BILSTEIN Programm

Stoßdämpfer & Fahrwerke



BILSTEIN®



Herzlich willkommen bei BILSTEIN!

Wenn Sie diesen Katalog in den Händen halten, ist es nur noch ein kleiner Schritt bis zur Produktvielfalt von BILSTEIN. Seit rund 60 Jahren steht BILSTEIN national und international für Spitzenqualität und Höchstleistung im Fahrwerkbau – ganz gleich, ob in den Bereichen Erstausrüstung, Serienersatz, Tuning oder Motorsport. Wir halten für Sie unsere hochwertigen und in aufwändigen Fahrversuchen getesteten Produkte in Erstausrüsterqualität für alle Fahrzeugklassen und mit speziellem Zuschnitt auf die jeweiligen Einsatzzwecke des Fahrwerks bereit. Zahlreiche nationale und internationale Motorsporterfolge mit Fahrwerken von BILSTEIN sowie eine Fülle von „Best Brand Awards“, womit Sie uns Ihr Vertrauen aussprechen, sind Beweis und Ansporn zugleich. Vertrauen, das uns auch die großen Automobilmarken entgegenbringen. Wir entwickeln und produzieren gemeinsam mit unseren Partnern für die Serie und den freien Teilemarkt. Lernen Sie die Vielfältigkeit von BILSTEIN kennen. Überzeugen Sie sich selbst, erfahren und erleben Sie das einzigartige BILSTEIN-Fahrgefühl!

ThyssenKrupp BILSTEIN GmbH
Division Aftermarket

LESERWAHL BEST BRAND 2014 KATEGORIE Sportfahrwerke/Federn/Dämpfer auto motor sport

LESERWAHL BEST BRAND 2014 KATEGORIE Fahrwerke Motor Klassik

MOTOR SPORT aktuell BEST BRAND 2013 Automobil-Kategorie: Sport-Fahrwerke

MOTOR SPORT aktuell BEST BRAND 2013 Automobil-Kategorie: Stoßdämpfer

BILSTEIN-Shock-Finder:
Alle Produkte auf einen Blick.

Fahrzeughersteller | Fahrzeugtyp und -modell | Vorderachse | Hinterachse

PORSCHE				
PORSCHE BOXSTER (987)				
B6	**2.7, 2.9, S 3.2, S 3.4** 11/04 - 176 -228 kW	**35-122180**	**35-122197**	ohne PASM
B6 DTC	**2.7, 2.9, S 3.2, S 3.4** 11/04 - 176 -228 kW	**31-122139**	**31-122146**	mit PASM
B8	**2.7, 2.9, S 3.2, S 3.4** 11/04 - 176 -228 kW	**35-122203**	**35-122210** PK	ohne PASM

Produktprogramm | Baujahr | Motorisierung | Bestellnummer | Bauart | Hinweise

Legende

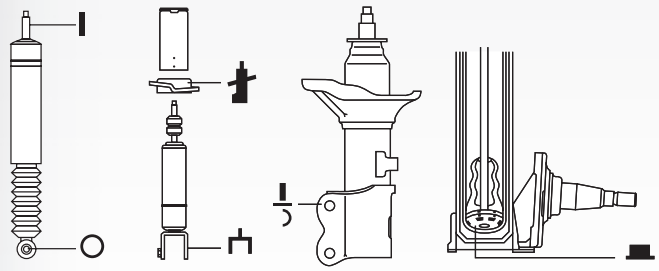

- Auge
- Bodenstück
- McPherson-Federbein
- Gabel
- Schelle
- Stift
- Sonderausführung

- Aufhängung oben
- Aufhängung unten
- vorne links
- vorne rechts
- hinten links
- hinten rechts
- oben
- unten
- PK Anbauteil
- Lenkungsdämpfer
- **VA** Vorderachse
- **HA** Hinterachse
- **i.V.** in Vorbereitung



BILSTEIN®

Produktübersicht

	B1	B2	B3	B4
				
BILSTEIN-Original-Equipment	●	●	●	●
BILSTEIN-Gasdrucktechnik				●
BILSTEIN-Einrohr-/-Upside-Down-Technik				●
Zweirohrtechnik		●		●
BILSTEIN-Rundgewinde				
BILSTEIN-Triple-C-Technology®				
Eingetragener Verstellbereich				
Luftfederung			●	
Tieferlegung				
Höherlegung				
Passend zu Tieferlegungsfedern				
Passend zu Höherlegungssätzen				
1-Wege-Verstellsystem				
2-Wege-Verstellsystem				
BILSTEIN-Fahrversuch				
DampMatic®				●
DampTronic®				●
ridecontrol®				
iRC®				

Je nach Ausführung bzw. Fahrzeug-Modell Abweichungen möglich

B4 Luftfeder-modul	B6	B6 Offroad	B8	B8 Offroad	B12	B14	B16	Clubsport
								
OE								
GAS	GAS	GAS	GAS	GAS	GAS	GAS	GAS	GAS
1	1	1	1	1	1	1	1	1
2	2	2	2	2	2	2		
				3c		3c	3c	3c
AIR								

Inhalt

Katalogprogramm 1-875
Neue Bestellnummer – Alte Bestellnummer 876
Neu im Programm 2014 911
Entfallen im Programm 2014 914
Protection Kits 921
Motorsport 925
Hinweise und Erklärungen 935

Katalogprogramm

Acura 1
Alfa Romeo 1
Alpina 12
Artega 15
Audi 15
Audi-FAW 91
Austin 94
Austin-Healey 94
Autobianchi 94
Auto Union 94
BAW 94
Bentley 95
BMW 95
BMW (Brilliance) 158
Buick 161
Buick (SGM) 164
Cadillac 166
Callaway 167
Caterham 167
Chevrolet 167
Chevrolet (SGM) 189
Chrysler 190
Chrysler (BBDC) 191
Citroën 191
Dacia 213
Daewoo 216
Daihatsu 219
Daimler 220
De Lorean 221
Dodge 221
Fiat 224
Fiat (Nanjing) 255
Fiat (GAC) 255
Ford 255
Ford (Changan) 299
Ford USA 300
FSO 309
GAZ 309
Geo 310
GMC 310
Holden 313
Honda 321
Hummer 334
Hyundai 335
Infiniti 340
Innocenti 340
Irmscher 340
Isuzu 340
Jaguar 342
Jeep 345
Kia 349
Kia (DYK) 352
Lada 352
Lamborghini 355
Lancia 355
Land Rover 359
Landwind (JMC) 362
Lexus 362
Lincoln 364
Lotus 364
Mahindra Renault 364
Maruti 364
Maruti Suzuki 365
Mazda 365
Mazda (Changan) 380
Mercedes-Benz 381
Mercedes-Benz (BBDC) 447
Mercedes-Benz (FJDA) 449
Mercury 449
MG 450
Mini 450
Mitsubishi 457
Moskvich 468
Nissan 468
Nissan (Dongfeng) 487
NSU 487
Opel 487
Peugeot 553
Plymouth 582
Pontiac 582
Porsche 583
Proton 598
Puch 598
Renault 598
Rover 622
Renault Samsung 624
Saab 624
Seat 629
Skoda 653
Skoda (SVW) 672
Smart 673
Ssangyong 675
Subaru 675
Suzuki 680
Suzuki (Changan) 685
Suzuki (Changhe) 685
Tofas 685
Toyota 685
Toyota (GAC) 707
Trabant 707
Vauxhall 707
Volvo 753
Volvo (Changan) 770
VW 770
VW-FAW 867
VW (SVW) 873
Wartburg 874
Zastava 874



BILSTEIN®

				

ACURA

ACURA CL Coupe

B6 Sport	**2.2** 10/96 - 09/97 108 kW	**24-023719**	**24-021142**	

ACURA INTEGRA Stufenheck

B6 Sport	**1.8 LS** 10/93 - 09/01 125 kW	**24-016032** **24-016049**	**24-016056**	
B8	**1.8 GS-R** 10/93 - 09/01 147 kW	**24-023405**	**24-023412**	

ACURA INTEGRA Coupe

B6 Sport	**1.8 Sport** 10/93 - 09/01 125 kW	**24-016032** **24-016049**	**24-016056**	
B8	**1.8 GS-R** 10/93 - 09/01 147 kW	**24-023405**	**24-023412**	

ACURA LEGEND

B6 Sport	**2.0, 2.0 Turbo, 2.7** 01/87 - 08/91 107 -140 kW	*24-011990* *24-012003*		Baumuster: Heavy Duty
B6 Sport	**2.5** 01/86 - 12/87 122 kW	*24-011990* *24-012003*		

ACURA LEGEND Coupe

B6 Sport	**2.7** 01/87 - 08/91 130 kW	*24-011990* *24-012003*		Baumuster: Heavy Duty

ACURA NSX

B6 Sport	**3.0, 3.2, R 3.0** 01/90 - 12/02 188 -206 kW	**24-016636**	**24-016650**	Baumuster: Heavy Duty

ACURA NSX Targa (NA1)

B6 Sport	**3.0, T 3.0** 01/95 - 12/02 188 -201 kW	**24-016636**	**24-016650**	Baumuster: Heavy Duty

ALFA ROMEO

ALFA ROMEO 33 (905)

B1	**1.2, 1.3, 1.3 i.e., 1.5, 1.5 4x4, 1.5 QV, 1.7, 1.7 i.e., 1.7 QV, 1.8 TD** 05/83 - 06/90 50 -95 kW	**11-101321** SP		

ALFA ROMEO 33 Sportwagon (905A)

B1	**1.4, 1.5, 1.5 4x4, 1.7, 1.7 i.e., 1.7 i.e. 4x4, 1.8 TD** 01/84 - 12/89 62 -87 kW	**11-101321** SP		

ALFA ROMEO 33 (907A)

B1	**1.4 4x4, 1.4 i.e., 1.5, 1.5 i.e, 1.5 i.e., 1.7 16V, 1.7 16V 4x4, 1.7 i.e., 1.7 i.e. 4x4, 1.8 TD** 01/90 - 09/94 62 -101 kW	**11-101321** SP		

				
ALFA ROMEO				
ALFA ROMEO 33 Sport Wagon (907B)				
B1	**1.4 i.e., 1.4 i.e. 4x4, 1.5 i.e, 1.7 16V, 1.7 16V 4x4, 1.7 i.e., 1.7 i.e. 4x4** 01/90 - 09/94 65 -101 kW	**11-101321** SP		
ALFA ROMEO 75 (162B)				
B6 Sport	**1.6, 1.6 CAT, 1.8, 1.8 Turbo, 1.8 Turbo i.e., 2.0, 2.0 T.S KAT, 2.0 T.S., 2.0 TD, 2.4 TD, 2.5 V6, 2.5 V6 KAT, 3.0 V6** 05/85 - 02/92 70 -141 kW	**24-011754**	**24-011761**	
ALFA ROMEO 90 (162)				
B6 Sport	**1.8, 2.0 i.e., 2.4 TD, 2.5 i.e. V6** 10/84 - 07/87 81 -114 kW	**24-011754**	**24-011761**	
ALFA ROMEO 145 (930)				
B3	**1.4 i.e. 16V T.S., 1.8 i.e. 16V T.S.** 12/96 - 01/01 76 -103 kW	**36-195596**	**36-218585**	Standardfahrwerk
B3	**1.6 16V T.S., 1.6 i.e. 16V T.S.** 12/96 - 01/01 82 -88 kW		**36-218585**	Standardfahrwerk; ohne AC
B3	**2.0 16V T.S.** 10/95 - 01/01 110 kW		**36-218585**	Standardfahrwerk
B3	**1.9 JTD** 02/99 - 01/01 77 kW		**36-218585**	Standardfahrwerk; mit AC
B4	**1.4 i.e., 1.6 i.e., 1.7 i.e. 16V, 1.9 D, 1.9 TD** 07/94 - 12/96 66 -95 kW	i.V. i.V.	**19-019826**	
B4	**1.4 i.e. 16V T.S., 1.6 16V T.S., 1.6 i.e. 16V T.S., 1.8 i.e. 16V, 1.8 i.e. 16V T.S., 2.0 16V Quadrifoglio, 2.0 16V T.S.** 10/95 - 01/01 76 -114 kW	**22-045461** **11-101918** SP	**19-019826**	
B4	**1.9 D, 1.9 TD** 12/96 - 02/99 66 -68 kW	**22-045461** **11-101918** SP	**19-019826**	
B4	**1.9 JTD** 02/99 - 01/01 77 kW	*22-107985* **11-101918** SP	**19-132334**	
B6 Sport	**1.4 i.e. 16V T.S., 1.6 16V T.S., 1.6 i.e. 16V T.S., 1.8 i.e. 16V, 1.8 i.e. 16V T.S., 1.9 D, 1.9 TD, 2.0 16V Quadrifoglio, 2.0 16V T.S.** 11/96 - 01/01 66 -114 kW	**22-040374**	**24-021685**	
B6 Sport	**1.4 i.e. 16V T.S., 1.6 16V T.S., 1.6 i.e. 16V T.S., 1.8 i.e. 16V, 1.8 i.e. 16V T.S., 1.9 D, 1.9 TD, 2.0 16V Quadrifoglio, 2.0 16V T.S.** 11/96 - 01/01 66 -114 kW	**22-040374**	**24-015714**	HA: straffere Einstellung
B6 Sport	**1.9 JTD** 02/99 - 01/01 77 kW	*22-040381*	**24-021685**	
B6 Sport	**1.9 JTD** 02/99 - 01/01 77 kW	*22-040381*	**24-015714**	HA: straffere Einstellung
ALFA ROMEO 146 (930)				
B3	**1.4 i.e. 16V T.S., 1.8 i.e. 16V T.S.** 11/96 - 01/01 76 -106 kW	**36-195596**	**36-218585**	Standardfahrwerk

				
ALFA ROMEO				
ALFA ROMEO 146 (930)				
B3	**1.6 i.e. 16V T.S.** 11/96 - 01/01 88 kW		**36-218585**	Standardfahrwerk
B3	**2.0 16V T.S.** 10/95 - 01/01 110 kW		**36-218585**	Standardfahrwerk
B3	**1.9 JTD** 02/99 - 01/01 77 kW		**36-218585**	Standardfahrwerk; mit AC
B4	**1.4 i.e., 1.6 i.e., 1.9 TD** 12/94 - 12/96 66 -76 kW		**19-019826** OIO	
B4	**1.4 i.e. 16V T.S., 1.6 i.e. 16V T.S.,** **1.8 i.e. 16V T.S., 2.0 16V T.S.** 10/95 - 01/01 76 -110 kW	**22-045461** **11-101918** SP	**19-019826** OIO	
B4	**1.7 i.e. 16V, 1.9 D** 12/94 - 12/96 68 -95 kW		**19-019826** OIO	
B4	**2.0 16V Quadrifoglio** 03/98 - 01/01 114 kW		**19-019826** OIO	
B4	**1.9 TD** 12/96 - 02/99 66 kW	**22-045461** **11-101918** SP	**19-019826** OIO	
B4	**1.9 JTD** 02/99 - 01/01 77 kW	*22-107985* **11-101918** SP	**19-132334** OIO	
B6 Sport	**1.4 i.e. 16V T.S., 1.6 i.e. 16V T.S.,** **1.8 i.e. 16V T.S.** 11/96 - 01/01 76 -106 kW	**22-040374**	**24-021685** OIO	
B6 Sport	**1.4 i.e. 16V T.S., 1.6 i.e. 16V T.S.,** **1.8 i.e. 16V T.S.** 11/96 - 01/01 76 -106 kW	**22-040374**	**24-015714** OIO	HA: straffere Einstellung
B6 Sport	**2.0 16V T.S.** 10/95 - 01/01 110 kW	**22-040374**	**24-021685** OIO	
B6 Sport	**2.0 16V T.S.** 10/95 - 01/01 110 kW	**22-040374**	**24-015714** OIO	HA: straffere Einstellung
B6 Sport	**1.9 JTD** 02/99 - 01/01 77 kW	*22-040381*	**24-021685** OIO	
B6 Sport	**1.9 JTD** 02/99 - 01/01 77 kW	*22-040381*	**24-015714** OIO	HA: straffere Einstellung
ALFA ROMEO 147 (937)				
B1	**1.6 16V T.SPARK, 1.6 16V T.SPARK ECO,** **1.9 JTD, 1.9 JTD 16V, 1.9 JTDM 16V,** **2.0 16V T.SPARK** 11/00 - 03/10 74 -110 kW	**12-228492**	*12-228508*	VA: -> 12/10 HA: ohne Kugellager
B1	**1.9 JTDM 8V, 3.2 GTA** 02/03 - 03/10 88 -184 kW	**12-228492**		VA: -> 12/10
B1	**1.9 JTD 16V, 1.9 JTDM** 09/03 - 03/10 85 -93 kW	**12-228492**	*12-228508*	VA: ohne Kugellager HA: ohne Kugellager
B1	**1.9 JTDM 16V** 06/08 - 03/10 125 kW		*12-228508*	HA: -> 11/08
B3	**1.6 16V T.SPARK, 1.6 16V T.SPARK ECO** 01/01 - 03/10 77 -88 kW	**36-195435**	**36-195428**	Standardfahrwerk
B3	**2.0 16V T.SPARK** 01/01 - 09/05 110 kW	**36-195442**	**36-195428**	Standardfahrwerk

		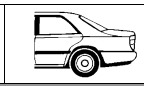		
ALFA ROMEO				
ALFA ROMEO 147 (937)				
B3	**2.0 16V T.SPARK** 10/05 - 03/10 110 kW		**36-195428**	Standardfahrwerk
B3	**1.9 JTD, 1.9 JTD 16V, 1.9 JTDM** 11/02 - 03/10 74 -103 kW	**36-195619**	**36-195428**	Standardfahrwerk
B4	**1.6 16V T.SPARK, 1.6 16V T.SPARK ECO, 1.9 JTD, 1.9 JTD 16V, 1.9 JTDM, 1.9 JTDM 16V, 1.9 JTDM 8V, 2.0, 2.0 16V T.SPARK** 11/00 - 03/10 74 -121 kW	**19-132471**	**22-132482**	Standardfahrwerk
B6 Sport	**1.6 16V T.SPARK, 1.6 16V T.SPARK ECO, 1.9 JTD, 1.9 JTD 16V, 1.9 JTDM, 1.9 JTDM 8V, 2.0, 2.0 16V T.SPARK, 3.2 GTA** 11/00 - 03/10 74 -184 kW	**24-027960**	**35-100324**	Standardfahrwerk
B8	**1.6 16V T.SPARK, 1.6 16V T.SPARK ECO, 1.9 JTD, 1.9 JTD 16V, 1.9 JTDM, 1.9 JTDM 16V, 1.9 JTDM 8V, 2.0, 2.0 16V T.SPARK, 3.2 GTA** 11/00 - 03/10 74 -184 kW	**24-027977**	**35-100331**	Sportfahrwerk
B12 PK	**1.6 16V T.SPARK, 1.6 16V T.SPARK ECO, 2.0, 2.0 16V T.SPARK** 01/01 - 03/10 77 -121 kW	**46-182852**		ohne Niveauregulierung; siehe Gutachten VA: Tieferlegung lt. GA: 30 mm; Achslast bis: 980 kg HA: Tieferlegung lt. GA: 30 mm; Achslast bis: 980 kg
B12 PK	**1.9 JTD, 1.9 JTD 16V, 1.9 JTDM, 1.9 JTDM 16V, 1.9 JTDM 8V, 3.2 GTA** 02/03 - 03/10 74 -184 kW	**46-182883**		ohne Niveauregulierung; siehe Gutachten VA: Tieferlegung lt. GA: 30 mm; Achslast bis: 1040 kg HA: Tieferlegung lt. GA: 30 mm; Achslast bis: 980 kg
B12 SL	**1.6 16V T.SPARK, 1.6 16V T.SPARK ECO, 1.9 JTD, 1.9 JTD 16V, 1.9 JTDM, 1.9 JTDM 16V, 1.9 JTDM 8V, 2.0 16V T.SPARK** 11/00 - 03/10 74 -125 kW	**46-182937**		ohne Niveauregulierung; siehe Gutachten VA: Tieferlegung lt. GA: 45-50 mm; Achslast bis: 1040 kg HA: Tieferlegung lt. GA: 40 mm; Achslast bis: 980 kg
B14	**1.6 16V T.SPARK, 1.6 16V T.SPARK ECO, 1.9 JTD, 1.9 JTD 16V, 1.9 JTDM, 1.9 JTDM 16V, 1.9 JTDM 8V, 2.0, 2.0 16V T.SPARK, 3.2 GTA** 11/00 - 03/10 74 -184 kW	**47-119215**		Standardfahrwerk; ohne Niveauregulierung; siehe Gutachten; nur in Verbindung mit 2 x 60613572 VA: Tieferlegung lt. GA: 30-50 mm; Achslast bis: 1060 kg HA: Tieferlegung lt. GA: 30-50 mm; Achslast bis: 1000 kg
B16 PSS9	**1.6 16V T.SPARK, 1.6 16V T.SPARK ECO, 1.9 JTD, 1.9 JTD 16V, 1.9 JTDM, 1.9 JTDM 16V, 1.9 JTDM 8V, 2.0, 2.0 16V T.SPARK, 3.2 GTA** 11/00 - 03/10 74 -184 kW	**48-100724**		Standardfahrwerk; siehe Gutachten; nur in Verbindung mit 2 x 60613572 VA: Tieferlegung lt. GA: 30-50 mm; Achslast bis: 1060 kg HA: Tieferlegung lt. GA: 30-50 mm; Achslast bis: 1000 kg
ALFA ROMEO 155 (167)				
B3	**1.6 16V T.S., 1.7 T.S., 1.7 T.S. 16V, 1.8 T.S., 1.8 T.S. Sport, 1.9 TD, 2.0 T.S., 2.0 T.S. 16V, 2.5 TD** 04/93 - 12/97 66 -110 kW	*36-163014*		Standardfahrwerk
B4	**1.6 16V T.S., 1.7 T.S., 1.7 T.S. 16V, 1.8 T.S., 1.8 T.S. Sport, 1.9 TD, 2.0 T.S., 2.0 T.S. 16V** 03/95 - 12/97 66 -110 kW	**22-045461** **11-101918** SP	**19-019826** OIO	HA: ohne Niveauregulierung
B4	**2.5 TD, 2.5 V6** 02/92 - 09/96 92 -121 kW	*22-107985* **11-101918** SP	**19-132334** OIO	HA: ohne Niveauregulierung
B6 Sport	**1.8 T.S., 1.8 T.S. Sport, 1.9 TD, 2.0 T.S.** 02/92 - 02/95 66 -106 kW	**22-040374**	**24-015714** OIO	HA: straffere Einstellung
B6 Sport	**2.5 TD, 2.5 V6** 02/92 - 09/96 92 -121 kW	*22-040381*	**24-015714** OIO	HA: straffere Einstellung

				
ALFA ROMEO				
ALFA ROMEO 156 (932)				
B1	**1.6 16V T.SPARK, 1.8 16V T.SPARK, 1.9 JTD, 1.9 JTD 16V, 2.0 JTS, 2.4 JTD, 2.5 V6 24V, 3.2 GTA** 09/97 - 09/05 81 -184 kW	**12-228492**	*12-228515*	VA: ohne Kugellager HA: -> 12/02
B1	**1.8 16V T.SPARK, 1.9 JTD, 2.0 16V T.SPARK, 2.4 JTD, 2.5 V6 24V** 09/97 - 12/01 77 -140 kW	**12-228492**	*12-228515*	VA: ohne Kugellager HA: ohne Kugellager
B1	**1.9 JTD** 07/04 - 09/05 110 kW	**12-228492**		VA: ohne Kugellager
B3	**1.6 16V T.SPARK, 1.8 16V T.SPARK** 09/97 - CH-Nr. 88 -106 kW	**36-195657**	**36-195428**	-> CH.Nr.: 491629; Standardfahrwerk
B3	**1.6 16V T.SPARK, 1.8 16V T.SPARK** CH-Nr. - 09/05 88 -106 kW	**36-195640**	**36-195428**	CH.Nr.: 491630 ->; Standardfahrwerk
B3	**2.0 16V T.SPARK** 09/97 - 10/00 114 kW	**36-195657**	**36-195428**	Standardfahrwerk
B3	**2.0 16V T.SPARK** 09/97 - 10/00 114 kW	**i.V.**	**36-195428**	Standardfahrwerk; mit AC
B3	**2.5 V6 24V** 09/97 - 12/01 140 kW	**36-195671**	**36-195428**	mit AC
B3	**2.5 V6 24V** 10/00 - 09/05 141 kW	**36-195688**	**36-195428**	
B3	**3.2 GTA** 03/02 - 09/05 184 kW	**36-195688**		Standardfahrwerk
B3	**1.9 JTD, 2.0 16V T.SPARK, 2.0 JTS** 09/97 - 09/05 77 -122 kW	**i.V.**	**36-195428**	Standardfahrwerk
B3	**1.9 JTD** 09/97 - 05/01 77 -81 kW	**36-195671**	**36-195428**	Standardfahrwerk; mit AC
B3	**1.9 JTD, 1.9 JTD 16V, 2.4 JTD, 2.5 V6 24V** 10/00 - 09/05 85 -141 kW	**36-195671**	**36-195428**	Standardfahrwerk
B3	**2.4 JTD, 2.5 V6 24V** 09/97 - 12/01 100 -140 kW	**36-195688**	**36-195428**	Standardfahrwerk; mit AC
B3	**2.4 JTD** 03/02 - 09/05 110 kW	**36-195756**	**36-195428**	Standardfahrwerk
B4	**1.6 16V T.SPARK, 1.8 16V T.SPARK, 1.9 JTD, 1.9 JTD 16V, 2.0 16V T.SPARK, 2.0 JTS, 2.0 Twin Spark, 2.4 JTD, 2.5 V6 24V** 09/97 - 09/05 77 -141 kW	**22-052544** **11-101918** SP	**22-196606** **i.V.** SP	Standardfahrwerk
B6 Sport	**1.6 16V T.SPARK, 1.8 16V T.SPARK, 1.9 JTD, 1.9 JTD 16V, 2.0 16V T.SPARK, 2.0 JTS, 2.0 Twin Spark, 2.4 JTD, 2.5 V6 24V, 3.2 GTA** 09/97 - 09/05 77 -184 kW	**24-027960**	**35-047209**	Standardfahrwerk
B8	**1.6 16V T.SPARK, 1.8 16V T.SPARK, 1.9 JTD, 1.9 JTD 16V, 2.0 16V T.SPARK, 2.0 JTS, 2.0 Twin Spark, 2.4 JTD, 2.5 V6 24V, 3.2 GTA** 09/97 - 09/05 77 -184 kW	**24-027977**	**35-047216**	Sportfahrwerk
B12 PK	**1.6 16V T.SPARK, 1.8 16V T.SPARK, 2.0 16V T.SPARK, 2.0 JTS, 2.0 Twin Spark** 09/97 - 09/05 88 -122 kW	**46-182739**		ohne Niveauregulierung; siehe Gutachten VA: Tieferlegung lt. GA: 30 mm; Achslast bis: 1060 kg HA: Tieferlegung lt. GA: 30 mm; Achslast bis: 1000 kg

				
ALFA ROMEO				
ALFA ROMEO 156 (932)				
B12 PK	**1.9 JTD, 1.9 JTD 16V, 2.4 JTD, 2.5 V6 24V, 3.2 GTA** 09/97 - 09/05 77 -184 kW	**46-182753**		ohne Niveauregulierung; siehe Gutachten VA: Tieferlegung lt. GA: 30 mm; Achslast bis: 1060 kg HA: Tieferlegung lt. GA: 30 mm; Achslast bis: 1000 kg
B12 SL	**1.9 JTD, 1.9 JTD 16V, 2.4 JTD, 2.5 V6 24V, 3.2 GTA** 09/97 - 09/05 77 -184 kW	**46-182920**		ohne Niveauregulierung; siehe Gutachten VA: Tieferlegung lt. GA: 45-50 mm; Achslast bis: 1060 kg HA: Tieferlegung lt. GA: 45-50 mm; Achslast bis: 980 kg
B14	**1.6 16V T.SPARK, 1.8 16V T.SPARK, 1.9 JTD, 1.9 JTD 16V, 2.0 16V T.SPARK, 2.0 JTS, 2.0 Twin Spark, 2.4 JTD, 2.5 V6 24V, 3.2 GTA** 09/97 - 09/05 77 -184 kW	**47-119215**		Standardfahrwerk; ohne Niveauregulierung; siehe Gutachten VA: Tieferlegung lt. GA: 30-50 mm; Achslast bis: 1060 kg HA: Tieferlegung lt. GA: 30-50 mm; Achslast bis: 1000 kg
B16 PSS9	**1.6 16V T.SPARK, 1.8 16V T.SPARK, 1.9 JTD, 1.9 JTD 16V, 2.0 16V T.SPARK, 2.0 JTS, 2.0 Twin Spark, 2.4 JTD, 2.5 V6 24V, 3.2 GTA** 09/97 - 09/05 77 -184 kW	**48-100724**		Standardfahrwerk; ohne Niveauregulierung; siehe Gutachten VA: Tieferlegung lt. GA: 30-50 mm; Achslast bis: 1060 kg HA: Tieferlegung lt. GA: 30-50 mm; Achslast bis: 1000 kg
ALFA ROMEO 156 Sportwagon (932)				
B1	**1.6 16V T.SPARK** 09/00 - 03/03 82 kW	**12-228492**	*12-228515*	VA: ohne Kugellager HA: ohne Kugellager
B1	**1.6 16V T.SPARK, 1.9 JTD, 2.0 JTS, 2.4 JTD, 3.2 GTA** 05/00 - 05/06 85 -184 kW	**12-228492**	*12-228515*	VA: ohne Kugellager HA: -> 12/02
B1	**1.8 16V T.SPARK, 2.5 V6 24V** 10/00 - 05/06 103 -141 kW	**12-228492**	*12-228515*	VA: -> 12/05 HA: -> 12/02
B1	**1.8 16V T.SPARK, 1.9 JTD, 1.9 JTD 16V, 1.9 JTD 16V Q4, 2.0, 2.0 16V T.SPARK, 2.4 JTD, 2.5 V6 24V** 05/00 - 05/06 77 -140 kW	**12-228492**	*12-228515*	VA: ohne Kugellager HA: ohne Kugellager
B1	**1.9 JTD** 03/05 - 05/06 110 kW	**12-228492**		VA: -> 12/05
B3	**1.6 16V T.SPARK, 1.8 16V T.SPARK** 05/00 - 12/01 88 -103 kW	**36-195640**	**36-195718**	ohne AC
B3	**1.6 16V T.SPARK** 01/02 - CH-Nr. 88 kW	**36-195640**	**36-195428**	-> CH.Nr.: 491629
B3	**1.6 16V T.SPARK, 1.8 16V T.SPARK** 05/00 - 12/01 88 -106 kW	**36-195657**	**36-195718**	mit AC
B3	**1.6 16V T.SPARK** 01/02 - 05/06 88 kW	**36-195657**	**36-195749**	CH.Nr.: 491629 ->
B3	**1.8 16V T.SPARK** 10/00 - 12/00 103 kW	**36-195657**	**36-195718**	mit AC
B3	**1.8 16V T.SPARK, 1.9 JTD, 2.4 JTD, 2.5 V6 24V** 01/02 - CH-Nr. 85 -141 kW	**36-195657**	**36-195428**	-> CH.Nr.: 491629
B3	**1.8 16V T.SPARK, 1.9 JTD, 2.4 JTD, 2.5 V6 24V** 01/02 - 05/06 85 -141 kW	**36-195640**	**36-195749**	CH.Nr.: 491629 ->; Standardfahrwerk
B3	**1.8 16V T.SPARK** 05/00 - 10/00 106 kW	**36-195640**		
B3	**2.0 JTS** 03/02 - 05/06 122 kW	**i.V.**	**36-195749**	Standardfahrwerk
B3	**1.9 JTD, 2.0 16V T.SPARK** 05/00 - 12/01 77 -114 kW	**i.V.**	**36-195718**	

				
ALFA ROMEO				
ALFA ROMEO 156 Sportwagon (932)				
B3	**1.9 JTD** 05/00 - 05/01 77 -81 kW	**36-195671**	**36-195718**	mit AC
B3	**1.9 JTD** 05/01 - 05/06 85 -110 kW	**36-195671**		mit AC
B3	**1.9 JTD 16V** 11/02 - CH-Nr. 103 kW	**36-195671**	**36-195428**	-> CH.Nr.: 491629
B3	**1.9 JTD 16V** CH-Nr. - 05/06 103 kW	**36-195671**	**36-195749**	CH.Nr.: 491629 ->
B3	**1.9 JTD 16V** 11/02 - 05/06 103 kW	**36-195671**		Schlechtwegeausführung; mit Niveauregulierung
B3	**1.9 JTD 16V** 11/02 - 05/06 103 kW	**36-195671**		mit Niveauregulierung
B3	**2.4 JTD, 2.5 V6 24V** 05/00 - 05/06 100 -141 kW	**36-195756**	**36-195718**	Standardfahrwerk VA: ohne AC
B3	**2.4 JTD, 2.5 V6 24V** 05/00 - 05/06 100 -141 kW	**36-195688**	**36-195718**	Standardfahrwerk VA: mit AC
B4	**1.6 16V T.SPARK, 1.8 16V T.SPARK, 1.9 JTD, 1.9 JTD 16V, 2.0 16V T.SPARK, 2.0 JTS, 2.4 JTD, 2.5 V6 24V** 05/00 - 05/06 77 -141 kW	**22-052544**		Standardfahrwerk
B6 Sport	**1.6 16V T.SPARK, 1.8 16V T.SPARK, 1.9 JTD, 1.9 JTD 16V, 2.0 16V T.SPARK, 2.0 JTS, 2.4 JTD, 2.5 V6 24V, 3.2 GTA** 05/00 - 05/06 77 -184 kW	**24-027960**	**35-047209**	ohne Niveauregulierung
B8	**1.6 16V T.SPARK, 1.8 16V T.SPARK, 1.9 JTD, 1.9 JTD 16V, 2.0 16V T.SPARK, 2.0 JTS, 2.4 JTD, 2.5 V6 24V, 3.2 GTA** 05/00 - 05/06 77 -184 kW	**24-027977**	**35-047216**	ohne Niveauregulierung
B12 PK	**1.6 16V T.SPARK, 1.8 16V T.SPARK, 2.0 16V T.SPARK, 2.0 JTS** 05/00 - 05/06 88 -122 kW	**46-182739**		ohne Niveauregulierung; siehe Gutachten VA: Tieferlegung lt. GA: 30 mm; Achslast bis: 1060 kg HA: Tieferlegung lt. GA: 30 mm; Achslast bis: 1000 kg
B12 PK	**1.9 JTD, 1.9 JTD 16V, 2.4 JTD, 2.5 V6 24V, 3.2 GTA** 05/00 - 05/06 77 -184 kW	**46-182753**		ohne Niveauregulierung; siehe Gutachten VA: Tieferlegung lt. GA: 30 mm; Achslast bis: 1060 kg HA: Tieferlegung lt. GA: 30 mm; Achslast bis: 1000 kg
B12 SL	**1.9 JTD, 1.9 JTD 16V, 2.4 JTD, 2.5 V6 24V, 3.2 GTA** 05/00 - 05/06 77 -184 kW	**46-182920**		ohne Niveauregulierung; siehe Gutachten VA: Tieferlegung lt. GA: 45-50 mm; Achslast bis: 1060 kg HA: Tieferlegung lt. GA: 45-50 mm; Achslast bis: 980 kg
B14	**1.6 16V T.SPARK, 1.8 16V T.SPARK, 1.9 JTD, 1.9 JTD 16V, 2.0 16V T.SPARK, 2.0 JTS, 2.4 JTD, 2.5 V6 24V, 3.2 GTA** 05/00 - 05/06 77 -184 kW	**47-119215**		ohne Niveauregulierung; siehe Gutachten; nur in Verbindung mit 2 x 60613572 VA: Tieferlegung lt. GA: 30-50 mm; Achslast bis: 1060 kg HA: Tieferlegung lt. GA: 30-50 mm; Achslast bis: 1000 kg
B16 PSS9	**1.6 16V T.SPARK, 1.8 16V T.SPARK, 1.9 JTD, 1.9 JTD 16V, 2.0 16V T.SPARK, 2.0 JTS, 2.4 JTD, 2.5 V6 24V, 3.2 GTA** 05/00 - 05/06 77 -184 kW	**48-100724**		ohne Niveauregulierung; siehe Gutachten; nur in Verbindung mit 2 x 60613572 VA: Tieferlegung lt. GA: 30-50 mm; Achslast bis: 1060 kg HA: Tieferlegung lt. GA: 30-50 mm; Achslast ab: 1000 kg
ALFA ROMEO 159				
B1	**1.8 MPI, 1.8 TBi, 1.9 JTDM 16V, 1.9 JTDM 8V, 1.9 JTS, 2.0 JTDM, 2.2 JTS, 2.4 JTDM, 2.4 JTDM Q4, 3.2 JTS, 3.2 JTS Q4** 12/05 - 11/11 85 -191 kW		**12-234318**	HA: ohne Kugellager
B3	**2.4 JTDM** 09/05 - 11/11 147 -154 kW	**36-196098**		Standardfahrwerk; Automatik

				
ALFA ROMEO				
ALFA ROMEO 159				
B4	**1.8 MPI, 1.8 TBi, 1.9 JTDM 16V, 1.9 JTDM 8V, 1.9 JTS, 2.0 JTDM, 2.2 JTS, 2.4 JTDM** 09/05 - 11/11 85 -154 kW	**19-169200**	**19-169538**	
B6 Sport	**1.8 MPI, 1.8 TBi, 1.9 JTDM 16V, 1.9 JTDM 8V, 1.9 JTS, 2.0 JTDM, 2.2 JTS, 2.4 JTDM, 2.4 JTDM Q4, 3.2 JTS, 3.2 JTS Q4** 12/05 - 11/11 85 -191 kW	**24-128780**	**24-128797**	
B8	**1.8 MPI, 1.8 TBi, 1.9 JTDM 16V, 1.9 JTDM 8V, 1.9 JTS, 2.0 JTDM, 2.2 JTS, 2.4 JTDM, 2.4 JTDM Q4, 3.2 JTS, 3.2 JTS Q4** 12/05 - 11/11 85 -191 kW	**24-128803**	**24-128810**	
B12 PK	**1.8 MPI, 1.8 TBi, 1.9 JTDM 16V, 1.9 JTDM 8V, 1.9 JTS, 2.0 JTDM, 2.2 JTS** 09/05 - 11/11 85 -147 kW	**46-182760**		ohne Niveauregulierung; siehe Gutachten VA: Tieferlegung lt. GA: 30-35 mm; Achslast bis: 1200 kg HA: Tieferlegung lt. GA: 30-35 mm; Achslast bis: 1100 kg
B12 PK	**2.4 JTDM, 3.2 JTS** 09/05 - 11/11 147 -191 kW	**46-182777**		ohne Niveauregulierung; siehe Gutachten VA: Tieferlegung lt. GA: 30-35 mm; Achslast bis: 1300 kg HA: Tieferlegung lt. GA: 30-35 mm; Achslast bis: 1100 kg
B12 PK	**2.4 JTDM Q4, 3.2 JTS Q4** 12/05 - 11/11 154 -191 kW	**46-182807**		ohne Niveauregulierung; siehe Gutachten VA: Tieferlegung lt. GA: 30-35 mm; Achslast bis: 1300 kg HA: Tieferlegung lt. GA: 30 mm; Achslast bis: 1100 kg
B14	**1.8 MPI, 1.8 TBi, 1.9 JTDM 16V, 1.9 JTDM 8V, 1.9 JTS, 2.0 JTDM, 2.2 JTS, 2.4 JTDM, 2.4 JTDM Q4, 3.2 JTS, 3.2 JTS Q4** 12/05 - 11/11 85 -191 kW	**47-139275**		siehe Gutachten VA: Tieferlegung lt. GA: 30-50 mm; Achslast bis: 1300 kg HA: Tieferlegung lt. GA: 30-50 mm; Achslast bis: 1100 kg
B16 PSS10	**1.8 MPI, 1.8 TBi, 1.9 JTDM 16V, 1.9 JTDM 8V, 1.9 JTS, 2.0 JTDM, 2.2 JTS, 2.4 JTDM, 2.4 JTDM Q4, 3.2 JTS, 3.2 JTS Q4** 12/05 - 11/11 85 -191 kW	**48-139243**		siehe Gutachten VA: Tieferlegung lt. GA: 30-50 mm; Achslast bis: 1300 kg HA: Tieferlegung lt. GA: 30-50 mm; Achslast bis: 1100 kg
ALFA ROMEO 159 Sportwagon				
B1	**1.8 MPI, 1.8 TBi, 1.9 JTDM 16V, 1.9 JTDM 8V, 1.9 JTS, 2.0 JTDM, 2.2 JTS, 2.4 JTDM, 2.4 JTDM Q4, 3.2 JTS, 3.2 JTS Q4** 03/06 - 11/11 85 -191 kW		**12-234318**	HA: ohne Kugellager
B3	**2.4 JTDM** 03/06 - 11/11 147 -154 kW	**36-196098**		Automatik
B4	**1.8 MPI, 1.8 TBi, 1.9 JTDM 16V, 1.9 JTDM 8V, 1.9 JTS, 2.0 JTDM, 2.2 JTS, 2.4 JTDM, 2.4 JTDM Q4, 3.2 JTS, 3.2 JTS Q4** 03/06 - 11/11 85 -191 kW	**19-169200**	**19-169538**	
B6 Sport	**1.8 MPI, 1.8 TBi, 1.9 JTDM 16V, 1.9 JTDM 8V, 1.9 JTS, 2.0 JTDM, 2.2 JTS, 2.4 JTDM, 2.4 JTDM Q4, 3.2 JTS, 3.2 JTS Q4** 03/06 - 11/11 85 -191 kW	**24-128780**	**24-128797**	
B8	**1.8 MPI, 1.8 TBi, 1.9 JTDM 16V, 1.9 JTDM 8V, 1.9 JTS, 2.0 JTDM, 2.2 JTS, 2.4 JTDM, 2.4 JTDM Q4, 3.2 JTS, 3.2 JTS Q4** 03/06 - 11/11 85 -191 kW	**24-128803**	**24-128810**	
B12 PK	**1.8 MPI, 1.8 TBi, 1.9 JTDM 16V, 1.9 JTDM 8V, 1.9 JTS, 2.0 JTDM, 2.2 JTS** 03/06 - 11/11 85 -147 kW	**46-182784**		ohne Niveauregulierung; siehe Gutachten VA: Tieferlegung lt. GA: 30-35 mm; Achslast bis: 1200 kg HA: Tieferlegung lt. GA: 25-30 mm; Achslast bis: 1100 kg
B12 PK	**2.4 JTDM, 3.2 JTS** 03/06 - 11/11 147 -191 kW	**46-182791**		ohne Niveauregulierung; siehe Gutachten VA: Tieferlegung lt. GA: 30-35 mm; Achslast bis: 1300 kg HA: Tieferlegung lt. GA: 25-30 mm; Achslast bis: 1100 kg
B12 PK	**2.4 JTDM Q4, 3.2 JTS Q4** 03/06 - 11/11 154 -191 kW	**46-182814**		ohne Niveauregulierung; siehe Gutachten VA: Tieferlegung lt. GA: 30-35 mm; Achslast bis: 1300 kg HA: Tieferlegung lt. GA: 30 mm; Achslast bis: 1100 kg

			
ALFA ROMEO			
ALFA ROMEO 159 Sportwagon			
B14 **1.8 MPI, 1.8 TBi, 1.9 JTDM 16V, 1.9 JTDM 8V, 1.9 JTS, 2.0 JTDM, 2.2 JTS, 2.4 JTDM, 2.4 JTDM Q4, 3.2 JTS, 3.2 JTS Q4** 03/06 - 11/11 85 -191 kW	**47-139275**		siehe Gutachten VA: Tieferlegung lt. GA: 30-50 mm; Achslast bis: 1300 kg HA: Tieferlegung lt. GA: 30-50 mm; Achslast bis: 1100 kg
B16 PSS10 **1.8 MPI, 1.8 TBi, 1.9 JTDM 16V, 1.9 JTDM 8V, 1.9 JTS, 2.0 JTDM, 2.2 JTS, 2.4 JTDM, 2.4 JTDM Q4, 3.2 JTS, 3.2 JTS Q4** 03/06 - 11/11 85 -191 kW	**48-139243**		siehe Gutachten VA: Tieferlegung lt. GA: 30-50 mm; Achslast bis: 1300 kg HA: Tieferlegung lt. GA: 30-50 mm; Achslast bis: 1100 kg
ALFA ROMEO 164 (164)			
B3 **2.0 Twin Spark** 06/87 - 10/92 106 -109 kW	**36-160099**		Standardfahrwerk; Verstärkte Ausführung .
B3 **3.0, 3.0 24V, 3.0 24V Q4, 3.0 24V QV, 3.0 i.e. QV, 3.0 V6** 06/87 - 09/92 132 -171 kW	**36-160099**	**36-160051**	Standardfahrwerk
ALFA ROMEO 166 (936)			
B1 **2.0 T.Spark, 2.0 V6, 2.4 JTD, 2.5 V6 24V, 3.0 V6 24V** 09/98 - 06/07 100 -166 kW	**12-228492**		VA: ohne Kugellager
B1 **2.0 T.Spark, 2.4 JTD, 2.5 V6 24V, 3.0 V6 24V, 3.2 V6 24V** 09/98 - 06/07 110 -176 kW	**12-228492**		VA: -> 12/07
B6 Sport **2.0 T.Spark, 2.0 V6, 2.4 JTD, 2.5 V6 24V, 3.0 V6 24V, 3.2 V6 24V** 09/98 - 06/07 100 -176 kW	**24-060974** XK	**24-060981** OI	Standardfahrwerk
B8 **2.0 T.Spark, 2.0 V6, 2.4 JTD, 2.5 V6 24V, 3.0 V6 24V, 3.2 V6 24V** 09/98 - 06/07 100 -176 kW	**24-060998** XK	**24-061001** OI	Standardfahrwerk
ALFA ROMEO 1750-2000			
B6 Sport **1.7, 1750, 2000** 03/68 - 12/83 80 -97 kW	**24-004633** OI	**24-004732** I	
ALFA ROMEO ALFASUD (901)			
MS **1.2, 1.2 ti, 1.3, 1.3 SC/ti Super, 1.3 Super, 1.3 ti, 1.5 ti, 1.5 ti Sprint** 01/79 - 12/84 44 -77 kW		*24-004626* I	HA: Schnellreparaturservice .; Altteilrückgabe erforderlich !
ALFA ROMEO ALFETTA (116)			
B4 **1.6, 1.8, 2.0, 2.0 TD, 2.4 TD** 07/74 - 12/84 60 -97 kW	*19-019567* HT	*19-019574* I	
B6 Sport **1.6, 1.8, 2.0, 2.0 TD** 07/74 - 12/84 60 -97 kW	**24-004657**	**24-004756** I	
ALFA ROMEO ALFETTA GT (116)			
B4 **1.6, 1.8, 2.0** 01/74 - 12/84 79 -96 kW	*19-019567* HT	*19-019574* I	
B6 Sport **1.6, 1.8, 2.0** 01/74 - 12/84 79 -96 kW	**24-004657**	**24-004756** I	
ALFA ROMEO BRERA			
B1 **1.8 TBi, 2.0 JTDM, 2.2 JTS, 2.4 JTDM 20V, 3.2 JTS, 3.2 JTS Q4** 01/06 - 120 -191 kW		**12-234318**	HA: ohne Kugellager

			
ALFA ROMEO			
ALFA ROMEO BRERA			
B4 **1.8 TBi, 2.0 JTDM, 2.2 JTS, 2.4 JTDM 20V, 3.2 JTS, 3.2 JTS Q4** 01/06 - 120 -191 kW	**19-169200**	**19-169538**	
B6 Sport **1.8 TBi, 2.0 JTDM, 2.2 JTS, 2.4 JTDM 20V, 3.2 JTS, 3.2 JTS Q4** 01/06 - 120 -191 kW	**24-128780**	**24-128797**	
B8 **1.8 TBi, 2.0 JTDM, 2.2 JTS, 2.4 JTDM 20V, 3.2 JTS, 3.2 JTS Q4** 01/06 - 120 -191 kW	**24-128803**	**24-128810**	
B12 PK **2.4 JTDM 20V, 3.2 JTS Q4** 01/06 - 147 -191 kW	**46-000064**		ohne Niveauregulierung; Allrad; siehe Gutachten VA: Tieferlegung lt. GA: 25-30 mm; Achslast bis: 1300 kg HA: Tieferlegung lt. GA: 25 mm; Achslast bis: 1100 kg
B12 PK **2.4 JTDM 20V, 3.2 JTS** 01/06 - 147 -191 kW	**46-000071**		ohne Niveauregulierung; Frontantrieb; siehe Gutachten VA: Tieferlegung lt. GA: 25-30 mm; Achslast bis: 1300 kg HA: Tieferlegung lt. GA: 25 mm; Achslast bis: 1100 kg
B14 **1.8 TBi, 2.0 JTDM, 2.2 JTS, 2.4 JTDM 20V, 3.2 JTS, 3.2 JTS Q4** 01/06 - 120 -191 kW	**47-139275**		siehe Gutachten VA: Tieferlegung lt. GA: 30-50 mm; Achslast bis: 1300 kg HA: Tieferlegung lt. GA: 30-50 mm; Achslast bis: 1100 kg
B16 PSS10 **1.8 TBi, 2.0 JTDM, 2.2 JTS, 2.4 JTDM 20V, 3.2 JTS, 3.2 JTS Q4** 01/06 - 120 -191 kW	**48-139243**		siehe Gutachten VA: Tieferlegung lt. GA: 30-50 mm; Achslast bis: 1300 kg HA: Tieferlegung lt. GA: 30-50 mm; Achslast bis: 1100 kg
ALFA ROMEO GIULIA			
B6 Sport **1300 Super, 1300 TI, 1600 Super** 06/64 - 12/78 62 -76 kW	**24-004633**	**24-004732**	
ALFA ROMEO GIULIA GT			
B6 Sport **1300 Super, 1600 Super** 01/74 - 12/78 64 -76 kW	**24-004633**	**24-004732**	
ALFA ROMEO GIULIETTA (116)			
B4 **1.3, 1.6, 1.8, 1.8 Turbo, 2.0, 2.0 TD, 2.0 Turbo** 10/77 - 06/84 61 -125 kW	*19-019567*	*19-019574*	
B6 Sport **1.3, 1.6, 1.8, 1.8 Turbo, 2.0, 2.0 TD, 2.0 Turbo** 10/77 - 06/84 61 -125 kW	**24-004657**	**24-004756**	
ALFA ROMEO GIULIETTA (940)			
B4 **1.4 BiFuel, 1.4 TB, 1.6 JTDM, 1.8 TBi, 2.0 JTDM** 04/10 - 77 -173 kW	**22-195302** **22-195319**	**19-195322**	Standardfahrwerk
B6 Sport **1.4 BiFuel, 1.4 TB, 1.6 JTDM, 1.8 TBi, 2.0 JTDM** 04/10 - 77 -173 kW	**35-195047** **35-195054**	**24-195065**	Standardfahrwerk
B8 **1.4 BiFuel, 1.4 TB, 1.6 JTDM, 1.8 TBi, 2.0 JTDM** 04/10 - 77 -173 kW	**35-195078** **35-195085**	**24-195096**	Sportfahrwerk
B12 PK **1.6 JTDM, 1.8 TBi, 2.0 JTDM** 04/10 - 77 -173 kW	**46-223500**		siehe Gutachten VA: Tieferlegung lt. GA: 30-35 mm; Achslast bis: 1100 kg HA: Tieferlegung lt. GA: 30 mm; Achslast bis: 850 kg
ALFA ROMEO GT			
B6 Sport **1.7, 1300 Junior, 1600, A 1600, V 1750, V 2000** 01/67 - 12/77 64 -96 kW	**24-004633**	**24-004732**	

				
ALFA ROMEO				
ALFA ROMEO GT				
B1	**1.8 TS** 11/03 - 09/10 103 kW	**12-228492**	*12-228508*	VA: ohne Kugellager HA: ohne Kugellager
B1	**1.9 JTD, 2.0 JTS, 3.2 GTA** 11/03 - 09/10 110 -176 kW	**12-228492**	*12-228508*	VA: -> 12/10 HA: ohne Kugellager
B3	**1.8 TS** 10/05 - 09/10 103 kW	**36-195435**	**36-195428**	Standardfahrwerk
B3	**2.0 JTS** 10/05 - 09/10 121 kW	**36-195435**		Standardfahrwerk
B3	**1.9 JTD** 11/03 - 09/05 110 kW	**36-195442**	**36-195428**	
B3	**1.9 JTD** 09/05 - 09/10 110 -125 kW	**36-195619**	**36-195428**	
B4	**1.8 TS, 1.9 JTD, 2.0 JTS, 3.2 GTA** 11/03 - 09/10 103 -176 kW	**22-052544** **11-101918** SP	**22-196606** **i.V.** SP	Standardfahrwerk
B6 Sport	**1.8 TS, 1.9 JTD, 2.0 JTS, 3.2 GTA** 11/03 - 09/10 103 -176 kW	**24-027960**	**35-047209**	Standardfahrwerk
B8	**1.8 TS, 1.9 JTD, 2.0 JTS, 3.2 GTA** 11/03 - 09/10 103 -176 kW	**24-027977**	**35-047216**	Sportfahrwerk
B12 PK	**1.8 TS, 1.9 JTD, 2.0 JTS** 11/03 - 09/10 103 -125 kW	**46-188434**		siehe Gutachten VA: Tieferlegung lt. GA: 25 mm; Achslast bis: 990 kg HA: Tieferlegung lt. GA: 25 mm; Achslast bis: 980 kg
B12 PK	**3.2 GTA** 11/03 - 09/10 176 kW	**46-188441**		siehe Gutachten VA: Tieferlegung lt. GA: 20 mm; Achslast bis: 1040 kg HA: Tieferlegung lt. GA: 25 mm; Achslast bis: 980 kg
B14	**1.8 TS, 1.9 JTD, 2.0 JTS, 3.2 GTA** 11/03 - 09/10 103 -176 kW	**47-119215**		Standardfahrwerk; siehe Gutachten VA: Tieferlegung lt. GA: 30-50 mm; Achslast bis: 1060 kg HA: Tieferlegung lt. GA: 30-50 mm; Achslast bis: 1000 kg
B16 PSS9	**1.8 TS, 1.9 JTD, 2.0 JTS, 3.2 GTA** 11/03 - 09/10 103 -176 kW	**48-100724**		Standardfahrwerk; siehe Gutachten VA: Tieferlegung lt. GA: 30-50 mm; Achslast bis: 1060 kg HA: Tieferlegung lt. GA: 30-50 mm; Achslast bis: 1000 kg
ALFA ROMEO GTA Coupe				
B6 Sport	**1.3 Junior** 05/68 - 12/76 81 -117 kW	**24-004633**	**24-004732**	
ALFA ROMEO GTV (116)				
B6 Sport	**2.0** 07/78 - 01/86 94 -96 kW	**24-004657**	**24-004756**	
ALFA ROMEO MITO (ZAR 955)				
B1	**0.9, 1.3 JTDM, 1.4, 1.4 Bifuel, 1.4 TB, 1.4 Turbo, 1.6 JTDM** 09/08 - 51 -125 kW	**12-234325**	**12-226467** **12-226450**	VA: mit Kugellager HA: ohne Kugellager
B4	**0.9, 1.3 JTDM, 1.4, 1.4 Bifuel, 1.4 TB, 1.4 Turbo, 1.6 JTDM** 09/08 - 51 -125 kW	**22-172839** **22-172846**	**19-172859**	ohne elektr. Dämpfkraftregulierung
B6 Sport	**0.9, 1.3 JTDM, 1.4, 1.4 Bifuel, 1.4 TB, 1.4 Turbo, 1.6 JTDM** 09/08 - 51 -125 kW	**35-140238** **35-140245**	**24-140256**	ohne elektr. Dämpfkraftregulierung VA: Länge: 564 mm HA: Länge: 666 mm
B8	**0.9, 1.3 JTDM, 1.4, 1.4 Bifuel, 1.4 TB, 1.4 Turbo, 1.6 JTDM** 09/08 - 51 -125 kW	**35-158790** **35-158806**	**24-158879**	ohne elektr. Dämpfkraftregulierung VA: Länge: 543 mm HA: Länge: 645 mm

				
ALFA ROMEO				
ALFA ROMEO MITO (ZAR 955)				
B12 PK	**0.9, 1.3 JTDM, 1.4, 1.4 Bifuel, 1.4 TB, 1.4 Turbo** 09/08 - 51 -125 kW	**46-182890**		ohne elektr. Dämpfkraftregulierung; siehe Gutachten VA: Tieferlegung lt. GA: 30 mm; Achslast bis: 955 kg HA: ohne Niveauregulierung; Tieferlegung lt. GA: 30 mm; Achslast bis: 850 kg
B12 PK	**1.6 JTDM** 09/08 - 85 -88 kW	**46-182906**		ohne elektr. Dämpfkraftregulierung; siehe Gutachten VA: Tieferlegung lt. GA: 30 mm; Achslast bis: 1000 kg HA: ohne Niveauregulierung; Tieferlegung lt. GA: 30 mm; Achslast bis: 850 kg
B14	**0.9, 1.3 JTDM, 1.4, 1.4 Bifuel, 1.4 TB, 1.4 Turbo, 1.6 JTDM** 09/08 - 51 -125 kW	**47-164499**		ohne elektr. Dämpfkraftregulierung VA: siehe Gutachten; Tieferlegung lt. GA: 35-45 mm; Achslast bis: 1000 kg HA: Tieferlegung lt. GA: 30-45 mm; Achslast bis: 850 kg
ALFA ROMEO MONTREAL				
B6 Sport	**2.6** 12/72 - 03/79 143 kW	**24-004633**	**24-004732**	
ALFA ROMEO SPIDER (105)				
B6 Sport	**1.7, 1300, 1600, 1750, 2000** 01/67 - 12/77 64 -96 kW	**24-004633**	**24-004732**	
ALFA ROMEO SPIDER (115)				
B6 Sport	**1600, 2.0, 2000, 2000 Veloce** 01/74 - 12/93 76 -93 kW	**24-004633**	**24-004732**	
ALFA ROMEO SPIDER (939)				
B1	**1.8 TBi, 2.0 JTDM, 2.2 JTS, 2.4 JTDM, 3.2 JTS, 3.2 JTS Q4** 09/06 - 120 -191 kW		**12-234318**	HA: ohne Kugellager
B4	**1.8 TBi, 2.0 JTDM, 2.2 JTS, 2.4 JTDM, 3.2 JTS, 3.2 JTS Q4** 09/06 - 120 -191 kW	**19-169200**	**19-169538**	
B6 Sport	**1.8 TBi, 2.0 JTDM, 2.2 JTS, 2.4 JTDM, 3.2 JTS, 3.2 JTS Q4** 09/06 - 120 -191 kW	**24-128780**	**24-128797**	
B8	**1.8 TBi, 2.0 JTDM, 2.2 JTS, 2.4 JTDM, 3.2 JTS, 3.2 JTS Q4** 09/06 - 120 -191 kW	**24-128803**	**24-128810**	
B12 PK	**3.2 JTS Q4** 09/06 - 191 kW	**46-000040**		ohne Niveauregulierung; siehe Gutachten VA: Tieferlegung lt. GA: 20 mm; Achslast bis: 1300 kg HA: Tieferlegung lt. GA: 20 mm; Achslast bis: 1100 kg
B12 PK	**2.4 JTDM, 3.2 JTS** 04/07 - 147 -191 kW	**46-000095**		ohne Niveauregulierung; siehe Gutachten VA: Tieferlegung lt. GA: 20 mm; Achslast bis: 1300 kg HA: Tieferlegung lt. GA: 20 mm; Achslast bis: 1100 kg
B14	**1.8 TBi, 2.0 JTDM, 2.2 JTS, 2.4 JTDM, 3.2 JTS, 3.2 JTS Q4** 09/06 - 120 -191 kW	**47-139275**		siehe Gutachten VA: Tieferlegung lt. GA: 30-50 mm; Achslast bis: 1300 kg HA: Tieferlegung lt. GA: 30-50 mm; Achslast bis: 1100 kg
B16 PSS10	**1.8 TBi, 2.0 JTDM, 2.2 JTS, 2.4 JTDM, 3.2 JTS, 3.2 JTS Q4** 09/06 - 120 -191 kW	**48-139243**		siehe Gutachten VA: Tieferlegung lt. GA: 30-50 mm; Achslast bis: 1300 kg HA: Tieferlegung lt. GA: 30-50 mm; Achslast bis: 1100 kg
ALPINA				
ALPINA B3 (E30)				
B6 Sport	**2.7** 09/87 - 06/92 150 kW	**34-003350**	**24-020275**	VA: Øa: 51 mm; nur in Verbindung mit 14-244148 HA: Kenngröße: 160/55
B6 Sport	**2.7** 09/87 - 06/92 150 kW	**34-003350**	**24-060653**	VA: Øa: 51 mm; nur in Verbindung mit 14-244148 HA: Kenngröße: 140/60; Baumuster: Komfort

ALPINA			
ALPINA B3 (E30)			
B6 Sport **2.7 AWD** 09/87 - 06/92 150 kW	**34-002513**	**24-020282**	Standardfahrwerk
MS **2.7** 09/87 - 06/92 150 kW	*34-236406*	*24-233637*	Baumuster: Rallye Tarmac VA: Øa: 51 mm; Kenngröße: 280/150; Länge: 597 mm HA: Kenngröße: 260/120; Länge: 533 mm
ALPINA B3 Kombi (E30)			
B6 Sport **2.7** 09/87 - 06/92 150 kW	**34-003350**	**24-020275**	VA: Øa: 51 mm; nur in Verbindung mit 14-244148 HA: Kenngröße: 160/55
B6 Sport **2.7** 09/87 - 06/92 150 kW	**34-003350**	**24-060653**	VA: Øa: 51 mm; nur in Verbindung mit 14-244148 HA: Kenngröße: 140/60
ALPINA B3 Cabriolet (E30)			
B6 Sport **2.7** 09/87 - 06/92 150 kW	**34-003350**	**24-020275**	VA: Øa: 51 mm; nur in Verbindung mit 14-244148 HA: Kenngröße: 160/55
B6 Sport **2.7** 09/87 - 06/92 150 kW	**34-003350**	**24-060653**	VA: Øa: 51 mm; nur in Verbindung mit 14-244148 HA: Kenngröße: 140/60
ALPINA B3 (E36)			
B6 Sport **3.0, 3.2** 04/93 - 04/99 184 -195 kW	**35-044024** (L) **35-044031** (R)	**24-024532**	
ALPINA B3 Kombi (E36)			
B6 Sport **3.0, 3.2** 04/93 - 03/99 184 -195 kW	**35-044024** (L) **35-044031** (R)	**24-024532**	
ALPINA B3 Coupe (E36)			
B6 Sport **3.2** 04/96 - 03/99 195 kW	**35-044024** (L) **35-044031** (R)	**24-024532**	
ALPINA B3 Cabriolet (E36)			
B6 Sport **3.0, 3.2** 04/93 - 03/99 184 -195 kW	**35-044024** (L) **35-044031** (R)	**24-024532**	
ALPINA B3 (E46)			
B6 Sport **3.3, 3.4 S** 05/99 - 01/06 206 -224 kW	**35-115106** (L) **35-115113** (R)	**24-026987** **11-181415** SP	VA: Rebound: 45 mm
B8 **3.3 AWD** 11/01 - 01/05 206 kW	*22-052834* (L) *22-052841* (R)	**24-068666**	VA: Serienfederteller muß benutzt werden
ALPINA B3 Kombi (E46)			
B6 Sport **3.3, 3.4 S** 02/00 - 01/06 206 -224 kW	**35-115106** (L) **35-115113** (R)	**24-026987** **11-181415** SP	VA: Rebound: 45 mm
B8 **3.3 AWD** 11/01 - 01/05 206 kW	*22-052834* (L) *22-052841* (R)	**24-068666**	VA: Serienfederteller muß benutzt werden
ALPINA B3 Coupe (E46)			
B6 Sport **3.3, 3.4 S** 09/99 - 01/06 206 -224 kW	**35-115106** (L) **35-115113** (R)	**24-026987** **11-181415** SP	VA: Rebound: 45 mm

				

ALPINA

ALPINA B3 Cabriolet (E46)

B6 Sport	**3.3, 3.4 S** 10/00 - 206 -224 kW	**35-115106** **35-115113**		**24-026987** **11-181415** SP	VA: Rebound: 45 mm

ALPINA B12 Coupe (E31)

B6 Sport	**5.0, 5.7** 06/90 - 12/96 258 -306 kW	**34-110096**		**24-108096**	ohne elektr. Dämpfkraftregulierung

ALPINA D3 (E90)

B4	**2.0** 12/05 - 04/08 147 kW	**22-135032** **22-135049**		**19-135052**	
B6 Sport	**2.0** 12/05 - 04/08 147 kW	**35-120407** **35-120414**		**24-120425**	
B6 a10	**2.0** 12/05 - 04/08 147 kW	**31-181914** **31-181921**		**26-181936**	
B14	**2.0** 12/05 - 04/08 147 kW	**47-120471**			ohne TÜV-Gutachten VA: Tieferlegung lt. GA: 15-35 mm; Achslast bis: 1020 kg HA: Tieferlegung lt. GA: 15-35 mm; Achslast bis: 1200 kg
B16 PSS10	**2.0** 12/05 - 04/08 147 kW	**48-131636**			ohne TÜV-Gutachten VA: Tieferlegung lt. GA: 15-35 mm; Achslast bis: 1020 kg HA: Tieferlegung lt. GA: 15-35 mm; Achslast bis: 1200 kg
B16 PSS10	**2.0** 12/05 - 04/08 147 kW	**48-195232**			ohne TÜV-Gutachten VA: Tieferlegung lt. GA: 5-25 mm; Achslast bis: 1020 kg HA: Tieferlegung lt. GA: 5-25 mm; Achslast bis: 1200 kg
B16 RC	**2.0** 12/05 - 147 -157 kW	**14-230615** iRC **49-131543**			ohne TÜV-Gutachten VA: Tieferlegung lt. GA: 15-35 mm; Achslast bis: 1020 kg HA: Tieferlegung lt. GA: 15-35 mm; Achslast bis: 1200 kg
MS	**2.0** 12/05 - 04/08 147 kW	*31-633499* *31-633505*		*26-633510*	Baumuster: VLN VA: Dämpfkraft mechanisch verstellbar; höhenverstellbar HA: Dämpfkraft mechanisch verstellbar

ALPINA D3 Kombi (E90)

B4	**2.0** 12/05 - 147 -157 kW	**22-135032** **22-135049**		**19-135052**	
B6 Sport	**2.0** 12/05 - 147 -157 kW	**35-120407** **35-120414**		**24-120425**	
B6 a10	**2.0** 12/05 - 147 -157 kW	**31-181914** **31-181921**		**26-181936**	
B14	**2.0** 12/05 - 147 -157 kW	**47-120471**			ohne TÜV-Gutachten VA: Tieferlegung lt. GA: 15-35 mm; Achslast bis: 1020 kg HA: Tieferlegung lt. GA: 15-35 mm; Achslast bis: 1200 kg
B16 PSS10	**2.0** 12/05 - 147 -157 kW	**48-131636**			ohne TÜV-Gutachten VA: Tieferlegung lt. GA: 15-35 mm; Achslast bis: 1020 kg HA: Tieferlegung lt. GA: 15-35 mm; Achslast bis: 1200 kg
B16 PSS10	**2.0** 12/05 - 147 -157 kW	**48-195232**			ohne TÜV-Gutachten VA: Tieferlegung lt. GA: 5-25 mm; Achslast bis: 1020 kg HA: Tieferlegung lt. GA: 5-25 mm; Achslast bis: 1200 kg
B16 RC	**2.0** 12/05 - 147 -157 kW	**14-230615** iRC **49-131543**			ohne TÜV-Gutachten VA: Tieferlegung lt. GA: 15-35 mm; Achslast bis: 1020 kg HA: Tieferlegung lt. GA: 15-35 mm; Achslast bis: 1200 kg
MS	**2.0** 12/05 - 147 -157 kW	*31-633499* *31-633505*		*26-633510*	Baumuster: VLN VA: Dämpfkraft mechanisch verstellbar; höhenverstellbar HA: Dämpfkraft mechanisch verstellbar

ALPINA D3 Coupe (E90)

B4	**2.0** 08/10 - 157 kW	**22-135032** **22-135049**		**19-135052**	

				
ALPINA				
ALPINA D3 Coupe (E90)				
B6 Sport	**2.0** 08/10 - 157 kW	**35-120407** **35-120414**	**24-120425**	
B6 a10	**2.0** 08/10 - 157 kW	**31-181914** **31-181921**	**26-181936**	
B14	**2.0** 08/10 - 157 kW	**47-120471**		ohne TÜV-Gutachten VA: Tieferlegung lt. GA: 15-35 mm; Achslast bis: 1020 kg HA: Tieferlegung lt. GA: 15-35 mm; Achslast bis: 1200 kg
B16 PSS10	**2.0** 08/10 - 157 kW	**48-131636**		ohne TÜV-Gutachten VA: Tieferlegung lt. GA: 15-35 mm; Achslast bis: 1020 kg HA: Tieferlegung lt. GA: 15-35 mm; Achslast bis: 1200 kg
B16 PSS10	**2.0** 08/10 - 157 kW	**48-195232**		ohne TÜV-Gutachten VA: Tieferlegung lt. GA: 5-25 mm; Achslast bis: 1020 kg HA: Tieferlegung lt. GA: 5-25 mm; Achslast bis: 1200 kg
B16 RC	**2.0** 08/10 - 157 kW	**14-230615** iRC **49-131543**		ohne TÜV-Gutachten VA: Tieferlegung lt. GA: 15-35 mm; Achslast bis: 1020 kg HA: Tieferlegung lt. GA: 15-35 mm; Achslast bis: 1200 kg
MS	**2.0** 08/10 - 157 kW	*31-633499* *31-633505*	*26-633510*	Baumuster: VLN VA: Dämpfkraft mechanisch verstellbar; höhenverstellbar HA: Dämpfkraft mechanisch verstellbar
ARTEGA				
ARTEGA GT				
B4	**3.6** 07/09 - 220 kW	*24-229753*	*24-229760*	VA: höhenverstellbar HA: höhenverstellbar
AUDI				
AUDI A1				
B1	**1.2 TFSI, 1.4 TFSI, 1.6 TDI, 2.0 TDI** 05/10 - 63 -105 kW	**12-116966**	**12-117840**	VA: mit Kugellager HA: ohne Kugellager
B3	**1.2 TFSI, 1.4 TFSI, 1.6 TDI, 2.0 TDI** 05/10 - 63 -136 kW	**36-233588**	**36-233571**	Standardfahrwerk
B4	**1.2 TFSI, 1.4 TFSI, 1.6 TDI, 2.0 TDI** 05/10 - 63 -136 kW	**22-183705**	**19-109572**	
B6 Sport	**1.2 TFSI, 1.4 TFSI, 1.6 TDI, 2.0 TDI** 05/10 - 63 -136 kW	**35-168560**	**24-067898**	
B8	**1.2 TFSI, 1.4 TFSI, 1.6 TDI, 2.0 TDI** 05/10 - 63 -136 kW	**35-168577**	**24-067904**	
B12 PK	**1.2 TFSI, 1.4 TFSI** 05/10 - 63 -136 kW	**46-195197**		siehe Gutachten VA: Tieferlegung lt. GA: 20 mm; Achslast bis: 880 kg HA: Tieferlegung lt. GA: 15 mm; Achslast bis: 800 kg
B12 PK	**1.4 TFSI, 1.6 TDI** 05/10 - 66 -136 kW	**46-195203**		siehe Gutachten VA: Tieferlegung lt. GA: 20 mm; Achslast bis: 930 kg HA: Tieferlegung lt. GA: 15 mm; Achslast bis: 800 kg
B14	**1.2 TFSI, 1.4 TFSI, 1.6 TDI, 2.0 TDI** 05/10 - 63 -136 kW	**47-168091**		siehe Gutachten VA: Tieferlegung lt. GA: 30-45 mm; Achslast bis: 950 kg HA: Tieferlegung lt. GA: 30-45 mm; Achslast bis: 775 kg
B16 PSS9	**1.2 TFSI, 1.4 TFSI, 1.6 TDI, 2.0 TDI** 05/10 - 63 -136 kW	**48-168229**		siehe Gutachten VA: Tieferlegung lt. GA: 30-45 mm; Achslast bis: 950 kg HA: Tieferlegung lt. GA: 30-45 mm; Achslast bis: 775 kg
AUDI A1 Sportback (8XA)				
B1	**1.2 TFSI, 1.4 TFSI, 1.6 TDI, 2.0 TDI** 09/11 - 63 -105 kW	**12-116966**	**12-117840**	VA: mit Kugellager HA: ohne Kugellager

				
AUDI				
AUDI A1 Sportback (8XA)				
B3	**1.2 TFSI** 01/12 - 63 kW	**36-233588**		Standardfahrwerk
B4	**1.2 TFSI, 1.4 TFSI, 1.6 TDI, 2.0 TDI** 09/11 - 63 -136 kW	**22-183705**	**19-109572**	
B6 Sport	**1.2 TFSI, 1.4 TFSI, 1.6 TDI, 2.0 TDI** 09/11 - 63 -136 kW	**35-168560**	**24-067898**	
B8	**1.2 TFSI, 1.4 TFSI, 1.6 TDI, 2.0 TDI** 09/11 - 63 -136 kW	**35-168577**	**24-067904**	
B12 PK	**1.2 TFSI, 1.4 TFSI** 11/11 - 63 -136 kW	**46-195197**		siehe Gutachten VA: Tieferlegung lt. GA: 20 mm; Achslast bis: 880 kg HA: Tieferlegung lt. GA: 15 mm; Achslast bis: 800 kg
B12 PK	**1.4 TFSI, 1.6 TDI** 11/11 - 66 -136 kW	**46-195203**		siehe Gutachten VA: Tieferlegung lt. GA: 20 mm; Achslast bis: 930 kg HA: Tieferlegung lt. GA: 15 mm; Achslast bis: 800 kg
B14	**1.2 TFSI, 1.4 TFSI, 1.6 TDI, 2.0 TDI** 09/11 - 63 -136 kW	**47-168091**		ohne TÜV-Gutachten VA: Tieferlegung lt. GA: 30-45 mm; Achslast bis: 950 kg HA: Tieferlegung lt. GA: 30-45 mm; Achslast bis: 775 kg
B16 PSS9	**1.2 TFSI, 1.4 TFSI, 1.6 TDI, 2.0 TDI** 09/11 - 63 -136 kW	**48-168229**		ohne TÜV-Gutachten VA: Tieferlegung lt. GA: 30-45 mm; Achslast bis: 950 kg HA: Tieferlegung lt. GA: 30-45 mm; Achslast bis: 775 kg
AUDI A2 (8Z0)				
B1	**1.2 TDI, 1.4, 1.4 TDI, 1.6 FSI** 02/00 - 08/05 45 -81 kW	**12-225323**	**12-117840**	VA: mit Kugellager HA: ohne Kugellager
B3	**1.4** 02/00 - 08/05 55 kW	**37-147662**	**36-147700**	Standardfahrwerk; mit AC
B3	**1.4** 02/00 - 08/05 55 kW	**37-147679**	**36-147717**	Standardfahrwerk; Verstärkte Ausführung .
B3	**1.2 TDI** 03/01 - 08/05 45 kW	**37-147686**	**36-147694**	Standardfahrwerk
B3	**1.2 TDI** 03/01 - 08/05 45 kW	**37-147662**	**36-147700**	Standardfahrwerk; Verstärkte Ausführung .
B3	**1.4 TDI, 1.6 FSI** 02/00 - 08/05 55 -81 kW	**37-147679**	**36-147717**	Standardfahrwerk
B4	**1.4, 1.4 TDI, 1.6 FSI** 02/00 - 08/05 55 -81 kW	**22-105813** **11-101321** SP	**19-106120** **i.V.** SP	Standardfahrwerk
B6 Sport	**1.4, 1.4 TDI, 1.6 FSI** 02/00 - 08/05 55 -81 kW	**35-052173**	**24-067898**	
B8	**1.4, 1.4 TDI, 1.6 FSI** 02/00 - 08/05 55 -81 kW	**35-052180**	**24-067904**	
AUDI A3 (8L1)				
B1	**1.6, 1.8, 1.8 T, 1.8 T quattro, 1.9 TDI, 1.9 TDI quattro** 09/96 - 05/03 66 -132 kW	**12-116966**	**12-117079**	VA: mit Kugellager HA: ohne Kugellager; Material: Gummi/Metall; Material: Aluminium
B3	**1.6** 09/96 - 05/03 74 -75 kW	**37-131333**	**36-131044**	Standardfahrwerk
B3	**1.8, 1.8 T** 09/96 - 05/03 92 -132 kW	**37-131197**	**36-131044**	Standardfahrwerk
B3	**1.8 T quattro, 1.9 TDI quattro** 12/96 - 05/03 96 -132 kW		**38-241536**	Standardfahrwerk

AUDI

AUDI A3 (8L1)

B3	**S3 quattro** 03/99 - 05/03 154 -165 kW		*36-196043*	Standardfahrwerk
B3	**1.9 TDI** 09/96 - 05/03 66 -96 kW	i.V.	**36-131044**	
B4	**1.6, 1.8, 1.8 T, 1.9 TDI** 09/96 - 05/03 66 -132 kW	**22-045744** **11-103455** SP	**19-029160** **11-115755** SP	Standardfahrwerk
B4	**1.6, 1.8, 1.8 T, 1.9 TDI** 09/96 - 05/03 66 -132 kW	**22-045751** **11-103455** SP	**19-029177** **11-115755** SP	Sportfahrwerk
B4	**1.6, 1.8, 1.8 T, 1.9 TDI** 09/96 - 05/03 66 -132 kW	**22-045744** **11-103455** SP	**19-140032** **11-115755** SP	Schlechtwegeausführung
B4	**1.8 T quattro, 1.9 TDI quattro** 12/96 - 05/03 96 -132 kW	**22-145550**	**19-145570**	Standardfahrwerk
B4	**1.8 T quattro, 1.9 TDI quattro** 12/96 - 05/03 96 -132 kW	i.V.	**19-226651**	Sportfahrwerk
B6 Sport	**1.6, 1.8, 1.8 T, 1.9 TDI** 09/96 - 05/03 66 -132 kW	**35-044079**	**24-025430** **11-115755** SP	VA: Einrohr Upside Down
B6 Sport	**1.8 T quattro, 1.9 TDI quattro, S3 quattro** 12/96 - 05/03 96 -165 kW	**35-046370**	**24-060349**	
B8	**1.6, 1.8, 1.8 T, 1.9 TDI** 09/96 - 05/03 66 -132 kW	**35-044086**	**24-025447** **11-115755** SP	VA: Einrohr Upside Down
B8	**1.6, 1.8, 1.8 T, 1.9 TDI** 09/96 - 05/03 66 -132 kW	**11-103455** SP	**24-025447** **11-115755** SP	VA: Zweirohrsystem
B8	**1.8 T quattro, 1.9 TDI quattro, S3 quattro** 12/96 - 05/03 96 -165 kW	**35-046387**	**24-060356**	VA: Einrohr Upside Down
B10	**1.6, 1.8, 1.8 T, 1.9 TDI** 09/96 - 05/03 66 -132 kW	*46-111890*		siehe Gutachten VA: Tieferlegung lt. GA: 50 mm; Achslast bis: 980 kg HA: Tieferlegung lt. GA: 40 mm; Achslast bis: 1070 kg
B10	**1.6, 1.8, 1.8 T, 1.9 TDI** 09/96 - 05/03 66 -132 kW	*46-111906*		siehe Gutachten VA: Tieferlegung lt. GA: 50 mm; Achslast ab: 981 kg HA: Tieferlegung lt. GA: 40 mm; Achslast bis: 1070 kg
B12 PK	**1.6, 1.8, 1.8 T** 09/96 - 05/03 74 -132 kW	**46-180148**		siehe Gutachten; Schaltgetriebe VA: Tieferlegung lt. GA: 30 mm; Achslast bis: 990 kg HA: ohne Niveauregulierung; Tieferlegung lt. GA: 25 mm; Achslast bis: 930 kg
B12 PK	**1.8 T, 1.9 TDI** 09/96 - 05/03 66 -132 kW	**46-180162**		siehe Gutachten; Automatik VA: Tieferlegung lt. GA: 30 mm; Achslast bis: 1020 kg HA: ohne Niveauregulierung; Tieferlegung lt. GA: 30 mm; Achslast bis: 930 kg
B12 PK	**1.8 T quattro, 1.9 TDI quattro** 12/96 - 05/03 96 -132 kW	**46-180179**		siehe Gutachten VA: Tieferlegung lt. GA: 30 mm; Achslast bis: 1050 kg HA: ohne Niveauregulierung; Tieferlegung lt. GA: 25 mm; Achslast bis: 1120 kg
B12 PK	**S3 quattro** 03/99 - 05/03 154 -165 kW	**46-180186**		siehe Gutachten VA: Tieferlegung lt. GA: 25 mm; Achslast bis: 1050 kg HA: ohne Niveauregulierung; Tieferlegung lt. GA: 20 mm; Achslast bis: 1120 kg
B12 PK	**1.9 TDI** 09/96 - 05/03 66 -96 kW	**46-180155**		siehe Gutachten; Schaltgetriebe VA: Tieferlegung lt. GA: 30 mm; Achslast bis: 990 kg HA: ohne Niveauregulierung; Tieferlegung lt. GA: 25 mm; Achslast bis: 930 kg
B12 SL	**1.6, 1.8, 1.8 T, 1.9 TDI** 09/96 - 05/03 66 -132 kW	**46-180216**		siehe Gutachten VA: Tieferlegung lt. GA: 45-50 mm; Achslast bis: 950 kg HA: ohne Niveauregulierung; Tieferlegung lt. GA: 35-40 mm; Achslast bis: 1000 kg
B12 SL	**1.8, 1.8 T, 1.9 TDI** 09/96 - 05/03 66 -132 kW	**46-180223**		siehe Gutachten VA: Tieferlegung lt. GA: 45-50 mm; Achslast bis: 1000 kg HA: ohne Niveauregulierung; Tieferlegung lt. GA: 35-40 mm; Achslast bis: 1000 kg

				
AUDI				
AUDI A3 (8L1)				
B14	**1.6, 1.8, 1.8 T, 1.9 TDI** 09/96 - 05/03 66 -132 kW	**47-124851**		Für einige Rad/Reifenkomb. sind Distanzscheiben erforderlich; siehe Gutachten VA: Tieferlegung lt. GA: 25-45 mm; Achslast bis: 1060 kg HA: Tieferlegung lt. GA: 20-40 mm; Achslast bis: 1010 kg
B14	**1.8 T quattro, 1.9 TDI quattro, S3 quattro** 12/96 - 05/03 96 -165 kW	**47-080416**		Für einige Rad/Reifenkomb. sind Distanzscheiben erforderlich; siehe Gutachten VA: Tieferlegung lt. GA: 30-50 mm; Achslast bis: 1110 kg HA: Tieferlegung lt. GA: 30-50 mm; Achslast bis: 1080 kg
B16 PSS9	**1.6, 1.8, 1.8 T, 1.9 TDI** 09/96 - 05/03 66 -132 kW	**48-080651**		Für einige Rad/Reifenkomb. sind Distanzscheiben erforderlich; siehe Gutachten VA: Tieferlegung lt. GA: 25-45 mm; Achslast bis: 1060 kg HA: Tieferlegung lt. GA: 20-40 mm; Achslast bis: 1010 kg
B16 PSS9	**1.8 T quattro, 1.9 TDI quattro, S3 quattro** 12/96 - 05/03 96 -165 kW	**48-080422**		Für einige Rad/Reifenkomb. sind Distanzscheiben erforderlich; siehe Gutachten VA: Tieferlegung lt. GA: 30-50 mm; Achslast bis: 1110 kg HA: Tieferlegung lt. GA: 30-50 mm; Achslast bis: 1080 kg
AUDI A3 (8P1)				
B1	**1.2 TSI, 1.4 TFSI, 1.6, 1.6 FSI, 1.6 TDI, 1.8 T, 1.8 TFSI, 1.8 TFSI quattro, 1.9 TDI, 2.0, 2.0 FSI, 2.0 TDI, 2.0 TDI 16V, 2.0 TDI 16V quattro, 2.0 TDI quattro, 2.0 TFSI, 2.0 TFSI quattro, 3.2 V6 quattro, S3 quattro** 11/06 - 08/12 66 -195 kW	**12-224074**	**12-224081**	VA: mit Kugellager HA: ohne Kugellager
B3	**1.4 TFSI** 09/07 - 08/12 92 kW	**37-133030**	**36-147786**	Standardfahrwerk
B3	**1.6, 1.6 FSI** 05/03 - 08/12 75 -85 kW	**37-133030**	**36-147762**	Standardfahrwerk
B3	**1.6, 1.6 FSI** 05/03 - 08/12 75 -85 kW	**37-147747**	**36-147786**	Standardfahrwerk; Verstärkte Ausführung .
B3	**1.6, 1.6 FSI, 1.8 TFSI, 2.0 FSI** 05/03 - 08/12 75 -118 kW	**i.V.**	**36-241101**	Sportfahrwerk; nicht: S-Line
B3	**1.8 TFSI** 11/06 - 08/12 118 kW	**36-199624**		Sportfahrwerk
B3	**2.0 TFSI** 09/04 - 08/12 147 kW	**36-241507**	**36-147762**	Standardfahrwerk
B3	**2.0 TFSI** 09/04 - 08/12 147 kW	**36-241491**	**36-241101**	Sportfahrwerk; nicht: S-Line
B3	**2.0 TFSI quattro** 09/04 - 08/12 147 kW	**37-147754**	**36-147786**	Standardfahrwerk; Verstärkte Ausführung .
B3	**1.6 TDI** 05/09 - 08/12 66 -77 kW	**37-147747**	**36-147762**	Standardfahrwerk
B3	**1.6 TDI** 05/09 - 08/12 66 -77 kW	**37-147730**	**36-147786**	Standardfahrwerk; Verstärkte Ausführung .
B3	**1.9 TDI, 2.0 FSI** 05/03 - 05/10 77 -110 kW	**37-147747**	**36-147762**	Standardfahrwerk
B3	**1.9 TDI, 2.0 FSI** 05/03 - 05/10 77 -110 kW	**37-147730**	**36-147786**	Standardfahrwerk; Verstärkte Ausführung .
B3	**2.0 TDI, 2.0 TFSI quattro** 05/03 - 08/12 100 -147 kW	**37-147730**	**36-147786**	Standardfahrwerk
B3	**2.0 TDI** 05/03 - 08/12 100 -125 kW	**37-147754**	**36-147793**	Standardfahrwerk; Verstärkte Ausführung .
B3	**2.0 TDI, 2.0 TDI 16V** 05/03 - 08/12 100 -125 kW	**36-241514**	**36-241101**	Sportfahrwerk; nicht: S-Line

				
AUDI				
AUDI A3 (8P1)				
B3	**2.0 TDI quattro** 05/03 - 08/12 100 -125 kW	**37-147754**	**36-147786**	Standardfahrwerk
B3	**2.0 TDI quattro** 05/03 - 08/12 100 -125 kW		**36-147793**	Standardfahrwerk; Verstärkte Ausführung .
B3	**2.0 TDI 16V** 05/03 - 08/12 103 kW	**37-147730**	**36-147786**	Standardfahrwerk
B3	**2.0 TDI 16V** 05/03 - 08/12 103 kW	**37-147754**	**36-147793**	Standardfahrwerk; Verstärkte Ausführung .
B3	**2.0 TDI 16V quattro** 08/04 - 08/12 103 kW	**37-147754**	**36-147786**	Standardfahrwerk
B3	**2.0 TDI 16V quattro** 08/04 - 08/12 103 kW		**36-147793**	Standardfahrwerk; Verstärkte Ausführung .
B4	**1.2 TSI, 1.4 TFSI, 1.6, 1.6 FSI, 1.6 TDI, 1.8 T, 1.8 TFSI, 1.8 TFSI quattro, 1.9 TDI, 2.0, 2.0 FSI, 2.0 TDI, 2.0 TDI 16V, 2.0 TDI 16V quattro, 2.0 TDI quattro, 2.0 TFSI, 2.0 TFSI quattro** 09/04 - 08/12 66 -147 kW	**22-131607**	**19-127439**	Standardfahrwerk; ohne elektr. Dämpfkraftregulierung; Baumuster: G02 VA: Øa: 50 mm
B4	**1.2 TSI, 1.4 TFSI, 1.6, 1.6 FSI, 1.6 TDI, 1.8 T, 1.8 TFSI, 1.8 TFSI quattro, 1.9 TDI, 2.0, 2.0 FSI, 2.0 TDI, 2.0 TDI 16V, 2.0 TDI 16V quattro, 2.0 TDI quattro, 2.0 TFSI, 2.0 TFSI quattro, 3.2 V6 quattro** 07/03 - 08/12 66 -184 kW	**22-131614**	**19-127439**	Standardfahrwerk; ohne elektr. Dämpfkraftregulierung; Baumuster: G07, G08 VA: Øa: 55 mm
B4	**1.2 TSI, 1.4 TFSI, 1.6, 1.6 FSI, 1.6 TDI, 1.8 T, 1.8 TFSI, 1.8 TFSI quattro, 1.9 TDI, 2.0, 2.0 FSI, 2.0 TDI, 2.0 TDI 16V, 2.0 TDI 16V quattro, 2.0 TDI quattro, 2.0 TFSI, 2.0 TFSI quattro** 09/04 - 08/12 66 -147 kW	**22-139184**	**19-127439**	Sportfahrwerk; ohne elektr. Dämpfkraftregulierung; Baumuster: G02 VA: Øa: 50 mm
B4	**1.2 TSI, 1.4 TFSI, 1.6, 1.6 FSI, 1.6 TDI, 1.8 T, 1.8 TFSI, 1.8 TFSI quattro, 1.9 TDI, 2.0, 2.0 FSI, 2.0 TDI, 2.0 TDI 16V, 2.0 TDI 16V quattro, 2.0 TDI quattro, 2.0 TFSI, 2.0 TFSI quattro, 3.2 V6 quattro** 07/03 - 08/12 66 -184 kW	**22-139191**	**19-127439**	Sportfahrwerk; ohne elektr. Dämpfkraftregulierung; Baumuster: G07, G08 VA: Øa: 55 mm
B6 Sport	**1.2 TSI, 1.4 TFSI, 1.6, 1.6 FSI, 1.6 TDI, 1.8 T, 1.8 TFSI, 1.8 TFSI quattro, 1.9 TDI, 2.0, 2.0 FSI, 2.0 TDI, 2.0 TDI 16V, 2.0 TDI 16V quattro, 2.0 TDI quattro, 2.0 TFSI, 2.0 TFSI quattro** 09/04 - 08/12 66 -147 kW	**35-113751**	**24-172936**	Standardfahrwerk; ohne elektr. Dämpfkraftregulierung; Baumuster: G02 VA: Øa: 50 mm
B6 Sport	**1.2 TSI, 1.4 TFSI, 1.6, 1.6 FSI, 1.6 TDI, 1.8 T, 1.8 TFSI, 1.8 TFSI quattro, 1.9 TDI, 2.0, 2.0 FSI, 2.0 TDI, 2.0 TDI 16V, 2.0 TDI 16V quattro, 2.0 TDI quattro, 2.0 TFSI, 2.0 TFSI quattro, 3.2 V6 quattro** 07/03 - 08/12 66 -184 kW	**35-108177**	**24-172936**	Standardfahrwerk; ohne elektr. Dämpfkraftregulierung; Baumuster: G07 , G08 VA: Øa: 55 mm
B8	**1.2 TSI, 1.4 TFSI, 1.6, 1.6 FSI, 1.6 TDI, 1.8 T, 1.8 TFSI, 1.8 TFSI quattro, 1.9 TDI, 2.0, 2.0 FSI, 2.0 TDI, 2.0 TDI 16V, 2.0 TDI 16V quattro, 2.0 TDI quattro, 2.0 TFSI, 2.0 TFSI quattro** 09/04 - 08/12 66 -147 kW	**35-113768**	**24-178006**	Standardfahrwerk; Sportfahrwerk; ohne elektr. Dämpfkraftregulierung; Baumuster: G02 VA: Øa: 50 mm

AUDI

AUDI A3 (8P1)

B8	**1.2 TSI, 1.4 TFSI, 1.6, 1.6 FSI, 1.6 TDI, 1.8 T, 1.8 TFSI, 1.8 TFSI quattro, 1.9 TDI, 2.0, 2.0 FSI, 2.0 TDI, 2.0 TDI 16V, 2.0 TDI 16V quattro, 2.0 TDI quattro, 2.0 TFSI, 2.0 TFSI quattro, 3.2 V6 quattro** 07/03 - 08/12 66 -184 kW	**35-108191**	**24-178006**	Sportfahrwerk; ohne elektr. Dämpfkraftregulierung; Baumuster: G07, G08 VA: Øa: 55 mm
B12 PK	**1.2 TSI, 1.4 TFSI, 1.6 TDI, 1.8 T, 1.8 TFSI, 1.9 TDI, 2.0, 2.0 FSI, 2.0 TFSI** 09/04 - 08/12 66 -147 kW	**46-183095**		Außendurchmesser Federbein vorn 50 mm; ohne elektr. Dämpfkraftregulierung; Baumuster: G02; siehe Gutachten; mit ABE VA: Tieferlegung lt. GA: 30 mm; Achslast bis: 1065 kg HA: Tieferlegung lt. GA: 30 mm; Achslast bis: 1005 kg
B12 PK	**1.2 TSI, 1.4 TFSI, 1.6 TDI, 1.8 T, 1.8 TFSI, 1.9 TDI, 2.0, 2.0 FSI, 2.0 TFSI** 09/04 - 08/12 66 -147 kW	**46-194541**		Außendurchmesser Federbein vorn 55 mm; ohne elektr. Dämpfkraftregulierung; Baumuster: G07,G08; siehe Gutachten; mit ABE VA: Tieferlegung lt. GA: 30 mm; Achslast bis: 1065 kg HA: Tieferlegung lt. GA: 30 mm; Achslast bis: 1005 kg
B12 PK	**1.6, 1.6 FSI** 05/03 - 08/12 75 -85 kW	**46-183088**		DCC muss fachgerecht stillgelegt werden; Außendurchmesser Federbein vorn 50 mm; Baumuster: G02; siehe Gutachten; Schaltgetriebe VA: Tieferlegung lt. GA: 30 mm; Achslast bis: 980 kg HA: Tieferlegung lt. GA: 30 mm; Achslast bis: 1005 kg
B12 PK	**1.6, 1.6 FSI** 05/03 - 08/12 75 -85 kW	**46-183095**		DCC muss fachgerecht stillgelegt werden; Außendurchmesser Federbein vorn 50 mm; Baumuster: G02; siehe Gutachten; Automatik VA: Tieferlegung lt. GA: 30 mm; Achslast bis: 1065 kg HA: Tieferlegung lt. GA: 30 mm; Achslast bis: 1005 kg
B12 PK	**1.6, 1.6 FSI** 05/03 - 08/12 75 -85 kW	**46-194534**		DCC muss fachgerecht stillgelegt werden; Außendurchmesser Federbein vorn 55 mm; Baumuster: G07, G08; siehe Gutachten; Schaltgetriebe VA: Tieferlegung lt. GA: 30 mm; Achslast bis: 980 kg HA: Tieferlegung lt. GA: 30 mm; Achslast bis: 1005 kg
B12 PK	**1.6, 1.6 FSI** 05/03 - 08/12 75 -85 kW	**46-194541**		DCC muss fachgerecht stillgelegt werden; Außendurchmesser Federbein vorn 55 mm; Baumuster: G07,G08; siehe Gutachten; Automatik VA: Tieferlegung lt. GA: 30 mm; Achslast bis: 1065 kg HA: Tieferlegung lt. GA: 30 mm; Achslast bis: 1005 kg
B12 PK	**1.8 TFSI quattro, 2.0 TDI 16V quattro, 2.0 TDI quattro, 2.0 TFSI quattro** 09/04 - 08/12 100 -147 kW	**46-183125**		Außendurchmesser Federbein vorn 50 mm; ohne elektr. Dämpfkraftregulierung; Baumuster: G02; siehe Gutachten; mit ABE VA: Tieferlegung lt. GA: 30 mm; Achslast bis: 1155 kg HA: Tieferlegung lt. GA: 30 mm; Achslast bis: 1125 kg
B12 PK	**1.8 TFSI quattro, 2.0 TDI 16V quattro, 2.0 TDI quattro, 2.0 TFSI quattro** 09/04 - 08/12 100 -147 kW	**46-194565**		Außendurchmesser Federbein vorn 55 mm; ohne elektr. Dämpfkraftregulierung; Baumuster: G07, G08; siehe Gutachten; mit ABE VA: Tieferlegung lt. GA: 30 mm; Achslast bis: 1155 kg HA: Tieferlegung lt. GA: 30 mm; Achslast bis: 1125 kg
B12 PK	**3.2 V6 quattro** 07/03 - 05/09 184 kW	**46-183118**		Außendurchmesser Federbein vorn 55 mm; ohne elektr. Dämpfkraftregulierung; Baumuster: G07, G08; siehe Gutachten; mit ABE VA: Tieferlegung lt. GA: 30 mm; Achslast bis: 1155 kg HA: Tieferlegung lt. GA: 30 mm; Achslast bis: 1125 kg
B12 PK	**1.6 TDI, 1.8 T, 1.8 TFSI, 1.9 TDI, 2.0, 2.0 FSI, 2.0 TDI, 2.0 TFSI** 09/04 - 08/12 66 -147 kW	**46-183101**		Außendurchmesser Federbein vorn 50 mm; ohne elektr. Dämpfkraftregulierung; Baumuster: G02; siehe Gutachten; mit ABE VA: Tieferlegung lt. GA: 30 mm; Achslast bis: 1155 kg HA: Tieferlegung lt. GA: 30 mm; Achslast bis: 1005 kg
B12 PK	**1.6 TDI, 1.8 T, 1.8 TFSI, 1.9 TDI, 2.0, 2.0 FSI, 2.0 TDI, 2.0 TFSI** 09/04 - 08/12 66 -147 kW	**46-194558**		Außendurchmesser Federbein vorn 55 mm; ohne elektr. Dämpfkraftregulierung; Baumuster: G07, G08; siehe Gutachten; mit ABE VA: Tieferlegung lt. GA: 30 mm; Achslast bis: 1155 kg HA: Tieferlegung lt. GA: 30 mm; Achslast bis: 1005 kg
B12 SL	**1.2 TSI, 1.4 TFSI, 1.6, 1.6 FSI, 1.6 TDI, 1.9 TDI, 2.0, 2.0 FSI** 05/03 - 08/12 66 -120 kW	**46-183408**		DCC muss fachgerecht stillgelegt werden; Außendurchmesser Federbein vorn 50 mm; Baumuster: G02; siehe Gutachten; mit ABE VA: Tieferlegung lt. GA: 45-50 mm; Achslast bis: 1040 kg HA: Tieferlegung lt. GA: 35-40 mm; Achslast bis: 1010 kg
B12 SL	**1.2 TSI, 1.4 TFSI, 1.6, 1.6 FSI, 1.9 TDI, 2.0, 2.0 FSI** 05/03 - 08/12 75 -120 kW	**46-194657**		DCC muss fachgerecht stillgelegt werden; Außendurchmesser Federbein vorn 55 mm; Baumuster: G07, G08; siehe Gutachten; mit ABE VA: Tieferlegung lt. GA: 45-50 mm; Achslast bis: 1040 kg HA: Tieferlegung lt. GA: 35-40 mm; Achslast bis: 1010 kg

AUDI

AUDI A3 (8P1)

B12 SL	**1.8 T, 1.8 TFSI, 1.9 TDI, 2.0, 2.0 FSI, 2.0 TDI, 2.0 TDI 16V, 2.0 TFSI** 09/04 - 08/12 77 -147 kW	**46-194664**	Außendurchmesser Federbein vorn 55 mm; ohne elektr. Dämpfkraftregulierung; Baumuster: G07, G08; siehe Gutachten; mit ABE VA: Tieferlegung lt. GA: 45-50 mm; Achslast bis: 1130 kg HA: Tieferlegung lt. GA: 35-40 mm; Achslast bis: 1010 kg
B12 SL	**1.6 TDI, 1.8 T, 1.8 TFSI, 1.9 TDI, 2.0, 2.0 FSI, 2.0 TDI, 2.0 TDI 16V, 2.0 TFSI** 09/04 - 08/12 66 -147 kW	**46-183422**	Außendurchmesser Federbein vorn 50 mm; ohne elektr. Dämpfkraftregulierung; Baumuster: G02; siehe Gutachten; mit ABE VA: Tieferlegung lt. GA: 45-50 mm; Achslast bis: 1130 kg HA: Tieferlegung lt. GA: 35-40 mm; Achslast bis: 1010 kg
B14	**1.2 TSI, 1.4 TFSI, 1.6, 1.6 FSI, 1.6 TDI, 1.8 T, 1.8 TFSI, 1.8 TFSI quattro, 1.9 TDI, 2.0, 2.0 FSI, 2.0 TDI, 2.0 TDI 16V, 2.0 TDI 16V quattro, 2.0 TDI quattro, 2.0 TFSI, 2.0 TFSI quattro** 09/04 - 08/12 66 -147 kW	**47-128347**	Øa: 50 mm; DCC muss fachgerecht stillgelegt werden; Für einige Rad/Reifenkomb. sind Distanzscheiben erforderlich; siehe Gutachten VA: Baumuster: G02; Tieferlegung lt. GA: 30-50 mm; Achslast bis: 1200 kg HA: Tieferlegung lt. GA: 30-50 mm; Achslast bis: 1100 kg
B14	**1.2 TSI, 1.4 TFSI, 1.6, 1.6 FSI, 1.6 TDI, 1.8 T, 1.8 TFSI, 1.8 TFSI quattro, 1.9 TDI, 2.0, 2.0 FSI, 2.0 TDI, 2.0 TDI 16V, 2.0 TDI 16V quattro, 2.0 TDI quattro, 2.0 TFSI, 2.0 TFSI quattro, 3.2 V6 quattro** 07/03 - 08/12 66 -184 kW	**47-127708**	Øa: 55 mm; DCC muss fachgerecht stillgelegt werden; Für einige Rad/Reifenkomb. sind Distanzscheiben erforderlich; Baumuster: G07, G08; siehe Gutachten VA: Tieferlegung lt. GA: 30-50 mm; Achslast bis: 1200 kg HA: Tieferlegung lt. GA: 30-50 mm; Achslast bis: 1100 kg
B14	**S3 quattro** 11/06 - 08/12 188 -195 kW	**47-127708**	Øa: 55 mm; ohne elektr. Dämpfkraftregulierung; siehe Gutachten VA: Tieferlegung lt. GA: 20-30 mm; Achslast bis: 1210 kg HA: Tieferlegung lt. GA: 10-30 mm; Achslast bis: 1100 kg
B16 PSS10	**1.2 TSI, 1.4 TFSI, 1.6, 1.6 FSI, 1.6 TDI, 1.8 T, 1.8 TFSI, 1.8 TFSI quattro, 1.9 TDI, 2.0, 2.0 FSI, 2.0 TDI, 2.0 TDI 16V, 2.0 TDI 16V quattro, 2.0 TDI quattro, 2.0 TFSI, 2.0 TFSI quattro** 09/04 - 08/12 66 -147 kW	**48-135238**	DCC muss fachgerecht stillgelegt werden; Außendurchmesser Federbein vorn 50 mm; siehe Gutachten VA: Baumuster: G02; Tieferlegung lt. GA: 30-50 mm; Achslast bis: 1210 kg; Øa: 50 mm HA: Tieferlegung lt. GA: 30-50 mm; Achslast bis: 1100 kg
B16 PSS10	**1.2 TSI, 1.4 TFSI, 1.6, 1.6 FSI, 1.6 TDI, 1.8 T, 1.8 TFSI, 1.8 TFSI quattro, 1.9 TDI, 2.0, 2.0 FSI, 2.0 TDI, 2.0 TDI 16V, 2.0 TDI 16V quattro, 2.0 TDI quattro, 2.0 TFSI, 2.0 TFSI quattro, 3.2 V6 quattro** 07/03 - 08/12 66 -184 kW	**48-135245**	Øa: 55 mm; DCC muss fachgerecht stillgelegt werden; siehe Gutachten VA: Baumuster: G07,G08; Tieferlegung lt. GA: 30-50 mm; Achslast bis: 1210 kg; Øa: 55 mm HA: Tieferlegung lt. GA: 30-50 mm; Achslast bis: 1100 kg
B16 PSS10	**S3 quattro** 11/06 - 08/12 188 -195 kW	**48-135245**	Øa: 55 mm; ohne elektr. Dämpfkraftregulierung; siehe Gutachten VA: Tieferlegung lt. GA: 20-30 mm; Achslast bis: 1210 kg HA: Tieferlegung lt. GA: 10-30 mm; Achslast bis: 1100 kg
B16 RC	**1.2 TSI, 1.4 TFSI, 1.6, 1.6 FSI, 1.6 TDI, 1.8 T, 1.8 TFSI, 1.8 TFSI quattro, 1.9 TDI, 2.0, 2.0 FSI, 2.0 TDI, 2.0 TDI 16V, 2.0 TDI 16V quattro, 2.0 TDI quattro, 2.0 TFSI, 2.0 TFSI quattro, 3.2 V6 quattro** 07/03 - 08/12 66 -184 kW	**14-230615** iRC **49-196849**	Øa: 55 mm; DCC muss fachgerecht stillgelegt werden; Baumuster: G07, G08, G09, G11; siehe Gutachten VA: Tieferlegung lt. GA: 20-40 mm; Achslast bis: 1140 kg HA: Tieferlegung lt. GA: 20-40 mm; Achslast bis: 1040 kg
B16 RC	**S3 quattro** 02/07 - 08/12 188 kW	**14-230615** iRC **49-196849**	Øa: 55 mm; DCC muss fachgerecht stillgelegt werden; Baumuster: G07, G08, G09, G11; siehe Gutachten VA: Tieferlegung lt. GA: 10-20 mm; Achslast bis: 1140 kg HA: Tieferlegung lt. GA: 10-30 mm; Achslast bis: 1040 kg
B16 RC	**S3 quattro** 11/06 - 08/12 195 kW	**14-230615** iRC **49-196849**	Øa: 55 mm; DCC muss fachgerecht stillgelegt werden; Baumuster: G07, G08, G09, G11; siehe Gutachten VA: Tieferlegung lt. GA: 20-30 mm; Achslast bis: 1140 kg HA: Tieferlegung lt. GA: 10-30 mm; Achslast bis: 1040 kg
B16 BCS	**2.0 TDI, 2.0 TDI quattro, 2.0 TFSI, 2.0 TFSI quattro, 3.2 V6 quattro, S3 quattro** 07/03 - 08/12 125 -195 kW	**48-215909**	Øa: 55 mm; siehe Gutachten VA: Tieferlegung lt. GA: 10-20 mm; Achslast bis: 1210 kg HA: Tieferlegung lt. GA: 10-30 mm; Achslast bis: 1110 kg

AUDI

AUDI A3 Sportback (8PA)

B1	**1.2 TSI, 1.4 TFSI, 1.6, 1.6 FSI, 1.6 TDI, 1.8 TFSI, 1.8 TFSI quattro, 1.9 TDI, 2.0, 2.0 FSI, 2.0 TDI, 2.0 TDI 16V, 2.0 TDI 16V quattro, 2.0 TDI quattro, 2.0 TFSI, 2.0 TFSI quattro** 09/04 - 66 -147 kW	**12-224074**	**12-226535** ⓣ	VA: mit Kugellager HA: ohne Kugellager; für PR-Nr.: AU6/UA7
B3	**1.4 TFSI, 1.8 TFSI** 11/06 - 92 -118 kW	**37-133030**	*36-147779*	Standardfahrwerk
B3	**1.4 TFSI, 1.8 TFSI** 11/06 - 92 -118 kW	**37-147747**	**36-147786**	Standardfahrwerk; Verstärkte Ausführung .
B3	**1.6, 1.6 FSI** 09/04 - 75 -85 kW	**37-133030**	**36-241095**	Standardfahrwerk
B3	**1.6, 1.6 FSI** 09/04 - 75 -85 kW	**37-147747**	**36-147786**	Standardfahrwerk; Verstärkte Ausführung .
B3	**1.6, 1.6 FSI** 09/04 - 75 -85 kW	**i.V.**	**36-241118**	Sportfahrwerk; nicht: S-Line
B3	**1.8 TFSI** 11/06 - 118 kW	**36-199624**	**36-241118**	Sportfahrwerk; nicht: S-Line
B3	**1.8 TFSI quattro, 2.0 TDI 16V** 09/04 - 103 -118 kW	**37-147754**		Standardfahrwerk; Verstärkte Ausführung .
B3	**1.8 TFSI quattro, 2.0 TDI 16V** 09/04 - 103 -118 kW	**37-147730**	**36-147793**	Standardfahrwerk
B3	**2.0 FSI** 09/04 - 110 kW	**37-147747**	*36-147779*	Standardfahrwerk
B3	**2.0 FSI** 09/04 - 110 kW	**i.V.**	**36-241118**	Sportfahrwerk; nicht: S-Line VA: Schaltgetriebe
B3	**2.0 FSI** 09/04 - 110 kW	**36-241514**	**36-241118**	Sportfahrwerk; nicht: S-Line VA: Automatik
B3	**2.0 TFSI** 09/04 - 147 kW	**37-147747**	**36-147793**	Standardfahrwerk
B3	**2.0 TFSI** 09/04 - 147 kW	**37-147730**		Standardfahrwerk; Verstärkte Ausführung .
B3	**2.0 TFSI** 09/04 - 147 kW	**36-241491**	**36-241118**	Sportfahrwerk; nicht: S-Line
B3	**2.0 TFSI quattro** 09/04 - 147 kW	**37-147730**	**36-147793**	Standardfahrwerk
B3	**1.6 TDI** 05/09 - 66 -77 kW	**37-147747**	*36-147779*	Standardfahrwerk
B3	**1.6 TDI** 05/09 - 66 -77 kW	**37-147730**	**36-147786**	Standardfahrwerk; Verstärkte Ausführung .
B3	**1.9 TDI** 09/04 - 05/10 77 kW	**37-147747**	*36-147779*	Standardfahrwerk
B3	**1.9 TDI, 2.0 FSI** 09/04 - 77 -110 kW	**37-147730**	**36-147786**	Standardfahrwerk; Verstärkte Ausführung .
B3	**1.9 TDI** 09/04 - 05/10 77 kW	**i.V.**	**36-241118**	Sportfahrwerk; nicht: S-Line VA: Schaltgetriebe
B3	**1.9 TDI** 09/04 - 05/10 77 kW	**36-241514**	**36-241118**	Sportfahrwerk; nicht: S-Line VA: Automatik

				
AUDI				
AUDI A3 Sportback (8PA)				
B3	**2.0 TDI** 09/04 - 100 -125 kW	**37-147730**	**36-147793**	Standardfahrwerk
B3	**2.0 TDI, 2.0 TFSI quattro** 09/04 - 100 -147 kW	**37-147754**		Standardfahrwerk; Verstärkte Ausführung .
B3	**2.0 TDI, 2.0 TDI 16V** 09/04 - 103 -125 kW	**36-241514**	**36-241118**	Sportfahrwerk; nicht: S-Line
B3	**2.0 TDI 16V quattro, 2.0 TDI quattro** 11/05 - 103 -125 kW	**37-147754**	**36-147793**	Standardfahrwerk
B4	**1.2 TSI, 1.4 TFSI, 1.6, 1.6 FSI, 1.6 TDI, 1.8 TFSI, 1.8 TFSI quattro, 1.9 TDI, 2.0, 2.0 FSI, 2.0 TDI, 2.0 TDI 16V, 2.0 TDI 16V quattro, 2.0 TDI quattro, 2.0 TFSI, 2.0 TFSI quattro** 09/04 - 66 -147 kW	**22-131607**	**19-127439**	Standardfahrwerk; ohne elektr. Dämpfkraftregulierung; Baumuster: G02 VA: Øa: 50 mm
B4	**1.2 TSI, 1.4 TFSI, 1.6, 1.6 FSI, 1.6 TDI, 1.8 TFSI, 1.8 TFSI quattro, 1.9 TDI, 2.0, 2.0 FSI, 2.0 TDI, 2.0 TDI 16V, 2.0 TDI 16V quattro, 2.0 TDI quattro, 2.0 TFSI, 2.0 TFSI quattro, 3.2 V6 quattro** 09/04 - 66 -184 kW	**22-131614**	**19-127439**	Standardfahrwerk; ohne elektr. Dämpfkraftregulierung; Baumuster: G07, G08 VA: Øa: 55 mm
B4	**1.2 TSI, 1.4 TFSI, 1.6, 1.6 FSI, 1.6 TDI, 1.8 TFSI, 1.8 TFSI quattro, 1.9 TDI, 2.0, 2.0 FSI, 2.0 TDI, 2.0 TDI 16V, 2.0 TDI 16V quattro, 2.0 TDI quattro, 2.0 TFSI, 2.0 TFSI quattro** 09/04 - 66 -147 kW	**22-139184**	**19-127439**	Sportfahrwerk; ohne elektr. Dämpfkraftregulierung; Baumuster: G02 VA: Øa: 50 mm
B4	**1.2 TSI, 1.4 TFSI, 1.6, 1.6 FSI, 1.6 TDI, 1.8 TFSI, 1.8 TFSI quattro, 1.9 TDI, 2.0, 2.0 FSI, 2.0 TDI, 2.0 TDI 16V, 2.0 TDI 16V quattro, 2.0 TDI quattro, 2.0 TFSI, 2.0 TFSI quattro, 3.2 V6 quattro** 09/04 - 66 -184 kW	**22-139191**	**19-127439**	Sportfahrwerk; ohne elektr. Dämpfkraftregulierung; Baumuster: G07, G08 VA: Øa: 55 mm
B6 Sport	**1.2 TSI, 1.4 TFSI, 1.6, 1.6 FSI, 1.6 TDI, 1.8 TFSI, 1.8 TFSI quattro, 1.9 TDI, 2.0, 2.0 FSI, 2.0 TDI, 2.0 TDI 16V, 2.0 TDI 16V quattro, 2.0 TDI quattro, 2.0 TFSI, 2.0 TFSI quattro, 3.2 V6 quattro** 09/04 - 66 -184 kW	**35-113751**	**24-172936**	Standardfahrwerk; ohne elektr. Dämpfkraftregulierung VA: Øa: 50 mm
B6 Sport	**1.2 TSI, 1.4 TFSI, 1.6, 1.6 FSI, 1.6 TDI, 1.8 TFSI, 1.8 TFSI quattro, 1.9 TDI, 2.0, 2.0 FSI, 2.0 TDI, 2.0 TDI 16V, 2.0 TDI 16V quattro, 2.0 TDI quattro, 2.0 TFSI, 2.0 TFSI quattro, 3.2 V6 quattro** 09/04 - 66 -184 kW	**35-108177**	**24-172936**	Standardfahrwerk; ohne elektr. Dämpfkraftregulierung VA: Øa: 55 mm
B8	**1.2 TSI, 1.4 TFSI, 1.6, 1.6 FSI, 1.6 TDI, 1.8 TFSI, 1.8 TFSI quattro, 1.9 TDI, 2.0, 2.0 FSI, 2.0 TDI, 2.0 TDI 16V, 2.0 TDI 16V quattro, 2.0 TDI quattro, 2.0 TFSI, 2.0 TFSI quattro, 3.2 V6 quattro** 09/04 - 66 -184 kW	**35-113768**	**24-178006**	Sportfahrwerk; ohne elektr. Dämpfkraftregulierung VA: Øa: 50 mm
B8	**1.2 TSI, 1.4 TFSI, 1.6, 1.6 FSI, 1.6 TDI, 1.8 TFSI, 1.8 TFSI quattro, 1.9 TDI, 2.0, 2.0 FSI, 2.0 TDI, 2.0 TDI 16V, 2.0 TDI 16V quattro, 2.0 TDI quattro, 2.0 TFSI, 2.0 TFSI quattro, 3.2 V6 quattro, RS3 quattro, S3 quattro** 06/08 - 66 -250 kW	**35-108191**	**24-178006**	Sportfahrwerk; ohne elektr. Dämpfkraftregulierung VA: Øa: 55 mm

AUDI

AUDI A3 Sportback (8PA)

B12 PK	**1.4 TFSI, 1.6 TDI, 1.8 TFSI, 1.9 TDI, 2.0, 2.0 FSI, 2.0 TFSI** 09/04 - 66 -147 kW	**46-183156**	DCC muss fachgerecht stillgelegt werden; Außendurchmesser Federbein vorn 50 mm; Baumuster: G02; siehe Gutachten; mit ABE VA: Tieferlegung lt. GA: 30 mm; Achslast bis: 1065 kg HA: Tieferlegung lt. GA: 30 mm; Achslast bis: 1005 kg
B12 PK	**1.4 TFSI, 1.6 TDI, 1.8 TFSI, 1.9 TDI, 2.0, 2.0 FSI, 2.0 TFSI** 09/04 - 66 -147 kW	**46-194589**	DCC muss fachgerecht stillgelegt werden; Außendurchmesser Federbein vorn 55 mm; Baumuster: G07, G08; siehe Gutachten; mit ABE VA: Tieferlegung lt. GA: 30 mm; Achslast bis: 1065 kg HA: Tieferlegung lt. GA: 30 mm; Achslast bis: 1005 kg
B12 PK	**1.6, 1.6 FSI** 09/04 - 75 -85 kW	**46-183132**	Außendurchmesser Federbein vorn 55 mm; Baumuster: G02; siehe Gutachten; mit ABE; Schaltgetriebe VA: Tieferlegung lt. GA: 30 mm; Achslast bis: 980 kg HA: Tieferlegung lt. GA: 30 mm; Achslast bis: 1005 kg
B12 PK	**1.6, 1.6 FSI** 09/04 - 75 -85 kW	**46-183156**	Außendurchmesser Federbein vorn 50 mm; Baumuster: G02; siehe Gutachten; mit ABE; Automatik VA: Tieferlegung lt. GA: 30 mm; Achslast bis: 1065 kg HA: Tieferlegung lt. GA: 30 mm; Achslast bis: 1005 kg
B12 PK	**1.6, 1.6 FSI** 09/04 - 75 -85 kW	**46-194572**	Außendurchmesser Federbein vorn 50 mm; Baumuster: G07, G08; siehe Gutachten; mit ABE; Schaltgetriebe VA: Tieferlegung lt. GA: 30 mm; Achslast bis: 980 kg HA: Tieferlegung lt. GA: 30 mm; Achslast bis: 1005 kg
B12 PK	**1.6, 1.6 FSI** 09/04 - 75 -85 kW	**46-194589**	Außendurchmesser Federbein vorn 55 mm; Baumuster: G07, G08; siehe Gutachten; mit ABE; Automatik VA: Tieferlegung lt. GA: 30 mm; Achslast bis: 1065 kg HA: Tieferlegung lt. GA: 30 mm; Achslast bis: 1005 kg
B12 PK	**1.8 TFSI, 2.0 TDI, 2.0 TDI 16V** 09/04 - 100 -125 kW	**46-183163**	Außendurchmesser Federbein vorn 50 mm; Baumuster: G02; siehe Gutachten; mit ABE VA: Tieferlegung lt. GA: 30 mm; Achslast bis: 1155 kg HA: Tieferlegung lt. GA: 30 mm; Achslast bis: 1005 kg
B12 PK	**1.8 TFSI, 2.0 TDI, 2.0 TDI 16V** 09/04 - 100 -125 kW	**46-194596**	Außendurchmesser Federbein vorn 55 mm; Baumuster: G07, G08; siehe Gutachten; mit ABE VA: Tieferlegung lt. GA: 30 mm; Achslast bis: 1155 kg HA: Tieferlegung lt. GA: 30 mm; Achslast bis: 1005 kg
B12 PK	**1.8 TFSI quattro, 2.0 TDI 16V quattro, 2.0 TDI quattro, 2.0 TFSI quattro** 09/04 - 103 -147 kW	**46-194640**	Außendurchmesser Federbein vorn 55 mm; ohne elektr. Dämpfkraftregulierung; Baumuster: G07, G08; siehe Gutachten; mit ABE VA: Tieferlegung lt. GA: 30 mm; Achslast bis: 1155 kg HA: Tieferlegung lt. GA: 30 mm; Achslast bis: 1125 kg
B12 PK	**1.8 TFSI quattro, 2.0 TDI 16V quattro, 2.0 TDI quattro, 2.0 TFSI quattro** 09/04 - 103 -147 kW	**46-183187**	Außendurchmesser Federbein vorn 50 mm; ohne elektr. Dämpfkraftregulierung; Baumuster: G02; siehe Gutachten; mit ABE VA: Tieferlegung lt. GA: 30 mm; Achslast bis: 1155 kg HA: Tieferlegung lt. GA: 30 mm; Achslast bis: 1125 kg
B12 PK	**3.2 V6 quattro** 09/04 - 05/09 184 kW	**46-183170**	Außendurchmesser Federbein vorn 55 mm; Baumuster: G07, G08; siehe Gutachten; mit ABE VA: Tieferlegung lt. GA: 30 mm; Achslast bis: 1155 kg HA: Tieferlegung lt. GA: 30 mm; Achslast bis: 1125 kg
B12 PK	**1.6 TDI, 2.0 TFSI** 09/04 - 66 -147 kW	**46-183163**	Außendurchmesser Federbein vorn 50 mm; Baumuster: G02; siehe Gutachten; mit ABE; Automatik VA: Tieferlegung lt. GA: 30 mm; Achslast bis: 1155 kg HA: Tieferlegung lt. GA: 30 mm; Achslast bis: 1005 kg
B12 PK	**1.6 TDI, 2.0 TFSI** 09/04 - 66 -147 kW	**46-194596**	Außendurchmesser Federbein vorn 55 mm; Baumuster: G07, G08; siehe Gutachten; mit ABE; Automatik VA: Tieferlegung lt. GA: 30 mm; Achslast bis: 1155 kg HA: Tieferlegung lt. GA: 30 mm; Achslast bis: 1005 kg
B12 SL	**1.4 TFSI, 1.6, 1.6 FSI, 1.6 TDI, 1.9 TDI, 2.0, 2.0 FSI** 09/04 - 66 -120 kW	**46-183439**	DCC muss fachgerecht stillgelegt werden; Außendurchmesser Federbein vorn 50 mm; Baumuster: G02; siehe Gutachten; mit ABE VA: Tieferlegung lt. GA: 45-50 mm; Achslast bis: 1040 kg HA: Tieferlegung lt. GA: 35-40 mm; Achslast bis: 1005 kg
B12 SL	**1.4 TFSI, 1.6 TDI, 1.8 TFSI, 1.9 TDI, 2.0, 2.0 FSI, 2.0 TDI, 2.0 TDI 16V, 2.0 TFSI** 09/04 - 66 -147 kW	**46-183446**	DCC muss fachgerecht stillgelegt werden; Außendurchmesser Federbein vorn 50 mm; Baumuster: G02; siehe Gutachten; mit ABE VA: Tieferlegung lt. GA: 45-50 mm; Achslast bis: 1130 kg HA: Tieferlegung lt. GA: 35-40 mm; Achslast bis: 1005 kg
B12 SL	**1.4 TFSI, 1.6, 1.6 FSI, 1.6 TDI, 1.9 TDI, 2.0, 2.0 FSI** 09/04 - 66 -120 kW	**46-194671**	DCC muss fachgerecht stillgelegt werden; Außendurchmesser Federbein vorn 55 mm; Baumuster: G07, G08; siehe Gutachten; mit ABE VA: Tieferlegung lt. GA: 45-50 mm; Achslast bis: 1040 kg HA: Tieferlegung lt. GA: 35-40 mm; Achslast bis: 1010 kg
B12 SL	**1.4 TFSI, 1.6 TDI, 1.8 TFSI, 1.9 TDI, 2.0, 2.0 FSI, 2.0 TDI, 2.0 TDI 16V, 2.0 TFSI** 09/04 - 66 -147 kW	**46-194688**	DCC muss fachgerecht stillgelegt werden; Außendurchmesser Federbein vorn 55 mm; Baumuster: G07, G08; siehe Gutachten; mit ABE VA: Tieferlegung lt. GA: 45-50 mm; Achslast bis: 1130 kg HA: Tieferlegung lt. GA: 35-40 mm; Achslast bis: 1010 kg

AUDI

AUDI A3 Sportback (8PA)

B14	**1.2 TSI, 1.4 TFSI, 1.6, 1.6 FSI, 1.6 TDI, 1.8 TFSI, 1.8 TFSI quattro, 1.9 TDI, 2.0, 2.0 FSI, 2.0 TDI, 2.0 TDI 16V, 2.0 TDI 16V quattro, 2.0 TDI quattro, 2.0 TFSI, 2.0 TFSI quattro, 3.2 V6 quattro** 09/04 - 66 -184 kW	**47-128347**		Øa: 50 mm; DCC muss fachgerecht stillgelegt werden; Für einige Rad/Reifenkomb. sind Distanzscheiben erforderlich; siehe Gutachten VA: Baumuster: G02; Tieferlegung lt. GA: 30-50 mm; Achslast bis: 1210 kg HA: Tieferlegung lt. GA: 30-50 mm; Achslast bis: 1250 kg
B14	**1.2 TSI, 1.4 TFSI, 1.6, 1.6 FSI, 1.6 TDI, 1.8 TFSI, 1.8 TFSI quattro, 1.9 TDI, 2.0, 2.0 FSI, 2.0 TDI, 2.0 TDI 16V, 2.0 TDI 16V quattro, 2.0 TDI quattro, 2.0 TFSI, 2.0 TFSI quattro, 3.2 V6 quattro** 09/04 - 66 -184 kW	**47-127708**		Øa: 55 mm; DCC muss fachgerecht stillgelegt werden; Für einige Rad/Reifenkomb. sind Distanzscheiben erforderlich; siehe Gutachten VA: Tieferlegung lt. GA: 30-50 mm; Achslast bis: 1210 kg HA: Tieferlegung lt. GA: 30-50 mm; Achslast bis: 1250 kg
B14	**RS3 quattro, S3 quattro** 06/08 - 188 -250 kW	**47-127708**		Øa: 55 mm; DCC muss fachgerecht stillgelegt werden; siehe Gutachten VA: Tieferlegung lt. GA: 20-30 mm; Achslast bis: 1210 kg HA: Tieferlegung lt. GA: 20-30 mm; Achslast bis: 1100 kg
B16 PSS10	**1.2 TSI, 1.4 TFSI, 1.6, 1.6 FSI, 1.6 TDI, 1.8 TFSI, 1.8 TFSI quattro, 1.9 TDI, 2.0, 2.0 FSI, 2.0 TDI, 2.0 TDI 16V, 2.0 TDI 16V quattro, 2.0 TDI quattro, 2.0 TFSI, 2.0 TFSI quattro, 3.2 V6 quattro** 09/04 - 66 -184 kW	**48-135238**		DCC muss fachgerecht stillgelegt werden; Außendurchmesser Federbein vorn 50 mm; siehe Gutachten VA: Baumuster: G02; Tieferlegung lt. GA: 30-50 mm; Achslast bis: 1210 kg HA: Tieferlegung lt. GA: 30-50 mm; Achslast bis: 1100 kg
B16 PSS10	**1.2 TSI, 1.4 TFSI, 1.6, 1.6 FSI, 1.6 TDI, 1.8 TFSI, 1.8 TFSI quattro, 1.9 TDI, 2.0, 2.0 FSI, 2.0 TDI, 2.0 TDI 16V, 2.0 TDI 16V quattro, 2.0 TDI quattro, 2.0 TFSI, 2.0 TFSI quattro, 3.2 V6 quattro** 09/04 - 66 -184 kW	**48-135245**		Øa: 55 mm; DCC muss fachgerecht stillgelegt werden; siehe Gutachten VA: Baumuster: G07,G08; Tieferlegung lt. GA: 30-50 mm; Achslast bis: 1210 kg HA: Tieferlegung lt. GA: 30-50 mm; Achslast bis: 1100 kg
B16 PSS10	**RS3 quattro, S3 quattro** 06/08 - 188 -250 kW	**48-135245**		Øa: 55 mm; DCC muss fachgerecht stillgelegt werden; siehe Gutachten VA: Baumuster: G07,G08; Tieferlegung lt. GA: 20-30 mm; Achslast bis: 1210 kg HA: Tieferlegung lt. GA: 10-30 mm; Achslast bis: 1100 kg
B16 RC	**1.2 TSI, 1.4 TFSI, 1.6, 1.6 FSI, 1.6 TDI, 1.8 TFSI, 1.8 TFSI quattro, 1.9 TDI, 2.0, 2.0 FSI, 2.0 TDI, 2.0 TDI 16V, 2.0 TDI 16V quattro, 2.0 TDI quattro, 2.0 TFSI, 2.0 TFSI quattro, 3.2 V6 quattro** 09/04 - 66 -184 kW	**14-230615** iRC **49-196849**		Øa: 55 mm; DCC muss fachgerecht stillgelegt werden; Baumuster: G07, G08, G09, G11; siehe Gutachten VA: Tieferlegung lt. GA: 40-50 mm; Achslast bis: 1140 kg HA: Tieferlegung lt. GA: 30-50 mm; Achslast bis: 1040 kg
B16 RC	**RS3 quattro, S3 quattro** 06/08 - 188 -250 kW	**14-230615** iRC **49-196849**		Øa: 55 mm; DCC muss fachgerecht stillgelegt werden; Baumuster: G07, G08, G09, G11; siehe Gutachten VA: Tieferlegung lt. GA: 20-30 mm; Achslast bis: 1140 kg HA: Tieferlegung lt. GA: 10-30 mm; Achslast bis: 1040 kg
B16 BCS	**2.0 TDI, 2.0 TDI quattro, 2.0 TFSI, 2.0 TFSI quattro, 3.2 V6 quattro, RS3 quattro, S3 quattro** 09/04 - 125 -250 kW	**48-215909**		Øa: 55 mm; DCC muss fachgerecht stillgelegt werden; siehe Gutachten VA: Tieferlegung lt. GA: 20-30 mm; Achslast bis: 1210 kg HA: Tieferlegung lt. GA: 10-30 mm; Achslast bis: 1100 kg

AUDI A3 Cabriolet

B1	**1.2 TFSI, 1.6, 1.6 TDI, 1.8 TFSI, 1.9 TDI, 2.0 TDI, 2.0 TFSI** 04/08 - 75 -147 kW	**12-224098**	**12-224081**	VA: mit Kugellager HA: ohne Kugellager
B1	**1.4 TFSI** 02/11 - 92 kW	**12-224074**	**12-224081**	VA: mit Kugellager HA: ohne Kugellager
B4	**1.2 TFSI, 1.4 TFSI, 1.6, 1.6 TDI, 1.8 TFSI, 1.9 TDI, 2.0 TDI, 2.0 TFSI** 04/08 - 75 -147 kW	**22-131607**	**19-172996**	Standardfahrwerk; ohne elektr. Dämpfkraftregulierung; Baumuster: G02 VA: Øa: 50 mm

				
AUDI				
AUDI A3 Cabriolet				
B4	**1.2 TFSI, 1.4 TFSI, 1.6, 1.6 TDI, 1.8 TFSI, 1.9 TDI, 2.0 TDI, 2.0 TFSI** 04/08 - 75 -147 kW	**22-131614**	**19-172996**	Standardfahrwerk; ohne elektr. Dämpfkraftregulierung; Baumuster: G07, G08 VA: Øa: 55 mm
B6 Sport	**1.2 TFSI, 1.4 TFSI, 1.6, 1.6 TDI, 1.8 TFSI, 1.9 TDI, 2.0 TDI, 2.0 TFSI** 04/08 - 75 -147 kW	**35-108177**	**24-172936**	Standardfahrwerk; ohne elektr. Dämpfkraftregulierung VA: Øa: 55 mm
B8	**1.2 TFSI, 1.4 TFSI, 1.6, 1.6 TDI, 1.8 TFSI, 1.9 TDI, 2.0 TDI, 2.0 TFSI** 04/08 - 75 -147 kW	**35-108191**	**24-178006**	Sportfahrwerk; ohne elektr. Dämpfkraftregulierung; Baumuster: G07, G08 VA: Øa: 55 mm
B12 PK	**1.6 TDI, 1.8 TFSI, 1.9 TDI, 2.0 TDI, 2.0 TFSI** 04/08 - 77 -147 kW	**46-192431**		DCC muss fachgerecht stillgelegt werden; Außendurchmesser Federbein vorn 55 mm; Baumuster: G07, G08; siehe Gutachten; mit ABE VA: Tieferlegung lt. GA: 25 mm; Achslast bis: 1155 kg HA: Tieferlegung lt. GA: 25 mm; Achslast bis: 985 kg
B14	**1.2 TFSI, 1.4 TFSI, 1.6, 1.6 TDI, 1.8 TFSI, 1.9 TDI, 2.0 TDI, 2.0 TFSI** 04/08 - 75 -147 kW	**47-127708**		Øa: 55 mm; DCC muss fachgerecht stillgelegt werden; Für einige Rad/Reifenkomb. sind Distanzscheiben erforderlich; siehe Gutachten VA: Tieferlegung lt. GA: 40-50 mm; Achslast bis: 1210 kg HA: Tieferlegung lt. GA: 30-50 mm; Achslast bis: 1100 kg
B16 PSS10	**1.2 TFSI, 1.4 TFSI, 1.6, 1.6 TDI, 1.8 TFSI, 1.9 TDI, 2.0 TDI, 2.0 TFSI** 04/08 - 75 -147 kW	**48-135245**		Øa: 55 mm; DCC muss fachgerecht stillgelegt werden; siehe Gutachten VA: Tieferlegung lt. GA: 40-50 mm; Achslast bis: 1210 kg HA: Tieferlegung lt. GA: 30-50 mm; Achslast bis: 1100 kg
B16 RC	**1.2 TFSI, 1.4 TFSI, 1.6, 1.6 TDI, 1.8 TFSI, 1.9 TDI, 2.0 TDI, 2.0 TFSI** 04/08 - 75 -147 kW	**14-230615** iRC **49-196849**		Øa: 55 mm; DCC muss fachgerecht stillgelegt werden; Baumuster: G07, G08, G09, G11; siehe Gutachten VA: Tieferlegung lt. GA: 40-50 mm; Achslast bis: 1140 kg HA: Tieferlegung lt. GA: 30-50 mm; Achslast bis: 1040 kg
AUDI A3 (8V1)				
B1	**1.2 TFSI, 1.4 TFSI, 1.6 TDI, 1.8 TFSI, 1.8 TFSI quattro, 2.0 TDI, 2.0 TDI quattro, S3 quattro** 11/12 - 77 -221 kW	**12-243945**		
B6 Sport	**1.2 TFSI, 1.4 TFSI, 1.6 TDI, 1.8 TFSI, 2.0 TDI** 12/12 - 77 -135 kW	**35-229865**	**24-229883**	ohne elektr. Dämpfkraftregulierung; Baumuster: G01, G02, 0N1; mit Starrachse VA: Øa: 50 mm
B6 Sport	**1.2 TFSI, 1.4 TFSI, 1.6 TDI, 1.8 TFSI, 2.0 TDI** 12/12 - 77 -135 kW	**35-229872**	**24-229883**	ohne elektr. Dämpfkraftregulierung; Baumuster: G03, G04, G05; Baumuster: G06, G07, 0N1; mit Starrachse VA: Øa: 55 mm
B6 Sport	**1.2 TFSI, 1.4 TFSI, 1.6 TDI, 1.8 TFSI, 1.8 TFSI quattro, 2.0 TDI, 2.0 TDI quattro** 12/12 - 77 -135 kW	**35-229865**	**24-229890**	ohne elektr. Dämpfkraftregulierung; Baumuster: G01, G02, 0N4; Multigelenkachse VA: Øa: 50 mm
B6 Sport	**1.2 TFSI, 1.4 TFSI, 1.6 TDI, 1.8 TFSI, 1.8 TFSI quattro, 2.0 TDI, 2.0 TDI quattro** 12/12 - 77 -135 kW	**35-229872**	**24-229890**	ohne elektr. Dämpfkraftregulierung; Baumuster: G03, G04, G05; Baumuster: G06, G07, 0N4; Multigelenkachse VA: Øa: 55 mm
B8	**1.2 TFSI, 1.4 TFSI, 1.6 TDI, 1.8 TFSI, 2.0 TDI** 12/12 - 77 -135 kW	**35-229902**	**24-229920**	ohne elektr. Dämpfkraftregulierung; Baumuster: G01, G02, 0N1; mit Starrachse VA: Øa: 50 mm
B8	**1.2 TFSI, 1.4 TFSI, 1.6 TDI, 1.8 TFSI, 2.0 TDI** 12/12 - 77 -135 kW	**35-229919**	**24-229920**	ohne elektr. Dämpfkraftregulierung; Baumuster: G03, G04, G05; Baumuster: G06, G07, 0N1; mit Starrachse VA: Øa: 55 mm
B8	**1.2 TFSI, 1.4 TFSI, 1.6 TDI, 1.8 TFSI, 1.8 TFSI quattro, 2.0 TDI, 2.0 TDI quattro** 12/12 - 77 -135 kW	**35-229902**	**24-229937**	ohne elektr. Dämpfkraftregulierung; Baumuster: G01, G02, 0N4; Multigelenkachse VA: Øa: 50 mm
B8	**1.2 TFSI, 1.4 TFSI, 1.6 TDI, 1.8 TFSI, 1.8 TFSI quattro, 2.0 TDI, 2.0 TDI quattro, S3 quattro** 11/12 - 77 -221 kW	**35-229919**	**24-229937**	ohne elektr. Dämpfkraftregulierung; Baumuster: G03, G04, G05; Baumuster: G06, G07, 0N4; Multigelenkachse VA: Øa: 55 mm

AUDI

AUDI A3 (8V1)

B14	**1.2 TFSI, 1.4 TFSI, 1.6 TDI, 1.8 TFSI, 2.0 TDI** 12/12 - 77 -135 kW	**47-229945**	Øa: 50 mm; DCC muss fachgerecht stillgelegt werden; Baumuster: G01, G02, 0N1; siehe Gutachten; mit Starrachse VA: Tieferlegung lt. GA: 30-45 mm; Achslast bis: 1090 kg HA: Tieferlegung lt. GA: 25-45 mm; Achslast bis: 1065 kg
B14	**1.2 TFSI, 1.4 TFSI, 1.6 TDI, 1.8 TFSI, 2.0 TDI** 12/12 - 77 -135 kW	**47-229952**	Øa: 55 mm; DCC muss fachgerecht stillgelegt werden; Baumuster: G03, G04, G05; Baumuster: G06, G07, 0N1; siehe Gutachten; mit Starrachse VA: Tieferlegung lt. GA: 30-45 mm; Achslast bis: 1090 kg HA: Tieferlegung lt. GA: 30-50 mm; Achslast bis: 1065 kg
B14	**1.2 TFSI, 1.4 TFSI, 1.6 TDI, 1.8 TFSI, 1.8 TFSI quattro, 2.0 TDI, 2.0 TDI quattro** 12/12 - 77 -135 kW	**47-229969**	Øa: 50 mm; DCC muss fachgerecht stillgelegt werden; Baumuster: G01, G02, 0N4; siehe Gutachten; Multigelenkachse VA: Tieferlegung lt. GA: 30-45 mm; Achslast bis: 1090 kg HA: Tieferlegung lt. GA: 25-45 mm; Achslast bis: 1065 kg
B14	**1.2 TFSI, 1.4 TFSI, 1.6 TDI, 1.8 TFSI, 1.8 TFSI quattro, 2.0 TDI, 2.0 TDI quattro** 12/12 - 77 -135 kW	**47-229976**	Øa: 55 mm; DCC muss fachgerecht stillgelegt werden; Baumuster: G03, G04, G05; Baumuster: G06, G07, 0N4; siehe Gutachten; Multigelenkachse VA: Tieferlegung lt. GA: 30-45 mm; Achslast bis: 1090 kg HA: Tieferlegung lt. GA: 25-45 mm; Achslast bis: 1065 kg
B14	**S3 quattro** 11/12 - 206 -221 kW	**47-229969**	Øa: 50 mm; DCC muss fachgerecht stillgelegt werden; Baumuster: G01, G02, 0N4; siehe Gutachten; Multigelenkachse VA: Tieferlegung lt. GA: 15-30 mm; Achslast bis: 1070 kg HA: Tieferlegung lt. GA: 15-30 mm; Achslast bis: 1065 kg
B14	**S3 quattro** 11/12 - 206 -221 kW	**47-229976**	Øa: 55 mm; DCC muss fachgerecht stillgelegt werden; Baumuster: G03, G04, G05; Baumuster: G06, G07, 0N4; siehe Gutachten; Multigelenkachse VA: Tieferlegung lt. GA: 15-30 mm; Achslast bis: 1070 kg HA: Tieferlegung lt. GA: 15-30 mm; Achslast bis: 1065 kg
B16 PSS10	**1.2 TFSI, 1.4 TFSI, 1.6 TDI, 1.8 TFSI, 2.0 TDI** 12/12 - 77 -135 kW	**48-230032**	Øa: 50 mm; DCC muss fachgerecht stillgelegt werden; Baumuster: G01, G02, 0N1; siehe Gutachten; mit Starrachse VA: Tieferlegung lt. GA: 30-45 mm; Achslast bis: 1090 kg HA: Tieferlegung lt. GA: 30-50 mm; Achslast bis: 1065 kg
B16 PSS10	**1.2 TFSI, 1.4 TFSI, 1.6 TDI, 1.8 TFSI, 2.0 TDI** 12/12 - 77 -135 kW	**48-230049**	Øa: 55 mm; DCC muss fachgerecht stillgelegt werden; Baumuster: G03, G04, G05; Baumuster: G06, G07, 0N1; siehe Gutachten; mit Starrachse VA: Tieferlegung lt. GA: 30-45 mm; Achslast bis: 1090 kg HA: Tieferlegung lt. GA: 30-45 mm; Achslast bis: 1065 kg
B16 PSS10	**1.2 TFSI, 1.4 TFSI, 1.6 TDI, 1.8 TFSI, 1.8 TFSI quattro, 2.0 TDI, 2.0 TDI quattro** 12/12 - 77 -135 kW	**48-230056**	Øa: 50 mm; DCC muss fachgerecht stillgelegt werden; Baumuster: G01, G02, 0N4; siehe Gutachten; Multigelenkachse VA: Tieferlegung lt. GA: 30-45 mm; Achslast bis: 1090 kg HA: Tieferlegung lt. GA: 30-50 mm; Achslast bis: 1065 kg
B16 PSS10	**1.2 TFSI, 1.4 TFSI, 1.6 TDI, 1.8 TFSI, 1.8 TFSI quattro, 2.0 TDI, 2.0 TDI quattro** 12/12 - 77 -135 kW	**48-230063**	Øa: 55 mm; DCC muss fachgerecht stillgelegt werden; Baumuster: G03, G04, G05; Baumuster: G06, G07, 0N4; siehe Gutachten; Multigelenkachse VA: Tieferlegung lt. GA: 30-45 mm; Achslast bis: 1090 kg HA: Tieferlegung lt. GA: 25-45 mm; Achslast bis: 1065 kg
B16 PSS10	**S3 quattro** 11/12 - 206 -221 kW	**48-230056**	Øa: 50 mm; DCC muss fachgerecht stillgelegt werden; Baumuster: G01, G02, 0N4; siehe Gutachten; Multigelenkachse VA: Tieferlegung lt. GA: 15-30 mm; Achslast bis: 1070 kg HA: Tieferlegung lt. GA: 15-30 mm; Achslast bis: 1065 kg
B16 PSS10	**S3 quattro** 11/12 - 206 -221 kW	**48-230063**	Øa: 55 mm; DCC muss fachgerecht stillgelegt werden; Baumuster: G03, G04, G05; Baumuster: G06, G07, 0N4; siehe Gutachten; Multigelenkachse VA: Tieferlegung lt. GA: 15-30 mm; Achslast bis: 1070 kg HA: Tieferlegung lt. GA: 15-30 mm; Achslast bis: 1065 kg
B16 RC	**1.2 TFSI, 1.4 TFSI, 1.6 TDI, 1.8 TFSI, 1.8 TFSI quattro, 2.0 TDI, 2.0 TDI quattro** 12/12 - 77 -135 kW	**49-231892** **14-230615** iRC	Øa: 55 mm; DCC muss fachgerecht stillgelegt werden; Baumuster: G03, G04, G05; Baumuster: G06, G07, 0N4; siehe Gutachten; Multigelenkachse VA: Tieferlegung lt. GA: 30-45 mm; Achslast bis: 1070 kg HA: Tieferlegung lt. GA: 25-45 mm; Achslast bis: 1065 kg
B16 RC	**S3 quattro** 11/12 - 206 -221 kW	**49-231892** **14-230615** iRC	Øa: 55 mm; DCC muss fachgerecht stillgelegt werden; Baumuster: G03, G04, G05; Baumuster: G06, G07, 0N4; siehe Gutachten; Multigelenkachse VA: Tieferlegung lt. GA: 15-30 mm; Achslast bis: 1070 kg HA: Tieferlegung lt. GA: 15-30 mm; Achslast bis: 1065 kg
B16 BCS	**1.8 TFSI, 1.8 TFSI quattro, 2.0 TDI, 2.0 TDI quattro** 04/12 - 110 -135 kW	**48-231848**	Øa: 55 mm; DCC muss fachgerecht stillgelegt werden; Baumuster: G03, G04, G05; Baumuster: G06, G07, 0N4; Multigelenkachse VA: Tieferlegung lt. GA: 30-45 mm; Achslast bis: 1090 kg HA: Tieferlegung lt. GA: 30-45 mm; Achslast bis: 1075 kg

AUDI

AUDI A3 (8V1)

B16 BCS	**S3 quattro** 11/12 - 206 -221 kW		**48-231848**	Øa: 55 mm; DCC muss fachgerecht stillgelegt werden; Baumuster: G03, G04, G05; Baumuster: G06, G07, 0N4; Multigelenkachse VA: Tieferlegung lt. GA: 10-30 mm; Achslast bis: 1090 kg HA: Tieferlegung lt. GA: 10-30 mm; Achslast bis: 1075 kg

AUDI A3 Sportback (8VA)

B1	**1.4 TFSI, 1.6 TDI, 1.8 TFSI, 2.0 TDI, 2.0 TDI quattro** 09/12 - 77 -135 kW	**12-243945**		
B6 Sport	**1.4 TFSI, 1.6 TDI, 1.8 TFSI, 2.0 TDI** 09/12 - 77 -132 kW	**35-229865**	**24-229883**	Baumuster: G01, G02, 0N1; mit Starrachse VA: Øa: 50 mm
B6 Sport	**1.4 TFSI, 1.6 TDI, 1.8 TFSI, 2.0 TDI** 09/12 - 77 -132 kW	**35-229872**	**24-229883**	Baumuster: G03, G04, G05; Baumuster: G06, G07, 0N1; mit Starrachse VA: Øa: 55 mm
B6 Sport	**1.4 TFSI, 1.6 TDI, 1.8 TFSI, 2.0 TDI, 2.0 TDI quattro** 09/12 - 77 -135 kW	**35-229865**	**24-229890**	Baumuster: G01, G02, 0N4; Multigelenkachse VA: Øa: 50 mm
B6 Sport	**1.4 TFSI, 1.6 TDI, 1.8 TFSI, 2.0 TDI, 2.0 TDI quattro** 09/12 - 77 -135 kW	**35-229872**	**24-229890**	Baumuster: G03, G04, G05; Baumuster: G06, G07, 0N4; Multigelenkachse VA: Øa: 55 mm
B8	**1.4 TFSI, 1.6 TDI, 1.8 TFSI, 2.0 TDI** 09/12 - 77 -132 kW	**35-229902**	**24-229920**	Baumuster: G01, G02, 0N1; mit Starrachse VA: Øa: 50 mm
B8	**1.4 TFSI, 1.6 TDI, 1.8 TFSI, 2.0 TDI** 09/12 - 77 -132 kW	**35-229919**	**24-229920**	Baumuster: G03, G04, G05; Baumuster: G06, G07, 0N1; mit Starrachse VA: Øa: 55 mm
B8	**1.4 TFSI, 1.6 TDI, 1.8 TFSI, 2.0 TDI, 2.0 TDI quattro** 09/12 - 77 -135 kW	**35-229902**	**24-229937**	Baumuster: G01, G02, 0N4; Multigelenkachse VA: Øa: 50 mm
B8	**1.4 TFSI, 1.6 TDI, 1.8 TFSI, 2.0 TDI, 2.0 TDI quattro** 09/12 - 77 -135 kW	**35-229919**	**24-229937**	Baumuster: G03, G04, G05; Baumuster: G06, G07, 0N4; Multigelenkachse VA: Øa: 55 mm
B14	**1.4 TFSI, 1.6 TDI, 1.8 TFSI, 2.0 TDI** 09/12 - 77 -132 kW	**47-229945**		Øa: 50 mm; DCC muss fachgerecht stillgelegt werden; Baumuster: G01, G02, 0N1; siehe Gutachten; mit Starrachse VA: Tieferlegung lt. GA: 30-45 mm; Achslast bis: 1090 kg HA: Tieferlegung lt. GA: 25-45 mm; Achslast bis: 1065 kg
B14	**1.4 TFSI, 1.6 TDI, 1.8 TFSI, 2.0 TDI** 09/12 - 77 -132 kW	**47-229952**		Øa: 55 mm; DCC muss fachgerecht stillgelegt werden; Baumuster: G03, G04, G05; Baumuster: G06, G07, 0N4; siehe Gutachten; mit Starrachse VA: Tieferlegung lt. GA: 30-45 mm; Achslast bis: 1090 kg HA: Tieferlegung lt. GA: 25-45 mm; Achslast bis: 1065 kg
B14	**1.4 TFSI, 1.6 TDI, 1.8 TFSI, 2.0 TDI, 2.0 TDI quattro** 09/12 - 77 -135 kW	**47-229969**		Øa: 50 mm; DCC muss fachgerecht stillgelegt werden; Baumuster: G01, G02, 0N4; siehe Gutachten; Multigelenkachse VA: Tieferlegung lt. GA: 30-45 mm; Achslast bis: 1090 kg HA: Tieferlegung lt. GA: 25-45 mm; Achslast bis: 1065 kg
B14	**1.4 TFSI, 1.6 TDI, 1.8 TFSI, 2.0 TDI, 2.0 TDI quattro** 09/12 - 77 -135 kW	**47-229976**		Øa: 55 mm; DCC muss fachgerecht stillgelegt werden; Baumuster: G03, G04, G05; Baumuster: G06, G07, 0N4; siehe Gutachten; Multigelenkachse VA: Tieferlegung lt. GA: 30-45 mm; Achslast bis: 1090 kg HA: Tieferlegung lt. GA: 25-45 mm; Achslast bis: 1065 kg
B16 PSS10	**1.4 TFSI, 1.6 TDI, 1.8 TFSI, 2.0 TDI** 09/12 - 77 -132 kW	**48-230032**		Øa: 50 mm; DCC muss fachgerecht stillgelegt werden; Baumuster: G01, G02, 0N1; siehe Gutachten; mit Starrachse VA: Tieferlegung lt. GA: 30-45 mm; Achslast bis: 1090 kg HA: Tieferlegung lt. GA: 25-45 mm; Achslast bis: 1065 kg
B16 PSS10	**1.4 TFSI, 1.6 TDI, 1.8 TFSI, 2.0 TDI** 09/12 - 77 -132 kW	**48-230049**		Øa: 55 mm; DCC muss fachgerecht stillgelegt werden; Baumuster: G03, G04, G05; Baumuster: G06, G07, 0N4; siehe Gutachten; mit Starrachse VA: Tieferlegung lt. GA: 30-45 mm; Achslast bis: 1090 kg HA: Tieferlegung lt. GA: 25-45 mm; Achslast bis: 1065 kg
B16 PSS10	**1.4 TFSI, 1.6 TDI, 1.8 TFSI, 2.0 TDI, 2.0 TDI quattro** 09/12 - 77 -135 kW	**48-230056**		Øa: 50 mm; DCC muss fachgerecht stillgelegt werden; Baumuster: G01, G02, 0N4; siehe Gutachten; Multigelenkachse VA: Tieferlegung lt. GA: 30-45 mm; Achslast bis: 1090 kg HA: Tieferlegung lt. GA: 25-45 mm; Achslast bis: 1065 kg

			

AUDI

AUDI A3 Sportback (8VA)

B16 PSS10	**1.4 TFSI, 1.6 TDI, 1.8 TFSI, 2.0 TDI, 2.0 TDI quattro** 09/12 - 77 -135 kW	**48-230063**		Øa: 55 mm; DCC muss fachgerecht stillgelegt werden; Baumuster: G03, G04, G05; Baumuster: G06, G07, 0N4; siehe Gutachten; Multigelenkachse VA: Tieferlegung lt. GA: 30-45 mm; Achslast bis: 1090 kg HA: Tieferlegung lt. GA: 25-45 mm; Achslast bis: 1065 kg
B16 RC	**1.4 TFSI, 1.6 TDI, 1.8 TFSI, 2.0 TDI, 2.0 TDI quattro** 09/12 - 77 -135 kW	**49-231892** **14-230615** *iRC*		Øa: 55 mm; DCC muss fachgerecht stillgelegt werden; Baumuster: G03, G04, G05; Baumuster: G06, G07, 0N4; siehe Gutachten; Multigelenkachse VA: Tieferlegung lt. GA: 30-45 mm; Achslast bis: 1090 kg HA: Tieferlegung lt. GA: 25-45 mm; Achslast bis: 1065 kg
B16 BCS	**1.8 TFSI** 03/13 - 132 kW	**48-231848**		Øa: 55 mm; Multigelenkachse VA: Tieferlegung lt. GA: 30-45 mm; Achslast bis: 1090 kg HA: Tieferlegung lt. GA: 25-45 mm; Achslast bis: 1075 kg
B16 BCS	**2.0 TDI quattro** 11/12 - 110 -135 kW	**48-231848**		Øa: 55 mm; DCC muss fachgerecht stillgelegt werden; Baumuster: G03, G04, G05; Baumuster: G06, G07, 0N4; siehe Gutachten; Multigelenkachse VA: Tieferlegung lt. GA: 10-30 mm; Achslast bis: 1090 kg HA: Tieferlegung lt. GA: 10-30 mm; Achslast bis: 1075 kg

AUDI A4 (8D2, B5)

B1	**1.6, 1.8, 1.8 quattro, 1.8 T, 1.8 T quattro, 1.9 TDI, 1.9 TDI quattro, 2.4, 2.4 quattro, 2.5 TDI, 2.5 TDI quattro, 2.6, 2.6 quattro, 2.8, 2.8 24V, 2.8 quattro, S4 quattro** 11/94 - 11/00 55 -195 kW	**12-117642**		VA: Material: Gummi/Metall; ohne Kugellager
B3	**1.6, 1.8, 1.8 T, 1.9 TDI** 11/94 - 11/00 55 -132 kW	**37-131364**	*36-130726*	Standardfahrwerk
B3	**1.6, 1.8, 1.8 T, 1.9 TDI, 2.4, 2.5 TDI, 2.6, 2.8, 2.8 24V** 11/94 - 11/00 55 -142 kW	**37-131388**	*36-131358*	Standardfahrwerk; Verstärkte Ausführung .
B3	**1.8 quattro, 1.8 T quattro, 1.9 TDI quattro** 01/95 - 11/00 81 -132 kW	**37-131364**	**36-130733**	Standardfahrwerk
B3	**1.8 quattro, 1.8 T quattro, 1.9 TDI quattro, 2.4 quattro, 2.5 TDI quattro, 2.6 quattro, 2.8 quattro** 01/95 - 11/00 81 -142 kW	**36-195848**	**36-200962**	Standardfahrwerk; Verstärkte Ausführung .
B3	**2.4, 2.5 TDI, 2.6, 2.8, 2.8 24V** 01/95 - 07/99 102 -142 kW	**37-131371**	*36-130726*	Standardfahrwerk
B3	**2.4 quattro, 2.5 TDI quattro, 2.6 quattro, 2.8 quattro** 10/96 - 11/00 110 -142 kW	**37-131371**	**36-130733**	Standardfahrwerk
B4	**1.6, 1.8, 1.8 T, 1.9 TDI, 2.4, 2.5 TDI, 2.6, 2.8, 2.8 24V** 11/94 - 01/99 55 -142 kW	**22-031167** HA	**19-029207** VO **11-101390** *SP*	-> CH.Nr.: 8D-X-200000; Standardfahrwerk
B4	**1.6, 1.8, 1.8 T, 1.9 TDI, 2.4, 2.5 TDI, 2.6, 2.8, 2.8 24V** 11/94 - 01/99 55 -142 kW	**19-045771** HA	**19-029207** VO **11-101390** *SP*	-> CH.Nr.: 8D-X-200000; Sportfahrwerk
B4	**1.6, 1.8, 1.8 T, 1.9 TDI, 2.4, 2.5 TDI, 2.6, 2.8, 2.8 24V** 02/99 - 06/00 55 -142 kW	**22-031167** HA	**19-103471** VO **11-101390** *SP*	CH.Nr.: 8D-X-200001-> 8D-1-030000; Standardfahrwerk HA: Länge: 638 mm
B4	**1.6, 1.8, 1.8 T, 1.9 TDI, 2.4, 2.5 TDI, 2.6, 2.8, 2.8 24V** 02/99 - 06/00 55 -142 kW	**19-045771** HA	**19-103471** VO	CH.Nr.: 8D-X-200001-> 8D-1-030000; Sportfahrwerk HA: Länge: 638 mm
B4	**1.6, 1.8, 1.8 T, 1.9 TDI, 2.4, 2.5 TDI, 2.6, 2.8, 2.8 24V** 07/00 - 11/00 55 -142 kW	**19-119922** HA	**19-103471** VO	CH.Nr.: 8D-1-030001 ->; Standardfahrwerk HA: Länge: 638 mm
B4	**1.6, 1.8, 1.8 T, 1.9 TDI, 2.4, 2.5 TDI, 2.6, 2.8, 2.8 24V** 07/00 - 11/00 55 -142 kW	**19-119939** HA	**19-103471** VO	CH.Nr.: 8D-1-030001 ->; Sportfahrwerk HA: Länge: 638 mm

				
AUDI				
AUDI A4 (8D2, B5)				
B4	**1.8 quattro, 1.8 T quattro, 1.9 TDI quattro, 2.4 quattro, 2.5 TDI quattro, 2.6 quattro, 2.8 quattro** 01/95 - 11/00 81 -142 kW	**22-031167**	**19-184050**	Standardfahrwerk
B4	**1.8 quattro, 1.8 T quattro, 1.9 TDI quattro, 2.4 quattro, 2.5 TDI quattro, 2.6 quattro, 2.8 quattro** 01/95 - 11/00 81 -142 kW	**19-045771**	**19-184050**	Sportfahrwerk
B4	**2.8** 09/95 - 07/97 128 kW	**22-031167**	**19-029207** **11-101390** SP	Standardfahrwerk
B4	**2.8** 09/95 - 07/97 128 kW	**19-045771**	**19-029207** **11-101390** SP	Sportfahrwerk
B6 Sport	**1.6, 1.8, 1.8 T, 1.9 TDI, 2.4, 2.5 TDI, 2.6, 2.8, 2.8 24V** 11/94 - 01/99 55 -142 kW	**24-020794**	**24-020800** **11-101390** SP	-> CH.Nr.: 8D-X-200000 VA: Serienfederteller muß benutzt werden
B6 Sport	**1.6, 1.8, 1.8 T, 1.9 TDI, 2.4, 2.5 TDI, 2.6, 2.8, 2.8 24V** 02/99 - 06/00 55 -142 kW	**24-020794**	**24-062596** **11-101390** SP	CH.Nr.: 8D-X-200001-> 8D1-030000 VA: Serienfederteller muß benutzt werden
B6 Sport	**1.6, 1.8, 1.8 T, 1.9 TDI, 2.4, 2.5 TDI, 2.6, 2.8, 2.8 24V** 07/00 - 11/00 55 -142 kW	**24-065122**	**24-062596** **11-101390** SP	CH.Nr.: 8D-1-030001 ->
B6 Sport	**1.8 quattro, 1.8 T quattro, 1.9 TDI quattro, 2.4 quattro, 2.5 TDI quattro, 2.6 quattro, 2.7 Bi Turbo quattro, 2.7 Turbo quattro, 2.8 quattro** 01/95 - 06/00 81 -187 kW	**24-020794**	**24-026215**	-> CH.Nr.: F8D-1-030000 VA: Serienfederteller muß benutzt werden HA: ohne Niveauregulierung
B6 Sport	**1.8 quattro, 1.8 T quattro, 1.9 TDI quattro, 2.4 quattro, 2.5 TDI quattro, 2.6 quattro, 2.7 Turbo quattro, 2.8 quattro** 07/00 - 11/00 81 -169 kW	**24-065122**	**24-062121**	CH.Nr.: F8D-1-030001 ->; ohne Sportfahrwerk; ohne Niveauregulierung
B6 Sport	**2.4 quattro** 08/97 - 11/00 120 kW	**24-020794**	**24-026215**	VA: Serienfederteller muß benutzt werden
B8	**1.6, 1.8, 1.8 T, 1.9 TDI, 2.4, 2.5 TDI, 2.6, 2.8, 2.8 24V** 11/94 - 01/99 55 -142 kW	**24-020817**	**24-020824** **11-101390** SP	-> CH.Nr.: 8D-X-200000 VA: Serienfederteller muß benutzt werden
B8	**1.6, 1.8, 1.8 T, 1.9 TDI, 2.4, 2.5 TDI, 2.6, 2.8, 2.8 24V** 02/99 - 06/00 55 -142 kW	**24-020817**	**24-062596** **11-101390** SP	CH.Nr.: 8D-X-200001-> 8D-1-030000 VA: Serienfederteller muß benutzt werden
B8	**1.6, 1.8, 1.8 T, 1.9 TDI, 2.4, 2.5 TDI, 2.6, 2.8, 2.8 24V** 07/00 - 11/00 55 -142 kW	**24-065139**	**24-062596** **11-101390** SP	CH.Nr.: 8D-1-030001 ->
B8	**1.8 quattro, 1.8 T quattro, 1.9 TDI quattro, 2.4 quattro, 2.5 TDI quattro, 2.6 quattro, 2.7 Bi Turbo quattro, 2.7 Turbo quattro, 2.8 quattro** 01/95 - 06/00 81 -187 kW	**24-020817**	**24-026222**	-> CH.Nr.: F8D-1-030000 VA: Serienfederteller muß benutzt werden HA: ohne Niveauregulierung
B8	**1.8 quattro, 1.8 T quattro, 1.9 TDI quattro, 2.4 quattro, 2.5 TDI quattro, 2.6 quattro, 2.7 Turbo quattro, 2.8 quattro** 07/00 - 11/00 81 -169 kW	**24-065139**	**24-062145**	CH.Nr.: F8D-1-030001 ->; ohne Niveauregulierung
B8	**S4 quattro** 09/97 - 11/00 195 kW	**24-062138**	**24-062145**	VA: Serienfederteller muß benutzt werden
B12 PK	**1.6, 1.8** 11/94 - 01/99 74 -95 kW	**46-183194**		-> CH.Nr.: 8D-X-200000; Serienfederteller muß benutzt werden; siehe Gutachten VA: Tieferlegung lt. GA: 30 mm; Achslast bis: 995 kg HA: Tieferlegung lt. GA: 30 mm; Achslast bis: 970 kg

AUDI

AUDI A4 (8D2, B5)

B12 PK	**1.6, 1.8** 02/99 - CH-Nr. 74 -125 kW	**46-189066**	CH.Nr.: 8D-X-200001-> 8D-1-030000; Serienfederteller muß benutzt werden; siehe Gutachten VA: Tieferlegung lt. GA: 30 mm; Achslast bis: 995 kg HA: Tieferlegung lt. GA: 30 mm; Achslast bis: 970 kg
B12 PK	**1.6, 1.8** 07/00 - 11/00 75 -125 kW	**46-189073**	CH.Nr.: 8D-1-030001 ->; siehe Gutachten VA: Tieferlegung lt. GA: 30 mm; Achslast bis: 995 kg HA: Tieferlegung lt. GA: 30 mm; Achslast bis: 970 kg
B12 PK	**1.8, 1.8 T, 1.9 TDI, 2.4, 2.6** 01/95 - 01/99 55 -132 kW	**46-183200**	-> CH.Nr.: 8D-X-200000; Serienfederteller muß benutzt werden; siehe Gutachten VA: Tieferlegung lt. GA: 30 mm; Achslast bis: 1055 kg HA: Tieferlegung lt. GA: 30 mm; Achslast bis: 970 kg
B12 PK	**1.8, 1.8 T, 1.9 TDI, 2.4, 2.6** 02/99 - CH-Nr. 55 -132 kW	**46-189080**	CH.Nr.: 8D-X-200001-> 8D-1-30000; Serienfederteller muß benutzt werden; siehe Gutachten VA: Tieferlegung lt. GA: 30 mm; Achslast bis: 1055 kg HA: Tieferlegung lt. GA: 30 mm; Achslast bis: 970 kg
B12 PK	**1.8, 1.8 T, 1.9 TDI, 2.4, 2.6** 07/00 - 11/00 55 -132 kW	**46-189097**	CH.Nr.: 8D-1-030001 ->; siehe Gutachten VA: Tieferlegung lt. GA: 30 mm; Achslast bis: 1055 kg HA: Tieferlegung lt. GA: 30 mm; Achslast bis: 970 kg
B12 PK	**1.8 quattro** 01/95 - 06/00 85 -92 kW	**46-183217**	-> CH.Nr.: 8D-1-030000; siehe Gutachten VA: Tieferlegung lt. GA: 30 mm; Achslast bis: 955 kg HA: Tieferlegung lt. GA: 30 mm; Achslast bis: 970 kg
B12 PK	**1.8 quattro** CH-Nr. - 07/00 85 -92 kW	**46-189103**	CH.Nr.: 8D-1-030001 ->; siehe Gutachten VA: Tieferlegung lt. GA: 30 mm; Achslast bis: 955 kg HA: Tieferlegung lt. GA: 30 mm; Achslast bis: 970 kg
B12 PK	**1.8 quattro, 1.8 T quattro, 1.9 TDI quattro, 2.4 quattro, 2.6 quattro** 01/95 - 06/00 81 -132 kW	**46-183224**	-> CH.Nr.: 8D-1-030000; siehe Gutachten VA: Tieferlegung lt. GA: 30 mm; Achslast bis: 1055 kg HA: Tieferlegung lt. GA: 30 mm; Achslast bis: 1080 kg
B12 PK	**1.8 quattro, 1.8 T quattro, 1.9 TDI quattro, 2.4 quattro, 2.6 quattro** 07/00 - 11/00 81 -132 kW	**46-189110**	CH.Nr.: 8D-1-030001 ->; siehe Gutachten VA: Tieferlegung lt. GA: 30 mm; Achslast bis: 1055 kg HA: Tieferlegung lt. GA: 30 mm; Achslast bis: 1080 kg
B12 PK	**1.8 T** 01/95 - 01/99 110 -132 kW	**46-183194**	-> CH.Nr.: 8D-X-200000; Serienfederteller muß benutzt werden; ohne AC; siehe Gutachten; Schaltgetriebe VA: Tieferlegung lt. GA: 30 mm; Achslast bis: 995 kg HA: Tieferlegung lt. GA: 30 mm; Achslast bis: 970 kg
B12 PK	**1.8 T** 02/99 - CH-Nr. 110 -132 kW	**46-189066**	CH.Nr.: 8D-X-200001-> 200006; Serienfederteller muß benutzt werden; ohne AC; siehe Gutachten; Schaltgetriebe VA: Tieferlegung lt. GA: 30 mm; Achslast bis: 995 kg HA: Tieferlegung lt. GA: 30 mm; Achslast bis: 970 kg
B12 PK	**1.8 T quattro** 01/95 - 06/00 110 -132 kW	**46-183217**	-> CH.Nr.: 8D-1-030000; ohne AC; siehe Gutachten; Schaltgetriebe VA: Tieferlegung lt. GA: 30 mm; Achslast bis: 955 kg HA: Tieferlegung lt. GA: 30 mm; Achslast bis: 970 kg
B12 PK	**1.8 T quattro** CH-Nr. - 07/00 110 -132 kW	**46-189103**	CH.Nr.: 8D-1-030001 ->; ohne AC; siehe Gutachten; Schaltgetriebe VA: Tieferlegung lt. GA: 30 mm; Achslast bis: 955 kg HA: Tieferlegung lt. GA: 30 mm; Achslast bis: 970 kg
B12 PK	**1.8 T** 07/00 - 11/00 132 kW	**46-189073**	CH.Nr.: 8D-1-030001 ->; ohne AC; siehe Gutachten; Schaltgetriebe VA: Tieferlegung lt. GA: 30 mm; Achslast bis: 995 kg HA: Tieferlegung lt. GA: 30 mm; Achslast bis: 970 kg
B12 PK	**2.4, 2.6, 2.8, 2.8 24V** 01/95 - 01/99 102 -142 kW	**46-183279**	-> CH.Nr.: 8D-X-200000; siehe Gutachten; Automatik VA: Tieferlegung lt. GA: 30 mm; Achslast bis: 1150 kg HA: Tieferlegung lt. GA: 30 mm; Achslast bis: 970 kg
B12 PK	**2.4, 2.6, 2.8, 2.8 24V** 02/99 - 06/00 110 -142 kW	**46-189189**	CH.Nr.: 8D-X-200001-> 8D-1-030000; siehe Gutachten VA: Tieferlegung lt. GA: 30 mm; Achslast bis: 1150 kg HA: Tieferlegung lt. GA: 30 mm; Achslast bis: 970 kg
B12 PK	**2.4, 2.6, 2.8, 2.8 24V** 07/00 - 11/00 110 -142 kW	**46-189196**	CH.Nr.: 8D-1-030001 ->; siehe Gutachten VA: Tieferlegung lt. GA: 30 mm; Achslast bis: 1150 kg HA: Tieferlegung lt. GA: 30 mm; Achslast bis: 970 kg
B12 PK	**2.4 quattro, 2.6 quattro, 2.8 quattro** 10/96 - 06/00 110 -142 kW	**46-183286**	-> CH.Nr.: 8D-1-030000; Serienfederteller muß benutzt werden; siehe Gutachten VA: Tieferlegung lt. GA: 30 mm; Achslast bis: 1150 kg HA: Tieferlegung lt. GA: 30 mm; Achslast bis: 1080 kg
B12 PK	**2.4 quattro, 2.6 quattro, 2.8 quattro** CH-Nr. - 11/00 110 -142 kW	**46-189202**	CH.Nr.: 8D-1-030001 ->; CH.Nr.: 200007 ->; siehe Gutachten VA: Tieferlegung lt. GA: 30 mm; Achslast bis: 1150 kg HA: Tieferlegung lt. GA: 30 mm; Achslast bis: 1080 kg
B12 PK	**2.8, 2.8 24V** 09/95 - 01/99 128 -142 kW	**46-183200**	-> CH.Nr.: 8D-X-200000; Serienfederteller muß benutzt werden; siehe Gutachten; Schaltgetriebe VA: Tieferlegung lt. GA: 30 mm; Achslast bis: 1055 kg HA: Tieferlegung lt. GA: 30 mm; Achslast bis: 970 kg

AUDI

AUDI A4 (8D2, B5)

B12 PK	**2.8 quattro** 01/95 - 06/00 128 -142 kW	**46-183224**	-> CH.Nr.: 8D-1-030000; siehe Gutachten; Schaltgetriebe VA: Tieferlegung lt. GA: 30 mm; Achslast bis: 1055 kg HA: Tieferlegung lt. GA: 30 mm; Achslast bis: 1080 kg
B12 PK	**2.8, 2.8 24V** 02/99 - CH-Nr. 142 kW	**46-189080**	CH.Nr.: 8D-X-200001-> 8D-1-30000; Serienfederteller muß benutzt werden; siehe Gutachten; Schaltgetriebe VA: Tieferlegung lt. GA: 30 mm; Achslast bis: 1055 kg HA: Tieferlegung lt. GA: 30 mm; Achslast bis: 970 kg
B12 PK	**2.8, 2.8 24V** 07/00 - 11/00 142 kW	**46-189097**	CH.Nr.: 8D-1-030001 ->; siehe Gutachten; Schaltgetriebe VA: Tieferlegung lt. GA: 30 mm; Achslast bis: 1055 kg HA: Tieferlegung lt. GA: 30 mm; Achslast bis: 970 kg
B12 PK	**2.8 quattro** 07/00 - 11/00 142 kW	**46-189110**	CH.Nr.: 8D-1-030001 ->; siehe Gutachten; Schaltgetriebe VA: Tieferlegung lt. GA: 30 mm; Achslast bis: 1055 kg HA: Tieferlegung lt. GA: 30 mm; Achslast bis: 1080 kg
B12 PK	**2.5 TDI** 09/97 - 01/99 110 kW	**46-183279**	-> CH.Nr.: 8D-X-200000; siehe Gutachten; Schaltgetriebe VA: Tieferlegung lt. GA: 30 mm; Achslast bis: 1150 kg HA: Tieferlegung lt. GA: 30 mm; Achslast bis: 970 kg
B12 PK	**2.5 TDI** 02/99 - 06/00 110 kW	**46-189189**	CH.Nr.: 8D-X-200001-> 8D-1-030000; siehe Gutachten; Schaltgetriebe VA: Tieferlegung lt. GA: 30 mm; Achslast bis: 1150 kg HA: Tieferlegung lt. GA: 30 mm; Achslast bis: 970 kg
B12 PK	**2.5 TDI** 07/00 - 11/00 110 kW	**46-189196**	CH.Nr.: 8D-1-030001 ->; siehe Gutachten; Schaltgetriebe VA: Tieferlegung lt. GA: 30 mm; Achslast bis: 1150 kg HA: Tieferlegung lt. GA: 30 mm; Achslast bis: 970 kg
B12 PK	**2.5 TDI quattro** 09/97 - 06/00 110 kW	**46-183286**	-> CH.Nr.: 8D-1-030000; Serienfederteller muß benutzt werden; siehe Gutachten; Schaltgetriebe VA: Tieferlegung lt. GA: 30 mm; Achslast bis: 1150 kg HA: Tieferlegung lt. GA: 30 mm; Achslast bis: 1080 kg
B12 PK	**2.5 TDI quattro** CH-Nr. - 11/00 110 kW	**46-189202**	CH.Nr.: 8D-1-030001 ->; CH.Nr.: 200007 ->; siehe Gutachten; Schaltgetriebe VA: Tieferlegung lt. GA: 30 mm; Achslast bis: 1150 kg HA: Tieferlegung lt. GA: 30 mm; Achslast bis: 1080 kg
B12 SL	**1.6, 1.8, 1.8 T, 1.9 TDI, 2.4** 11/94 - 01/99 55 -132 kW	**46-183361**	-> CH.Nr.: 8D-X-200000; Serienfederteller muß benutzt werden; siehe Gutachten VA: Tieferlegung lt. GA: 45-50 mm; Achslast bis: 1070 kg HA: Tieferlegung lt. GA: 35-40 mm; Achslast bis: 1010 kg
B12 SL	**1.6, 1.8, 1.8 T, 1.9 TDI, 2.4, 2.6** 02/99 - CH-Nr. 55 -132 kW	**46-189257**	CH.Nr.: 8D-X-200001-> 8D-1-030000; Serienfederteller muß benutzt werden; siehe Gutachten VA: Tieferlegung lt. GA: 45-50 mm; Achslast bis: 1070 kg HA: Tieferlegung lt. GA: 35-40 mm; Achslast bis: 1010 kg
B12 SL	**1.6, 1.8, 1.8 T, 1.9 TDI, 2.4, 2.6** 07/00 - 11/00 55 -132 kW	**46-189264**	CH.Nr.: 8D-1-030001 ->; siehe Gutachten VA: Tieferlegung lt. GA: 45-50 mm; Achslast bis: 1070 kg HA: Tieferlegung lt. GA: 35-40 mm; Achslast bis: 1010 kg
B12 SL	**2.8, 2.8 24V** 09/95 - 01/99 128 -142 kW	**46-183361**	-> CH.Nr.: 8D-X-200000; Serienfederteller muß benutzt werden; siehe Gutachten; Schaltgetriebe VA: Tieferlegung lt. GA: 45-50 mm; Achslast bis: 1070 kg HA: Tieferlegung lt. GA: 35-40 mm; Achslast bis: 1010 kg
B12 SL	**2.8, 2.8 24V** 02/99 - CH-Nr. 142 kW	**46-189257**	CH.Nr.: 8D-X-200001-> 200006; Serienfederteller muß benutzt werden; siehe Gutachten; Schaltgetriebe VA: Tieferlegung lt. GA: 45-50 mm; Achslast bis: 1070 kg HA: Tieferlegung lt. GA: 35-40 mm; Achslast bis: 1010 kg
B12 SL	**2.8, 2.8 24V** 07/00 - 11/00 142 kW	**46-189264**	CH.Nr.: 8D-1-030001 ->; siehe Gutachten; Schaltgetriebe VA: Tieferlegung lt. GA: 45-50 mm; Achslast bis: 1070 kg HA: Tieferlegung lt. GA: 35-40 mm; Achslast bis: 1010 kg
B16 PSS9	**1.6, 1.8, 1.8 T, 1.9 TDI, 2.4, 2.5 TDI, 2.6, 2.8, 2.8 24V** 11/94 - 11/00 55 -142 kW	**48-086059**	siehe Gutachten VA: Tieferlegung lt. GA: 35-55 mm; Achslast bis: 1150 kg HA: Tieferlegung lt. GA: 30-50 mm; Achslast bis: 1020 kg
B16 PSS9	**1.8 quattro, 1.8 T quattro, 1.9 TDI quattro, 2.4 quattro, 2.5 TDI quattro, 2.6 quattro, 2.7 Bi Turbo quattro, 2.7 Turbo quattro, 2.8 quattro** 01/95 - 11/00 81 -187 kW	**48-086103**	siehe Gutachten VA: Tieferlegung lt. GA: 30-50 mm; Achslast bis: 1150 kg HA: ohne Niveauregulierung; Tieferlegung lt. GA: 30-50 mm; Achslast bis: 1140 kg
B16 PSS9	**S4 quattro** 09/97 - 11/00 195 kW	**48-086165**	siehe Gutachten VA: Tieferlegung lt. GA: 15-35 mm; Achslast bis: 1150 kg HA: Tieferlegung lt. GA: 10-30 mm; Achslast bis: 1140 kg

				
AUDI				
AUDI A4 Avant (8D5, B5)				
B1	**1.6, 1.8, 1.8 quattro, 1.8 T, 1.8 T quattro, 1.9 DUO, 1.9 TDI, 1.9 TDI quattro, 2.4, 2.4 quattro, 2.5 TDI, 2.5 TDI quattro, 2.6, 2.6 quattro, 2.8, 2.8 quattro** 11/94 - 09/01 55 -280 kW	**12-117642**		VA: Material: Gummi/Metall; ohne Kugellager
B3	**1.6, 1.8, 1.8 T, 1.9 TDI** 11/94 - 09/01 55 -132 kW	**37-131388**	*36-131358*	Standardfahrwerk
B3	**2.4, 2.5 TDI, 2.6, 2.8** 07/95 - 09/01 102 -142 kW	**37-131371**	*36-131358*	Standardfahrwerk
B4	**1.6, 1.8** 11/94 - 07/97 74 -92 kW	**22-031167** HA	**19-105376** VO **11-103462** SP	Standardfahrwerk HA: Länge: 602 mm
B4	**1.6, 1.8, 1.9 TDI** 11/94 - 07/97 55 -92 kW	**19-045771** HA	**19-105376** VO **11-103462** SP	Sportfahrwerk HA: Länge: 602 mm
B4	**1.6, 1.8** 08/97 - 01/99 74 -92 kW	**22-031167** HA	**19-105376** VO **11-103462** SP	-> CH.Nr.: 8D-X-200000; Standardfahrwerk HA: Länge: 602 mm
B4	**1.6, 1.8, 1.8 T, 1.9 DUO, 1.9 TDI, 2.4, 2.5 TDI, 2.6, 2.8** 02/99 - 06/00 55 -142 kW	**22-031167** HA	**19-103471** VO **11-103462** SP	CH.Nr.: 8D-X-200001-> 8D-1-030000; Standardfahrwerk HA: Länge: 638 mm
B4	**1.6, 1.8, 1.8 T, 1.9 TDI, 2.4, 2.5 TDI, 2.6, 2.8** 07/00 - 09/01 55 -142 kW	**19-119922** HA	**19-103471** VO	CH.Nr.: 8D1-030001 ->; Standardfahrwerk HA: Länge: 638 mm
B4	**1.6, 1.8, 1.8 T, 1.9 TDI, 2.4, 2.5 TDI, 2.6, 2.8** 07/00 - 09/01 55 -142 kW	**19-119939** HA	**19-103471** VO **11-101390** SP	CH.Nr.: 8D-1-030001 ->; Sportfahrwerk HA: Länge: 638 mm
B4	**1.8 quattro, 1.8 T quattro, 1.9 TDI quattro, 2.4 quattro, 2.5 TDI quattro, 2.6 quattro, 2.8 quattro** 07/95 - 09/01 81 -280 kW	**22-031167** HA	**19-184050** VO	Standardfahrwerk
B4	**1.8 quattro, 1.8 T quattro, 1.9 TDI quattro, 2.4 quattro, 2.5 TDI quattro, 2.6 quattro, 2.8 quattro** 07/95 - 09/01 81 -280 kW	**19-045771** HA	**19-184050** VO	Sportfahrwerk
B4	**1.8 T, 2.8** 03/96 - 09/01 110 -132 kW	**22-031167** HA	**19-105376** VO **11-103462** SP	Standardfahrwerk HA: Länge: 602 mm
B4	**2.4, 2.5 TDI, 2.6, 2.8** 07/95 - 01/99 102 -142 kW	**22-031167** HA	**19-105376** VO **11-103462** SP	-> CH.Nr.: 8DX-200000; Standardfahrwerk HA: Länge: 602 mm
B4	**1.9 TDI** 02/96 - 07/97 55 -81 kW	**19-045771** HA	**19-105376** VO **11-103462** SP	Standardfahrwerk; Schaltgetriebe HA: Länge: 602 mm
B4	**1.9 TDI** 02/96 - 07/97 55 -81 kW	**22-031167** HA	**19-105376** VO **11-103462** SP	Standardfahrwerk; Automatik HA: Länge: 602 mm
B4	**1.9 TDI** 02/96 - 07/97 66 -81 kW	**19-045771** HA	**19-105376** VO **11-103462** SP	Sportfahrwerk HA: Länge: 602 mm
B4	**1.9 DUO, 1.9 TDI** 08/97 - 01/99 55 -81 kW	**22-031167** HA	**19-105376** VO **11-103462** SP	Standardfahrwerk HA: Länge: 602 mm
B6 Sport	**1.6, 1.8, 1.8 T, 1.9 TDI, 2.4, 2.5 TDI, 2.6, 2.8** 01/96 - 01/99 55 -142 kW	**24-020794** HA	**24-020800** VO **11-103462** SP	-> CH.Nr.: 8DX-200000 VA: Serienfederteller muß benutzt werden
B6 Sport	**1.6, 1.8, 1.8 T, 1.9 TDI, 2.4, 2.5 TDI, 2.6, 2.8** 02/99 - 06/00 55 -142 kW	**24-020794** HA	**24-062596** VO **11-103462** SP	CH.Nr.: 8DX-200001-> 8D1-030000 VA: Serienfederteller muß benutzt werden
B6 Sport	**1.6, 1.8, 1.8 T, 1.9 TDI, 2.4, 2.5 TDI, 2.6, 2.8** 07/00 - 09/01 55 -142 kW	**24-065122** HA	**24-062596** VO **11-103462** SP	CH.Nr.: 8D1-030001 ->

AUDI

AUDI A4 Avant (8D5, B5)

B6 Sport	**1.8 quattro, 1.8 T quattro, 1.9 TDI quattro, 2.5 TDI quattro, 2.6 quattro, 2.8 quattro** 03/98 - 06/00 81 -280 kW	**24-062114** VA	**24-062121** HA	CH.Nr.: 8D-W-006471-> 8D-1-030000; ohne Niveauregulierung VA: Serienfederteller muß benutzt werden
B6 Sport	**1.8 quattro, 1.8 T quattro, 1.9 TDI quattro, 2.4 quattro, 2.5 TDI quattro, 2.6 quattro, 2.8 quattro** 07/00 - 09/01 81 -280 kW	**24-065122** VA	**24-062121** HA	CH.Nr.: F8D-1-030001 ->; ohne Sportfahrwerk; ohne Niveauregulierung
B6 Sport	**S4 quattro** 09/97 - 09/01 195 kW	**24-062114** VA	**24-062121** HA	VA: Serienfederteller muß benutzt werden
B8	**1.6, 1.8, 1.8 T, 1.9 TDI, 2.4, 2.5 TDI, 2.6, 2.8** 01/96 - 01/99 55 -142 kW	**24-020817** VA	**24-020824** HA **11-103462** SP	-> CH.Nr.: 8DX-200000 VA: Serienfederteller muß benutzt werden
B8	**1.6, 1.8, 1.8 T, 1.9 TDI, 2.4, 2.5 TDI, 2.6, 2.8** 02/99 - 06/00 55 -142 kW	**24-020817** VA	**24-062596** HA **11-103462** SP	CH.Nr.: 8DX-200001-> 8D1-030000 VA: Serienfederteller muß benutzt werden
B8	**1.6, 1.8, 1.8 T, 1.9 TDI, 2.4, 2.5 TDI, 2.6, 2.8** 07/00 - 09/01 55 -142 kW	**24-065139** VA	**24-062596** HA **11-103462** SP	CH.Nr.: 8D1-030001 ->
B8	**1.8 quattro, 1.8 T quattro, 1.9 TDI quattro, 2.4 quattro, 2.5 TDI quattro, 2.6 quattro, 2.8 quattro** 03/98 - 06/00 81 -280 kW	**24-062138** VA	**24-062145** HA	CH.Nr.: 8D-W-006471-> F8D-1-030000; ohne Niveauregulierung VA: Serienfederteller muß benutzt werden
B8	**1.8 quattro, 1.8 T quattro, 1.9 TDI quattro, 2.4 quattro, 2.5 TDI quattro, 2.6 quattro, 2.8 quattro** 07/00 - 09/01 81 -280 kW	**24-065139** VA	**24-062145** HA	CH.Nr.: F8D-1-030001 ->; ohne Niveauregulierung
B8	**S4 quattro** 09/97 - 09/01 195 kW	**24-062138** VA	**24-062145** HA	VA: Serienfederteller muß benutzt werden
B12 PK	**1.6, 1.8** 01/96 - 01/99 74 -92 kW	**46-183231**		-> CH.Nr.: 8D-X-200000; Serienfederteller muß benutzt werden; siehe Gutachten VA: Tieferlegung lt. GA: 30 mm; Achslast bis: 995 kg HA: Tieferlegung lt. GA: 30 mm; Achslast bis: 1045 kg
B12 PK	**1.6, 1.8** 02/99 - 06/00 74 -92 kW	**46-189127**		CH.Nr.: 8D-X-200001-> 8D-1-03000; Serienfederteller muß benutzt werden; siehe Gutachten VA: Tieferlegung lt. GA: 30 mm; Achslast bis: 995 kg HA: Tieferlegung lt. GA: 30 mm; Achslast bis: 1045 kg
B12 PK	**1.6, 1.8** 07/00 - 09/01 75 -92 kW	**46-189134**		CH.Nr.: 8D-1-030001 ->; siehe Gutachten VA: Tieferlegung lt. GA: 30 mm; Achslast bis: 995 kg HA: Tieferlegung lt. GA: 30 mm; Achslast bis: 1045 kg
B12 PK	**1.8, 1.8 T, 1.9 TDI, 2.4, 2.6** 01/96 - 01/99 55 -132 kW	**46-183248**		CH.Nr.: 8D-X-200000 ->; Serienfederteller muß benutzt werden; siehe Gutachten VA: Tieferlegung lt. GA: 30 mm; Achslast bis: 1055 kg HA: Tieferlegung lt. GA: 30 mm; Achslast bis: 1045 kg
B12 PK	**1.8, 1.8 T, 1.9 TDI, 2.4, 2.6** 02/99 - 06/00 55 -132 kW	**46-189141**		CH.Nr.: 8D-X-200001-> 8D-1-030000; Serienfederteller muß benutzt werden; siehe Gutachten VA: Tieferlegung lt. GA: 30 mm; Achslast bis: 1055 kg HA: Tieferlegung lt. GA: 30 mm; Achslast bis: 1045 kg
B12 PK	**1.8 quattro** 03/98 - CH-Nr. 85 -92 kW	**46-183255**		CH.Nr.: 8D-W-006471-> 8D-1-030000; Serienfederteller muß benutzt werden; siehe Gutachten VA: Tieferlegung lt. GA: 30 mm; Achslast bis: 995 kg HA: Tieferlegung lt. GA: 30 mm; Achslast bis: 1115 kg
B12 PK	**1.8 quattro, 1.8 T quattro, 1.9 TDI quattro, 2.4 quattro, 2.6 quattro** 03/98 - CH-Nr. 81 -132 kW	**46-183262**		CH.Nr.: 8D-W-006471-> 8D-1-030000; Serienfederteller muß benutzt werden; siehe Gutachten VA: Tieferlegung lt. GA: 30 mm; Achslast bis: 1055 kg HA: Tieferlegung lt. GA: 30 mm; Achslast bis: 1115 kg
B12 PK	**1.8 quattro** 07/00 - 09/01 85 -92 kW	**46-189165**		CH.Nr.: 8D-1-030001 ->; siehe Gutachten VA: Tieferlegung lt. GA: 30 mm; Achslast bis: 995 kg HA: Tieferlegung lt. GA: 30 mm; Achslast bis: 1115 kg
B12 PK	**1.8 quattro, 1.8 T quattro, 1.9 TDI quattro, 2.4 quattro, 2.6 quattro** 07/00 - 09/01 81 -132 kW	**46-189172**		CH.Nr.: 8D-1-030001 ->; siehe Gutachten VA: Tieferlegung lt. GA: 30 mm; Achslast bis: 1055 kg HA: Tieferlegung lt. GA: 30 mm; Achslast bis: 1115 kg
B12 PK	**1.8, 1.8 T, 1.9 TDI, 2.4, 2.6** 07/00 - 09/01 55 -132 kW	**46-189158**		CH.Nr.: 8D-1-030001 ->; siehe Gutachten VA: Tieferlegung lt. GA: 30 mm; Achslast bis: 1055 kg HA: Tieferlegung lt. GA: 30 mm; Achslast bis: 1045 kg

AUDI

AUDI A4 Avant (8D5, B5)

B12 PK	**1.8 T** 02/99 - 06/00 110 -132 kW	**46-189127**	CH.Nr.: 8D-X-200001-> 8D-1-03000; Serienfederteller muß benutzt werden; ohne AC; siehe Gutachten; Schaltgetriebe VA: Tieferlegung lt. GA: 30 mm; Achslast bis: 995 kg HA: Tieferlegung lt. GA: 30 mm; Achslast bis: 1045 kg
B12 PK	**1.8 T** 07/00 - 09/01 110 -132 kW	**46-189134**	CH.Nr.: 8D-1-030001 ->; ohne AC; siehe Gutachten; Schaltgetriebe VA: Tieferlegung lt. GA: 30 mm; Achslast bis: 995 kg HA: Tieferlegung lt. GA: 30 mm; Achslast bis: 1045 kg
B12 PK	**1.8 T quattro** 03/98 - CH-Nr. 110 -132 kW	**46-183255**	CH.Nr.: 8D-W-006471-> 8D-1-030000; Serienfederteller muß benutzt werden; ohne AC; siehe Gutachten; Schaltgetriebe VA: Tieferlegung lt. GA: 30 mm; Achslast bis: 995 kg HA: Tieferlegung lt. GA: 30 mm; Achslast bis: 1115 kg
B12 PK	**1.8 T quattro** 07/00 - 09/01 110 -132 kW	**46-189165**	CH.Nr.: 8D-1-030001 ->; ohne AC; siehe Gutachten; Schaltgetriebe VA: Tieferlegung lt. GA: 30 mm; Achslast bis: 995 kg HA: Tieferlegung lt. GA: 30 mm; Achslast bis: 1115 kg
B12 PK	**2.4, 2.6, 2.8** 01/96 - 01/99 102 -142 kW	**46-183293**	CH.Nr.: 8D-X-200000 ->; Serienfederteller muß benutzt werden; siehe Gutachten VA: Tieferlegung lt. GA: 30 mm; Achslast bis: 1150 kg HA: Tieferlegung lt. GA: 30 mm; Achslast bis: 1045 kg
B12 PK	**2.4, 2.6, 2.8** 02/99 - 06/00 110 -142 kW	**46-189219**	CH.Nr.: 8D-X-200001-> 8D-1-030000; Serienfederteller muß benutzt werden; siehe Gutachten VA: Tieferlegung lt. GA: 30 mm; Achslast bis: 1150 kg HA: Tieferlegung lt. GA: 30 mm; Achslast bis: 1045 kg
B12 PK	**2.4, 2.6, 2.8** 07/00 - 09/01 110 -142 kW	**46-189226**	CH.Nr.: 8D-1-030001 ->; siehe Gutachten VA: Tieferlegung lt. GA: 30 mm; Achslast bis: 1150 kg HA: Tieferlegung lt. GA: 30 mm; Achslast bis: 1045 kg
B12 PK	**2.4 quattro, 2.6 quattro, 2.8 quattro** 07/00 - 09/01 110 -280 kW	**46-189233**	CH.Nr.: 8D-1-030001 ->; siehe Gutachten VA: Tieferlegung lt. GA: 30 mm; Achslast bis: 1150 kg HA: Tieferlegung lt. GA: 30 mm; Achslast bis: 1115 kg
B12 PK	**2.4 quattro, 2.6 quattro, 2.8 quattro** 03/98 - CH-Nr. 110 -280 kW	**46-183309**	CH.Nr.: 8D-W-006471-> 8D-1-030000; Serienfederteller muß benutzt werden; siehe Gutachten VA: Tieferlegung lt. GA: 30 mm; Achslast bis: 1150 kg HA: Tieferlegung lt. GA: 30 mm; Achslast bis: 1115 kg
B12 PK	**S4 quattro** 09/97 - 09/01 195 kW	**46-183316**	Serienfederteller muß benutzt werden; siehe Gutachten VA: Tieferlegung lt. GA: 20 mm; Achslast bis: 1150 kg HA: Tieferlegung lt. GA: 20 mm; Achslast bis: 1130 kg
B12 PK	**2.8** 01/96 - 01/99 128 -142 kW	**46-183248**	CH.Nr.: 8D-X-200000 ->; Serienfederteller muß benutzt werden; siehe Gutachten; Schaltgetriebe VA: Tieferlegung lt. GA: 30 mm; Achslast bis: 1055 kg HA: Tieferlegung lt. GA: 30 mm; Achslast bis: 1045 kg
B12 PK	**2.8** 02/99 - 06/00 140 -142 kW	**46-189141**	CH.Nr.: 8D-X-200001-> 8D-1-030000; Serienfederteller muß benutzt werden; siehe Gutachten; Schaltgetriebe VA: Tieferlegung lt. GA: 30 mm; Achslast bis: 1055 kg HA: Tieferlegung lt. GA: 30 mm; Achslast bis: 1045 kg
B12 PK	**2.8** 07/00 - 09/01 140 -142 kW	**46-189158**	CH.Nr.: 8D-1-030001 ->; siehe Gutachten; Schaltgetriebe VA: Tieferlegung lt. GA: 30 mm; Achslast bis: 1055 kg HA: Tieferlegung lt. GA: 30 mm; Achslast bis: 1045 kg
B12 PK	**2.8 quattro** 03/98 - CH-Nr. 140 -280 kW	**46-183262**	CH.Nr.: 8D-1-030000-> 8D-W-006471; Serienfederteller muß benutzt werden; siehe Gutachten; Schaltgetriebe VA: Tieferlegung lt. GA: 30 mm; Achslast bis: 1055 kg HA: Tieferlegung lt. GA: 30 mm; Achslast bis: 1115 kg
B12 PK	**2.8 quattro** 07/00 - 09/01 140 -280 kW	**46-189172**	CH.Nr.: 8D-1-030001 ->; siehe Gutachten; Schaltgetriebe VA: Tieferlegung lt. GA: 30 mm; Achslast bis: 1055 kg HA: Tieferlegung lt. GA: 30 mm; Achslast bis: 1115 kg
B12 PK	**2.5 TDI** 01/96 - 01/99 110 kW	**46-183293**	CH.Nr.: 8D-X-200000 ->; Serienfederteller muß benutzt werden; siehe Gutachten; Schaltgetriebe VA: Tieferlegung lt. GA: 30 mm; Achslast bis: 1150 kg HA: Tieferlegung lt. GA: 30 mm; Achslast bis: 1045 kg
B12 PK	**2.5 TDI** 02/99 - 06/00 110 kW	**46-189219**	CH.Nr.: 8D-X-200001-> 8D-1-030000; Serienfederteller muß benutzt werden; siehe Gutachten; Schaltgetriebe VA: Tieferlegung lt. GA: 30 mm; Achslast bis: 1150 kg HA: Tieferlegung lt. GA: 30 mm; Achslast bis: 1045 kg
B12 PK	**2.5 TDI** 07/00 - 09/01 110 kW	**46-189226**	CH.Nr.: 8D-1-030001 ->; siehe Gutachten; Schaltgetriebe VA: Tieferlegung lt. GA: 30 mm; Achslast bis: 1150 kg HA: Tieferlegung lt. GA: 30 mm; Achslast bis: 1045 kg
B12 PK	**2.5 TDI quattro** 03/98 - CH-Nr. 110 kW	**46-183309**	CH.Nr.: 8D-W-006471-> 8D-1-030000; Serienfederteller muß benutzt werden; siehe Gutachten; Schaltgetriebe VA: Tieferlegung lt. GA: 30 mm; Achslast bis: 1150 kg HA: Tieferlegung lt. GA: 30 mm; Achslast bis: 1115 kg
B12 PK	**2.5 TDI quattro** 07/00 - 09/01 110 kW	**46-189233**	CH.Nr.: 8D-1-030001 ->; siehe Gutachten; Schaltgetriebe VA: Tieferlegung lt. GA: 30 mm; Achslast bis: 1150 kg HA: Tieferlegung lt. GA: 30 mm; Achslast bis: 1115 kg

AUDI

AUDI A4 Avant (8D5, B5)

B12 SL	**1.6, 1.8, 1.8 T, 1.9 TDI, 2.4, 2.6, 2.8** 01/96 - 01/99 55 -142 kW	**46-183361**		-> CH.Nr.: 8D-X-200000; Serienfederteller muß benutzt werden; siehe Gutachten VA: Tieferlegung lt. GA: 45-50 mm; Achslast bis: 1070 kg HA: Tieferlegung lt. GA: 35-40 mm; Achslast bis: 1010 kg
B12 SL	**1.6, 1.8, 1.8 T, 1.9 TDI, 2.4, 2.6** 02/99 - 06/00 55 -132 kW	**46-189257**		CH.Nr.: 8D-X-200001-> 8D-1-030000; Serienfederteller muß benutzt werden; siehe Gutachten VA: Tieferlegung lt. GA: 45-50 mm; Achslast bis: 1070 kg HA: Tieferlegung lt. GA: 35-40 mm; Achslast bis: 1010 kg
B12 SL	**1.6, 1.8, 1.8 T, 1.9 TDI, 2.4, 2.6** 07/00 - CH-Nr. 55 -132 kW	**46-189264**		-> CH.Nr.: 8D-1-030001; siehe Gutachten VA: Tieferlegung lt. GA: 45-50 mm; Achslast bis: 1070 kg HA: Tieferlegung lt. GA: 35-40 mm; Achslast bis: 1010 kg
B12 SL	**2.8** 02/99 - 06/00 140 -142 kW	**46-189257**		CH.Nr.: 8D-X-200001-> 8D-1-030000; Serienfederteller muß benutzt werden; siehe Gutachten; Schaltgetriebe VA: Tieferlegung lt. GA: 45-50 mm; Achslast bis: 1070 kg HA: Tieferlegung lt. GA: 35-40 mm; Achslast bis: 1010 kg
B12 SL	**2.8** 07/00 - CH-Nr. 140 -142 kW	**46-189264**		-> CH.Nr.: 8D-1-030001; siehe Gutachten; Schaltgetriebe VA: Tieferlegung lt. GA: 45-50 mm; Achslast bis: 1070 kg HA: Tieferlegung lt. GA: 35-40 mm; Achslast bis: 1010 kg
B16 PSS9	**1.6, 1.8, 1.8 T, 1.9 TDI, 2.4, 2.5 TDI, 2.6, 2.8** 11/94 - 09/01 55 -142 kW	**48-086059**		siehe Gutachten VA: Tieferlegung lt. GA: 35-55 mm; Achslast bis: 1150 kg HA: Tieferlegung lt. GA: 30-50 mm; Achslast bis: 1020 kg
B16 PSS9	**1.8 quattro, 1.8 T quattro, 1.9 TDI quattro, 2.4 quattro, 2.5 TDI quattro, 2.6 quattro, 2.8 quattro** 07/95 - 09/01 81 -280 kW	**48-086103**		ohne Niveauregulierung; siehe Gutachten VA: Tieferlegung lt. GA: 30-50 mm; Achslast bis: 1150 kg HA: Tieferlegung lt. GA: 30-50 mm; Achslast bis: 1140 kg
B16 PSS9	**RS4 quattro, S4 quattro** 09/97 - 09/01 195 -280 kW	**48-086165**		siehe Gutachten VA: Tieferlegung lt. GA: 15-35 mm; Achslast bis: 1150 kg HA: Tieferlegung lt. GA: 10-30 mm; Achslast bis: 1140 kg

AUDI A4 (8E2, B6)

B1	**1.6, 1.8 T, 1.8 T quattro, 1.9 TDI, 1.9 TDI quattro, 2.0, 2.0 FSI, 2.4, 2.5 D, 2.5 TDI, 2.5 TDI quattro, 3.0, 3.0 quattro** 10/00 - 12/04 74 -162 kW	**12-117642**		VA: Material: Gummi/Metall; ohne Kugellager
B3	**1.6** 11/00 - 12/04 75 kW	**37-147808**	**36-147854**	Standardfahrwerk
B3	**1.6** 11/00 - 12/04 75 kW	**37-147815**	**36-147861**	Standardfahrwerk; Verstärkte Ausführung .
B3	**1.6** 11/00 - 12/04 75 kW	**37-147921**	**36-147977**	Sportfahrwerk
B3	**1.6** 11/00 - 12/04 75 kW	**37-147938**	**36-147984**	Sportfahrwerk; Verstärkte Ausführung .
B3	**1.8 T** 11/00 - 12/04 110 -140 kW	**37-147822**	**36-147915**	Standardfahrwerk
B3	**1.8 T** 11/00 - 12/04 110 -140 kW	*37-147839*	*36-147892*	Standardfahrwerk; Verstärkte Ausführung .
B3	**1.8 T** 11/00 - 12/04 110 -140 kW	**37-147945**	**36-147991**	Sportfahrwerk
B3	**1.8 T, 1.9 TDI** 11/00 - 12/04 74 -140 kW	**37-147952**	**36-148011**	Sportfahrwerk; Verstärkte Ausführung .
B3	**1.8 T quattro** 11/00 - 12/04 110 -140 kW	*37-147839*	**36-147878**	Standardfahrwerk
B3	**1.8 T quattro** 11/00 - 12/04 110 -140 kW	**37-147846**	*36-147892*	Standardfahrwerk; Verstärkte Ausführung .
B3	**1.8 T quattro** 11/00 - 12/04 110 -140 kW	**37-147952**	**36-147991**	Sportfahrwerk

				
AUDI				
AUDI A4 (8E2, B6)				
B3	**1.8 T quattro, 1.9 TDI, 2.4, 3.0** 11/00 - 12/04 96 -162 kW	**37-147969**	**36-148011**	Sportfahrwerk; Verstärkte Ausführung .
B3	**2.0** 11/00 - 12/04 96 kW	**37-147815**	**36-147861**	Standardfahrwerk
B3	**2.0** 11/00 - 12/04 96 kW	**37-147822**	**36-147885**	Standardfahrwerk; Verstärkte Ausführung .
B3	**2.0** 11/00 - 12/04 96 kW	**37-147938**	**36-147984**	Sportfahrwerk
B3	**2.0** 11/00 - 12/04 96 kW	**37-147945**	**36-148004**	Sportfahrwerk; Verstärkte Ausführung .
B3	**2.0 FSI** 07/02 - 12/04 110 kW	**37-147822**	**36-147861**	Standardfahrwerk
B3	**2.0 FSI** 07/02 - 12/04 110 kW	*37-147839*	**36-147885**	Standardfahrwerk; Verstärkte Ausführung .
B3	**2.0 FSI** 07/02 - 12/04 110 kW	**37-147945**	**36-147984**	Sportfahrwerk
B3	**2.0 FSI** 07/02 - 12/04 110 kW	**37-147952**	**36-148004**	Sportfahrwerk; Verstärkte Ausführung .
B3	**2.4, 3.0** 11/00 - 12/04 120 -162 kW	*37-147839*	**36-147885**	Standardfahrwerk
B3	**2.4, 3.0** 11/00 - 12/04 120 -162 kW	**37-147846**	*36-147892*	Standardfahrwerk; Verstärkte Ausführung .
B3	**2.4, 3.0** 11/00 - 12/04 120 -162 kW	**37-147952**	**36-148004**	Sportfahrwerk
B3	**3.0 quattro** 11/00 - 12/04 160 -162 kW	**37-147846**	**36-147885**	Standardfahrwerk
B3	**3.0 quattro** 11/00 - 12/04 160 -162 kW	**37-147969**	**36-148004**	Sportfahrwerk
B3	**1.9 TDI** 05/01 - 12/04 74 -85 kW	**37-147822**	**36-147878**	Standardfahrwerk
B3	**1.9 TDI** 05/01 - 12/04 74 -85 kW	*37-147839*	*36-147892*	Standardfahrwerk; Verstärkte Ausführung .
B3	**1.9 TDI** 05/01 - 12/04 74 -85 kW	**37-147945**	**36-147991**	Sportfahrwerk
B3	**2.5 D, 2.5 TDI, 2.5 TDI quattro** 10/00 - 12/04 114 -132 kW	**37-147846**	*36-147892*	Standardfahrwerk
B3	**2.5 D, 2.5 TDI, 2.5 TDI quattro** 10/00 - 12/04 114 -132 kW	**37-147969**	**36-148011**	Sportfahrwerk
B3	**2.5 D, 2.5 TDI, 2.5 TDI quattro** 10/00 - 12/04 114 -132 kW	**36-212613**	**36-148011**	Sportfahrwerk; Verstärkte Ausführung .
B3	**1.9 TDI** 11/00 - 12/04 96 kW	*37-147839*	**36-147878**	Standardfahrwerk
B3	**1.9 TDI** 11/00 - 12/04 96 kW	**37-147846**	*36-147892*	Standardfahrwerk; Verstärkte Ausführung .
B3	**1.9 TDI** 11/00 - 12/04 96 kW	*37-147839*	**36-147991**	Sportfahrwerk
B3	**1.9 TDI quattro** 11/01 - 12/04 96 kW	**37-147846**	**36-147878**	Standardfahrwerk

AUDI

AUDI A4 (8E2, B6)

B3	**1.9 TDI quattro, 3.0 quattro** 11/00 - 12/04 96 -162 kW		*36-147892*	Standardfahrwerk; Verstärkte Ausführung .
B3	**1.9 TDI quattro** 11/01 - 12/04 96 kW	**37-147969**	**36-147991**	Sportfahrwerk
B3	**1.9 TDI quattro, 3.0 quattro** 11/00 - 12/04 96 -162 kW	**36-212613**	**36-148011**	Sportfahrwerk; Verstärkte Ausführung .
B4	**1.6, 1.8 T, 1.8 T quattro, 1.9 TDI, 1.9 TDI quattro, 2.0, 2.0 FSI, 2.4, 2.5 D, 2.5 TDI, 2.5 TDI quattro, 3.0, 3.0 quattro** 10/00 - 09/02 74 -162 kW	**19-109497** HC	**19-111797** O **11-149835** SP	-> CH.Nr.: 8E-2-400 000; Standardfahrwerk
B4	**1.6, 1.8 T, 1.8 T quattro, 1.9 TDI, 1.9 TDI quattro, 2.0, 2.0 FSI, 2.4, 2.5 D, 2.5 TDI, 2.5 TDI quattro, 3.0, 3.0 quattro** 10/00 - 09/02 74 -162 kW	**19-109510** HC	**19-111803** O **11-149835** SP	-> CH.Nr.: 8E-2-400 000; Sportfahrwerk
B6 Sport	**1.6, 1.8 T, 1.8 T quattro, 1.9 TDI, 1.9 TDI quattro, 2.0, 2.0 FSI, 2.4, 2.5 D, 2.5 TDI, 2.5 TDI quattro, 3.0, 3.0 quattro** 10/00 - 09/02 74 -162 kW	**24-065146** HC	**24-065153** O	-> CH.Nr.: 8E-2-400 000; Standardfahrwerk
B6 Sport	**1.6, 1.8 T, 1.8 T quattro, 1.9 TDI, 1.9 TDI quattro, 2.0, 2.0 FSI, 2.4, 2.5 D, 2.5 TDI, 2.5 TDI quattro, 3.0, 3.0 quattro** 10/02 - 12/04 74 -162 kW	**24-119788** HC	**24-119795** O	CH.Nr.: 8E-2-400001 ->; Standardfahrwerk
B8	**1.6, 1.8 T, 1.8 T quattro, 1.9 TDI, 1.9 TDI quattro, 2.0, 2.0 FSI, 2.4, 2.5 D, 2.5 TDI, 2.5 TDI quattro, 3.0, 3.0 quattro** 10/00 - 09/02 74 -162 kW	**24-065160** HC	**24-065177** O	-> CH.Nr.: 8E-2-400 000; Sportfahrwerk
B8	**1.6, 1.8 T, 1.8 T quattro, 1.9 TDI, 1.9 TDI quattro, 2.0, 2.0 FSI, 2.4, 2.5 D, 2.5 TDI, 2.5 TDI quattro, 3.0, 3.0 quattro** 10/02 - 12/04 74 -162 kW	**24-119818** HC	**24-119825** O	CH.Nr.: 8E-2-400001 ->; Sportfahrwerk
B12 PK	**1.6, 1.8 T, 2.0, 2.0 FSI** 11/00 - 09/02 75 -125 kW	**46-182968**		-> CH.Nr.: 8E-2-400 000; siehe Gutachten VA: Tieferlegung lt. GA: 30 mm; Achslast bis: 1090 kg HA: Tieferlegung lt. GA: 30 mm; Achslast bis: 1035 kg
B12 PK	**1.6, 1.8 T, 2.0, 2.0 FSI** 10/02 - 12/04 75 -140 kW	**46-188465**		CH.Nr.: 8E-2-400001 ->; siehe Gutachten VA: Tieferlegung lt. GA: 30 mm; Achslast bis: 1090 kg HA: Tieferlegung lt. GA: 30 mm; Achslast bis: 1035 kg
B12 PK	**1.8 T quattro** 11/00 - 09/02 110 -125 kW	**46-182999**		-> CH.Nr.: 8E-2-400 000; siehe Gutachten VA: Tieferlegung lt. GA: 30 mm; Achslast bis: 1090 kg HA: Tieferlegung lt. GA: 30 mm; Achslast bis: 1135 kg
B12 PK	**1.8 T quattro, 1.9 TDI quattro, 3.0 quattro** 11/00 - 09/02 96 -162 kW	**46-183002**		-> CH.Nr.: 8E-2-400 000; siehe Gutachten VA: Tieferlegung lt. GA: 30 mm; Achslast bis: 1165 kg HA: Tieferlegung lt. GA: 30 mm; Achslast bis: 1135 kg
B12 PK	**1.8 T quattro** 10/02 - 12/04 120 -140 kW	**46-188496**		CH.Nr.: 8E-2-400001 ->; siehe Gutachten VA: Tieferlegung lt. GA: 30 mm; Achslast bis: 1090 kg HA: Tieferlegung lt. GA: 30 mm; Achslast bis: 1135 kg
B12 PK	**1.8 T quattro, 1.9 TDI quattro, 3.0 quattro** 10/02 - 12/04 96 -162 kW	**46-188502**		CH.Nr.: 8E-2-400001 ->; siehe Gutachten VA: Tieferlegung lt. GA: 30 mm; Achslast bis: 1165 kg HA: Tieferlegung lt. GA: 30 mm; Achslast bis: 1135 kg
B12 PK	**1.9 TDI, 2.4, 3.0** 11/00 - 09/02 74 -162 kW	**46-182975**		-> CH.Nr.: 8E-2-400 000; siehe Gutachten VA: Tieferlegung lt. GA: 30 mm; Achslast bis: 1165 kg HA: Tieferlegung lt. GA: 30 mm; Achslast bis: 1035 kg
B12 PK	**1.9 TDI, 2.4, 3.0** 10/02 - 12/04 74 -162 kW	**46-188472**		CH.Nr.: 8E-2-400001 ->; siehe Gutachten VA: Tieferlegung lt. GA: 30 mm; Achslast bis: 1165 kg HA: Tieferlegung lt. GA: 30 mm; Achslast bis: 1035 kg
B12 PK	**2.5 TDI** 08/01 - 09/02 114 -120 kW	**46-183019**		-> CH.Nr.: 8E-2-400 000; siehe Gutachten VA: Tieferlegung lt. GA: 30 mm; Achslast bis: 1230 kg HA: Tieferlegung lt. GA: 30 mm; Achslast bis: 1035 kg

AUDI

AUDI A4 (8E2, B6)

B12 PK	**2.5 TDI** 10/02 - 12/04 120 kW	**46-188519**		CH.Nr.: 8E-2-400001 ->; siehe Gutachten VA: Tieferlegung lt. GA: 30 mm; Achslast bis: 1230 kg HA: Tieferlegung lt. GA: 30 mm; Achslast bis: 1035 kg
B12 PK	**2.5 TDI quattro** 11/00 - 09/02 132 kW	**46-182982**		-> CH.Nr.: 8E-2-400 000; siehe Gutachten VA: Tieferlegung lt. GA: 30 mm; Achslast bis: 1230 kg HA: Tieferlegung lt. GA: 30 mm; Achslast bis: 1135 kg
B12 PK	**2.5 TDI quattro** 10/02 - 12/04 132 kW	**46-188489**		CH.Nr.: 8E-2-400001 ->; siehe Gutachten VA: Tieferlegung lt. GA: 30 mm; Achslast bis: 1230 kg HA: Tieferlegung lt. GA: 30 mm; Achslast bis: 1135 kg
B12 SL	**1.6, 1.8 T, 2.0, 2.0 FSI** 11/00 - 09/02 75 -125 kW	**46-183378**		-> CH.Nr.: 8E-2-400 000; siehe Gutachten VA: Tieferlegung lt. GA: 45-50 mm; Achslast bis: 1090 kg HA: Tieferlegung lt. GA: 35-40 mm; Achslast bis: 1035 kg
B12 SL	**1.6, 1.8 T, 2.0, 2.0 FSI** 10/02 - 12/04 75 -140 kW	**46-188588**		CH.Nr.: 8E-2-400001 ->; siehe Gutachten VA: Tieferlegung lt. GA: 45-50 mm; Achslast bis: 1090 kg HA: Tieferlegung lt. GA: 35-40 mm; Achslast bis: 1035 kg
B12 SL	**1.9 TDI, 2.4, 3.0** 11/00 - 09/02 74 -162 kW	**46-183385**		-> CH.Nr.: 8E-2-400 000; siehe Gutachten VA: Tieferlegung lt. GA: 45-50 mm; Achslast bis: 1140 kg HA: Tieferlegung lt. GA: 35-40 mm; Achslast bis: 1035 kg
B12 SL	**1.9 TDI, 2.4, 3.0** 10/02 - 12/04 74 -162 kW	**46-188595**		CH.Nr.: 8E-2-400001 ->; siehe Gutachten VA: Tieferlegung lt. GA: 45-50 mm; Achslast bis: 1140 kg HA: Tieferlegung lt. GA: 35-40 mm; Achslast bis: 1035 kg
B14	**1.6, 1.8 T, 1.8 T quattro, 1.9 TDI, 1.9 TDI quattro, 2.0, 2.0 FSI, 2.4, 2.5 D, 2.5 TDI, 2.5 TDI quattro, 3.0, 3.0 quattro** 10/00 - 12/04 74 -162 kW	**47-169289**		siehe Gutachten VA: Tieferlegung lt. GA: 30-60 mm; Achslast bis: 1250 kg HA: Tieferlegung lt. GA: 20-50 mm; Achslast bis: 1170 kg
B14	**S4 quattro** 03/03 - 12/04 253 kW	**47-119444**		siehe Gutachten VA: Tieferlegung lt. GA: 10-30 mm; Achslast bis: 1250 kg HA: Tieferlegung lt. GA: 10-30 mm; Achslast bis: 1170 kg
B16 PSS9	**1.6, 1.8 T, 1.8 T quattro, 1.9 TDI, 1.9 TDI quattro, 2.0, 2.0 FSI, 2.4, 2.5 D, 2.5 TDI, 2.5 TDI quattro, 3.0, 3.0 quattro** 10/00 - 12/04 74 -162 kW	**48-169301**		siehe Gutachten VA: Tieferlegung lt. GA: 30-60 mm; Achslast bis: 1250 kg HA: Tieferlegung lt. GA: 20-50 mm; Achslast bis: 1170 kg
B16 PSS9	**S4 quattro** 03/03 - 12/04 253 kW	**48-105958**		siehe Gutachten VA: Tieferlegung lt. GA: 10-30 mm; Achslast bis: 1250 kg HA: Tieferlegung lt. GA: 10-30 mm; Achslast bis: 1170 kg

AUDI A4 Avant (8E5, B6)

B1	**1.6, 1.8 T, 1.8 T quattro, 1.9 TDI, 1.9 TDI quattro, 2.0, 2.0 FSI, 2.4, 2.5 TDi, 2.5 TDI quattro, 3.0, 3.0 quattro** 04/01 - 12/04 74 -162 kW	**12-117642**		VA: Material: Gummi/Metall; ohne Kugellager
B3	**1.6** 09/01 - 12/04 75 kW	**37-147808**	**36-147885**	Standardfahrwerk
B3	**1.6** 09/01 - 12/04 75 kW	**37-147808**	*36-147892*	Standardfahrwerk; Verstärkte Ausführung .
B3	**1.6** 09/01 - 12/04 75 kW	**37-147921**	**36-148004**	Sportfahrwerk
B3	**1.6** 09/01 - 12/04 75 kW	**37-147938**	**36-148011**	Sportfahrwerk; Verstärkte Ausführung .
B3	**1.8 T, 2.0 FSI** 09/01 - 12/04 110 -140 kW	**37-147822**	*36-147892*	Standardfahrwerk
B3	**1.8 T, 2.0 FSI** 09/01 - 12/04 110 -140 kW	*37-147839*	**36-147908**	Standardfahrwerk; Verstärkte Ausführung .
B3	**1.8 T, 1.9 TDI, 2.0 FSI** 09/01 - 12/04 74 -140 kW	**37-147945**	**36-148011**	Sportfahrwerk
B3	**1.8 T, 2.0 FSI** 09/01 - 12/04 110 -140 kW	**37-147952**	**36-148028**	Sportfahrwerk; Verstärkte Ausführung .

				
AUDI				
AUDI A4 Avant (8E5, B6)				
B3	**1.8 T quattro** 09/01 - 12/04 110 -140 kW	*37-147839*	*36-147892*	Standardfahrwerk
B3	**1.8 T quattro, 1.9 TDI** 09/01 - 12/04 96 -140 kW	**37-147846**	**36-147908**	Standardfahrwerk; Verstärkte Ausführung .
B3	**1.8 T quattro** 09/01 - 12/04 110 -140 kW	**37-147952**	**36-148011**	Sportfahrwerk
B3	**1.8 T quattro** 09/01 - 12/04 110 -140 kW	**37-147969**	**36-148264**	Sportfahrwerk; Verstärkte Ausführung .
B3	**2.0** 09/01 - 12/04 96 kW	**37-147815**	**36-147885**	Standardfahrwerk
B3	**2.0** 09/01 - 12/04 96 kW	**37-147815**	*36-147892*	Standardfahrwerk; Verstärkte Ausführung .
B3	**2.0** 09/01 - 12/04 96 kW	**37-147938**	**36-148004**	Sportfahrwerk
B3	**2.0** 09/01 - 12/04 96 kW	**37-147945**	**36-148011**	Sportfahrwerk; Verstärkte Ausführung .
B3	**2.4, 3.0** 04/01 - 12/04 120 -162 kW	*37-147839*	**36-147908**	Standardfahrwerk
B3	**2.4, 3.0** 04/01 - 12/04 120 -162 kW	**37-147846**	**36-147915**	Standardfahrwerk; Verstärkte Ausführung .
B3	**2.4, 3.0** 04/01 - 12/04 120 -162 kW	**37-147952**	**36-148028**	Sportfahrwerk
B3	**2.4, 3.0** 04/01 - 12/04 120 -162 kW	**37-147969**	**36-148264**	Sportfahrwerk; Verstärkte Ausführung .
B3	**3.0 quattro** 04/01 - 12/04 160 -162 kW	**37-147846**	**36-147908**	Standardfahrwerk
B3	**3.0 quattro** 04/01 - 12/04 160 -162 kW		**36-147915**	Standardfahrwerk; Verstärkte Ausführung .
B3	**3.0 quattro** 04/01 - 12/04 160 -162 kW	**37-147969**	**36-148028**	Sportfahrwerk
B3	**1.9 TDI** 11/01 - 12/04 74 -85 kW	**37-147822**	*36-147892*	Standardfahrwerk
B3	**1.9 TDI** 11/01 - 12/04 74 -85 kW	*37-147839*	**36-147908**	Standardfahrwerk; Verstärkte Ausführung .
B3	**1.9 TDI** 11/01 - 12/04 74 -85 kW	**37-147952**	**36-148028**	Sportfahrwerk; Verstärkte Ausführung .
B3	**2.5 TDi, 2.5 TDI quattro** 10/00 - 12/04 114 -132 kW	**37-147846**	**36-147915**	Standardfahrwerk
B3	**2.5 TDi** 10/00 - 12/04 114 -132 kW	**37-147969**	**36-148264**	Sportfahrwerk
B3	**2.5 TDi, 2.5 TDI quattro** 10/00 - 12/04 114 -132 kW		**36-148035**	Sportfahrwerk; Verstärkte Ausführung .
B3	**1.9 TDI** 09/01 - 12/04 96 kW	*37-147839*	*36-147892*	Standardfahrwerk
B3	**1.9 TDI** 09/01 - 12/04 96 kW	*37-147839*	**36-148011**	Sportfahrwerk
B3	**1.9 TDI** 09/01 - 12/04 96 kW	**37-147969**	**36-148028**	Sportfahrwerk; Verstärkte Ausführung .

AUDI

AUDI A4 Avant (8E5, B6)

				
B3	**1.9 TDI quattro** 11/01 - 12/04 96 kW	**37-147846**	*36-147892*	Standardfahrwerk
B3	**1.9 TDI quattro** 11/01 - 12/04 96 kW		**36-147908**	Standardfahrwerk; Verstärkte Ausführung .
B3	**1.9 TDI quattro** 11/01 - 12/04 96 kW	**37-147969**	**36-148011**	Sportfahrwerk
B3	**1.9 TDI quattro, 3.0 quattro** 09/01 - 12/04 96 -162 kW		**36-148264**	Sportfahrwerk; Verstärkte Ausführung .
B3	**2.5 TDI quattro** 09/01 - 12/04 132 kW	**37-147969**	**36-148264**	Sportfahrwerk
B4	**1.6, 1.8 T, 1.8 T quattro, 1.9 TDI, 1.9 TDI quattro, 2.0, 2.0 FSI, 2.4, 2.5 TDi, 2.5 TDI quattro, 3.0, 3.0 quattro** 10/00 - 12/05 74 -162 kW	**19-109497** VA **11-149835** SP	**19-111797** HA	-> CH.Nr.: 8E-5-400 000; Standardfahrwerk
B4	**1.6, 1.8 T, 1.8 T quattro, 1.9 TDI, 1.9 TDI quattro, 2.0, 2.0 FSI, 2.4, 2.5 TDi, 2.5 TDI quattro, 3.0, 3.0 quattro** 04/01 - CH-Nr. 74 -162 kW	**19-109497** VA **11-149835** SP	**19-111797** HA	-> CH.Nr.: 8E-5-400 000; Standardfahrwerk; Achslast ab: 819 kg
B4	**1.6, 1.8 T, 1.8 T quattro, 1.9 TDI, 1.9 TDI quattro, 2.0, 2.0 FSI, 2.4, 2.5 TDi, 2.5 TDI quattro, 3.0, 3.0 quattro** 10/00 - 12/05 74 -162 kW	**19-109510** VA **11-149835** SP	**19-111803** HA	-> CH.Nr.: 8E-5-400 000; Sportfahrwerk
B6 Sport	**1.6, 1.8 T, 1.8 T quattro, 1.9 TDI, 1.9 TDI quattro, 2.0, 2.0 FSI, 2.4, 2.5 TDi, 2.5 TDI quattro, 3.0, 3.0 quattro** 04/01 - 12/05 74 -162 kW	**24-065146** VA **11-149835** SP	**24-065153** HA	-> CH.Nr.: 8E-5-400 000; Standardfahrwerk
B6 Sport	**1.6, 1.8 T, 1.8 T quattro, 1.9 TDI, 1.9 TDI quattro, 2.0, 2.0 FSI, 2.4, 2.5 TDi, 2.5 TDI quattro, 3.0, 3.0 quattro** CH-Nr. - 12/04 74 -162 kW	**24-119788** VA **11-149835** SP	**24-119795** HA	CH.Nr.: 8E-5-400 001 ->; Standardfahrwerk
B8	**1.6, 1.8 T, 1.8 T quattro, 1.9 TDI, 1.9 TDI quattro, 2.0, 2.0 FSI, 2.4, 2.5 TDi, 2.5 TDI quattro, 3.0, 3.0 quattro, S4 quattro** 04/01 - 12/05 74 -253 kW	**24-065160** VA **11-149835** SP	**24-065177** HA	-> CH.Nr.: 8E-5-400 000; Sportfahrwerk
B8	**1.6, 1.8 T, 1.8 T quattro, 1.9 TDI, 1.9 TDI quattro, 2.0, 2.0 FSI, 2.4, 2.5 TDi, 2.5 TDI quattro, 3.0, 3.0 quattro** CH-Nr. - 12/04 74 -162 kW	**24-119818** VA **11-149835** SP	**24-119825** HA	CH.Nr.: 8E-5-400 001 ->; Sportfahrwerk
B12 PK	**1.6, 1.8 T, 2.0, 2.0 FSI** 09/01 - 12/05 75 -140 kW	**46-183026**		-> CH.Nr.: 8E-5-400 000; siehe Gutachten VA: Tieferlegung lt. GA: 30 mm; Achslast bis: 1090 kg HA: Tieferlegung lt. GA: 30 mm; Achslast bis: 1130 kg
B12 PK	**1.8 T quattro** 09/01 - 12/05 110 -140 kW	**46-183064**		-> CH.Nr.: 8E-5-400 000; siehe Gutachten VA: Tieferlegung lt. GA: 30 mm; Achslast bis: 1090 kg HA: Tieferlegung lt. GA: 30 mm; Achslast bis: 1150 kg
B12 PK	**1.8 T quattro, 1.9 TDI quattro, 3.0 quattro** 04/01 - 12/05 96 -162 kW	**46-183071**		-> CH.Nr.: 8E-5-400 000; siehe Gutachten VA: Tieferlegung lt. GA: 30 mm; Achslast bis: 1165 kg HA: Tieferlegung lt. GA: 30 mm; Achslast bis: 1150 kg
B12 PK	**1.8 T quattro** CH-Nr. - 12/04 110 -140 kW	**46-188564**		CH.Nr.: 8E-5-400 001 ->; siehe Gutachten VA: Tieferlegung lt. GA: 30 mm; Achslast bis: 1090 kg HA: Tieferlegung lt. GA: 30 mm; Achslast bis: 1150 kg
B12 PK	**1.8 T quattro, 1.9 TDI quattro, 3.0 quattro** CH-Nr. - 12/04 96 -162 kW	**46-188571**		CH.Nr.: 8E-5-400 001 ->; siehe Gutachten VA: Tieferlegung lt. GA: 30 mm; Achslast bis: 1165 kg HA: Tieferlegung lt. GA: 30 mm; Achslast bis: 1150 kg

AUDI

AUDI A4 Avant (8E5, B6)

B12 PK	**1.8 T, 2.0, 2.0 FSI** CH-Nr. - 12/04 96 -140 kW	**46-188526**		CH.Nr.: 8E-5-400 001 ->; siehe Gutachten VA: Tieferlegung lt. GA: 30 mm; Achslast bis: 1090 kg HA: Tieferlegung lt. GA: 30 mm; Achslast bis: 1130 kg
B12 PK	**1.9 TDI, 2.4, 3.0** 09/01 - 12/05 74 -162 kW	**46-183033**		-> CH.Nr.: 8E-5-400 000; siehe Gutachten VA: Tieferlegung lt. GA: 30 mm; Achslast bis: 1165 kg HA: Tieferlegung lt. GA: 30 mm; Achslast bis: 1130 kg
B12 PK	**1.9 TDI, 2.4, 3.0** CH-Nr. - 12/04 74 -162 kW	**46-188533**		CH.Nr.: 8E-5-400 001 ->; siehe Gutachten VA: Tieferlegung lt. GA: 30 mm; Achslast bis: 1165 kg HA: Tieferlegung lt. GA: 30 mm; Achslast bis: 1130 kg
B12 PK	**2.5 TDi** 10/00 - 12/05 114 -132 kW	**46-183040**		-> CH.Nr.: 8E-5-400 000; siehe Gutachten VA: Tieferlegung lt. GA: 30 mm; Achslast bis: 1230 kg HA: Tieferlegung lt. GA: 30 mm; Achslast bis: 1130 kg
B12 PK	**2.5 TDi** CH-Nr. - 12/04 114 -132 kW	**46-188540**		CH.Nr.: 8E-5-400 001 ->; siehe Gutachten VA: Tieferlegung lt. GA: 30 mm; Achslast bis: 1230 kg HA: Tieferlegung lt. GA: 30 mm; Achslast bis: 1130 kg
B12 PK	**2.5 TDI quattro** 09/01 - 12/05 132 kW	**46-183057**		-> CH.Nr.: 8E-5-400 000; siehe Gutachten VA: Tieferlegung lt. GA: 30 mm; Achslast bis: 1230 kg HA: Tieferlegung lt. GA: 30 mm; Achslast bis: 1150 kg
B12 PK	**2.5 TDI quattro** CH-Nr. - 12/04 132 kW	**46-188557**		CH.Nr.: 8E-5-400 001 ->; siehe Gutachten VA: Tieferlegung lt. GA: 30 mm; Achslast bis: 1230 kg HA: Tieferlegung lt. GA: 30 mm; Achslast bis: 1150 kg
B12 SL	**1.6, 1.8 T, 2.0, 2.0 FSI** 09/01 - 12/05 75 -140 kW	**46-182401**		-> CH.Nr.: 8E-5-400 000; siehe Gutachten VA: Tieferlegung lt. GA: 45-50 mm; Achslast bis: 1090 kg HA: Tieferlegung lt. GA: 35-40 mm; Achslast bis: 1090 kg
B12 SL	**1.6, 1.8 T, 2.0, 2.0 FSI** CH-Nr. - 12/04 75 -140 kW	**46-188601**		CH.Nr.: 8E-5-400 001 ->; siehe Gutachten VA: Tieferlegung lt. GA: 45-50 mm; Achslast bis: 1090 kg HA: Tieferlegung lt. GA: 35-40 mm; Achslast bis: 1090 kg
B12 SL	**1.9 TDI, 2.4, 3.0** 09/01 - 12/05 74 -162 kW	**46-182418**		-> CH.Nr.: 8E-5-400 000; siehe Gutachten VA: Tieferlegung lt. GA: 45-50 mm; Achslast bis: 1140 kg HA: Tieferlegung lt. GA: 35-40 mm; Achslast bis: 1090 kg
B12 SL	**1.9 TDI, 2.4, 3.0** CH-Nr. - 12/04 74 -162 kW	**46-188618**		CH.Nr.: 8E-5-400 001 ->; siehe Gutachten VA: Tieferlegung lt. GA: 45-50 mm; Achslast bis: 1140 kg HA: Tieferlegung lt. GA: 35-40 mm; Achslast bis: 1090 kg
B14	**1.6, 1.8 T, 1.8 T quattro, 1.9 TDI, 1.9 TDI quattro, 2.0, 2.0 FSI, 2.4, 2.5 TDi, 2.5 TDI quattro, 3.0, 3.0 quattro** 04/01 - 12/04 74 -162 kW	**47-169289**		siehe Gutachten VA: Tieferlegung lt. GA: 30-60 mm; Achslast bis: 1250 kg HA: Tieferlegung lt. GA: 20-50 mm; Achslast bis: 1170 kg
B14	**S4 quattro** 03/03 - 12/04 253 kW	**47-119444**		siehe Gutachten VA: Tieferlegung lt. GA: 10-30 mm; Achslast bis: 1250 kg HA: Tieferlegung lt. GA: 10-30 mm; Achslast bis: 1170 kg
B16 PSS9	**1.6, 1.8 T, 1.8 T quattro, 1.9 TDI, 1.9 TDI quattro, 2.0, 2.0 FSI, 2.4, 2.5 TDi, 2.5 TDI quattro, 3.0, 3.0 quattro** 04/01 - 12/04 74 -162 kW	**48-169301**		siehe Gutachten VA: Tieferlegung lt. GA: 30-60 mm; Achslast bis: 1250 kg HA: Tieferlegung lt. GA: 20-50 mm; Achslast bis: 1170 kg
B16 PSS9	**S4 quattro** 03/03 - CH-Nr. 253 kW	**48-105958**		-> CH.Nr.: 8E-2-400 000; siehe Gutachten VA: Tieferlegung lt. GA: 10-30 mm; Achslast bis: 1250 kg HA: Tieferlegung lt. GA: 10-30 mm; Achslast bis: 1170 kg

AUDI A4 Cabriolet (8H7, 8HE)

B1	**1.8 T, 1.8 T quattro, 2.0, 2.0 TDI, 2.0 TFSI 16V, 2.0 TFSi quattro, 2.4, 2.5 TDI, 2.7 TDI, 3.0, 3.0 quattro, 3.0 TDI quattro, 3.2 FSI, 3.2 FSI quattro** 04/02 - 03/09 96 -188 kW	**12-224463**		VA: ohne Kugellager
B3	**1.8 T, 2.0** 07/02 - 03/09 96 -120 kW	**37-147945**	**36-148035**	Standardfahrwerk
B3	**1.8 T, 2.0** 07/02 - 03/09 96 -120 kW	**37-147952**	**36-148035**	Standardfahrwerk; Verstärkte Ausführung .
B3	**1.8 T quattro, 3.0** 04/02 - 03/09 120 -162 kW	**37-147952**	**36-148035**	Standardfahrwerk
B3	**1.8 T quattro, 3.0** 04/02 - 03/09 120 -162 kW	**37-147969**	**36-148035**	Standardfahrwerk; Verstärkte Ausführung .

AUDI

AUDI A4 Cabriolet (8H7, 8HE)

B3	**2.4, 2.5 TDI** 04/02 - 12/05 120 -125 kW	**37-147952**	**36-148035**	Standardfahrwerk
B3	**2.4, 2.5 TDI** 04/02 - 12/05 120 -125 kW	**37-147969**		Standardfahrwerk; Verstärkte Ausführung .
B3	**3.0 quattro** 05/03 - 12/05 162 kW	**37-147969**	**36-148035**	Standardfahrwerk
B3	**2.0 TDI, 2.0 TFSI 16V** 01/06 - 03/09 100 -147 kW	**37-147945**	**36-148264**	Standardfahrwerk
B3	**2.0 TDI, 2.0 TFSI 16V** 01/06 - 03/09 100 -147 kW	**37-147952**	**36-148035**	Standardfahrwerk; Verstärkte Ausführung .
B3	**2.7 TDI** 06/06 - 03/09 132 kW	**37-147952**	**36-148035**	Standardfahrwerk
B3	**2.7 TDI** 06/06 - 03/09 132 kW	**37-147969**		Standardfahrwerk; Verstärkte Ausführung .
B4	**1.8, 1.8 T, 1.8 T quattro, 2.0, 2.4, 2.5 TDI, 3.0, 3.0 quattro** 04/02 - CH-Nr. 96 -162 kW	**19-109497** HA	**19-111797** VA **11-149835** SP	-> CH.Nr.: 8H-7-400 000; Standardfahrwerk
B4	**1.8, 1.8 T, 1.8 T quattro, 2.0, 2.4, 2.5 TDI, 3.0, 3.0 quattro** 04/02 - CH-Nr. 96 -162 kW	**19-109510** HA	**19-111803** VA **11-149835** SP	-> CH.Nr.: 8H-7-400 000; Sportfahrwerk
B6 Sport	**1.8 T, 1.8 T quattro, 2.0, 2.0 TDI, 2.0 TFSI 16V, 2.0 TFSi quattro, 2.7 TDI, 3.0 TDI quattro, 3.2 FSI, 3.2 FSI quattro** 01/07 - 03/09 100 -188 kW	**24-119788** HA	**24-119795** VA	CH.Nr.: 8E-7-400 001 ->; Standardfahrwerk
B6 Sport	**1.8, 1.8 T, 1.8 T quattro, 2.0, 2.0 TFSI 16V, 2.0 TFSi quattro, 2.4, 2.5 TDI, 3.0, 3.0 quattro** 04/02 - 12/06 96 -162 kW	**24-065146** HA	**24-065153** VA	-> CH.Nr.: 8H-7-400 000; Standardfahrwerk
B8	**1.8 T, 1.8 T quattro, 2.0, 2.0 TDI, 2.0 TFSI 16V, 2.0 TFSi quattro, 2.7 TDI, 3.0 TDI quattro, 3.2 FSI, 3.2 FSI quattro** 01/07 - 03/09 100 -188 kW	**24-119818** HA	**24-119825** VA	CH.Nr.: 8E-7-400 001 ->; Sportfahrwerk
B8	**1.8, 1.8 T, 1.8 T quattro, 2.0, 2.0 TFSI 16V, 2.0 TFSi quattro, 2.4, 2.5 TDI, 3.0, 3.0 quattro** 04/02 - 12/06 96 -162 kW	**24-065160** HA	**24-065177** VA	-> CH.Nr.: 8H-7-400 000; Sportfahrwerk
B8	**S4 quattro** 03/04 - 03/09 253 kW	**24-119818** HA	**24-119825** VA	
B8	**RS4 quattro** 06/06 - 03/09 309 kW	**24-119818** HA	**24-119825** VA	DRC muss fachgerecht stillgelegt werden
B12 PK	**1.8 T, 2.0 TDI, 2.0 TFSI 16V** 01/07 - 03/09 100 -147 kW	**46-188687**		CH.Nr.: 8E-7-400 001 ->; siehe Gutachten VA: Tieferlegung lt. GA: 20 mm; Achslast bis: 1150 kg HA: Tieferlegung lt. GA: 20 mm; Achslast bis: 1100 kg
B12 PK	**1.8, 1.8 T, 2.0, 2.0 TFSI 16V** 07/02 - 12/06 96 -147 kW	**46-189837**		-> CH.Nr.: 8E-7-400 000; siehe Gutachten VA: Tieferlegung lt. GA: 20 mm; Achslast bis: 1150 kg HA: Tieferlegung lt. GA: 20 mm; Achslast bis: 1100 kg
B12 PK	**2.4, 2.5 TDI, 2.7 TDI, 3.0, 3.2 FSI** 04/02 - 12/06 120 -188 kW	**46-189820**		-> CH.Nr.: 8H-7-400 000; siehe Gutachten VA: Tieferlegung lt. GA: 20 mm; Achslast bis: 1230 kg HA: Tieferlegung lt. GA: 20 mm; Achslast bis: 1100 kg
B12 PK	**2.7 TDI, 3.2 FSI** 01/07 - 03/09 132 -188 kW	**46-188670**		CH.Nr.: 8E-7-400 001 ->; siehe Gutachten VA: Tieferlegung lt. GA: 20 mm; Achslast bis: 1230 kg HA: Tieferlegung lt. GA: 20 mm; Achslast bis: 1100 kg

				
AUDI				
AUDI A4 Cabriolet (8H7, 8HE)				
B14	**1.8, 1.8 T, 1.8 T quattro, 2.0, 2.0 TDI, 2.0 TFSI 16V, 2.0 TFSi quattro, 2.4, 2.5 TDI, 2.7 TDI, 3.0, 3.0 quattro, 3.0 TDI quattro, 3.2 FSI, 3.2 FSI quattro** 04/02 - 03/09 96 -188 kW	**47-169289**		siehe Gutachten VA: Tieferlegung lt. GA: 30-60 mm; Achslast bis: 1250 kg HA: Tieferlegung lt. GA: 20-50 mm; Achslast bis: 1170 kg
B14	**S4 quattro** 03/04 - 03/09 253 kW	**47-119444**		Standardfahrwerk; siehe Gutachten VA: Tieferlegung lt. GA: 15-30 mm; Achslast bis: 1250 kg HA: Tieferlegung lt. GA: 10-30 mm; Achslast bis: 1170 kg
B14	**RS4 quattro** 06/06 - 03/09 309 kW	**47-119444**		DRC muss fachgerecht stillgelegt werden; siehe Gutachten VA: Tieferlegung lt. GA: 10-25 mm; Achslast bis: 1250 kg HA: Tieferlegung lt. GA: 10-30 mm; Achslast bis: 1170 kg
B16 PSS9	**1.8, 1.8 T, 1.8 T quattro, 2.0, 2.0 TDI, 2.0 TFSI 16V, 2.0 TFSi quattro, 2.4, 2.5 TDI, 2.7 TDI, 3.0, 3.0 quattro, 3.0 TDI quattro, 3.2 FSI, 3.2 FSI quattro** 04/02 - 03/09 96 -188 kW	**48-169301**		siehe Gutachten VA: Tieferlegung lt. GA: 30-60 mm; Achslast bis: 1250 kg HA: Tieferlegung lt. GA: 20-50 mm; Achslast bis: 1170 kg
B16 PSS9	**S4 quattro** 03/04 - 03/09 253 kW	**48-105958**		siehe Gutachten VA: Tieferlegung lt. GA: 15-30 mm; Achslast bis: 1250 kg HA: Tieferlegung lt. GA: 10-30 mm; Achslast bis: 1170 kg
B16 PSS9	**RS4 quattro** 06/06 - 03/09 309 kW	**48-105958**		DRC muss fachgerecht stillgelegt werden; siehe Gutachten VA: Tieferlegung lt. GA: 10-25 mm; Achslast bis: 1250 kg HA: Tieferlegung lt. GA: 10-30 mm; Achslast bis: 1170 kg
AUDI A4 (8EC)				
B1	**1.6, 1.8 T, 1.8 T quattro, 1.9 TDI, 2.0, 2.0 FSi, 2.0 TDI, 2.0 TDI 16V, 2.0 TDI quattro, 2.0 TFSI, 2.0 TFSI quattro, 2.5 TDI, 2.7 TDI, 3.0, 3.0 quattro, 3.0 TDI quattro, 3.2 FSI, 3.2 FSI quattro, RS4 quattro, S4 quattro** 11/04 - 06/08 75 -309 kW	**12-224463**	**12-224470**	VA: ohne Kugellager HA: ohne Kugellager
B3	**1.6** 11/04 - 06/08 75 kW	**37-147808**	**36-147885**	Standardfahrwerk
B3	**1.6** 11/04 - 06/08 75 kW	*37-147839*	*36-147892*	Standardfahrwerk; Verstärkte Ausführung .
B3	**1.6** 11/04 - 06/08 75 kW	**37-147921**	**36-148004**	Sportfahrwerk
B3	**1.6** 11/04 - 06/08 75 kW	**37-147938**	**36-148011**	Sportfahrwerk; Verstärkte Ausführung .
B3	**1.8 T, 2.0 FSi** 11/04 - 06/08 110 -120 kW	*37-147839*	**36-147885**	Standardfahrwerk; Schaltgetriebe
B3	**1.8 T, 2.0 FSi** 11/04 - 06/08 110 -120 kW	**37-147846**	*36-147892*	Standardfahrwerk; Verstärkte Ausführung .; Schaltgetriebe
B3	**1.8 T, 2.0 FSi** 11/04 - 06/08 110 -120 kW	**37-147846**	**36-147885**	Standardfahrwerk; Automatik
B3	**1.8 T, 2.0 FSi** 11/04 - 06/08 110 -120 kW	**36-207275**	*36-147892*	Standardfahrwerk; Verstärkte Ausführung .; Automatik
B3	**1.8 T, 2.0 FSi, 2.0 TFSI** 11/04 - 06/08 110 -162 kW	**37-147938**	**36-148004**	Sportfahrwerk; Schaltgetriebe
B3	**1.8 T, 2.0 FSi, 2.0 TFSI** 11/04 - 06/08 110 -162 kW	**37-147945**	**36-148011**	Sportfahrwerk; Verstärkte Ausführung .; Schaltgetriebe
B3	**1.8 T, 2.0 FSi, 2.0 TFSI** 11/04 - 06/08 110 -162 kW	**37-147945**	**36-148004**	Sportfahrwerk; Automatik
B3	**1.8 T, 2.0 FSi, 2.0 TFSI** 11/04 - 06/08 110 -162 kW	**37-147952**	**36-148011**	Sportfahrwerk; Verstärkte Ausführung .; Automatik

				
AUDI				
AUDI A4 (8EC)				
B3	**1.8 T quattro, 2.0 TDI quattro, 2.0 TFSI quattro** 11/04 - 06/08 103 -162 kW	*37-147839*	**36-147908**	Standardfahrwerk; Schaltgetriebe
B3	**1.8 T quattro, 2.0 TDI quattro, 2.0 TFSI quattro** 11/04 - 06/08 103 -162 kW	**36-207275**	**36-147915**	Standardfahrwerk; Verstärkte Ausführung .; Schaltgetriebe
B3	**1.8 T quattro, 2.0 TDI quattro, 2.0 TFSI quattro** 11/04 - 06/08 103 -162 kW	**36-207275**	**36-147908**	Standardfahrwerk; Automatik
B3	**1.8 T quattro, 2.0 TDI quattro, 2.0 TFSI quattro** 11/04 - 06/08 103 -162 kW		**36-147915**	Standardfahrwerk; Verstärkte Ausführung .; Automatik
B3	**1.8 T quattro, 2.0 TFSI quattro** 11/04 - 06/08 120 -162 kW	**37-147945**	**36-148004**	Sportfahrwerk; Schaltgetriebe
B3	**1.8 T quattro, 2.0 TFSI quattro** 11/04 - 06/08 120 -162 kW	**37-147952**	**36-148011**	Sportfahrwerk; Verstärkte Ausführung .; Schaltgetriebe
B3	**1.8 T quattro, 2.0 TFSI quattro** 11/04 - 06/08 120 -162 kW	**37-147952**	**36-148004**	Sportfahrwerk; Automatik
B3	**1.8 T quattro, 2.0 TFSI quattro** 11/04 - 06/08 120 -162 kW	**37-147969**	**36-148011**	Sportfahrwerk; Verstärkte Ausführung .; Automatik
B3	**2.0** 11/04 - 06/08 96 kW	**37-147808**	**36-147885**	Standardfahrwerk; Schaltgetriebe
B3	**2.0** 11/04 - 06/08 96 kW	*37-147839*	*36-147892*	Standardfahrwerk; Verstärkte Ausführung .; Schaltgetriebe
B3	**2.0** 11/04 - 06/08 96 kW	*37-147839*	**36-147885**	Standardfahrwerk; Automatik
B3	**2.0** 11/04 - 06/08 96 kW	**37-147846**	*36-147892*	Standardfahrwerk; Verstärkte Ausführung .; Automatik
B3	**2.0** 11/04 - 06/08 96 kW	**37-147921**	**36-148004**	Sportfahrwerk; Schaltgetriebe
B3	**2.0** 11/04 - 06/08 96 kW	**37-147938**	**36-148011**	Sportfahrwerk; Verstärkte Ausführung .; Schaltgetriebe
B3	**2.0** 11/04 - 06/08 96 kW	**37-147938**	**36-148004**	Sportfahrwerk; Automatik
B3	**2.0** 11/04 - 06/08 96 kW	**37-147945**	**36-148011**	Sportfahrwerk; Verstärkte Ausführung .; Automatik
B3	**1.9 TDI** 11/04 - 06/08 85 kW	*37-147839*	**36-147885**	Standardfahrwerk
B3	**1.9 TDI** 11/04 - 06/08 85 kW	**37-147846**	*36-147892*	Standardfahrwerk; Verstärkte Ausführung .
B3	**1.9 TDI** 11/04 - 06/08 85 kW	**37-147952**	**36-148004**	Sportfahrwerk
B3	**1.9 TDI** 11/04 - 06/08 85 kW	**37-147969**	**36-148011**	Sportfahrwerk; Verstärkte Ausführung .
B3	**2.0 TDI, 2.0 TDI 16V, 2.0 TFSI** 06/05 - 06/08 89 -162 kW	**37-147846**	**36-147885**	Standardfahrwerk; Schaltgetriebe
B3	**2.0 TDI, 2.0 TFSI** 06/05 - 06/08 89 -162 kW	**36-207275**	*36-147892*	Standardfahrwerk; Verstärkte Ausführung .; Schaltgetriebe
B3	**2.0 TDI, 2.0 TDI 16V, 2.0 TFSI** 06/05 - 06/08 89 -162 kW	**36-207275**	**36-147885**	Standardfahrwerk; Automatik

AUDI

AUDI A4 (8EC)

B3	**2.0 TDI, 2.0 TDI 16V, 2.0 TFSI** 06/05 - 06/08 89 -162 kW		*36-147892*	Standardfahrwerk; Verstärkte Ausführung .; Automatik
B3	**2.0 TDI, 2.0 TDI 16V** 11/04 - 06/08 89 -125 kW	**37-147952**	**36-148004**	Sportfahrwerk; Schaltgetriebe
B3	**2.0 TDI, 2.0 TDI 16V** 11/04 - 06/08 89 -125 kW	**37-147969**	**36-148011**	Sportfahrwerk; Verstärkte Ausführung .; Schaltgetriebe
B3	**2.0 TDI, 2.0 TDI 16V** 11/04 - 06/08 89 -125 kW	**37-147969**	**36-148004**	Sportfahrwerk; Automatik
B3	**2.0 TDI, 2.0 TDI 16V** 11/04 - 06/08 89 -125 kW	**36-212613**	**36-148011**	Sportfahrwerk; Verstärkte Ausführung .; Automatik
B3	**2.0 TDI quattro** 01/06 - 06/08 103 -125 kW	**37-147969**	**36-148004**	Sportfahrwerk; Schaltgetriebe
B3	**2.0 TDI quattro** 01/06 - 06/08 103 -125 kW	**36-212613**	**36-148011**	Sportfahrwerk; Verstärkte Ausführung .; Schaltgetriebe
B3	**2.0 TDI quattro, 3.2 FSI quattro** 01/05 - 06/08 103 -188 kW	**36-212613**	**36-148004**	Sportfahrwerk; Automatik
B3	**2.0 TDI quattro, 3.2 FSI quattro** 01/05 - 06/08 103 -188 kW	**36-212620**	**36-148011**	Sportfahrwerk; Verstärkte Ausführung .; Automatik
B3	**2.5 TDI, 2.7 TDI** 11/04 - 06/08 120 -132 kW	**36-207275**	**36-147885**	Standardfahrwerk
B3	**2.5 TDI, 2.7 TDI** 11/04 - 06/08 120 -132 kW		*36-147892*	Standardfahrwerk; Verstärkte Ausführung .
B3	**2.5 TDI, 2.7 TDI** 11/04 - 06/08 120 -132 kW	**36-212613**	**36-148004**	Sportfahrwerk; Schaltgetriebe
B3	**2.5 TDI, 2.7 TDI** 11/04 - 06/08 120 -132 kW	**36-212620**	**36-148011**	Sportfahrwerk; Verstärkte Ausführung .; Schaltgetriebe
B3	**2.5 TDI, 2.7 TDI, 3.2 FSI** 11/04 - 06/08 120 -188 kW	**36-212620**	**36-148004**	Sportfahrwerk; Automatik
B3	**2.5 TDI, 2.7 TDI, 3.2 FSI** 11/04 - 06/08 120 -188 kW		**36-148011**	Sportfahrwerk; Verstärkte Ausführung .; Automatik
B3	**3.0 TDI quattro, 3.2 FSI quattro** 11/04 - 06/08 150 -188 kW		**36-147908**	Standardfahrwerk
B3	**3.0 TDI quattro, 3.2 FSI quattro** 11/04 - 06/08 150 -188 kW		**36-147915**	Standardfahrwerk; Verstärkte Ausführung .
B3	**3.0 TDI quattro** 11/04 - 06/08 150 -171 kW	**36-191598**	**36-148004**	Sportfahrwerk
B3	**3.0 TDI quattro** 11/04 - 06/08 150 -171 kW		**36-148011**	Sportfahrwerk; Verstärkte Ausführung .
B4	**1.6, 1.8 T, 1.8 T quattro, 1.9 TDI, 2.0, 2.0 FSi, 2.0 TDI, 2.0 TDI 16V, 2.0 TDI quattro, 2.0 TFSI, 2.0 TFSI quattro, 2.5 TDI, 2.7 TDI, 3.0, 3.0 quattro, 3.0 TDI quattro, 3.2 FSI, 3.2 FSI quattro** 11/04 - 06/08 75 -188 kW	**19-158945** VL	**19-158952** HO	Standardfahrwerk

				
AUDI				
AUDI A4 (8EC)				
B4	**1.6, 1.8 T, 1.8 T quattro, 1.9 TDI, 2.0, 2.0 FSi, 2.0 TDI, 2.0 TDI 16V, 2.0 TDI quattro, 2.0 TFSI, 2.0 TFSI quattro, 2.5 TDI, 2.7 TDI, 3.0, 3.0 quattro, 3.0 TDI quattro, 3.2 FSI, 3.2 FSI quattro, S4 quattro** 11/04 - 06/08 75 -253 kW	**19-164472**	**19-164489**	Sportfahrwerk
B6 Sport	**1.6, 1.8 T, 1.8 T quattro, 1.9 TDI, 2.0, 2.0 FSi, 2.0 TDI, 2.0 TDI 16V, 2.0 TDI quattro, 2.0 TFSI, 2.0 TFSI quattro, 2.5 TDI, 2.7 TDI, 3.0, 3.0 quattro, 3.0 TDI quattro, 3.2 FSI, 3.2 FSI quattro** 11/04 - 06/08 75 -188 kW	**24-119788**	**24-119795**	
B8	**1.6, 1.8 T, 1.8 T quattro, 1.9 TDI, 2.0, 2.0 FSi, 2.0 TDI, 2.0 TDI 16V, 2.0 TDI quattro, 2.0 TFSI, 2.0 TFSI quattro, 2.5 TDI, 2.7 TDI, 3.0, 3.0 quattro, 3.0 TDI quattro, 3.2 FSI, 3.2 FSI quattro, S4 quattro** 11/04 - 06/08 75 -253 kW	**24-119818**	**24-119825**	
B8	**RS4 quattro** 09/05 - 06/08 309 kW	**24-119818**	**24-119825**	DRC muss fachgerecht stillgelegt werden
B12 PK	**1.6, 1.8 T, 2.0, 2.0 FSi, 2.0 TFSI** 11/04 - 06/08 75 -162 kW	**46-188465**		siehe Gutachten VA: Tieferlegung lt. GA: 30 mm; Achslast bis: 1090 kg HA: Tieferlegung lt. GA: 30 mm; Achslast bis: 1035 kg
B12 PK	**1.8 T quattro, 2.0 TFSI quattro** 11/04 - 06/08 120 -162 kW	**46-188496**		siehe Gutachten VA: Tieferlegung lt. GA: 30 mm; Achslast bis: 1090 kg HA: Tieferlegung lt. GA: 30 mm; Achslast bis: 1130 kg
B12 PK	**1.8 T quattro, 2.0 TDI quattro, 2.0 TFSI quattro, 3.0 quattro, 3.2 FSI quattro** 11/04 - 06/08 103 -188 kW	**46-188502**		siehe Gutachten VA: Tieferlegung lt. GA: 30 mm; Achslast bis: 1165 kg HA: Tieferlegung lt. GA: 30 mm; Achslast bis: 1130 kg
B12 PK	**1.9 TDI, 2.0 TDI, 2.0 TDI 16V, 2.0 TFSI, 3.0, 3.2 FSI** 11/04 - 06/08 85 -188 kW	**46-188472**		siehe Gutachten VA: Tieferlegung lt. GA: 30 mm; Achslast bis: 1165 kg HA: Tieferlegung lt. GA: 30 mm; Achslast bis: 1035 kg
B12 PK	**2.5 TDI, 2.7 TDI** 11/04 - 06/08 120 -132 kW	**46-188519**		siehe Gutachten VA: Tieferlegung lt. GA: 30 mm; Achslast bis: 1230 kg HA: Tieferlegung lt. GA: 30 mm; Achslast bis: 1035 kg
B12 PK	**3.0 TDI quattro** 11/04 - 06/08 150 -171 kW	**46-188489**		siehe Gutachten VA: Tieferlegung lt. GA: 30 mm; Achslast bis: 1230 kg HA: Tieferlegung lt. GA: 30 mm; Achslast bis: 1130 kg
B12 SL	**1.6, 1.8 T, 2.0, 2.0 FSi, 2.0 TFSI** 11/04 - 06/08 75 -162 kW	**46-188588**		siehe Gutachten VA: Tieferlegung lt. GA: 45-50 mm; Achslast bis: 1090 kg HA: Tieferlegung lt. GA: 35-40 mm; Achslast bis: 1035 kg
B12 SL	**1.9 TDI, 2.0 TDI, 2.0 TFSI, 3.0, 3.2 FSI** 11/04 - 06/08 85 -188 kW	**46-188595**		siehe Gutachten VA: Tieferlegung lt. GA: 45-50 mm; Achslast bis: 1140 kg HA: Tieferlegung lt. GA: 35-40 mm; Achslast bis: 1035 kg
B14	**1.6, 1.8 T, 1.8 T quattro, 1.9 TDI, 2.0, 2.0 FSi, 2.0 TDI, 2.0 TDI 16V, 2.0 TDI quattro, 2.0 TFSI, 2.0 TFSI quattro, 2.5 TDI, 2.7 TDI, 3.0, 3.0 quattro, 3.0 TDI quattro, 3.2 FSI, 3.2 FSI quattro** 11/04 - 06/08 75 -188 kW	**47-169289**		siehe Gutachten VA: Tieferlegung lt. GA: 30-60 mm; Achslast bis: 1250 kg HA: Tieferlegung lt. GA: 20-50 mm; Achslast bis: 1170 kg
B14	**S4 quattro** 11/04 - 06/08 253 kW	**47-119444**		siehe Gutachten VA: Tieferlegung lt. GA: 15-30 mm; Achslast bis: 1250 kg HA: Tieferlegung lt. GA: 10-30 mm; Achslast bis: 1170 kg
B14	**RS4 quattro** 09/05 - 06/08 309 kW	**47-119444**		DRC muss fachgerecht stillgelegt werden; siehe Gutachten VA: Tieferlegung lt. GA: 15-30 mm; Achslast bis: 1250 kg HA: Tieferlegung lt. GA: 10-30 mm; Achslast bis: 1170 kg

				
AUDI				
AUDI A4 (8EC)				
B16 PSS9	**1.6, 1.8 T, 1.8 T quattro, 1.9 TDI, 2.0, 2.0 FSi, 2.0 TDI, 2.0 TDI 16V, 2.0 TDI quattro, 2.0 TFSI, 2.0 TFSI quattro, 2.5 TDI, 2.7 TDI, 3.0, 3.0 quattro, 3.0 TDI quattro, 3.2 FSI, 3.2 FSI quattro** 11/04 - 06/08 75 -188 kW	**48-169301**		siehe Gutachten VA: Tieferlegung lt. GA: 30-60 mm; Achslast bis: 1250 kg HA: Tieferlegung lt. GA: 20-50 mm; Achslast bis: 1170 kg
B16 PSS9	**S4 quattro** 11/04 - 06/08 253 kW	**48-105958**		siehe Gutachten VA: Tieferlegung lt. GA: 15-30 mm; Achslast bis: 1250 kg HA: Tieferlegung lt. GA: 10-30 mm; Achslast bis: 1170 kg
B16 PSS9	**RS4 quattro** 09/05 - 06/08 309 kW	**48-105958**		DRC muss fachgerecht stillgelegt werden; siehe Gutachten VA: Tieferlegung lt. GA: 15-30 mm; Achslast bis: 1250 kg HA: Tieferlegung lt. GA: 10-30 mm; Achslast bis: 1170 kg
AUDI A4 Avant (8ED)				
B1	**1.6, 1.8 T, 1.8 T quattro, 1.9 TDI, 2.0, 2.0 TDI, 2.0 TDI 16V, 2.0 TDI quattro, 2.0 TFSI, 2.0 TFSI quattro, 2.5 TDI, 2.7 TDi, 3.0, 3.0 quattro, 3.0 TDI quattro, 3.2 FSI, 3.2 FSI quattro, RS4 quattro, S4 quattro** 11/04 - 06/08 75 -309 kW	**12-224463**	**12-224470**	VA: ohne Kugellager HA: ohne Kugellager
B3	**1.6** 11/04 - 06/08 75 kW	**37-147808**	**36-147908**	Standardfahrwerk
B3	**1.6** 11/04 - 06/08 75 kW	*37-147839*	**36-147915**	Standardfahrwerk; Verstärkte Ausführung .
B3	**1.6** 11/04 - 06/08 75 kW	**37-147921**	**36-148028**	Sportfahrwerk
B3	**1.6** 11/04 - 06/08 75 kW	**37-147938**	**36-148264**	Sportfahrwerk; Verstärkte Ausführung .
B3	**1.8 T** 11/04 - 06/08 120 kW	*37-147839*	**36-147908**	Standardfahrwerk; Schaltgetriebe
B3	**1.8 T** 11/04 - 06/08 120 kW	**37-147846**	**36-147915**	Standardfahrwerk; Verstärkte Ausführung .; Schaltgetriebe
B3	**1.8 T** 11/04 - 06/08 120 kW	**37-147846**	**36-147908**	Standardfahrwerk; Automatik
B3	**1.8 T** 11/04 - 06/08 120 kW	**36-207275**	**36-147915**	Standardfahrwerk; Verstärkte Ausführung .; Automatik
B3	**1.8 T, 2.0 TFSI** 11/04 - 06/08 120 -162 kW	**37-147938**	**36-148028**	Sportfahrwerk; Schaltgetriebe
B3	**1.8 T, 2.0 TFSI** 11/04 - 06/08 120 -162 kW	**37-147945**	**36-148264**	Sportfahrwerk; Verstärkte Ausführung .; Schaltgetriebe
B3	**1.8 T, 2.0 TFSI** 11/04 - 06/08 120 -162 kW	**37-147945**	**36-148028**	Sportfahrwerk; Automatik
B3	**1.8 T, 2.0 TFSI** 11/04 - 06/08 120 -162 kW	**37-147952**	**36-148264**	Sportfahrwerk; Verstärkte Ausführung .; Automatik
B3	**1.8 T quattro, 2.0 TDI quattro, 2.0 TFSI quattro** 11/04 - 06/08 103 -162 kW	**37-147846**	**36-147908**	Standardfahrwerk; Schaltgetriebe
B3	**1.8 T quattro, 2.0 TDI quattro, 2.0 TFSI quattro** 11/04 - 06/08 103 -162 kW	**36-207275**	**36-147915**	Standardfahrwerk; Verstärkte Ausführung .; Schaltgetriebe
B3	**1.8 T quattro, 2.0 TDI quattro, 2.0 TFSI quattro** 11/04 - 06/08 103 -162 kW	**36-207275**	**36-147908**	Standardfahrwerk; Automatik

				
AUDI				
AUDI A4 Avant (8ED)				
B3	**1.8 T quattro, 2.0 TDI quattro, 2.0 TFSI quattro** 11/04 - 06/08 103 -162 kW		**36-147915**	Standardfahrwerk; Verstärkte Ausführung .; Automatik
B3	**1.8 T quattro, 2.0 TFSI quattro** 11/04 - 06/08 120 -162 kW	**37-147945**	**36-148028**	Sportfahrwerk; Schaltgetriebe
B3	**1.8 T quattro, 2.0 TFSI quattro** 11/04 - 06/08 120 -162 kW	**37-147952**	**36-148264**	Sportfahrwerk; Verstärkte Ausführung .; Schaltgetriebe
B3	**1.8 T quattro, 2.0 TFSI quattro** 11/04 - 06/08 120 -162 kW	**37-147952**	**36-148028**	Sportfahrwerk; Automatik
B3	**1.8 T quattro, 2.0 TFSI quattro** 11/04 - 06/08 120 -162 kW	**37-147969**	**36-148264**	Sportfahrwerk; Verstärkte Ausführung .; Automatik
B3	**2.0** 11/04 - 06/08 96 kW	**37-147808**	**36-147908**	Standardfahrwerk; Schaltgetriebe
B3	**2.0** 11/04 - 06/08 96 kW	*37-147839*	**36-147915**	Standardfahrwerk; Verstärkte Ausführung .; Schaltgetriebe
B3	**2.0** 11/04 - 06/08 96 kW	*37-147839*	**36-147908**	Standardfahrwerk; Automatik
B3	**2.0** 11/04 - 06/08 96 kW	**37-147846**	**36-147915**	Standardfahrwerk; Verstärkte Ausführung .; Automatik
B3	**2.0** 11/04 - 06/08 96 kW	**37-147921**	**36-148028**	Sportfahrwerk; Schaltgetriebe
B3	**2.0** 11/04 - 06/08 96 kW	**37-147938**	**36-148264**	Sportfahrwerk; Verstärkte Ausführung .; Schaltgetriebe
B3	**2.0** 11/04 - 06/08 96 kW	**37-147938**	**36-148028**	Sportfahrwerk; Automatik
B3	**2.0** 11/04 - 06/08 96 kW	**37-147945**	**36-148264**	Sportfahrwerk; Verstärkte Ausführung .; Automatik
B3	**1.9 TDI** 11/04 - 06/08 85 kW	*37-147839*	**36-147908**	Standardfahrwerk
B3	**1.9 TDI** 11/04 - 06/08 85 kW	**37-147846**	**36-147915**	Standardfahrwerk; Verstärkte Ausführung .
B3	**1.9 TDI** 11/04 - 06/08 85 kW	**37-147952**	**36-148028**	Sportfahrwerk
B3	**1.9 TDI** 11/04 - 06/08 85 kW	**37-147969**	**36-148264**	Sportfahrwerk; Verstärkte Ausführung .
B3	**2.0 TDI, 2.0 TDI 16V, 2.0 TFSI** 06/05 - 06/08 89 -162 kW	**37-147846**	**36-147908**	Standardfahrwerk; Schaltgetriebe
B3	**2.0 TDI, 2.0 TDI 16V, 2.0 TFSI** 06/05 - 06/08 89 -162 kW	**36-207275**	**36-147915**	Standardfahrwerk; Verstärkte Ausführung .; Schaltgetriebe
B3	**2.0 TDI, 2.0 TDI 16V, 2.0 TFSI** 06/05 - 06/08 89 -162 kW	**36-207275**	**36-147908**	Standardfahrwerk; Automatik
B3	**2.0 TDI, 2.0 TDI 16V, 2.0 TFSI** 06/05 - 06/08 89 -162 kW		**36-147915**	Standardfahrwerk; Verstärkte Ausführung .; Automatik
B3	**2.0 TDI, 2.0 TDI 16V** 11/04 - 06/08 89 -125 kW	**37-147952**	**36-148028**	Sportfahrwerk; Schaltgetriebe
B3	**2.0 TDI, 2.0 TDI 16V** 11/04 - 06/08 89 -125 kW	**37-147969**	**36-148264**	Sportfahrwerk; Verstärkte Ausführung .; Schaltgetriebe

AUDI

AUDI A4 Avant (8ED)

B3	**2.0 TDI, 2.0 TDI 16V** 11/04 - 06/08 89 -125 kW	**37-147969**	**36-148028**	Sportfahrwerk; Automatik
B3	**2.0 TDI, 2.0 TDI 16V** 11/04 - 06/08 89 -125 kW	**36-212613**	**36-148264**	Sportfahrwerk; Verstärkte Ausführung .; Automatik
B3	**2.0 TDI quattro** 01/06 - 06/08 103 -125 kW	**37-147969**	**36-148028**	Sportfahrwerk; Schaltgetriebe
B3	**2.0 TDI quattro** 01/06 - 06/08 103 -125 kW	**36-212613**	**36-148264**	Sportfahrwerk; Verstärkte Ausführung .; Schaltgetriebe
B3	**2.0 TDI quattro, 3.2 FSI quattro** 01/05 - 06/08 103 -188 kW	**36-212613**	**36-148028**	Sportfahrwerk; Automatik
B3	**2.0 TDI quattro, 3.2 FSI quattro** 01/05 - 06/08 103 -188 kW	**36-212620**	**36-148264**	Sportfahrwerk; Verstärkte Ausführung .; Automatik
B3	**2.5 TDI, 2.7 TDi** 11/04 - 06/08 120 -132 kW		**36-147908**	Standardfahrwerk
B3	**2.5 TDI, 2.7 TDi** 11/04 - 06/08 120 -132 kW		**36-147915**	Standardfahrwerk; Verstärkte Ausführung .
B3	**2.5 TDI, 2.7 TDi** 11/04 - 06/08 120 -132 kW	**36-212613**	**36-148028**	Sportfahrwerk; Schaltgetriebe
B3	**2.5 TDI, 2.7 TDi** 11/04 - 06/08 120 -132 kW	**36-212620**	**36-148264**	Sportfahrwerk; Verstärkte Ausführung .; Schaltgetriebe
B3	**2.5 TDI, 2.7 TDi, 3.2 FSI** 11/04 - 06/08 120 -188 kW	**36-207275**	**36-148028**	Sportfahrwerk; Automatik
B3	**2.5 TDI, 2.7 TDi, 3.2 FSI** 11/04 - 06/08 120 -188 kW		**36-148264**	Sportfahrwerk; Verstärkte Ausführung .; Automatik
B3	**3.0 TDI quattro** 11/04 - 06/08 150 -171 kW	**36-191598**	**36-148028**	Sportfahrwerk
B3	**3.0 TDI quattro** 11/04 - 06/08 150 -171 kW		**36-148264**	Sportfahrwerk; Verstärkte Ausführung .
B4	**1.6, 1.8 T, 1.8 T quattro, 1.9 TDI, 2.0, 2.0 TDI, 2.0 TDI 16V, 2.0 TDI quattro, 2.0 TFSI, 2.0 TFSI quattro, 2.5 TDI, 2.7 TDi, 3.0, 3.0 quattro, 3.0 TDI quattro, 3.2 FSI, 3.2 FSI quattro** 11/04 - 06/08 75 -188 kW	**19-158945** VA	**19-158952** HA	Standardfahrwerk
B6 Sport	**1.6, 1.8 T, 1.8 T quattro, 1.9 TDI, 2.0, 2.0 TDI, 2.0 TDI 16V, 2.0 TDI quattro, 2.0 TFSI, 2.0 TFSI quattro, 2.5 TDI, 2.7 TDi, 3.0, 3.0 quattro, 3.0 TDI quattro, 3.2 FSI, 3.2 FSI quattro** 11/04 - 06/08 75 -188 kW	**24-119788** VA	**24-119795** HA	
B8	**1.6, 1.8 T, 1.8 T quattro, 1.9 TDI, 2.0, 2.0 TDI, 2.0 TDI 16V, 2.0 TDI quattro, 2.0 TFSI, 2.0 TFSI quattro, 2.5 TDI, 2.7 TDi, 3.0, 3.0 quattro, 3.0 TDI quattro, 3.2 FSI, 3.2 FSI quattro, S4 quattro** 11/04 - 06/08 75 -253 kW	**24-119818** VA	**24-119825** HA	
B8	**RS4 quattro** 09/05 - 06/08 309 kW	**24-119818** VA	**24-119825** HA	DRC muss fachgerecht stillgelegt werden
B12 PK	**1.6, 1.8 T, 2.0, 2.0 TFSI** 11/04 - 06/08 75 -162 kW	**46-188526**		siehe Gutachten VA: Tieferlegung lt. GA: 30 mm; Achslast bis: 1090 kg HA: Tieferlegung lt. GA: 30 mm; Achslast bis: 1130 kg

				
AUDI				
AUDI A4 Avant (8ED)				
B12 PK	**1.8 T quattro, 2.0 TFSI quattro** 11/04 - 06/08 120 -162 kW	**46-188564**		siehe Gutachten VA: Tieferlegung lt. GA: 30 mm; Achslast bis: 1090 kg HA: Tieferlegung lt. GA: 30 mm; Achslast bis: 1150 kg
B12 PK	**1.8 T quattro, 2.0 TDI quattro, 2.0 TFSI quattro, 3.0 quattro, 3.2 FSI quattro** 11/04 - 06/08 103 -188 kW	**46-188571**		siehe Gutachten VA: Tieferlegung lt. GA: 30 mm; Achslast bis: 1165 kg HA: Tieferlegung lt. GA: 30 mm; Achslast bis: 1150 kg
B12 PK	**1.9 TDI, 2.0 TDI, 2.0 TDI 16V, 2.0 TFSI, 3.0, 3.2 FSI** 11/04 - 06/08 85 -188 kW	**46-188533**		siehe Gutachten VA: Tieferlegung lt. GA: 30 mm; Achslast bis: 1165 kg HA: Tieferlegung lt. GA: 30 mm; Achslast bis: 1130 kg
B12 PK	**2.5 TDI, 2.7 TDi** 11/04 - 06/08 120 -132 kW	**46-188540**		siehe Gutachten VA: Tieferlegung lt. GA: 30 mm; Achslast bis: 1230 kg HA: Tieferlegung lt. GA: 30 mm; Achslast bis: 1130 kg
B12 PK	**3.0 TDI quattro** 11/04 - 06/08 150 -171 kW	**46-188557**		siehe Gutachten VA: Tieferlegung lt. GA: 30 mm; Achslast bis: 1230 kg HA: Tieferlegung lt. GA: 30 mm; Achslast bis: 1150 kg
B12 SL	**1.6, 1.8 T, 2.0, 2.0 TFSI** 11/04 - 06/08 75 -162 kW	**46-188601**		siehe Gutachten VA: Tieferlegung lt. GA: 45-50 mm; Achslast bis: 1090 kg HA: Tieferlegung lt. GA: 35-40 mm; Achslast bis: 1090 kg
B12 SL	**1.9 TDI, 2.0 TDI, 2.0 TDI 16V, 2.0 TFSI, 3.0, 3.2 FSI** 11/04 - 06/08 85 -188 kW	**46-188618**		siehe Gutachten VA: Tieferlegung lt. GA: 45-50 mm; Achslast bis: 1140 kg HA: Tieferlegung lt. GA: 35-40 mm; Achslast bis: 1090 kg
B14	**1.6, 1.8 T, 1.8 T quattro, 1.9 TDI, 2.0, 2.0 TDI, 2.0 TDI 16V, 2.0 TDI quattro, 2.0 TFSI, 2.0 TFSI quattro, 2.5 TDI, 2.7 TDi, 3.0, 3.0 quattro, 3.0 TDI quattro, 3.2 FSI, 3.2 FSI quattro** 11/04 - 06/08 75 -188 kW	**47-169289**		siehe Gutachten VA: Tieferlegung lt. GA: 30-60 mm; Achslast bis: 1250 kg HA: Tieferlegung lt. GA: 20-50 mm; Achslast bis: 1170 kg
B14	**S4 quattro** 11/04 - 06/08 253 kW	**47-119444**		siehe Gutachten VA: Tieferlegung lt. GA: 10-25 mm; Achslast bis: 1250 kg HA: Tieferlegung lt. GA: 10-30 mm; Achslast bis: 1170 kg
B14	**RS4 quattro** 09/05 - 06/08 309 kW	**47-119444**		DRC muss fachgerecht stillgelegt werden; siehe Gutachten VA: Tieferlegung lt. GA: 10-25 mm; Achslast bis: 1250 kg HA: Tieferlegung lt. GA: 10-25 mm; Achslast bis: 1170 kg
B16 PSS9	**1.6, 1.8 T, 1.8 T quattro, 1.9 TDI, 2.0, 2.0 TDI, 2.0 TDI 16V, 2.0 TDI quattro, 2.0 TFSI, 2.0 TFSI quattro, 2.5 TDI, 2.7 TDi, 3.0, 3.0 quattro, 3.0 TDI quattro, 3.2 FSI, 3.2 FSI quattro** 11/04 - 06/08 75 -188 kW	**48-169301**		siehe Gutachten VA: Tieferlegung lt. GA: 30-60 mm; Achslast bis: 1250 kg HA: Tieferlegung lt. GA: 20-50 mm; Achslast bis: 1170 kg
B16 PSS9	**S4 quattro** 11/04 - 06/08 253 kW	**48-105958**		siehe Gutachten VA: Tieferlegung lt. GA: 10-25 mm; Achslast bis: 1250 kg HA: Tieferlegung lt. GA: 10-30 mm; Achslast bis: 1170 kg
B16 PSS9	**RS4 quattro** 09/05 - 06/08 309 kW	**48-105958**		DRC muss fachgerecht stillgelegt werden; siehe Gutachten VA: Tieferlegung lt. GA: 10-25 mm; Achslast bis: 1250 kg HA: Tieferlegung lt. GA: 10-25 mm; Achslast bis: 1170 kg
AUDI A4 (8K2)				
B1	**1.8 TFSI, 1.8 TFSI quattro, 2.0 TDi, 2.0 TDI quattro, 2.0 TFSI flexible fuel, 2.0 TFSI flexible fuel quattro, 2.0 TFSI quattro, 3.0 TDI quattro, 3.2 FSI, 3.2 FSI quattro, S4 quattro** 11/07 - 88 -245 kW	**12-228829**	**12-228805**	VA: Material: Gummi/Metall; ohne elektr. Dämpfkraftregulierung HA: Material: Gummi/Metall; ohne Kugellager
B1	**1.8 TFSI, 1.8 TFSI quattro, 2.0 TDi, 2.0 TDI quattro, 2.0 TFSI flexible fuel, 2.0 TFSI flexible fuel quattro, 2.0 TFSI quattro, 3.0 TDI quattro, 3.2 FSI, 3.2 FSI quattro, S4 quattro** 11/07 - 88 -245 kW	**12-228812**		VA: ohne Kugellager; mit elektr. Dämpfkraftregulierung
B1	**1.8 TFSI** 11/07 - 118 kW	**12-228829**	**12-228805**	Motorcode: CABB, CDHB VA: Material: Gummi/Metall; ohne elektr. Dämpfkraftregulierung HA: Material: Gummi/Metall; ohne Kugellager

				
AUDI				
AUDI A4 (8K2)				
B1	**1.8 TFSI** 11/07 - 118 kW	**12-228812**		Motorcode: CABB, CDHB VA: ohne Kugellager; mit elektr. Dämpfkraftregulierung
B1	**2.0 TFSi** 06/08 - 132 kW	**12-228829**	**12-228805**	Motorcode: CDNB, CAEA VA: Material: Gummi/Metall; ohne elektr. Dämpfkraftregulierung HA: Material: Gummi/Metall; ohne Kugellager
B1	**2.0 TFSi** 06/08 - 132 kW	**12-228812**		Motorcode: CDNB, CAEA VA: ohne Kugellager; mit elektr. Dämpfkraftregulierung
B1	**2.0 TFSi** 06/08 - 155 kW	**12-228829**	**12-228805**	Motorcode: CDNC VA: Material: Gummi/Metall; ohne elektr. Dämpfkraftregulierung HA: Material: Gummi/Metall; ohne Kugellager
B1	**2.0 TFSi** 06/08 - 155 kW	**12-228812**		Motorcode: CDNC VA: ohne Kugellager; mit elektr. Dämpfkraftregulierung
B1	**2.7 TDI** 11/07 - 120 -140 kW	**12-228829**	**12-228805**	Motorcode: CAMA VA: Material: Gummi/Metall; ohne elektr. Dämpfkraftregulierung HA: Material: Gummi/Metall; ohne Kugellager
B1	**2.7 TDI** 11/07 - 140 kW	**12-228812**		Motorcode: CAMA VA: ohne Kugellager; mit elektr. Dämpfkraftregulierung
B4	**1.8 TFSI, 1.8 TFSI quattro, 2.0 TDi, 2.0 TDI quattro, 2.0 TFSi, 2.0 TFSI flexible fuel, 2.0 TFSI flexible fuel quattro, 2.0 TFSI quattro, 2.7 TDI, 3.0 TDI, 3.0 TDI quattro, 3.0 TFSI quattro, 3.2 FSI, 3.2 FSI quattro** 11/07 - 88 -200 kW	**19-171593**	**19-171609**	Standardfahrwerk; ohne elektr. Dämpfkraftregulierung
B4	**1.8 TFSI, 1.8 TFSI quattro, 2.0 TDi, 2.0 TDI quattro, 2.0 TFSi, 2.0 TFSI flexible fuel, 2.0 TFSI flexible fuel quattro, 2.0 TFSI quattro, 2.7 TDI, 3.0 TDI, 3.0 TDI quattro, 3.0 TFSI quattro, 3.2 FSI, 3.2 FSI quattro** 11/07 - 88 -200 kW	**19-171616**	**19-171623**	Sportfahrwerk; ohne elektr. Dämpfkraftregulierung
B6 Sport	**1.8 TFSI, 1.8 TFSI quattro, 2.0 TDi, 2.0 TDi quattro, 2.0 TFSi, 2.0 TFSI flexible fuel, 2.0 TFSI flexible fuel quattro, 2.0 TFSI quattro, 2.7 TDI, 3.0 TDI, 3.0 TDI quattro, 3.0 TFSI quattro, 3.2 FSI, 3.2 FSI quattro** 11/07 - 88 -200 kW	**24-145961**	**24-145978**	ohne elektr. Dämpfkraftregulierung
B8	**1.8 TFSI, 1.8 TFSI quattro, 2.0 TDi, 2.0 TDi quattro, 2.0 TFSi, 2.0 TFSI flexible fuel, 2.0 TFSI flexible fuel quattro, 2.0 TFSI quattro, 2.7 TDI, 3.0 TDI, 3.0 TDI quattro, 3.0 TFSI quattro, 3.2 FSI, 3.2 FSI quattro, S4 quattro, 1.8 TFSI, 1.8 TFSI quattro, 2.0 TDI, 2.0 TDI quattro, 2.0 TFSI, 2.0 TFSI flexible fuel, 2.0 TFSI flexible fuel quattro, 2.0 TFSI quattro, 2.7 TDi, 3.0 TDI, 3.0 TDI quattro, 3.0 TFSI quattro, 3.2 FSI, 3.2 FSI quattro, S4 quattro** 11/07 - 88 -245 kW	**24-145985**	**24-145992**	Sportfahrwerk; ohne elektr. Dämpfkraftregulierung

			
AUDI			
AUDI A4 (8K2)			
B12 PK	**1.8 TFSI, 1.8 TFSI quattro, 2.0 TDi, 2.0 TDI quattro, 2.0 TFSi, 2.0 TFSI flexible fuel, 2.0 TFSI flexible fuel quattro, 2.0 TFSI quattro, 3.0 TFSI quattro, 3.2 FSI, 3.2 FSI quattro** 11/07 - 88 -200 kW	**46-183323**	Standardfahrwerk; ohne tiefergelegtes Fahrwerk; ohne elektr. Dämpfkraftregulierung; siehe Gutachten; mit ABE VA: Tieferlegung lt. GA: 35 mm; Achslast bis: 1105 kg HA: ohne Niveauregulierung; Tieferlegung lt. GA: 30 mm; Achslast bis: 1160 kg
B12 PK	**2.7 TDI, 3.0 TDI, 3.0 TDI quattro, 3.0 TFSI quattro, 3.2 FSI, 3.2 FSI quattro, S4 quattro** 11/07 - 120 -245 kW	**46-183330**	Standardfahrwerk; ohne tiefergelegtes Fahrwerk; ohne elektr. Dämpfkraftregulierung; siehe Gutachten; mit ABE VA: Tieferlegung lt. GA: 35 mm; Achslast bis: 1215 kg HA: ohne Niveauregulierung; Tieferlegung lt. GA: 30 mm; Achslast bis: 1160 kg
B12 SL	**1.8 TFSI, 1.8 TFSI quattro, 2.0 TDi, 2.0 TDI quattro, 2.0 TFSi, 2.0 TFSI flexible fuel, 2.0 TFSI flexible fuel quattro, 2.0 TFSI quattro, 3.0 TFSI quattro, 3.2 FSI, 3.2 FSI quattro** 11/07 - 88 -200 kW	**46-183521**	Standardfahrwerk; ohne tiefergelegtes Fahrwerk; ohne elektr. Dämpfkraftregulierung; siehe Gutachten VA: Tieferlegung lt. GA: 45 mm; Achslast bis: 1105 kg HA: ohne Niveauregulierung; Tieferlegung lt. GA: 35 mm; Achslast bis: 1155 kg
B16 PSS10	**1.8 TFSI, 1.8 TFSI quattro, 2.0 TDi, 2.0 TDi quattro, 2.0 TFSi, 2.0 TFSI flexible fuel, 2.0 TFSI flexible fuel quattro, 2.0 TFSI quattro, 2.7 TDI, 3.0 TDI, 3.0 TDI quattro, 3.0 TFSI quattro, 3.2 FSI, 3.2 FSI quattro** 11/07 - 88 -200 kW	**48-147231**	ohne elektr. Dämpfkraftregulierung; siehe Gutachten VA: Tieferlegung lt. GA: 20-50 mm; Achslast bis: 1260 kg HA: Tieferlegung lt. GA: 30-50 mm; Achslast bis: 1250 kg
B16 PSS10	**S4 quattro** 11/08 - 245 kW	**48-147231**	ohne elektr. Dämpfkraftregulierung; siehe Gutachten VA: Tieferlegung lt. GA: 10-30 mm; Achslast bis: 1245 kg HA: Tieferlegung lt. GA: 10-20 mm; Achslast bis: 1225 kg
B16 RC	**1.8 TFSI, 1.8 TFSI quattro, 2.0 TDi, 2.0 TDI quattro, 2.0 TFSi, 2.0 TFSI flexible fuel, 2.0 TFSI flexible fuel quattro, 2.0 TFSI quattro, 2.7 TDI, 3.0 TDI, 3.0 TDI quattro, 3.0 TFSI quattro, 3.2 FSI, 3.2 FSI quattro** 11/07 - 88 -200 kW	**14-230615** iRC **49-151282**	ohne elektr. Dämpfkraftregulierung; siehe Gutachten VA: Tieferlegung lt. GA: 20-50 mm; Achslast bis: 1260 kg HA: Tieferlegung lt. GA: 30-50 mm; Achslast bis: 1250 kg
B16 RC	**S4 quattro** 11/08 - 245 kW	**14-230615** iRC **49-151282**	ohne elektr. Dämpfkraftregulierung; siehe Gutachten VA: Tieferlegung lt. GA: 10-30 mm; Achslast bis: 1245 kg HA: Tieferlegung lt. GA: 10-20 mm; Achslast bis: 1225 kg
AUDI A4 Avant (8K5)			
B1	**1.8 TFSI, 1.8 TFSI quattro, 2.0 TDI, 2.0 TDI quattro, 2.0 TFSI quattro, 2.7 TDi, 3.2 FSI, 3.2 FSI quattro, S4 quattro** 04/08 - 88 -245 kW	**12-228829**	**12-228805** VA: Material: Gummi/Metall; ohne elektr. Dämpfkraftregulierung HA: Material: Gummi/Metall; ohne Kugellager
B1	**1.8 TFSI, 1.8 TFSI quattro, 2.0 TDI, 2.0 TDI quattro, 2.0 TFSI quattro, 2.7 TDi, 3.2 FSI, 3.2 FSI quattro, S4 quattro** 04/08 - 88 -245 kW	**12-228812**	VA: ohne Kugellager; mit elektr. Dämpfkraftregulierung
B1	**1.8 TFSI** 04/08 - 118 kW	**12-228829**	**12-228805** Motorcode: CDHB VA: Material: Gummi/Metall; ohne elektr. Dämpfkraftregulierung HA: Material: Gummi/Metall; ohne Kugellager
B1	**1.8 TFSI** 04/08 - 118 kW	**12-228812**	Motorcode: CDHB VA: ohne Kugellager; mit elektr. Dämpfkraftregulierung
B1	**2.0 TFSI** 06/08 - 132 kW	**12-228812**	Motorcode: CDNB VA: ohne Kugellager; mit elektr. Dämpfkraftregulierung
B1	**2.0 TFSI** 06/08 - 132 kW	**12-228829**	**12-228805** Motorcode: CDNB VA: Material: Gummi/Metall; ohne elektr. Dämpfkraftregulierung HA: Material: Gummi/Metall; ohne Kugellager

				
AUDI				
AUDI A4 Avant (8K5)				
B1	**2.0 TFSi** 06/08 - 155 kW	**12-228829**	**12-228805**	Motorcode: CDNC VA: Material: Gummi/Metall; ohne elektr. Dämpfkraftregulierung HA: Material: Gummi/Metall; ohne Kugellager
B1	**2.0 TFSi** 06/08 - 155 kW	**12-228812**		Motorcode: CDNC VA: ohne Kugellager; mit elektr. Dämpfkraftregulierung
B1	**3.0 TDI quattro** 04/08 - 176 kW	**12-228829**	**12-228805**	Motorcode: CAPA, CCWA VA: Material: Gummi/Metall; ohne elektr. Dämpfkraftregulierung HA: Material: Gummi/Metall; ohne Kugellager
B1	**3.0 TDI quattro** 04/08 - 176 kW	**12-228812**		Motorcode: CAPA, CCWA VA: ohne Kugellager; mit elektr. Dämpfkraftregulierung
B4	**1.8 TFSI, 1.8 TFSI quattro, 2.0 TDI, 2.0 TDI quattro, 2.0 TFSI, 2.0 TFSI flexible fuel, 2.0 TFSI flexible fuel quattro, 2.0 TFSI quattro, 2.7 TDi, 3.0 TDI, 3.0 TDI quattro, 3.0 TFSI quattro, 3.2 FSI, 3.2 FSI quattro** 04/08 - 88 -200 kW	**19-171593**	**19-171609** O	Standardfahrwerk; ohne elektr. Dämpfkraftregulierung
B4	**1.8 TFSI, 1.8 TFSI quattro, 2.0 TDI, 2.0 TDI quattro, 2.0 TFSI, 2.0 TFSI flexible fuel, 2.0 TFSI flexible fuel quattro, 2.0 TFSI quattro, 2.7 TDi, 3.0 TDI, 3.0 TDI quattro, 3.0 TFSI quattro, 3.2 FSI, 3.2 FSI quattro** 04/08 - 88 -200 kW	**19-171616**	**19-171623** O	Sportfahrwerk; ohne elektr. Dämpfkraftregulierung
B6 Sport	**1.8 TFSI, 1.8 TFSI quattro, 2.0 TDI, 2.0 TDI quattro, 2.0 TFSI, 2.0 TFSI flexible fuel, 2.0 TFSI flexible fuel quattro, 2.0 TFSI quattro, 2.7 TDi, 3.0 TDI, 3.0 TDI quattro, 3.0 TFSI quattro, 3.2 FSI, 3.2 FSI quattro** 04/08 - 88 -200 kW	**24-145961** X	**24-145978** O	ohne elektr. Dämpfkraftregulierung
B12 PK	**1.8 TFSI, 2.0 TDI, 2.0 TFSI, 2.0 TFSI flexible fuel** 04/08 - 88 -155 kW	**46-183323**		Standardfahrwerk; ohne tiefergelegtes Fahrwerk; ohne elektr. Dämpfkraftregulierung; siehe Gutachten; mit ABE VA: Tieferlegung lt. GA: 35 mm; Achslast bis: 1105 kg HA: ohne Niveauregulierung; Tieferlegung lt. GA: 30 mm; Achslast bis: 1160 kg
B12 PK	**1.8 TFSI quattro, 2.0 TDI quattro, 2.0 TFSI flexible fuel quattro, 2.0 TFSI quattro, 3.0 TFSI quattro, 3.2 FSI quattro** 04/08 - 105 -200 kW	**46-183354**		DCC muss fachgerecht stillgelegt werden; Standardfahrwerk; ohne tiefergelegtes Fahrwerk; ohne elektr. Dämpfkraftregulierung; siehe Gutachten; mit ABE VA: Tieferlegung lt. GA: 30 mm; Achslast bis: 1105 kg HA: ohne Niveauregulierung; Tieferlegung lt. GA: 30 mm; Achslast bis: 1225 kg
B12 PK	**2.7 TDi, 3.0 TDI, 3.2 FSI** 04/08 - 120 -195 kW	**46-183330**		Standardfahrwerk; ohne tiefergelegtes Fahrwerk; ohne elektr. Dämpfkraftregulierung; siehe Gutachten; mit ABE VA: Tieferlegung lt. GA: 35 mm; Achslast bis: 1215 kg HA: ohne Niveauregulierung; Tieferlegung lt. GA: 30 mm; Achslast bis: 1160 kg
B12 PK	**3.0 TDI quattro, 3.0 TFSI quattro, 3.2 FSI quattro, S4 quattro** 04/08 - 155 -245 kW	**46-183347**		DCC muss fachgerecht stillgelegt werden; Standardfahrwerk; ohne tiefergelegtes Fahrwerk; ohne elektr. Dämpfkraftregulierung; siehe Gutachten; mit ABE VA: Tieferlegung lt. GA: 30 mm; Achslast bis: 1215 kg HA: ohne Niveauregulierung; Tieferlegung lt. GA: 30 mm; Achslast bis: 1225 kg
B12 SL	**1.8 TFSI, 2.0 TDI, 2.0 TFSI, 2.0 TFSI flexible fuel** 04/08 - 88 -155 kW	**46-183521**		Standardfahrwerk; ohne tiefergelegtes Fahrwerk; ohne elektr. Dämpfkraftregulierung; siehe Gutachten VA: Tieferlegung lt. GA: 45 mm; Achslast bis: 1105 kg HA: ohne Niveauregulierung; Tieferlegung lt. GA: 35 mm; Achslast bis: 1155 kg

			
AUDI			
AUDI A4 Avant (8K5)			
B16 PSS10 **1.8 TFSI, 1.8 TFSI quattro, 2.0 TDI, 2.0 TDI quattro, 2.0 TFSI, 2.0 TFSI flexible fuel, 2.0 TFSI flexible fuel quattro, 2.0 TFSI quattro, 2.7 TDi, 3.0 TDI, 3.0 TDI quattro, 3.0 TFSI quattro, 3.2 FSI, 3.2 FSI quattro** 04/08 - 88 -200 kW	**48-147231**		DCC muss fachgerecht stillgelegt werden; ohne elektr. Dämpfkraftregulierung; siehe Gutachten VA: Tieferlegung lt. GA: 20-50 mm; Achslast bis: 1245 kg HA: Tieferlegung lt. GA: 30-50 mm; Achslast bis: 1225 kg
B16 PSS10 **RS4 quattro, S4 quattro** 11/08 - 245 -331 kW	**48-147231**		ohne elektr. Dämpfkraftregulierung; siehe Gutachten VA: Tieferlegung lt. GA: 10-30 mm; Achslast bis: 1260 kg HA: Tieferlegung lt. GA: 10-20 mm; Achslast bis: 1250 kg
B16 RC **1.8 TFSI, 1.8 TFSI quattro, 2.0 TDI, 2.0 TDI quattro, 2.0 TFSI, 2.0 TFSI flexible fuel, 2.0 TFSI flexible fuel quattro, 2.0 TFSI quattro, 2.7 TDi, 3.0 TDI, 3.0 TDI quattro, 3.0 TFSI quattro, 3.2 FSI, 3.2 FSI quattro** 04/08 - 88 -200 kW	**14-230615** iRC **49-151282**		DCC muss fachgerecht stillgelegt werden; ohne elektr. Dämpfkraftregulierung; siehe Gutachten VA: Tieferlegung lt. GA: 20-50 mm; Achslast bis: 1245 kg HA: Tieferlegung lt. GA: 30-50 mm; Achslast bis: 1225 kg
B16 RC **RS4 quattro, S4 quattro** 11/08 - 245 -331 kW	**14-230615** iRC **49-151282**		DCC muss fachgerecht stillgelegt werden; ohne elektr. Dämpfkraftregulierung; siehe Gutachten VA: Tieferlegung lt. GA: 10-30 mm; Achslast bis: 1260 kg HA: Tieferlegung lt. GA: 10-20 mm; Achslast bis: 1250 kg
AUDI A4 Allroad (8KH)			
B1 **2.0 TDI quattro, 2.0 TFSI quattro, 3.0 TDI quattro** 04/09 - 100 -180 kW	**12-228829**	**12-228805**	VA: Material: Gummi/Metall HA: Material: Gummi/Metall; ohne Kugellager
B4 **2.0 TDI quattro, 2.0 TFSI quattro, 3.0 TDI quattro** 04/09 - 100 -180 kW	**19-226859**	**19-226866**	Standardfahrwerk
AUDI A5 (8T)			
B1 **1.8 TFSI, 2.0 TDI, 2.0 TDI quattro, 2.0 TFSI, 2.0 TFSI quattro, 2.7 TDI, 3.0 TDI quattro, 3.2 FSI, 3.2 FSI quattro, S5 quattro** 06/07 - 118 -260 kW	**12-228829**	**12-228805**	VA: Material: Gummi/Metall; ohne elektr. Dämpfkraftregulierung HA: Material: Gummi/Metall; ohne Kugellager
B1 **1.8 TFSI, 2.0 TDI, 2.0 TDI quattro, 2.0 TFSI, 2.0 TFSI quattro, 2.7 TDI, 3.0 TDI quattro, 3.2 FSI, 3.2 FSI quattro, S5 quattro** 06/07 - 118 -260 kW	**12-228812**		VA: ohne Kugellager; mit elektr. Dämpfkraftregulierung
B1 **S5 quattro** 10/11 - 245 kW		**12-228805**	HA: Material: Gummi/Metall; ohne Kugellager
B1 **RS 5 quattro** 03/10 - 331 kW	**12-228829**	**12-228805**	VA: Material: Gummi/Metall HA: Material: Gummi/Metall; ohne Kugellager
B4 **1.8 TFSI, 2.0 TDI, 2.0 TDI quattro, 2.0 TFSI, 2.0 TFSI quattro, 2.7 TDI, 3.0 TDI, 3.0 TDI quattro, 3.0 TFSI quattro, 3.2 FSI, 3.2 FSI quattro** 06/07 - 118 -200 kW	**19-171593**	**19-171609**	Standardfahrwerk; ohne elektr. Dämpfkraftregulierung
B4 **1.8 TFSI, 2.0 TDI, 2.0 TDI quattro, 2.0 TFSI, 2.0 TFSI quattro, 2.7 TDI, 3.0 TDI, 3.0 TDI quattro, 3.0 TFSI quattro, 3.2 FSI, 3.2 FSI quattro** 06/07 - 118 -200 kW	**19-171616**	**19-171623**	Sportfahrwerk; ohne elektr. Dämpfkraftregulierung; Baumuster: 1BV

			
AUDI			
AUDI A5 (8T)			
B6 Sport **1.8 TFSI, 2.0 TDI, 2.0 TDI quattro, 2.0 TFSI, 2.0 TFSI quattro, 2.7 TDI, 3.0 TDI, 3.0 TDI quattro, 3.0 TFSI quattro, 3.2 FSI, 3.2 FSI quattro, S5 quattro** 06/07 - 118 -245 kW	**24-145961**	**24-145978**	ohne elektr. Dämpfkraftregulierung
B8 **1.8 TFSI, 2.0 TDI, 2.0 TDI quattro, 2.0 TFSI, 2.0 TFSI quattro, 2.7 TDI, 3.0 TDI, 3.0 TDI quattro, 3.0 TFSI quattro, 3.2 FSI, 3.2 FSI quattro, RS 5 quattro, S5 quattro** 06/07 - 118 -331 kW	**24-145985**	**24-145992**	Sportfahrwerk; ohne elektr. Dämpfkraftregulierung
B12 PK **1.8 TFSI, 2.0 TDI, 2.0 TDI quattro, 2.0 TFSI, 2.0 TFSI quattro, 3.2 FSI** 06/07 - 118 -195 kW	**46-189738**		ohne elektr. Dämpfkraftregulierung; siehe Gutachten VA: Tieferlegung lt. GA: 20-25 mm; Achslast bis: 1120 kg HA: Tieferlegung lt. GA: 15-20 mm; Achslast bis: 1095 kg
B12 PK **2.7 TDI, 3.0 TDI, 3.0 TDI quattro, 3.0 TFSI quattro, 3.2 FSI quattro, RS 5 quattro, S5 quattro** 06/07 - 120 -331 kW	**46-189721**		ohne elektr. Dämpfkraftregulierung; siehe Gutachten VA: Tieferlegung lt. GA: 25 mm; Achslast bis: 1205 kg HA: Tieferlegung lt. GA: 20 mm; Achslast bis: 1095 kg
B16 PSS10 **1.8 TFSI, 2.0 TDI, 2.0 TDI quattro, 2.0 TFSI, 2.0 TFSI quattro, 2.7 TDI, 3.0 TDI, 3.0 TDI quattro, 3.0 TFSI quattro, 3.2 FSI, 3.2 FSI quattro** 06/07 - 118 -200 kW	**48-147231**		ohne elektr. Dämpfkraftregulierung; siehe Gutachten VA: Tieferlegung lt. GA: 20-50 mm; Achslast bis: 1245 kg HA: Tieferlegung lt. GA: 30-50 mm; Achslast bis: 1225 kg
B16 PSS10 **RS 5 quattro, S5 quattro** 06/07 - 245 -331 kW	**48-147231**		DCC muss fachgerecht stillgelegt werden; ohne elektr. Dämpfkraftregulierung; siehe Gutachten VA: Tieferlegung lt. GA: 10-30 mm; Achslast bis: 1260 kg HA: Tieferlegung lt. GA: 10-20 mm; Achslast bis: 1250 kg
B16 RC **1.8 TFSI, 2.0 TDI, 2.0 TDI quattro, 2.0 TFSI, 2.0 TFSI quattro, 2.7 TDI, 3.0 TDI, 3.0 TDI quattro, 3.0 TFSI quattro, 3.2 FSI, 3.2 FSI quattro** 06/07 - 118 -200 kW	**14-230615** iRC **49-151282**		ohne elektr. Dämpfkraftregulierung; siehe Gutachten VA: Tieferlegung lt. GA: 20-50 mm; Achslast bis: 1245 kg HA: Tieferlegung lt. GA: 30-50 mm; Achslast bis: 1225 kg
B16 RC **RS 5 quattro, S5 quattro** 06/07 - 245 -331 kW	**14-230615** iRC **49-151282**		DCC muss fachgerecht stillgelegt werden; ohne elektr. Dämpfkraftregulierung; siehe Gutachten VA: Tieferlegung lt. GA: 10-30 mm; Achslast bis: 1260 kg HA: Tieferlegung lt. GA: 10-20 mm; Achslast bis: 1250 kg
AUDI A5 Sportback			
B1 **1.8 TFSI, 2.0 TDI, 2.0 TDI quattro, 2.0 TFSI, 2.0 TFSI quattro, 2.7 TDI, 3.0 TDI, 3.0 TDI quattro, 3.0 TFSI quattro, 3.2 FSI quattro, S5 quattro** 09/09 - 100 -245 kW	**12-228829**	**12-228805**	VA: Material: Gummi/Metall; ohne elektr. Dämpfkraftregulierung HA: Material: Gummi/Metall; ohne Kugellager
B1 **1.8 TFSI, 2.0 TDI, 2.0 TDI quattro, 2.0 TFSI, 2.0 TFSI quattro, 2.7 TDI, 3.0 TDI, 3.0 TDI quattro, 3.0 TFSI quattro, 3.2 FSI quattro, S5 quattro** 09/09 - 100 -245 kW	**12-228812**		VA: ohne Kugellager; mit elektr. Dämpfkraftregulierung
B4 **1.8 TFSI, 2.0 TDI, 2.0 TDI quattro, 2.0 TFSI, 2.0 TFSI quattro, 2.7 TDI, 3.0 TDI, 3.0 TDI quattro, 3.0 TFSI quattro, 3.2 FSI quattro** 09/09 - 100 -200 kW	**19-171593**	**19-171609**	Standardfahrwerk; ohne elektr. Dämpfkraftregulierung
B4 **1.8 TFSI, 2.0 TDI, 2.0 TDI quattro, 2.0 TFSI, 2.0 TFSI quattro, 2.7 TDI, 3.0 TDI, 3.0 TDI quattro, 3.0 TFSI quattro, 3.2 FSI quattro** 09/09 - 100 -200 kW	**19-171616**	**19-171623**	Sportfahrwerk; ohne elektr. Dämpfkraftregulierung; Baumuster: 1BV

				
AUDI				
AUDI A5 Sportback				
B6 Sport	**1.8 TFSI, 2.0 TDI, 2.0 TDI quattro, 2.0 TFSI, 2.0 TFSI quattro, 2.7 TDI, 3.0 TDI, 3.0 TDI quattro, 3.0 TFSI quattro, 3.2 FSI quattro** 09/09 - 100 -200 kW	**24-145961**	**24-145978**	ohne elektr. Dämpfkraftregulierung
B8	**1.8 TFSI, 2.0 TDI, 2.0 TDI quattro, 2.0 TFSI, 2.0 TFSI quattro, 2.7 TDI, 3.0 TDI, 3.0 TDI quattro, 3.0 TFSI quattro, 3.2 FSI quattro** 09/09 - 100 -200 kW	**24-145985**	**24-145992**	Sportfahrwerk; ohne elektr. Dämpfkraftregulierung
B8	**S5 quattro** 01/10 - 245 kW	**24-145985**	**24-145992**	Sportfahrwerk; ohne elektr. Dämpfkraftregulierung
B12 PK	**1.8 TFSI, 2.0 TDI, 2.0 TDI quattro, 2.0 TFSI, 2.0 TFSI quattro** 09/09 - 100 -155 kW	**46-189783**		ohne elektr. Dämpfkraftregulierung; siehe Gutachten VA: Tieferlegung lt. GA: 25 mm; Achslast bis: 1120 kg HA: Tieferlegung lt. GA: 25 mm; Achslast bis: 1155 kg
B12 PK	**2.7 TDI, 3.0 TDI, 3.0 TDI quattro, 3.0 TFSI quattro, 3.2 FSI quattro, S5 quattro** 09/09 - 120 -245 kW	**46-189790**		DCC muss fachgerecht stillgelegt werden; ohne elektr. Dämpfkraftregulierung; siehe Gutachten VA: Tieferlegung lt. GA: 25 mm; Achslast bis: 1205 kg HA: Tieferlegung lt. GA: 25 mm; Achslast bis: 1155 kg
B16 PSS10	**1.8 TFSI, 2.0 TDI, 2.0 TDI quattro, 2.0 TFSI, 2.0 TFSI quattro, 2.7 TDI, 3.0 TDI, 3.0 TDI quattro, 3.0 TFSI quattro, 3.2 FSI quattro** 09/09 - 100 -200 kW	**48-147231**		DCC muss fachgerecht stillgelegt werden; ohne elektr. Dämpfkraftregulierung; siehe Gutachten VA: Tieferlegung lt. GA: 20-50 mm; Achslast bis: 1260 kg HA: Tieferlegung lt. GA: 30-50 mm; Achslast bis: 1250 kg
B16 PSS10	**S5 quattro** 01/10 - 245 kW	**48-147231**		DCC muss fachgerecht stillgelegt werden; ohne elektr. Dämpfkraftregulierung; siehe Gutachten VA: Tieferlegung lt. GA: 10-30 mm; Achslast bis: 1215 kg HA: Tieferlegung lt. GA: 10-20 mm; Achslast bis: 1225 kg
B16 RC	**1.8 TFSI, 2.0 TDI, 2.0 TDI quattro, 2.0 TFSI, 2.0 TFSI quattro, 2.7 TDI, 3.0 TDI, 3.0 TDI quattro, 3.0 TFSI quattro, 3.2 FSI quattro** 09/09 - 100 -200 kW	**14-230615** iRC **49-151282**		DCC muss fachgerecht stillgelegt werden; ohne elektr. Dämpfkraftregulierung; siehe Gutachten VA: Tieferlegung lt. GA: 20-50 mm; Achslast bis: 1260 kg HA: Tieferlegung lt. GA: 30-50 mm; Achslast bis: 1250 kg
B16 RC	**S5 quattro** 01/10 - 245 kW	**14-230615** iRC **49-151282**		DCC muss fachgerecht stillgelegt werden; ohne elektr. Dämpfkraftregulierung; siehe Gutachten VA: Tieferlegung lt. GA: 10-30 mm; Achslast bis: 1215 kg HA: Tieferlegung lt. GA: 10-30 mm; Achslast bis: 1225 kg
AUDI A5 Cabriolet (8F)				
B1	**1.8 TFSI, 2.0 TDI, 2.0 TDI quattro, 2.0 TFSI, 2.0 TFSI quattro, 2.7 TDI, 3.0 TDI, 3.0 TDI quattro, 3.2 FSI, 3.2 FSI quattro, S5 quattro** 06/09 - 105 -245 kW	**12-228829**	**12-228805**	VA: Material: Gummi/Metall; ohne elektr. Dämpfkraftregulierung HA: Material: Gummi/Metall; ohne Kugellager
B1	**1.8 TFSI, 2.0 TDI, 2.0 TDI quattro, 2.0 TFSI, 2.0 TFSI quattro, 2.7 TDI, 3.0 TDI, 3.0 TDI quattro, 3.2 FSI, 3.2 FSI quattro, S5 quattro** 06/09 - 105 -245 kW	**12-228812**		VA: ohne Kugellager; mit elektr. Dämpfkraftregulierung
B4	**1.8 TFSI, 2.0 TDI, 2.0 TDI quattro, 2.0 TFSI, 2.0 TFSI quattro, 2.7 TDI, 3.0 TDI, 3.0 TDI quattro, 3.0 TFSI quattro, 3.2 FSI, 3.2 FSI quattro** 03/09 - 105 -200 kW	**19-171593**	**19-171609**	Standardfahrwerk; ohne elektr. Dämpfkraftregulierung
B4	**1.8 TFSI, 2.0 TDI, 2.0 TDI quattro, 2.0 TFSI, 2.0 TFSI quattro, 2.7 TDI, 3.0 TDI, 3.0 TDI quattro, 3.0 TFSI quattro, 3.2 FSI, 3.2 FSI quattro** 03/09 - 105 -200 kW	**19-171616**	**19-171623**	Sportfahrwerk; ohne elektr. Dämpfkraftregulierung; Baumuster: 1BV

				
AUDI				
AUDI A5 Cabriolet (8F)				
B6 Sport	**1.8 TFSI, 2.0 TDI, 2.0 TDI quattro, 2.0 TFSI, 2.0 TFSI quattro, 2.7 TDI, 3.0 TDI, 3.0 TDI quattro, 3.0 TFSI quattro, 3.2 FSI, 3.2 FSI quattro** 03/09 - 105 -200 kW	**24-145961**	**24-145978**	ohne elektr. Dämpfkraftregulierung
B8	**1.8 TFSI, 2.0 TDI, 2.0 TDI quattro, 2.0 TFSI, 2.0 TFSI quattro, 2.7 TDI, 3.0 TDI, 3.0 TDI quattro, 3.0 TFSI quattro, 3.2 FSI, 3.2 FSI quattro, S5 quattro** 06/09 - 105 -245 kW	**24-145985**	**24-145992**	Sportfahrwerk; ohne elektr. Dämpfkraftregulierung
B12 PK	**1.8 TFSI, 2.0 TDI, 2.0 TFSI** 03/09 - 105 -155 kW	**46-189745**		ohne elektr. Dämpfkraftregulierung; siehe Gutachten VA: Tieferlegung lt. GA: 20-25 mm; Achslast bis: 1120 kg HA: Tieferlegung lt. GA: 15 mm; Achslast bis: 1240 kg
B12 PK	**2.0 TFSI quattro, 3.0 TFSI quattro, 3.2 FSI quattro** 03/09 - 155 -200 kW	**46-189769**		DCC muss fachgerecht stillgelegt werden; ohne elektr. Dämpfkraftregulierung; siehe Gutachten VA: Tieferlegung lt. GA: 20-25 mm; Achslast bis: 1205 kg HA: Tieferlegung lt. GA: 20 mm; Achslast bis: 1240 kg
B12 PK	**2.7 TDI, 3.0 TDI, 3.2 FSI** 03/09 - 120 -195 kW	**46-189752**		DCC muss fachgerecht stillgelegt werden; ohne elektr. Dämpfkraftregulierung; siehe Gutachten VA: Tieferlegung lt. GA: 20-25 mm; Achslast bis: 1205 kg HA: Tieferlegung lt. GA: 15 mm; Achslast bis: 1240 kg
B12 PK	**3.0 TDI quattro, S5 quattro** 03/09 - 176 -245 kW	**46-189776**		ohne elektr. Dämpfkraftregulierung; siehe Gutachten VA: Tieferlegung lt. GA: 25 mm; Achslast bis: 1245 kg HA: Tieferlegung lt. GA: 15 mm; Achslast bis: 1240 kg
B16 PSS10	**1.8 TFSI, 2.0 TDI, 2.0 TDI quattro, 2.0 TFSI, 2.0 TFSI quattro, 2.7 TDI, 3.0 TDI, 3.0 TDI quattro, 3.0 TFSI quattro, 3.2 FSI, 3.2 FSI quattro** 03/09 - 105 -200 kW	**48-147231**		DCC muss fachgerecht stillgelegt werden; ohne elektr. Dämpfkraftregulierung; siehe Gutachten VA: Tieferlegung lt. GA: 20-50 mm; Achslast bis: 1260 kg HA: Tieferlegung lt. GA: 30-50 mm; Achslast bis: 1250 kg
B16 PSS10	**RS 5 quattro, S5 quattro** 06/09 - 245 -331 kW	**48-147231**		DCC muss fachgerecht stillgelegt werden; ohne elektr. Dämpfkraftregulierung; siehe Gutachten VA: Tieferlegung lt. GA: 10-30 mm; Achslast bis: 1245 kg HA: Tieferlegung lt. GA: 10-20 mm; Achslast bis: 1225 kg
B16 RC	**1.8 TFSI, 2.0 TDI, 2.0 TDI quattro, 2.0 TFSI, 2.0 TFSI quattro, 2.7 TDI, 3.0 TDI, 3.0 TDI quattro, 3.0 TFSI quattro, 3.2 FSI, 3.2 FSI quattro** 03/09 - 105 -200 kW	**14-230615** iRC **49-151282**		DCC muss fachgerecht stillgelegt werden; ohne elektr. Dämpfkraftregulierung; siehe Gutachten VA: Tieferlegung lt. GA: 20-50 mm; Achslast bis: 1260 kg HA: Tieferlegung lt. GA: 30-50 mm; Achslast bis: 1250 kg
B16 RC	**RS 5 quattro, S5 quattro** 06/09 - 245 -331 kW	**14-230615** iRC **49-151282**		DCC muss fachgerecht stillgelegt werden; ohne elektr. Dämpfkraftregulierung; siehe Gutachten VA: Tieferlegung lt. GA: 10-30 mm; Achslast bis: 1245 kg HA: Tieferlegung lt. GA: 10-20 mm; Achslast bis: 1225 kg
AUDI A6 (4A, C4)				
B1	**1.8, 1.9 TDI, 2.0, 2.0 16V, 2.3, 2.4, 2.5 TDI, 2.6, 2.8** 06/94 - 10/97 66 -142 kW	**12-117338**	**12-117086**	VA: mit Kugellager HA: ohne Kugellager; ohne Niveauregulierung
B1	**1.8 quattro, 2.0 16V, 2.0 16V quattro, 2.3 quattro, 2.5 TDI quattro, 2.6 quattro, 2.8 quattro** 06/94 - 10/97 92 -142 kW	**12-117338**	**12-117086**	VA: mit Kugellager HA: ohne Kugellager; ohne Stabilisator
B1	**S6 4.2 quattro, S6 Plus quattro, S6 Turbo quattro** 06/94 - 10/97 169 -240 kW	**12-117338**	**12-117086**	VA: mit Kugellager HA: 01/96 ->; ohne Stabilisator
B3	**1.8, 2.0, 2.0 16V, 2.3** 06/94 - 10/97 74 -103 kW	**36-227488**	**36-131006**	Standardfahrwerk
B3	**2.4, 2.6, 2.8** 06/94 - 10/97 102 -142 kW	**36-225965**	**36-131006**	Standardfahrwerk

AUDI

AUDI A6 (4A, C4)

B3	**1.9 TDI, 2.5 TDI** 06/94 - 10/97 66 -103 kW	*36-133147*	**36-131006**	Standardfahrwerk
B4	**1.8, 1.9 TDI, 2.0, 2.0 16V, 2.3, 2.4, 2.5 TDI, 2.8** 08/95 - 10/97 66 -120 kW	**21-030390** **11-103943** SP	**19-029214**	Standardfahrwerk
B4	**1.8, 1.9 TDI, 2.0, 2.0 16V, 2.3, 2.4, 2.5 TDI, 2.6, 2.8** 06/94 - 10/97 66 -142 kW	**21-030390** **11-103943** SP		Sportfahrwerk
B4	**1.8 quattro, 2.0 16V quattro, 2.3 quattro, 2.5 TDI quattro, 2.6 quattro, 2.8 quattro** 06/94 - 10/97 92 -142 kW	**21-030390** **11-103943** SP		Standardfahrwerk
B4	**2.6, 2.8** 06/94 - 10/97 102 -142 kW	**21-030390** **11-103943** SP	**19-029214**	Standardfahrwerk
B4	**S6 4.2 quattro, S6 Plus quattro, S6 Turbo quattro** 06/94 - 10/97 169 -240 kW	**21-030390** **11-103943** SP		Standardfahrwerk
B6 Sport	**1.8, 1.9 TDI, 2.0, 2.0 16V, 2.3, 2.4, 2.5 TDI, 2.6, 2.8** 06/94 - 10/97 66 -142 kW	**34-003701** **11-239734** SP	**24-015769**	
B6 Sport	**1.8 quattro, 2.0 16V quattro, 2.3 quattro, 2.5 TDI quattro, 2.6 quattro, 2.8 quattro, S6 4.2 quattro, S6 Plus quattro, S6 Turbo quattro** 06/94 - 10/97 92 -240 kW	**34-003701** **11-239734** SP	**24-025935**	Gewindemaß: M10
B6 Sport	**1.8 quattro, 2.0 16V quattro, 2.3 quattro, 2.5 TDI quattro, 2.6 quattro, 2.8 quattro, S6 4.2 quattro, S6 Plus quattro, S6 Turbo quattro** 06/94 - 10/97 92 -240 kW	**34-003701** **11-239734** SP	**24-020657**	Sportfahrwerk; Gewindemaß: M12
B8	**1.8, 1.9 TDI, 2.0, 2.0 16V, 2.3, 2.4, 2.5 TDI, 2.6, 2.8** 06/94 - 10/97 66 -142 kW	**34-003695** **11-239734** SP	**24-015738**	
B8	**1.8 quattro, 2.0 16V quattro, 2.3 quattro, 2.5 TDI quattro, 2.6 quattro, 2.8 quattro, S6 4.2 quattro, S6 Plus quattro, S6 Turbo quattro** 06/94 - 10/97 92 -240 kW	**34-003695** **11-239734** SP	**24-020664**	Sportfahrwerk; Gewindemaß: M12
B12 PK	**2.3, 2.5 TDI, 2.6, 2.8** 06/94 - 10/97 84 -142 kW	**46-192356**		ohne Niveauregulierung; siehe Gutachten VA: Tieferlegung lt. GA: 35 mm; Achslast bis: 1160 kg HA: Tieferlegung lt. GA: 30 mm; Achslast bis: 1080 kg
B12 PK	**2.3, 2.5 TDI, 2.6, 2.8** 06/94 - 10/97 84 -142 kW	**46-192394**		ohne Niveauregulierung; siehe Gutachten; Automatik VA: Tieferlegung lt. GA: 35 mm; Achslast bis: 1160 kg HA: Tieferlegung lt. GA: 30 mm; Achslast bis: 1080 kg
B12 PK	**2.3 quattro, 2.5 TDI quattro, 2.6 quattro, 2.8 quattro** 06/94 - 10/97 98 -142 kW	**46-192363**		ohne Niveauregulierung; siehe Gutachten; Gewindemaß: M12 VA: Tieferlegung lt. GA: 35 mm; Achslast bis: 1240 kg HA: Tieferlegung lt. GA: 30 mm; Achslast bis: 1200 kg
B12 PK	**2.3 quattro, 2.5 TDI quattro, 2.6 quattro, 2.8 quattro, S6 4.2 quattro, S6 Plus quattro, S6 Turbo quattro** 06/94 - 10/97 98 -240 kW	**46-192400**		ohne Niveauregulierung; siehe Gutachten; Automatik VA: Tieferlegung lt. GA: 35 mm; Achslast bis: 1240 kg HA: Tieferlegung lt. GA: 30 mm; Achslast bis: 1200 kg

AUDI A6 Avant (4A, C4)

B1	**1.8, 1.9 TDI, 2.0, 2.0 16V, 2.3, 2.4, 2.5 TDI, 2.6, 2.8** 08/95 - 12/97 66 -142 kW	**12-117338**	**12-117086**	VA: mit Kugellager HA: ohne Kugellager; ohne Niveauregulierung
B1	**1.8 quattro, 2.0 16V quattro, 2.3 quattro, 2.5 TDI quattro, 2.6 quattro, 2.8 quattro** 06/94 - 12/97 92 -142 kW	**12-117338**	**12-117086**	VA: mit Kugellager HA: ohne Kugellager; ohne Stabilisator

AUDI

AUDI A6 Avant (4A, C4)

B1	**S6 4.2 quattro, S6 Plus quattro, S6 Turbo quattro** 06/94 - 12/97 169 -240 kW	**12-117338**	**12-117086**	VA: mit Kugellager HA: 01/96 ->; ohne Stabilisator
B3	**1.8, 1.9 TDI, 2.0, 2.0 16V, 2.3, 2.4, 2.5 TDI, 2.6, 2.8** 08/95 - 12/97 66 -142 kW	**36-131181**	*36-131129*	Standardfahrwerk; Verstärkte Ausführung .
B3	**1.9 TDI, 2.5 TDI** 06/94 - 12/97 66 -103 kW	*36-133147*	**36-131020**	Standardfahrwerk
B4	**1.8, 1.9 TDI, 2.0, 2.0 16V, 2.3, 2.4, 2.5 TDI, 2.6, 2.8** 08/95 - 12/97 66 -142 kW	**21-030390** **11-103943** SP	**19-029214**	Standardfahrwerk
B4	**1.8, 1.9 TDI, 2.0, 2.0 16V, 2.3, 2.4, 2.5 TDI, 2.6, 2.8** 08/95 - 12/97 66 -142 kW	**21-030390** **11-103943** SP		Sportfahrwerk
B4	**1.8 quattro, 2.0 16V quattro, 2.3 quattro, 2.5 TDI quattro, 2.6 quattro, 2.8 quattro** 06/94 - 12/97 92 -142 kW	**21-030390** **11-103943** SP		Standardfahrwerk
B4	**S6 4.2 quattro, S6 Plus quattro, S6 Turbo quattro** 06/94 - 12/97 169 -240 kW	**21-030390** **11-103943** SP		Standardfahrwerk
B6 Sport	**1.8, 1.9 TDI, 2.0, 2.0 16V, 2.3, 2.4, 2.5 TDI, 2.6, 2.8** 08/95 - 12/97 66 -142 kW	**34-003701** **11-239734** SP	**24-015769**	
B6 Sport	**1.8 quattro, 2.0 16V quattro, 2.3 quattro, 2.5 TDI quattro, 2.6 quattro, 2.8 quattro, S6 4.2 quattro, S6 Plus quattro, S6 Turbo quattro** 06/94 - 12/97 92 -240 kW	**34-003701** **11-239734** SP	**24-025935**	Gewindemaß: M10
B6 Sport	**1.8 quattro, 2.0 16V quattro, 2.3 quattro, 2.5 TDI quattro, 2.6 quattro, 2.8 quattro, S6 4.2 quattro, S6 Plus quattro, S6 Turbo quattro** 06/94 - 12/97 92 -240 kW	**34-003701** **11-239734** SP	**24-020657**	Sportfahrwerk; Gewindemaß: M12
B8	**1.8, 1.9 TDI, 2.0, 2.0 16V, 2.3, 2.4, 2.5 TDI, 2.6, 2.8** 08/95 - 12/97 66 -142 kW	**34-003695** **11-239734** SP	**24-015738**	
B8	**1.8 quattro, 2.0 16V quattro, 2.3 quattro, 2.5 TDI quattro, 2.6 quattro, 2.8 quattro, S6 4.2 quattro, S6 Plus quattro, S6 Turbo quattro** 06/94 - 12/97 92 -240 kW	**34-003695** **11-239734** SP	**24-020664**	Sportfahrwerk; Gewindemaß: M12
B12 PK	**2.3, 2.5 TDI, 2.6, 2.8** 06/94 - 12/97 84 -142 kW	**46-192370**		ohne Niveauregulierung; siehe Gutachten VA: Tieferlegung lt. GA: 35 mm; Achslast bis: 1160 kg HA: Tieferlegung lt. GA: 30 mm; Achslast bis: 1080 kg
B12 PK	**2.3, 2.5 TDI, 2.6, 2.8** 06/94 - 12/97 84 -142 kW	**46-192417**		ohne Niveauregulierung; siehe Gutachten; Automatik VA: Tieferlegung lt. GA: 35 mm; Achslast bis: 1160 kg HA: Tieferlegung lt. GA: 30 mm; Achslast bis: 1080 kg
B12 PK	**2.3 quattro, 2.5 TDI quattro, 2.6 quattro, 2.8 quattro** 06/94 - 12/97 98 -142 kW	**46-192387**		ohne Niveauregulierung; siehe Gutachten; Gewindemaß: M12 VA: Tieferlegung lt. GA: 35 mm; Achslast bis: 1240 kg HA: Tieferlegung lt. GA: 30 mm; Achslast bis: 1200 kg
B12 PK	**2.3 quattro, 2.5 TDI quattro, 2.6 quattro, 2.8 quattro, S6 4.2 quattro, S6 Plus quattro, S6 Turbo quattro** 06/94 - 12/97 98 -240 kW	**46-192424**		ohne Niveauregulierung; siehe Gutachten; Automatik; Gewindemaß: M12 VA: Tieferlegung lt. GA: 35 mm; Achslast bis: 1240 kg HA: Tieferlegung lt. GA: 30 mm; Achslast bis: 1200 kg

				
AUDI				
AUDI A6 (4B, C5)				
B1	**1.8, 1.8 T, 1.8 T quattro, 1.9 TDI, 2.0, 2.4, 2.4 quattro, 2.5 TDI, 2.5 TDI quattro, 2.7 quattro, 2.7 T, 2.7 T quattro, 2.8, 2.8 quattro, 3.0, 3.0 quattro, 3.7, 3.7 quattro, 4.2 quattro** 02/97 - 01/05 81 -220 kW	**12-117642**	**12-228720**	VA: Material: Gummi/Metall; ohne Kugellager HA: Material: Gummi/Metall; ohne Kugellager
B3	**1.8, 1.8 T, 2.0** 01/97 - 01/05 85 -132 kW	**37-131302**	**38-131097**	Standardfahrwerk
B3	**1.8, 1.8 T, 1.9 TDI, 2.0, 2.4, 2.5 TDI, 2.7 T, 2.8, 3.0** 02/97 - 01/05 81 -169 kW	**37-131449**		Standardfahrwerk; Verstärkte Ausführung .
B3	**1.8** 08/01 - CH-Nr. 85 kW	**37-131395**	**38-131097**	-> CH.Nr.: 4B-W-100000; Standardfahrwerk
B3	**1.8 T quattro** 02/97 - 07/01 110 -132 kW	**37-131302**	**36-133048**	Standardfahrwerk
B3	**1.8 T quattro** 08/01 - 01/05 110 -132 kW	**37-131395**	**36-133048**	Standardfahrwerk
B3	**1.8 T quattro** 02/97 - 01/05 110 -132 kW	**37-131449**	**36-131167**	Standardfahrwerk; Verstärkte Ausführung .
B3	**2.4, 2.7 T, 2.8** 02/97 - 01/05 100 -169 kW	**37-131395**	**38-131158**	Standardfahrwerk
B3	**2.4 quattro, 2.7 quattro** 05/01 - 01/05 125 -195 kW	**37-131449**	**36-131167**	Standardfahrwerk; Verstärkte Ausführung .
B3	**4.2 quattro** 11/98 - 12/00 220 kW	**37-131388**	**36-131167**	-> CH.Nr.: 4B-Y-200000; Standardfahrwerk
B3	**1.9 TDI** 04/97 - 01/05 81 -85 kW	**37-131302**	**38-131097**	Standardfahrwerk
B3	**1.9 TDI, 2.4, 2.5 TDI, 3.0** 06/01 - 01/05 96 -162 kW	**37-131395**	**38-131158**	Standardfahrwerk
B3	**2.5 TDI quattro, 2.8 quattro** 02/97 - 12/00 110 -142 kW	**37-131395**	**36-131167**	-> CH.Nr.: 4B-Y-200000; Standardfahrwerk
B3	**2.5 TDI quattro, 2.8 quattro, 3.0 quattro, 4.2 quattro** 01/01 - 01/05 110 -220 kW	**37-131449**	**36-131167**	Standardfahrwerk; Verstärkte Ausführung .
B3	**2.5 TDI** 08/01 - 01/05 114 kW	**37-131388**	**38-131158**	Standardfahrwerk
B3	**2.5 TDI** 08/01 - 01/05 114 kW	**37-131449**		Standardfahrwerk; Verstärkte Ausführung .
B4	**1.8, 1.8 T, 1.9 TDI, 2.4, 2.5 TDI, 2.7 T, 2.8** 02/97 - 12/00 81 -169 kW	**22-031167** HA **11-149835** SP	**19-029443** VA **11-149835** SP	-> CH.Nr.: 4B-Y-200 000; Standardfahrwerk
B4	**1.8, 1.8 T, 1.9 TDI, 2.4, 2.5 TDI, 2.7 T, 2.8** 02/97 - 12/00 81 -169 kW	**19-045771** HA **11-149835** SP	**19-140049** VA **11-149835** SP	-> CH.Nr.: 4B-Y-200 000; Sportfahrwerk
B4	**1.8, 1.8 T, 1.9 TDI, 2.0, 2.4, 2.5 TDI, 2.7 T, 2.8, 3.0** 01/01 - 01/05 85 -169 kW	**19-119939** HA **11-149835** SP	**19-029443** VA **11-149835** SP	CH.Nr.: 4B-1-000 001 ->; Standardfahrwerk
B4	**1.8, 1.8 T, 1.9 TDI, 2.0, 2.4, 2.5 TDI, 2.7 T, 2.8, 3.0** 01/01 - 01/05 85 -169 kW	**19-119939** HA **11-149835** SP	**19-140049** VA **11-149835** SP	CH.Nr.: 4B-1-000 001 ->; Sportfahrwerk

AUDI

AUDI A6 (4B, C5)

B4	**1.8 T quattro, 2.4 quattro, 2.5 TDI quattro, 2.8 quattro** 02/97 - 12/00 110 -142 kW	**22-031167** VL	**19-184067** HO	-> CH.Nr.: 4B-Y-200 000; Standardfahrwerk
B4	**1.8 T quattro, 2.4 quattro, 2.5 TDI quattro, 2.8 quattro** 02/97 - 12/00 110 -142 kW	**19-045771** VL	**19-184067** HO	-> CH.Nr.: 4B-Y-200 000; Sportfahrwerk
B4	**1.8 T quattro, 2.4 quattro, 2.5 TDI quattro, 2.7 quattro, 2.7 T quattro, 2.8 quattro, 3.0 quattro, 3.7 quattro** 01/01 - 01/05 110 -195 kW	**19-119939** VL		CH.Nr.: 4B-1- 000 001 ->
B6 Sport	**1.8, 1.8 T, 1.9 TDI, 2.4, 2.5 TDI, 2.7 T, 2.8, 3.7** 02/97 - 12/00 81 -191 kW	**24-020794** VL	**24-025324** HO	-> CH.Nr.: 4B-Y-200000; ohne Niveauregulierung VA: Serienfederteller muß benutzt werden
B6 Sport	**1.8, 1.8 T, 1.9 TDI, 2.0, 2.4, 2.5 TDI, 2.7 T, 2.8, 3.0, 3.7** 01/01 - 01/05 85 -191 kW	**24-065085** VL	**24-065429** HO	CH.Nr.: 4B- 1- 000 001 ->; ohne Niveauregulierung
B6 Sport	**1.8 T quattro, 2.4 quattro, 2.5 TDI quattro, 2.7 T quattro, 2.8 quattro, 3.7 quattro, 4.2 quattro** 12/98 - 12/00 110 -220 kW	**24-020794** VL	**24-065092** HO	CH.Nr.: 4B-W-070 001-> 4B-Y-200 000 VA: Serienfederteller muß benutzt werden
B6 Sport	**1.8 T quattro, 2.4 quattro, 2.5 TDI quattro, 2.7 quattro, 2.7 T quattro, 2.8 quattro, 3.0 quattro, 3.7 quattro, 4.2 quattro, S6 quattro** 01/01 - 01/05 110 -250 kW	**24-065085** VL	**24-065092** HO	CH.Nr.: 4B- 1- 000 001 ->
B8	**1.8, 1.8 T, 1.9 TDI, 2.4, 2.5 TDI, 2.7 T, 2.8, 3.7** 02/97 - 12/00 81 -191 kW	**24-020817** VL	**24-025331** HO **11-101390** SP	-> CH.Nr.: 4B-Y-200000; ohne Niveauregulierung VA: Serienfederteller muß benutzt werden
B8	**1.8, 1.8 T, 1.9 TDI, 2.0, 2.4, 2.5 TDI, 2.7 T, 2.8, 3.0, 3.7** 01/01 - 01/05 85 -191 kW	**24-065108** VL	**24-065436** HO	CH.Nr.: 4B- 1- 000 001 ->; ohne Niveauregulierung
B8	**1.8 T quattro, 2.4 quattro, 2.5 TDI quattro, 2.7 T quattro, 2.8 quattro, 3.7 quattro, 4.2 quattro, S6 quattro** 12/98 - 12/00 110 -250 kW	**24-020817** VL	**24-065115** HO	CH.Nr.: 4B-W-070 001-> 4B-Y-200 000 VA: Serienfederteller muß benutzt werden
B8	**1.8 T quattro, 2.4 quattro, 2.5 TDI quattro, 2.7 quattro, 2.7 T quattro, 2.8 quattro, 3.0 quattro, 3.7 quattro, 4.2 quattro, S6 quattro** 01/01 - 01/05 110 -250 kW	**24-065108** VL	**24-065115** HO	CH.Nr.: 4B- 1- 000 001 ->
B12 PK	**1.8, 1.8 T, 1.9 TDI** 04/97 - 12/00 81 -132 kW	**46-192196**		-> CH.Nr.: 4B-Y-200000; Serienfederteller muß benutzt werden; ohne Niveauregulierung; siehe Gutachten VA: Tieferlegung lt. GA: 30 mm; Achslast bis: 1150 kg HA: Tieferlegung lt. GA: 30 mm; Achslast bis: 1090 kg
B12 PK	**1.8, 1.8 T, 1.9 TDI** 01/01 - 01/05 85 -132 kW	**46-192202**		CH.Nr.: 4B-1-000001 ->; Serienfederteller muß benutzt werden; ohne Niveauregulierung; siehe Gutachten VA: Tieferlegung lt. GA: 30 mm; Achslast bis: 1150 kg HA: Tieferlegung lt. GA: 30 mm; Achslast bis: 1090 kg
B12 PK	**1.8 T quattro** 12/98 - 12/00 110 -132 kW	**46-192240**		CH.Nr.: 4B-W-070001-> 4B-Y-200000; Serienfederteller muß benutzt werden; ohne Niveauregulierung; siehe Gutachten VA: Tieferlegung lt. GA: 30 mm; Achslast bis: 1150 kg HA: Tieferlegung lt. GA: 30 mm; Achslast bis: 1175 kg
B12 PK	**1.8 T quattro** 01/01 - 01/05 110 -132 kW	**46-192233**		CH.Nr.: 4B-1-000001 ->; Serienfederteller muß benutzt werden; ohne Niveauregulierung; siehe Gutachten VA: Tieferlegung lt. GA: 30 mm; Achslast bis: 1150 kg HA: Tieferlegung lt. GA: 30 mm; Achslast bis: 1175 kg
B12 PK	**2.4, 2.5 TDI, 2.7 T, 2.8** 02/97 - 12/00 100 -169 kW	**46-192219**		-> CH.Nr.: 4B-Y-200000; Serienfederteller muß benutzt werden; ohne Niveauregulierung; siehe Gutachten VA: Tieferlegung lt. GA: 30 mm; Achslast bis: 1230 kg HA: Tieferlegung lt. GA: 30 mm; Achslast bis: 1090 kg
B12 PK	**2.4, 2.5 TDI, 2.7, 2.7 T, 2.8, 3.0, 3.7** 01/01 - 01/05 100 -191 kW	**46-192226**		CH.Nr.: 4B-1-000001 ->; Serienfederteller muß benutzt werden; ohne Niveauregulierung; siehe Gutachten VA: Tieferlegung lt. GA: 30 mm; Achslast bis: 1230 kg HA: Tieferlegung lt. GA: 30 mm; Achslast bis: 1090 kg

AUDI

AUDI A6 (4B, C5)

B12 PK	**2.4 quattro, 2.5 TDI quattro, 2.7 T quattro, 2.8 quattro** 12/98 - 12/00 110 -169 kW	**46-192257**		CH.Nr.: 4B-W-070001-> 4B-Y-200000; Serienfederteller muß benutzt werden; ohne Niveauregulierung; siehe Gutachten VA: Tieferlegung lt. GA: 30 mm; Achslast bis: 1230 kg HA: Tieferlegung lt. GA: 30 mm; Achslast bis: 1175 kg
B12 PK	**2.4 quattro, 2.5 TDI quattro, 2.7 quattro, 2.7 T quattro, 2.8 quattro, 3.0 quattro** 01/01 - 01/05 110 -195 kW	**46-192264**		CH.Nr.: 4B-1-000001 ->; Serienfederteller muß benutzt werden; ohne Niveauregulierung; siehe Gutachten VA: Tieferlegung lt. GA: 30 mm; Achslast bis: 1230 kg HA: Tieferlegung lt. GA: 30 mm; Achslast bis: 1175 kg
B14	**1.8, 1.8 T, 1.9 TDI, 2.0, 2.4, 2.5 TDI, 2.7 T, 2.8, 3.0, 3.7** 02/97 - 01/05 81 -191 kW	**47-124806**		ohne Niveauregulierung; siehe Gutachten VA: Tieferlegung lt. GA: 35-55 mm; Achslast bis: 1205 kg HA: Tieferlegung lt. GA: 35-55 mm; Achslast bis: 1130 kg
B14	**1.8 T quattro, 2.4 quattro, 2.5 TDI quattro, 2.7 quattro, 2.7 T quattro, 2.8 quattro, 3.0 quattro, 3.7 quattro, 4.2 quattro, S6 quattro** 02/97 - 01/05 110 -250 kW	**47-086937**		siehe Gutachten VA: Tieferlegung lt. GA: 25-45 mm; Achslast bis: 1260 kg HA: Tieferlegung lt. GA: 20-40 mm; Achslast bis: 1200 kg
B14	**RS6 quattro** 07/02 - 01/05 331 kW	**47-086937**		DRC muss fachgerecht stillgelegt werden; siehe Gutachten VA: Tieferlegung lt. GA: 25-45 mm; Achslast bis: 1260 kg HA: Tieferlegung lt. GA: 20-40 mm; Achslast bis: 1200 kg
B16 PSS9	**1.8, 1.8 T, 1.9 TDI, 2.0, 2.4, 2.5 TDI, 2.7 T, 2.8, 3.0, 3.7** 02/97 - 01/05 81 -191 kW	**48-088749**		ohne Niveauregulierung; siehe Gutachten VA: Tieferlegung lt. GA: 35-55 mm; Achslast bis: 1205 kg HA: Tieferlegung lt. GA: 35-55 mm; Achslast bis: 1130 kg
B16 PSS9	**1.8 T quattro, 2.4 quattro, 2.5 TDI quattro, 2.7 quattro, 2.7 T quattro, 2.8 quattro, 3.0 quattro, 3.7 quattro, 4.2 quattro, S6 quattro** 02/97 - 01/05 110 -250 kW	**48-088688**		siehe Gutachten VA: Tieferlegung lt. GA: 25-45 mm; Achslast bis: 1260 kg HA: Tieferlegung lt. GA: 10-40 mm; Achslast bis: 1200 kg
B16 PSS9	**RS6 quattro** 07/02 - 01/05 331 kW	**48-088688**		DRC muss fachgerecht stillgelegt werden; siehe Gutachten VA: Tieferlegung lt. GA: 25-45 mm; Achslast bis: 1260 kg HA: Tieferlegung lt. GA: 20-40 mm; Achslast bis: 1200 kg

AUDI A6 Avant (4B, C5)

B1	**1.8, 1.8 T, 1.8 T quattro, 1.9 TDI, 2.0, 2.4, 2.4 quattro, 2.5 TDI, 2.5 TDI quattro, 2.7 T, 2.7 T quattro, 2.8, 2.8 quattro, 3.0, 3.0 quattro, 3.7, 3.7 quattro, 4.2 quattro** 12/97 - 01/05 81 -220 kW	**12-117642**	**12-228720**	VA: Material: Gummi/Metall; ohne Kugellager HA: Material: Gummi/Metall; ohne Kugellager
B3	**1.8, 1.8 T** 12/97 - 01/05 85 -132 kW	**37-131302**	**36-131280**	Standardfahrwerk
B3	**1.8, 1.8 T, 1.9 TDI, 2.0, 2.4, 2.5 TDI, 2.7 T, 2.8, 3.0, 3.7** 08/01 - 01/05 85 -191 kW	**37-131449**		Standardfahrwerk; Verstärkte Ausführung .
B3	**1.8 T quattro** 12/97 - 01/05 110 -132 kW	**37-131302**	**36-133048**	Standardfahrwerk
B3	**1.8 T quattro** 12/97 - 01/05 110 -132 kW	**37-131449**		Standardfahrwerk; Verstärkte Ausführung .
B3	**2.4, 2.7 T, 2.8** 12/97 - 01/05 100 -169 kW	**37-131395**	**36-131280**	Standardfahrwerk
B3	**2.4 quattro, 2.5 TDI quattro, 2.8 quattro** 12/97 - 12/00 110 -142 kW	**37-131395**	**36-131167**	-> CH.Nr.: 4B-Y-200000; Standardfahrwerk
B3	**2.4 quattro, 2.5 TDI quattro, 2.8 quattro** 01/01 - 01/05 110 -142 kW	**37-131449**	**36-131167**	Standardfahrwerk; Verstärkte Ausführung .
B3	**2.7 T quattro, 3.0 quattro** 06/01 - 01/05 160 -184 kW	**37-131449**	**36-131167**	Standardfahrwerk; Verstärkte Ausführung .
B3	**4.2 quattro** 11/98 - CH-Nr. 220 kW	**37-131449**		-> CH.Nr.: 4B-W-100000; Standardfahrwerk

AUDI

AUDI A6 Avant (4B, C5)

B3	**1.9 TDI, 2.0, 2.4, 3.0** 02/98 - 01/05 81 -162 kW	**37-131302**	**36-131280**	Standardfahrwerk
B3	**2.5 TDI** 12/97 - 01/05 110 kW	**37-131395**	**36-131280**	Standardfahrwerk
B3	**2.5 TDI** 08/01 - 01/05 114 -120 kW	**37-131395**	**36-131280**	Standardfahrwerk
B3	**2.5 TDI** 08/01 - 01/05 114 -120 kW	**37-131449**		Standardfahrwerk; Verstärkte Ausführung .
B3	**2.5 TDI** 02/00 - 01/05 132 kW	**37-131388**	**36-131280**	Standardfahrwerk
B4	**1.8, 1.8 T, 1.9 TDI, 2.4, 2.5 TDI, 2.8** 12/97 - 12/00 81 -142 kW	**22-031167** VA	**19-029443** HA **11-149835** SP	-> CH.Nr.: 4B-Y-200 000; Standardfahrwerk
B4	**1.8, 1.8 T, 1.9 TDI, 2.4, 2.5 TDI, 2.8** 12/97 - 12/00 81 -142 kW	**19-045771** VA	**19-140049** HA **11-149835** SP	-> CH.Nr.: 4B-Y-200 000; Sportfahrwerk
B4	**1.8, 1.8 T, 1.9 TDI, 2.0, 2.4, 2.5 TDI, 2.7 T, 2.8, 3.0** 01/01 - 01/05 81 -169 kW	**19-119939** VA	**19-029443** HA **11-149835** SP	CH.Nr.: 4B-1-000 001 ->; Standardfahrwerk; ohne Niveauregulierung
B4	**1.8, 1.8 T, 1.9 TDI, 2.0, 2.4, 2.5 TDI, 2.7 T, 2.8, 3.0** 01/01 - 01/05 81 -169 kW	**19-119939** VA	**19-140049** HA **11-149835** SP	CH.Nr.: 4B-1-000 001 ->; Sportfahrwerk; Baumuster: 1BV; ohne Niveauregulierung
B4	**1.8 T quattro, 2.4 quattro, 2.5 TDI quattro, 2.7 T quattro, 2.8 quattro** 12/97 - 12/00 110 -169 kW	**22-031167** VA	**19-184067** HA	-> CH.Nr.: 4B-Y-200 000; Standardfahrwerk
B4	**1.8 T quattro, 2.4 quattro, 2.5 TDI quattro, 2.7 T quattro, 2.8 quattro** 12/97 - 12/00 110 -169 kW	**19-045771** VA	**19-184067** HA	-> CH.Nr.: 4B-Y-200 000; Sportfahrwerk
B4	**1.8 T quattro, 2.4 quattro, 2.5 TDI quattro, 2.7 T quattro, 2.8 quattro, 3.0 quattro, 3.7 quattro** 01/01 - 01/05 110 -191 kW	**19-119939** VA		CH.Nr.: 4B-1- 000 001 ->; ohne Niveauregulierung
B6 Sport	**1.8, 1.8 T, 1.9 TDI, 2.0, 2.4, 2.5 TDI, 2.7 T, 2.8, 3.0, 3.7** 01/01 - 01/05 81 -191 kW	**24-065085** VA	**24-065443** HA	CH.Nr.: 4B- 1- 000 001 ->; ohne Niveauregulierung
B6 Sport	**1.8, 1.8 T, 1.9 TDI, 2.4, 2.5 TDI, 2.7 T, 2.8** 12/97 - 12/00 81 -169 kW	**24-020794** VA	**24-026994** HA	-> CH.Nr.: 4B-Y-200 000; ohne Niveauregulierung VA: Serienfederteller muß benutzt werden
B6 Sport	**1.8 T quattro, 2.4 quattro, 2.5 TDI quattro, 2.7 T quattro, 2.8 quattro** 12/98 - 12/00 110 -169 kW	**24-020794** VA	**24-065092** HA	CH.Nr.: 4B-W-070 001-> 4B-Y-200 000 VA: Serienfederteller muß benutzt werden
B6 Sport	**1.8 T quattro, 2.4 quattro, 2.5 TDI quattro, 2.7 T quattro, 2.8 quattro, 3.0 quattro, 3.7 quattro, 4.2 quattro** 01/01 - 01/05 110 -220 kW	**24-065085** VA	**24-065092** HA	CH.Nr.: 4B-1-000001 ->; ohne Sportfahrwerk; ohne Niveauregulierung
B8	**1.8, 1.8 T, 1.9 TDI, 2.0, 2.4, 2.5 TDI, 2.7 T, 2.8, 3.0, 3.7** 01/01 - 01/05 81 -191 kW	**24-065108** VA	**24-065450** HA	CH.Nr.: 4B- 1- 000 001 ->; ohne Niveauregulierung
B8	**1.8, 1.8 T, 1.9 TDI, 2.4, 2.5 TDI, 2.7 T, 2.8** 12/97 - 12/00 81 -169 kW	**24-020817** VA	**24-027007** HA **11-103462** SP	-> CH.Nr.: 4B-Y-200 000; ohne Niveauregulierung VA: Serienfederteller muß benutzt werden
B8	**1.8 T quattro, 2.4 quattro, 2.5 TDI quattro, 2.7 T quattro, 2.8 quattro, 3.7 quattro, 4.2 quattro, S6 quattro** 12/98 - 12/00 110 -250 kW	**24-020817** VA	**24-065115** HA	CH.Nr.: 4B-W-070 001-> 4B-Y-200 000; ohne Niveauregulierung VA: Serienfederteller muß benutzt werden

				
AUDI				
AUDI A6 Avant (4B, C5)				
B8	**1.8 T quattro, 2.4 quattro, 2.5 TDI quattro, 2.7 T quattro, 2.8 quattro, 3.0 quattro, 3.7 quattro, 4.2 quattro, S6 quattro** 01/01 - 01/05 110 -250 kW	**24-065108**	**24-065115**	CH.Nr.: 4B-1-000001 ->; Sportfahrwerk; ohne Niveauregulierung
B12 PK	**1.8, 1.8 T, 1.9 TDI** 12/97 - 12/00 81 -132 kW	**46-192271**		-> CH.Nr.: 4B-Y-200000; Serienfederteller muß benutzt werden; ohne Niveauregulierung; siehe Gutachten VA: Tieferlegung lt. GA: 30 mm; Achslast bis: 1150 kg HA: Tieferlegung lt. GA: 30 mm; Achslast bis: 1130 kg
B12 PK	**1.8, 1.8 T, 1.9 TDI, 2.0** 01/01 - 01/05 81 -132 kW	**46-192288**		CH.Nr.: 4B-1-000001 ->; Serienfederteller muß benutzt werden; ohne Niveauregulierung; siehe Gutachten VA: Tieferlegung lt. GA: 30 mm; Achslast bis: 1150 kg HA: Tieferlegung lt. GA: 30 mm; Achslast bis: 1130 kg
B12 PK	**1.8 T quattro** 12/98 - 12/00 110 -132 kW	**46-192318**		CH.Nr.: 4B-W-070001-> 4B-Y-200000; Serienfederteller muß benutzt werden; ohne Niveauregulierung; siehe Gutachten VA: Tieferlegung lt. GA: 30 mm; Achslast bis: 1150 kg HA: Tieferlegung lt. GA: 30 mm; Achslast bis: 1230 kg
B12 PK	**1.8 T quattro** 01/01 - 01/05 110 -132 kW	**46-192325**		CH.Nr.: 4B-1-000001 ->; Serienfederteller muß benutzt werden; ohne Niveauregulierung; siehe Gutachten VA: Tieferlegung lt. GA: 30 mm; Achslast bis: 1150 kg HA: Tieferlegung lt. GA: 30 mm; Achslast bis: 1230 kg
B12 PK	**2.4, 2.5 TDI, 2.7 T, 2.8** 12/97 - 12/00 100 -169 kW	**46-192295**		-> CH.Nr.: 4B-Y-200000; Serienfederteller muß benutzt werden; ohne Niveauregulierung; siehe Gutachten VA: Tieferlegung lt. GA: 30 mm; Achslast bis: 1230 kg HA: Tieferlegung lt. GA: 30 mm; Achslast bis: 1130 kg
B12 PK	**2.4, 2.5 TDI, 2.7 T, 2.8, 3.0** 01/01 - 01/05 100 -169 kW	**46-192301**		CH.Nr.: 4B-1-000001 ->; Serienfederteller muß benutzt werden; ohne Niveauregulierung; siehe Gutachten VA: Tieferlegung lt. GA: 30 mm; Achslast bis: 1230 kg HA: Tieferlegung lt. GA: 30 mm; Achslast bis: 1130 kg
B12 PK	**2.4 quattro, 2.5 TDI quattro, 2.7 T quattro, 2.8 quattro** 12/98 - 12/00 110 -169 kW	**46-192332**		CH.Nr.: 4B-W-070001-> 4B-Y-200000; Serienfederteller muß benutzt werden; ohne Niveauregulierung; siehe Gutachten VA: Tieferlegung lt. GA: 30 mm; Achslast bis: 1230 kg HA: Tieferlegung lt. GA: 30 mm; Achslast bis: 1230 kg
B12 PK	**2.4 quattro, 2.5 TDI quattro, 2.7 T quattro, 2.8 quattro, 3.0 quattro** 01/01 - 01/05 110 -184 kW	**46-192349**		CH.Nr.: 4B-1-000001 ->; Serienfederteller muß benutzt werden; ohne Niveauregulierung; siehe Gutachten VA: Tieferlegung lt. GA: 30 mm; Achslast bis: 1230 kg HA: Tieferlegung lt. GA: 30 mm; Achslast bis: 1230 kg
B14	**1.8, 1.8 T, 1.9 TDI, 2.0, 2.4, 2.5 TDI, 2.7 T, 2.8, 3.0, 3.7** 12/97 - 01/05 81 -191 kW	**47-124806**		ohne Niveauregulierung; siehe Gutachten VA: Tieferlegung lt. GA: 35-55 mm; Achslast bis: 1205 kg HA: Tieferlegung lt. GA: 35-55 mm; Achslast bis: 1130 kg
B14	**1.8 T quattro, 2.4 quattro, 2.5 TDI quattro, 2.7 T quattro, 2.8 quattro, 3.0 quattro, 3.7 quattro, 4.2 quattro, S6 quattro** 12/97 - 01/05 110 -250 kW	**47-086937**		ohne Niveauregulierung; siehe Gutachten VA: Tieferlegung lt. GA: 25-45 mm; Achslast bis: 1260 kg HA: Tieferlegung lt. GA: 20-40 mm; Achslast bis: 1200 kg
B14	**RS6 plus quattro, RS6 quattro** 07/02 - 01/05 331 -353 kW	**47-086937**		DRC muss fachgerecht stillgelegt werden; ohne Niveauregulierung; siehe Gutachten VA: Tieferlegung lt. GA: 45 mm; Achslast bis: 1260 kg HA: Tieferlegung lt. GA: 40 mm; Achslast bis: 1200 kg
B16 PSS9	**1.8, 1.8 T, 1.9 TDI, 2.0, 2.4, 2.5 TDI, 2.7 T, 2.8, 3.0, 3.7** 12/97 - 01/05 81 -191 kW	**48-088749**		ohne Niveauregulierung; siehe Gutachten VA: Tieferlegung lt. GA: 35-55 mm; Achslast bis: 1205 kg HA: Tieferlegung lt. GA: 35-55 mm; Achslast bis: 1130 kg
B16 PSS9	**1.8 T quattro, 2.4 quattro, 2.5 TDI quattro, 2.7 T quattro, 2.8 quattro, 3.0 quattro, 3.7 quattro, 4.2 quattro, S6 quattro** 12/97 - 01/05 110 -250 kW	**48-088688**		ohne Sportfahrwerk; ohne Niveauregulierung; siehe Gutachten VA: Tieferlegung lt. GA: 45 mm; Achslast bis: 1260 kg HA: Tieferlegung lt. GA: 40 mm; Achslast bis: 1200 kg
B16 PSS9	**RS6 plus quattro, RS6 quattro** 07/02 - 01/05 331 -353 kW	**48-088688**		DRC muss fachgerecht stillgelegt werden; ohne Niveauregulierung; siehe Gutachten VA: Tieferlegung lt. GA: 45 mm; Achslast bis: 1260 kg HA: Tieferlegung lt. GA: 40 mm; Achslast bis: 1200 kg

AUDI

AUDI A6 (4F2)

B1	**2.0 TDI, 2.0 TFSI, 2.4, 2.4 quattro, 2.7 TDI, 2.7 TDI quattro, 2.8 FSI, 2.8 FSI quattro, 3.0, 3.0 quattro, 3.0 TDI, 3.0 TDI quattro, 3.0 TFSI quattro, 3.2 FSI, 3.2 FSI quattro, 4.2 FSI quattro, 4.2 quattro, S6 quattro** 05/04 - 03/11 89 -320 kW	**12-224487**	**12-224470**	VA: ohne Kugellager; ohne elektr. Dämpfkraftregulierung HA: ohne Kugellager
B3	**2.4 quattro, 2.8 FSI quattro** 01/05 - 03/11 130 -162 kW	**36-203192**	**36-203185**	Standardfahrwerk; Baumuster: 1BA
B3	**2.0 TDI, 2.0 TFSI, 2.4, 2.8 FSI, 3.0, 3.2 FSI** 05/04 - 03/11 89 -195 kW	**36-203178**	**36-203185**	Standardfahrwerk; Baumuster: 1BA
B3	**2.0 TDI, 2.0 TFSI, 2.4, 2.4 quattro, 2.8 FSI, 2.8 FSI quattro, 3.0, 3.0 quattro, 3.0 TFSI quattro, 3.2 FSI, 3.2 FSI quattro** 05/04 - 10/08 89 -220 kW	**36-203147**	**36-203161**	Sportfahrwerk; Baumuster: 1BE; nicht: S-Line
B3	**2.7 TDI, 3.0 quattro, 3.0 TDI, 3.0 TFSI quattro, 3.2 FSI quattro** 05/04 - 03/11 120 -220 kW	**36-203208**	**36-203185**	Standardfahrwerk; Baumuster: 1BA
B3	**2.7 TDI, 2.7 TDI quattro, 3.0 TDI, 3.0 TDI quattro** 05/04 - 03/11 120 -176 kW	**36-203154**	**36-203161**	Sportfahrwerk; Baumuster: 1BV; nicht: S-Line
B3	**2.7 TDI quattro, 3.0 TDI quattro** 05/04 - 03/11 120 -176 kW	**36-203215**	**36-203185**	Standardfahrwerk; Baumuster: 1BA
B4	**2.0 TDI, 2.0 TFSI, 2.4, 2.4 quattro, 2.7 TDI, 2.7 TDI quattro, 2.8 FSI, 2.8 FSI quattro, 3.0, 3.0 quattro, 3.0 TDI, 3.0 TDI quattro, 3.0 TFSI quattro, 3.2 FSI, 3.2 FSI quattro, 4.2 FSI quattro, 4.2 quattro** 05/04 - 03/11 89 -257 kW	**19-139951** VL	**19-139968** HL	ohne Niveauregulierung; ohne Luftfederung
B6 Sport	**2.0 TDI, 2.0 TFSI, 2.4, 2.4 quattro, 2.7 TDI, 2.7 TDI quattro, 2.8 FSI, 2.8 FSI quattro, 3.0, 3.0 quattro, 3.0 TDI, 3.0 TDI quattro, 3.0 TFSI quattro, 3.2 FSI, 3.2 FSI quattro, 4.2 FSI quattro, 4.2 quattro** 05/04 - 03/11 89 -257 kW	**35-116288** VA	**24-116299** HL	Standardfahrwerk; ohne Niveauregulierung; ohne Luftfederung
B8	**2.0 TDI, 2.0 TFSI, 2.4, 2.4 quattro, 2.7 TDI, 2.7 TDI quattro, 2.8 FSI, 2.8 FSI quattro, 3.0, 3.0 quattro, 3.0 TDI, 3.0 TDI quattro, 3.0 TFSI quattro, 3.2 FSI, 3.2 FSI quattro, 4.2 FSI quattro, 4.2 quattro, S6 quattro** 05/04 - 03/11 89 -320 kW	**35-116301** VA	**24-116312** HL	Sportfahrwerk; ohne Niveauregulierung; ohne Luftfederung
B12 PK	**2.4 quattro, 2.8 FSI quattro, 3.0 quattro, 3.0 TFSI quattro, 3.2 FSI quattro** 05/04 - 03/11 130 -220 kW	**46-189851**		ohne Niveauregulierung; siehe Gutachten; ohne Luftfederung VA: Tieferlegung lt. GA: 30 mm; Achslast bis: 1215 kg HA: Tieferlegung lt. GA: 30 mm; Achslast bis: 1240 kg
B12 PK	**2.0 TDI, 2.0 TFSI, 2.4, 2.8 FSI, 3.0, 3.2 FSI** 05/04 - 03/11 89 -195 kW	**46-189844**		ohne Niveauregulierung; siehe Gutachten; ohne Luftfederung VA: Tieferlegung lt. GA: 30 mm; Achslast bis: 1215 kg HA: Tieferlegung lt. GA: 30 mm; Achslast bis: 1130 kg
B12 PK	**2.7 TDI** 11/04 - 03/11 120 -140 kW	**46-189882**		ohne Niveauregulierung; siehe Gutachten; ohne Luftfederung VA: Tieferlegung lt. GA: 30 mm; Achslast bis: 1350 kg HA: Tieferlegung lt. GA: 30 mm; Achslast bis: 1130 kg

			

AUDI

AUDI A6 (4F2)

B12 PK	**2.7 TDI quattro, 3.0 TDI quattro, 3.0 TFSI quattro, 4.2 FSI quattro, 4.2 quattro** 05/04 - 03/11 120 -257 kW	**46-189875**		ohne Niveauregulierung; siehe Gutachten; ohne Luftfederung VA: Tieferlegung lt. GA: 30 mm; Achslast bis: 1350 kg HA: Tieferlegung lt. GA: 30 mm; Achslast bis: 1240 kg
B14	**RS6 quattro, S6 quattro** 03/06 - 03/11 320 -426 kW	**47-116573**		DRC muss fachgerecht stillgelegt werden; ohne Niveauregulierung; siehe Gutachten; ohne Luftfederung VA: Tieferlegung lt. GA: 20-40 mm; Achslast bis: 1410 kg HA: Tieferlegung lt. GA: 20-40 mm; Achslast bis: 1380 kg
B14	**2.0 TDI, 2.0 TFSI, 2.4, 2.4 quattro, 2.7 TDI, 2.7 TDI quattro, 2.8 FSI, 2.8 FSI quattro, 3.0, 3.0 quattro, 3.0 TDI, 3.0 TDI quattro, 3.0 TFSI quattro, 3.2 FSI, 3.2 FSI quattro, 4.2 FSI quattro, 4.2 quattro** 05/04 - 03/11 89 -257 kW	**47-116573**		ohne Niveauregulierung; siehe Gutachten; ohne Luftfederung VA: Tieferlegung lt. GA: 40-60 mm; Achslast bis: 1410 kg HA: Tieferlegung lt. GA: 40-60 mm; Achslast bis: 1380 kg
B16 PSS9	**RS6 quattro, S6 quattro** 03/06 - 03/11 320 -426 kW	**48-116541**		DRC muss fachgerecht stillgelegt werden; ohne Niveauregulierung; siehe Gutachten; ohne Luftfederung VA: Tieferlegung lt. GA: 20-40 mm; Achslast bis: 1410 kg HA: Tieferlegung lt. GA: 20-40 mm; Achslast bis: 1380 kg
B16 PSS9	**2.0 TDI, 2.0 TFSI, 2.4, 2.4 quattro, 2.7 TDI, 2.7 TDI quattro, 2.8 FSI, 2.8 FSI quattro, 3.0, 3.0 quattro, 3.0 TDI, 3.0 TDI quattro, 3.0 TFSI quattro, 3.2 FSI, 3.2 FSI quattro, 4.2 FSI quattro, 4.2 quattro** 05/04 - 03/11 89 -257 kW	**48-116541**		ohne Niveauregulierung; siehe Gutachten; ohne Luftfederung VA: Tieferlegung lt. GA: 40-60 mm; Achslast bis: 1410 kg HA: Tieferlegung lt. GA: 40-60 mm; Achslast bis: 1380 kg

AUDI A6 Avant (4F5)

B1	**2.0 TDI, 2.0 TFSI, 2.4, 2.4 quattro, 2.7 TDI, 2.7 TDI quattro, 2.8 FSI, 2.8 FSI quattro, 3.0, 3.0 quattro, 3.0 TDI, 3.0 TDI quattro, 3.0 TFSI quattro, 3.2 FSI, 3.2 FSI quattro, 4.2 FSI quattro, 4.2 quattro, S6 quattro** 03/05 - 08/11 89 -320 kW	**12-224487**	**12-224470**	VA: ohne Kugellager; ohne elektr. Dämpfkraftregulierung HA: ohne Kugellager
B3	**2.4 quattro, 2.8 FSI quattro** 03/05 - 08/11 130 -162 kW	**36-203192**	**36-199822**	Standardfahrwerk; Baumuster: 1BA
B3	**2.0 TDI, 2.0 TFSI, 2.4, 2.8 FSI, 3.0, 3.2 FSI** 03/05 - 10/08 89 -188 kW	**36-203178**	**36-199822**	Standardfahrwerk; Baumuster: 1BA
B3	**2.0 TDI, 2.0 TFSI, 2.4, 2.4 quattro, 2.8 FSI, 2.8 FSI quattro, 3.0, 3.0 quattro, 3.0 TFSI quattro, 3.2 FSI** 03/05 - 10/08 89 -220 kW	**36-203147**	**36-199877**	Sportfahrwerk; Baumuster: 1BV; nicht: S-Line
B3	**2.7 TDI, 3.0 quattro, 3.0 TDI, 3.0 TFSI quattro, 3.2 FSI quattro** 03/05 - 08/11 120 -220 kW	**36-203208**	**36-199822**	Standardfahrwerk; Baumuster: 1BA
B3	**2.7 TDI, 2.7 TDI quattro, 3.0 TDI, 3.0 TDI quattro, 3.2 FSI quattro** 03/05 - 08/11 120 -188 kW	**36-203154**	**36-199877**	Sportfahrwerk; Baumuster: 1BV; nicht: S-Line
B3	**2.7 TDI quattro, 3.0 TDI quattro** 03/05 - 08/11 120 -176 kW	**36-203215**	**36-199822**	Standardfahrwerk; Baumuster: 1BA
B4	**2.0 TDI, 2.0 TFSI, 2.4, 2.4 quattro, 2.7 TDI, 2.8 FSI, 2.8 FSI quattro, 3.0, 3.0 TDI, 3.0 TFSI quattro, 3.2 FSI** 03/05 - 10/08 89 -220 kW	**19-139951** HL	**19-139968** VO	ohne Niveauregulierung; ohne Luftfederung

AUDI			
AUDI A6 Avant (4F5)			
B6 Sport	**2.0 TDI, 2.0 TFSI, 2.4, 2.4 quattro, 2.7 TDI, 2.7 TDI quattro, 2.8 FSI, 2.8 FSI quattro, 3.0, 3.0 quattro, 3.0 TDI, 3.0 TDI quattro, 3.0 TFSI quattro, 3.2 FSI, 3.2 FSI quattro, 4.2 FSI quattro, 4.2 quattro** 03/05 - 08/11 89 -257 kW	**35-116288**	**24-116299** Standardfahrwerk; ohne Niveauregulierung; ohne Luftfederung
B8	**2.0 TDI, 2.0 TFSI, 2.4, 2.4 quattro, 2.7 TDI, 2.7 TDI quattro, 2.8 FSI, 2.8 FSI quattro, 3.0, 3.0 quattro, 3.0 TDI, 3.0 TDI quattro, 3.0 TFSI quattro, 3.2 FSI, 3.2 FSI quattro, 4.2 FSI quattro, 4.2 quattro, S6 quattro** 03/05 - 08/11 89 -320 kW	**35-116301**	**24-116312** Sportfahrwerk; ohne Niveauregulierung; ohne Luftfederung
B12 PK	**2.4 quattro, 2.8 FSI quattro, 3.0 quattro, 3.2 FSI quattro** 03/05 - 08/11 130 -188 kW	**46-189912**	ohne Niveauregulierung; siehe Gutachten; ohne Luftfederung VA: Tieferlegung lt. GA: 30 mm; Achslast bis: 1215 kg HA: Tieferlegung lt. GA: 30 mm; Achslast bis: 1335 kg
B12 PK	**S6 quattro** 03/06 - 08/11 320 kW	**46-189936**	ohne Niveauregulierung; siehe Gutachten; ohne Luftfederung VA: Tieferlegung lt. GA: 20 mm; Achslast bis: 1350 kg HA: Tieferlegung lt. GA: 10 mm; Achslast bis: 1335 kg
B12 PK	**2.0 TDI, 2.0 TFSI, 2.4, 2.8 FSI, 3.0, 3.2 FSI** 03/05 - 10/08 89 -188 kW	**46-189899**	ohne Niveauregulierung; siehe Gutachten; ohne Luftfederung VA: Tieferlegung lt. GA: 30 mm; Achslast bis: 1215 kg HA: Tieferlegung lt. GA: 30 mm; Achslast bis: 1240 kg
B12 PK	**2.7 TDI, 3.0 TDI** 03/05 - 08/11 120 -171 kW	**46-189905**	ohne Niveauregulierung; siehe Gutachten; ohne Luftfederung VA: Tieferlegung lt. GA: 30 mm; Achslast bis: 1350 kg HA: Tieferlegung lt. GA: 30 mm; Achslast bis: 1240 kg
B12 PK	**2.7 TDI quattro, 3.0 TDI quattro, 3.0 TFSI quattro, 4.2 FSI quattro, 4.2 quattro** 03/05 - 08/11 120 -257 kW	**46-189929**	ohne Niveauregulierung; siehe Gutachten; ohne Luftfederung VA: Tieferlegung lt. GA: 30 mm; Achslast bis: 1350 kg HA: Tieferlegung lt. GA: 30 mm; Achslast bis: 1335 kg
B14	**S6 quattro** 03/06 - 08/11 320 kW	**47-116573**	ohne Niveauregulierung; siehe Gutachten; ohne Luftfederung VA: Tieferlegung lt. GA: 20-40 mm; Achslast bis: 1410 kg HA: Tieferlegung lt. GA: 20-40 mm; Achslast bis: 1380 kg
B14	**2.0 TDI, 2.0 TFSI, 2.4, 2.4 quattro, 2.7 TDI, 2.7 TDI quattro, 2.8 FSI, 2.8 FSI quattro, 3.0, 3.0 quattro, 3.0 TDI, 3.0 TDI quattro, 3.0 TFSI quattro, 3.2 FSI, 3.2 FSI quattro, 4.2 FSI quattro, 4.2 quattro** 03/05 - 08/11 89 -257 kW	**47-116573**	ohne Niveauregulierung; siehe Gutachten; ohne Luftfederung VA: Tieferlegung lt. GA: 40-60 mm; Achslast bis: 1410 kg HA: Tieferlegung lt. GA: 40-60 mm; Achslast bis: 1380 kg
B16 PSS9	**S6 quattro** 03/06 - 08/11 320 kW	**48-116541**	ohne Niveauregulierung; siehe Gutachten; ohne Luftfederung VA: Tieferlegung lt. GA: 20-40 mm; Achslast bis: 1410 kg HA: Tieferlegung lt. GA: 20-40 mm; Achslast bis: 1380 kg
B16 PSS9	**2.0 TDI, 2.0 TFSI, 2.4, 2.4 quattro, 2.7 TDI, 2.7 TDI quattro, 2.8 FSI, 2.8 FSI quattro, 3.0, 3.0 quattro, 3.0 TDI, 3.0 TDI quattro, 3.0 TFSI quattro, 3.2 FSI, 3.2 FSI quattro, 4.2 FSI quattro, 4.2 quattro** 03/05 - 08/11 89 -257 kW	**48-116541**	ohne Niveauregulierung; siehe Gutachten; ohne Luftfederung VA: Tieferlegung lt. GA: 40-60 mm; Achslast bis: 1410 kg HA: Tieferlegung lt. GA: 40-60 mm; Achslast bis: 1380 kg
AUDI A6 Allroad (4FH)			
B1	**2.7 TDI quattro, 3.0 TDI quattro, 3.0 TFSI quattro, 3.2 FSI quattro, 4.2 FSI quattro** 05/06 - 08/11 120 -257 kW		**12-224470** HA: ohne Kugellager

				
AUDI				
AUDI A6 (4G2)				
B1	**2.0 TDI, 2.0 TFSI, 2.0 TFSI hybrid, 2.8 FSI, 2.8 FSI quattro, 3.0 TDI, 3.0 TDI quattro, 3.0 TFSI quattro** 03/11 - 100 -230 kW	**12-224463**		VA: ohne Kugellager
B4	**2.0 TDI, 2.0 TFSI, 2.0 TFSI hybrid, 2.8 FSI, 2.8 FSI quattro, 3.0 TDI, 3.0 TDI quattro, 3.0 TFSI quattro** 03/11 - 100 -230 kW	**19-226880**	**19-226897**	Standardfahrwerk; ohne Niveauregulierung; ohne Luftfederung
B4	**2.0 TDI, 2.0 TFSI, 2.0 TFSI hybrid, 2.8 FSI, 2.8 FSI quattro, 3.0 TDI, 3.0 TDI quattro, 3.0 TFSI quattro** 03/11 - 100 -230 kW	**19-226903**	**19-226910**	Sportfahrwerk; ohne Niveauregulierung; ohne Luftfederung
B6 Sport	**2.0 TDI, 2.0 TFSI, 2.0 TFSI hybrid, 2.8 FSI, 2.8 FSI quattro, 3.0 TDI, 3.0 TDI quattro, 3.0 TFSI quattro** 03/11 - 100 -230 kW	**24-145961**	**24-145978**	Standardfahrwerk; ohne Niveauregulierung; ohne Luftfederung
B8	**2.0 TDI, 2.0 TFSI, 2.0 TFSI hybrid, 2.8 FSI, 2.8 FSI quattro, 3.0 TDI, 3.0 TDI quattro, 3.0 TFSI quattro** 03/11 - 100 -230 kW	**24-145985**	**24-145992**	Standardfahrwerk; ohne Niveauregulierung; ohne Luftfederung
B16 PSS10	**S6 quattro** 02/12 - 309 kW	**48-221832**		siehe Gutachten; ohne Luftfederung VA: Tieferlegung lt. GA: 15-35 mm HA: Tieferlegung lt. GA: 15-35 mm
B16 PSS10	**2.0 TDI, 2.0 TFSI, 2.0 TFSI hybrid, 2.8 FSI, 2.8 FSI quattro, 3.0 TDI, 3.0 TDI quattro, 3.0 TFSI quattro** 03/11 - 100 -230 kW	**48-221832**		siehe Gutachten VA: Tieferlegung lt. GA: 30-50 mm HA: Tieferlegung lt. GA: 30-50 mm
AUDI A6 Avant (4G5)				
B1	**2.0 TDI, 2.0 TFSI, 2.8 FSI, 2.8 FSI quattro, 3.0 TDI, 3.0 TDI quattro, 3.0 TFSI quattro** 11/11 - 100 -230 kW	**12-224463**		VA: ohne Kugellager
B4	**2.0 TDI, 2.0 TFSI, 2.8 FSI, 2.8 FSI quattro, 3.0 TDI, 3.0 TDI quattro, 3.0 TFSI quattro** 11/11 - 100 -230 kW	**19-226880**	**19-226897**	Standardfahrwerk; ohne Niveauregulierung; ohne Luftfederung
B4	**2.0 TDI, 2.0 TFSI, 2.8 FSI, 2.8 FSI quattro, 3.0 TDI, 3.0 TDI quattro, 3.0 TFSI quattro** 11/11 - 100 -230 kW	**19-226903**	**19-226910**	Sportfahrwerk; ohne Niveauregulierung; ohne Luftfederung
B6 Sport	**2.0 TDI, 2.0 TFSI, 2.8 FSI, 2.8 FSI quattro, 3.0 TDI, 3.0 TDI quattro, 3.0 TFSI quattro** 11/11 - 100 -230 kW	**24-145961**	**24-145978**	Standardfahrwerk; ohne Niveauregulierung; ohne Luftfederung
B8	**2.0 TDI, 2.0 TFSI, 2.8 FSI, 2.8 FSI quattro, 3.0 TDI, 3.0 TDI quattro, 3.0 TFSI quattro** 11/11 - 100 -230 kW	**24-145985**	**24-145992**	Standardfahrwerk; ohne Niveauregulierung; ohne Luftfederung
B16 PSS10	**S6 quattro** 02/12 - 309 kW	**48-221832**		DRC muss fachgerecht stillgelegt werden; siehe Gutachten; ohne Luftfederung VA: Tieferlegung lt. GA: 15-35 mm HA: Tieferlegung lt. GA: 15-35 mm
B16 PSS10	**2.0 TDI, 2.0 TFSI, 2.8 FSI, 2.8 FSI quattro, 3.0 TDI, 3.0 TDI quattro, 3.0 TFSI quattro** 11/11 - 100 -230 kW	**48-221832**		siehe Gutachten; ohne Luftfederung VA: Tieferlegung lt. GA: 30-50 mm HA: Tieferlegung lt. GA: 30-50 mm

AUDI			
AUDI A7 Sportback			
B1 **2.8 FSI, 2.8 FSI quattro, 3.0 TDI, 3.0 TDI quattro, 3.0 TFSI quattro** 01/11 - 150 -230 kW	**12-224463**		VA: ohne Kugellager
B4 **2.8 FSI, 2.8 FSI quattro, 3.0 TDI, 3.0 TDI quattro, 3.0 TFSI quattro** 01/11 - 150 -230 kW	**19-226880**	**19-226897**	Standardfahrwerk; ohne Niveauregulierung; ohne Luftfederung
B4 **2.8 FSI, 2.8 FSI quattro, 3.0 TDI, 3.0 TDI quattro, 3.0 TFSI quattro** 01/11 - 150 -230 kW	**19-226903**	**19-226910**	Sportfahrwerk; ohne Niveauregulierung; ohne Luftfederung
B6 Sport **2.8 FSI, 2.8 FSI quattro, 3.0 TDI, 3.0 TDI quattro, 3.0 TFSI quattro** 01/11 - 150 -230 kW	**24-145961**	**24-145978**	Standardfahrwerk; ohne Niveauregulierung; ohne Luftfederung
B8 **2.8 FSI, 2.8 FSI quattro, 3.0 TDI, 3.0 TDI quattro, 3.0 TFSI quattro** 01/11 - 150 -230 kW	**24-145985**	**24-145992**	Standardfahrwerk; ohne Niveauregulierung; ohne Luftfederung
B16 PSS10 **2.8 FSI, 2.8 FSI quattro, 3.0 TDI, 3.0 TDI quattro, 3.0 TFSI quattro** 01/11 - 150 -230 kW	**48-221832**		siehe Gutachten; ohne Luftfederung VA: Tieferlegung lt. GA: 30-50 mm HA: Tieferlegung lt. GA: 30-50 mm
B16 PSS10 **S7 quattro** 02/12 - 309 kW	**48-221832**		DRC muss fachgerecht stillgelegt werden; siehe Gutachten; ohne Luftfederung VA: Tieferlegung lt. GA: 15-35 mm HA: Tieferlegung lt. GA: 15-35 mm
AUDI V8 (44_, 4C_)			
B1 **3.6 quattro, 4.2 quattro** 10/91 - 02/94 180 -206 kW	**12-117338**	**12-117086**	VA: mit Kugellager HA: ohne Kugellager
B4 **3.6 quattro, 4.2 quattro** 10/91 - 02/94 180 -206 kW	**21-030390** **11-103943** SP		
B6 Sport **3.6 quattro, 4.2 quattro** 10/91 - 02/94 180 -206 kW	**34-003701** **11-239734** SP	**24-020657**	ohne Niveauregulierung
B8 **3.6 quattro, 4.2 quattro** 10/91 - 02/94 180 -206 kW	**34-003695** **11-239734** SP	**24-020664**	ohne Niveauregulierung
AUDI A8 (4D2, 4D8)			
B1 **2.5 TDI, 2.5 TDI quattro, 2.8, 2.8 quattro, 3.3 TDI quattro, 3.7, 3.7 quattro, 4.2 quattro, 6.0 W12 quattro** 03/94 - 09/02 110 -309 kW	**12-117642**		VA: Material: Gummi/Metall; ohne Kugellager
B3 **2.8** 03/94 - 03/96 120 -128 kW	**36-201358**	*36-160402*	Standardfahrwerk; Schaltgetriebe
B3 **2.8** 03/94 - 03/96 120 -128 kW	**36-195763**	*36-160402*	Standardfahrwerk; Automatik
B3 **2.8** 04/96 - 09/02 142 kW	**36-195763**	*36-160402*	Standardfahrwerk; Schaltgetriebe
B3 **2.8** 04/96 - 09/02 142 kW	**36-195770**	*36-160402*	Standardfahrwerk; Automatik
B3 **4.2 quattro** 03/94 - 04/00 175 -220 kW		**36-160396**	Standardfahrwerk; Verstärkte Ausführung .
B3 **2.5 TDI, 3.7** 07/95 - 09/02 110 -191 kW	**36-233175**	*36-160402*	Standardfahrwerk
B3 **2.5 TDI, 2.8, 3.7** 07/95 - 09/02 110 -191 kW		**36-160396**	Standardfahrwerk; Verstärkte Ausführung .

				
AUDI				
AUDI A8 (4D2, 4D8)				
B3	**2.5 TDI, 2.5 TDI quattro, 2.8, 2.8 quattro, 3.3 TDI quattro, 3.7, 3.7 quattro, 4.2 quattro** 03/94 - 09/02 110 -228 kW		**36-160396**	Standardfahrwerk; mit Niveauregulierung
B3	**2.5 TDI quattro, 2.8 quattro, 3.3 TDI quattro, 3.7 quattro, 4.2 quattro** 03/94 - 09/02 110 -228 kW	**36-233175**	*36-160402*	Standardfahrwerk
B6 Sport	**2.5 TDI, 2.5 TDI quattro, 2.8, 2.8 quattro, 3.7, 3.7 quattro, 4.2 quattro, S 8 quattro** 07/96 - 04/00 110 -265 kW	**24-026093** HA	**24-026161** HA	-> CH.Nr.: 4D-Y-020000; ohne Niveauregulierung
B6 Sport	**2.5 TDI, 2.5 TDI quattro, 2.8, 2.8 quattro, 3.3 TDI quattro, 3.7, 3.7 quattro, 4.2 quattro, 6.0 W12 quattro, S 8 quattro** 05/00 - 09/02 132 -309 kW	**24-066785** HA	**24-026161** HA	CH.Nr.: 4D-1-000 001 ->; ohne Niveauregulierung
B12 PK	**3.7, 3.7 quattro, 4.2 quattro** 03/94 - 04/00 169 -228 kW	**46-193810**		-> CH.Nr.: 4D-Y-020000; ohne Niveauregulierung; siehe Gutachten VA: Tieferlegung lt. GA: 25 mm; Achslast bis: 1255 kg HA: Tieferlegung lt. GA: 25 mm; Achslast bis: 1230 kg
B12 PK	**3.7, 3.7 quattro, 4.2 quattro** 05/00 - 09/02 191 -228 kW	**46-193834**		CH.Nr.: 4D-1-000 001 ->; ohne Niveauregulierung; siehe Gutachten VA: Tieferlegung lt. GA: 25 mm; Achslast bis: 1255 kg HA: Tieferlegung lt. GA: 25 mm; Achslast bis: 1230 kg
B12 PK	**2.5 TDI, 2.5 TDI quattro, 2.8, 2.8 quattro** 04/96 - 04/00 110 -142 kW	**46-193827**		-> CH.Nr.: 4D-Y-020000; ohne Niveauregulierung; siehe Gutachten VA: Tieferlegung lt. GA: 25 mm; Achslast bis: 1255 kg HA: Tieferlegung lt. GA: 25 mm; Achslast bis: 1230 kg
B12 PK	**2.5 TDI, 2.5 TDI quattro, 2.8, 2.8 quattro** 05/00 - 09/02 132 -142 kW	**46-193841**		CH.Nr.: 4D-1-000 001 ->; ohne Niveauregulierung; siehe Gutachten VA: Tieferlegung lt. GA: 25 mm; Achslast bis: 1255 kg HA: Tieferlegung lt. GA: 25 mm; Achslast bis: 1230 kg
AUDI Q3 (8U)				
B1	**2.0 TDI, 2.0 TDI quattro, 2.0 TFSI quattro** 06/11 - 100 -155 kW		**12-226535**	HA: ohne Kugellager; für PR-Nr.: UA0/UC3
B4	**2.0 TDI, 2.0 TDI quattro, 2.0 TFSI quattro** 06/11 - 100 -155 kW	**22-183750**	**19-170732**	Standardfahrwerk; ohne elektr. Dämpfkraftregulierung
B6 Sport	**2.0 TDI, 2.0 TDI quattro, 2.0 TFSI quattro** 06/11 - 100 -155 kW	**35-108177**	**24-146944**	ohne elektr. Dämpfkraftregulierung VA: Øa: 55 mm
AUDI Q5 (8R)				
B1	**2.0 TDI, 2.0 TDI quattro, 2.0 TFSI hybrid quattro, 2.0 TFSI quattro, 3.0 TDI quattro, 3.0 TFSI quattro, 3.2 FSI quattro, SQ5 TDI quattro** 11/08 - 100 -230 kW	**12-228829**	**12-228805**	VA: Material: Gummi/Metall; ohne elektr. Dämpfkraftregulierung HA: Material: Gummi/Metall; ohne Kugellager
B1	**2.0 TDI, 2.0 TDI quattro, 2.0 TFSI hybrid quattro, 2.0 TFSI quattro, 3.0 TDI quattro, 3.0 TFSI quattro, 3.2 FSI quattro, SQ5 TDI quattro** 11/08 - 100 -230 kW	**12-228812**		VA: ohne Kugellager; mit elektr. Dämpfkraftregulierung
B3	**2.0 TDI** 11/10 - 100 -105 kW	**36-233564**		Standardfahrwerk
B3	**2.0 TDI quattro, 2.0 TFSI hybrid quattro, 2.0 TFSI quattro, 3.0 TDI quattro, 3.0 TFSI quattro, 3.2 FSI quattro** 11/08 - 100 -200 kW	**36-240487**	**36-240388**	Standardfahrwerk

				
AUDI				
AUDI Q5 (8R)				
B4	**2.0 TDI, 2.0 TDI quattro, 2.0 TFSI hybrid quattro, 2.0 TFSI quattro, 3.0 TDI quattro, 3.0 TFSI quattro, 3.2 FSI quattro** 11/08 - 100 -200 kW	**19-171593**	**19-171609**	Standardfahrwerk; ohne elektr. Dämpfkraftregulierung
B6 Sport	**2.0 TDI, 2.0 TDI quattro, 2.0 TFSI hybrid quattro, 2.0 TFSI quattro, 3.0 TDI quattro, 3.0 TFSI quattro, 3.2 FSI quattro** 11/08 - 100 -200 kW	**24-145961**	**24-145978**	ohne elektr. Dämpfkraftregulierung
B6 Sport	**SQ5 TDI quattro** 12/12 - 230 kW	**24-145985**	**24-145992**	ohne elektr. Dämpfkraftregulierung
B8	**2.0 TDI, 2.0 TDI quattro, 2.0 TFSI hybrid quattro, 2.0 TFSI quattro, 3.0 TDI quattro, 3.0 TFSI quattro, 3.2 FSI quattro** 11/08 - 100 -200 kW	**24-145985**	**24-145992**	ohne elektr. Dämpfkraftregulierung
B12 PK	**2.0 TDI, 2.0 TDI quattro, 2.0 TFSI quattro, 3.2 FSI quattro** 11/08 - 100 -199 kW	**46-188083**		ohne elektr. Dämpfkraftregulierung; ohne Niveauregulierung; siehe Gutachten VA: Tieferlegung lt. GA: 30 mm; Achslast bis: 1235 kg HA: Tieferlegung lt. GA: 25 mm; Achslast bis: 1345 kg
B12 PK	**3.0 TDI quattro, 3.0 TFSI quattro** 11/08 - 155 -200 kW	**46-188090**		ohne elektr. Dämpfkraftregulierung; ohne Niveauregulierung; siehe Gutachten VA: Tieferlegung lt. GA: 30 mm; Achslast bis: 1315 kg HA: Tieferlegung lt. GA: 25 mm; Achslast bis: 1345 kg
AUDI Q7 (4L)				
B1	**3.0 TDI, 3.0 TFSI, 3.6 FSI, 4.2 FSI, 4.2 TDi, 6.0 TDI** 09/08 - 150 -368 kW	**12-231621**	**12-231621**	
B4	**3.0 TDI, 3.0 TFSI, 3.6 FSI, 4.2 FSI, 4.2 TDi, 6.0 TDI** 09/08 - 150 -368 kW	**19-194448** **19-219189**	**19-194455**	Standardfahrwerk; ohne Luftfederung
AUDI R8				
B16 BCS	**4.2 FSI quattro, 5.2 FSI quattro** 04/07 - 309 -412 kW	**48-153690**		ohne elektr. Dämpfkraftregulierung; siehe Gutachten VA: Tieferlegung lt. GA: 10-25 mm; Achslast bis: 940 kg HA: Tieferlegung lt. GA: 20-35 mm; Achslast bis: 1095 kg
AUDI R8 Spyder				
B16 BCS	**4.2 FSI quattro, 5.2 FSI quattro** 02/10 - 316 -412 kW	**48-153690**		ohne elektr. Dämpfkraftregulierung; siehe Gutachten VA: Tieferlegung lt. GA: 10-25 mm; Achslast bis: 940 kg HA: Tieferlegung lt. GA: 20-35 mm; Achslast bis: 1095 kg
AUDI TT (8N3)				
B1	**1.8 T, 1.8 T quattro, 3.2 VR6 quattro** 10/98 - 06/06 110 -184 kW	**12-116966**		VA: mit Kugellager
B3	**1.8 T** 09/02 - 06/06 110 -120 kW	**36-195909**	**36-195985**	Standardfahrwerk
B3	**1.8 T** 09/02 - 06/06 110 -120 kW	**36-195947**	**36-196029**	Sportfahrwerk
B3	**1.8 T** 10/98 - 08/02 132 kW	**36-201365**	**36-195985**	Standardfahrwerk; Schaltgetriebe
B3	**1.8 T** 09/02 - 06/06 132 kW	**36-195909**	**36-195985**	Standardfahrwerk; Schaltgetriebe
B3	**1.8 T** 10/98 - 08/02 132 kW	**36-201365**	**36-195985**	Standardfahrwerk; Automatik

AUDI

AUDI TT (8N3)

B3	**1.8 T** 09/02 - 06/06 132 kW	**36-195916**	**36-195985**	Standardfahrwerk; Automatik
B3	**1.8 T** 10/98 - 06/06 132 -140 kW	**36-195923**	**36-195992**	Sportfahrwerk; Schaltgetriebe
B3	**1.8 T** 10/98 - 06/06 132 -140 kW	**36-195930**	**36-195992**	Sportfahrwerk; Automatik
B3	**1.8 T quattro** 10/98 - 06/06 132 kW	**36-201372**	**36-196036**	Standardfahrwerk
B3	**1.8 T quattro** 10/98 - 06/06 132 -140 kW	**36-195923**	*36-196043*	Sportfahrwerk
B3	**1.8 T** 09/05 - 06/06 140 kW	**36-195909**	**36-195985**	Standardfahrwerk; Schaltgetriebe
B3	**1.8 T** 09/05 - 06/06 140 kW	**36-195916**	**36-195985**	Standardfahrwerk; Automatik
B3	**1.8 T quattro** 03/05 - 06/06 140 -176 kW	**36-201365**	**36-196036**	Standardfahrwerk
B3	**1.8 T quattro** 10/98 - 06/06 165 -176 kW	**36-195930**	*36-196043*	Sportfahrwerk
B3	**3.2 VR6 quattro** 07/03 - 06/06 184 kW	**36-195978**	**36-196036**	Standardfahrwerk
B3	**3.2 VR6 quattro** 07/03 - 06/06 184 kW	**36-195930**	**36-196050**	Sportfahrwerk
B4	**1.8 T** 10/98 - 06/06 110 -140 kW	**22-145550**	**19-145563**	Standardfahrwerk
B4	**1.8 T quattro, 3.2 VR6 quattro** 10/98 - 06/06 132 -184 kW	**22-145550**	**19-145570**	Standardfahrwerk
B6 Sport	**1.8 T** 10/98 - 06/06 110 -140 kW	**35-046370**	**24-060325**	Standardfahrwerk
B6 Sport	**1.8 T quattro, 3.2 VR6 quattro** 10/98 - 06/06 132 -184 kW	**35-046370**	**24-060349**	Standardfahrwerk
B8	**1.8 T** 10/98 - 06/06 110 -140 kW	**35-046387**	**24-060332**	Sportfahrwerk
B8	**1.8 T quattro, 3.2 VR6 quattro** 10/98 - 06/06 132 -184 kW	**35-046387**	**24-060356**	Sportfahrwerk
B12 PK	**1.8 T** 10/98 - 06/06 110 -140 kW	**46-189592**		siehe Gutachten VA: Tieferlegung lt. GA: 25 mm; Achslast bis: 980 kg HA: Tieferlegung lt. GA: 25 mm; Achslast bis: 760 kg
B12 PK	**1.8 T quattro** 10/98 - 06/06 132 -176 kW	**46-189608**		siehe Gutachten VA: Tieferlegung lt. GA: 25 mm; Achslast bis: 1050 kg HA: Tieferlegung lt. GA: 25 mm; Achslast bis: 920 kg
B14	**1.8 T** 10/98 - 06/06 110 -140 kW	**47-080478**		siehe Gutachten VA: Tieferlegung lt. GA: 30-50 mm; Achslast bis: 1040 kg HA: Tieferlegung lt. GA: 30-50 mm; Achslast bis: 825 kg
B14	**1.8 T quattro, 3.2 VR6 quattro** 10/98 - 06/06 132 -184 kW	**47-080416**		siehe Gutachten VA: Tieferlegung lt. GA: 30-50 mm; Achslast bis: 1110 kg HA: Tieferlegung lt. GA: 30-50 mm; Achslast bis: 920 kg
B16 PSS9	**1.8 T** 10/98 - 06/06 110 -140 kW	**48-080484**		siehe Gutachten VA: Tieferlegung lt. GA: 30-50 mm; Achslast bis: 1040 kg HA: Tieferlegung lt. GA: 30-50 mm; Achslast bis: 825 kg
B16 PSS9	**1.8 T quattro, 3.2 VR6 quattro** 10/98 - 06/06 132 -184 kW	**48-080422**		siehe Gutachten VA: Tieferlegung lt. GA: 30-50 mm; max. Last: 1110 kg HA: Tieferlegung lt. GA: 30-50 mm; max. Last: 920 kg

AUDI

AUDI TT Roadster (8N9)

B1	**1.8 T, 1.8 T quattro, 3.2 VR6 quattro** 10/99 - 06/06 110 -184 kW	**12-116966**		VA: mit Kugellager
B3	**1.8 T** 01/01 - 06/06 110 -120 kW	**36-195909**	**36-196067**	Standardfahrwerk
B3	**1.8 T** 01/01 - 06/06 110 -120 kW	**36-195947**	**36-196029**	Sportfahrwerk
B3	**1.8 T** 10/99 - 08/02 132 kW	**36-201365**	**36-196067**	Standardfahrwerk; Schaltgetriebe
B3	**1.8 T** 09/02 - 06/06 132 kW	**36-195909**	**36-196067**	Standardfahrwerk; Schaltgetriebe
B3	**1.8 T** 10/99 - 08/02 132 kW	*36-195893*	**36-196067**	Standardfahrwerk; Automatik
B3	**1.8 T** 09/02 - 06/06 132 kW	**36-195916**	**36-196067**	Standardfahrwerk; Automatik
B3	**1.8 T** 10/99 - 06/06 132 -140 kW	**36-195923**	**36-195992**	Sportfahrwerk; Schaltgetriebe
B3	**1.8 T** 10/99 - 06/06 132 -140 kW	**36-195930**	**36-195992**	Sportfahrwerk; Automatik
B3	**1.8 T quattro** 02/00 - 06/06 132 kW	**36-201372**	**36-196036**	Standardfahrwerk
B3	**1.8 T quattro** 02/00 - 06/06 132 -140 kW	**36-195923**	*36-196043*	Sportfahrwerk
B3	**1.8 T** 09/05 - 06/06 140 kW	**36-195909**	**36-196067**	Standardfahrwerk; Schaltgetriebe
B3	**1.8 T** 09/05 - 06/06 140 kW	**36-195916**	**36-196067**	Standardfahrwerk; Automatik
B3	**1.8 T quattro** 10/99 - 06/06 140 -165 kW	**36-201365**	**36-196036**	Standardfahrwerk
B3	**1.8 T quattro** 10/99 - 06/06 165 kW	**36-195930**	*36-196043*	Sportfahrwerk
B3	**3.2 VR6 quattro** 07/03 - 06/06 184 kW	**36-195978**	**36-196036**	Standardfahrwerk
B3	**3.2 VR6 quattro** 07/03 - 06/06 184 kW	**36-195930**	**36-196050**	Sportfahrwerk
B4	**1.8 T** 10/99 - 06/06 110 -140 kW	**22-145550**	**19-145563**	Standardfahrwerk
B4	**1.8 T quattro, 3.2 VR6 quattro** 10/99 - 06/06 132 -184 kW	**22-145550**	**19-145570**	Standardfahrwerk
B6 Sport	**1.8 T** 10/99 - 06/06 110 -140 kW	**35-046370**	**24-060325**	Standardfahrwerk
B6 Sport	**1.8 T quattro, 3.2 VR6 quattro** 10/99 - 06/06 132 -184 kW	**35-046370**	**24-060349**	Standardfahrwerk
B8	**1.8 T** 10/99 - 06/06 110 -140 kW	**35-046387**	**24-060332**	Sportfahrwerk
B8	**1.8 T quattro, 3.2 VR6 quattro** 10/99 - 06/06 132 -184 kW	**35-046387**	**24-060356**	Sportfahrwerk

AUDI

AUDI TT Roadster (8N9)

B12 PK	**1.8 T** 10/99 - 06/06 110 -140 kW	**46-189578**		siehe Gutachten VA: Tieferlegung lt. GA: 25 mm; Achslast bis: 1040 kg HA: Tieferlegung lt. GA: 25 mm; Achslast bis: 820 kg
B12 PK	**1.8 T quattro** 10/99 - 06/06 132 -165 kW	**46-189608**		siehe Gutachten VA: Tieferlegung lt. GA: 25 mm; Achslast bis: 1050 kg HA: Tieferlegung lt. GA: 25 mm; Achslast bis: 920 kg
B14	**1.8 T** 10/99 - 06/06 110 -140 kW	**47-080478**		siehe Gutachten VA: Tieferlegung lt. GA: 30-50 mm; Achslast bis: 1040 kg HA: Tieferlegung lt. GA: 30-50 mm; Achslast bis: 825 kg
B14	**1.8 T quattro, 3.2 VR6 quattro** 10/99 - 06/06 132 -184 kW	**47-080416**		siehe Gutachten VA: Tieferlegung lt. GA: 30-50 mm; Achslast bis: 1110 kg HA: Tieferlegung lt. GA: 30-50 mm; Achslast bis: 920 kg
B16 PSS9	**1.8 T** 10/99 - 06/06 110 -140 kW	**48-080484**		siehe Gutachten VA: Tieferlegung lt. GA: 30-50 mm; Achslast bis: 1040 kg HA: Tieferlegung lt. GA: 30-50 mm; Achslast bis: 825 kg
B16 PSS9	**1.8 T quattro, 3.2 VR6 quattro** 10/99 - 06/06 132 -184 kW	**48-080422**		siehe Gutachten VA: Tieferlegung lt. GA: 30-50 mm; Achslast bis: 1110 kg HA: Tieferlegung lt. GA: 30-50 mm; Achslast bis: 920 kg

AUDI TT (8J3)

B1	**1.8 TFSI, 2.0 quattro, 2.0 TFSI** 08/06 - 118 -195 kW	**12-224074**	**12-226535**	VA: mit Kugellager HA: ohne Kugellager; für PR-Nr.: 1BA/1BV/1BL/1BQ
B1	**2.0 TDI quattro, 2.0 TFSI, 2.0 TFSI quattro** 06/08 - 125 -155 kW	**12-224098**	**12-226535**	VA: mit Kugellager; Standardfahrwerk; für PR-Nr.: 1BA HA: ohne Kugellager; für PR-Nr.: 1BA/1BV/1BL/1BQ
B4	**1.8 TFSI, 2.0 quattro, 2.0 TDI quattro, 2.0 TFSI, 2.0 TFSI quattro** 05/08 - 118 -200 kW	**22-170071**	**19-170084**	Standardfahrwerk; ohne Sportfahrwerk
B6 Sport	**1.8 TFSI, 2.0 quattro, 2.0 TDI quattro, 2.0 TFSI, 2.0 TFSI quattro, 3.2 V6 quattro** 03/07 - 118 -200 kW	**35-136811**	**24-136822**	ohne Magnetic Ride
B8	**1.8 TFSI, 2.0 quattro, 2.0 TDI quattro, 2.0 TFSI, 2.0 TFSI quattro, 2.5 TFSI RS quattro, 3.2 V6 quattro, 2.0 TFSI quattro, 2.5 TFSI RS quattro, 3.2 V6 quattro** 03/07 - 118 -265 kW	**35-136835**	**24-136846**	ohne Magnetic Ride
B12 PK	**1.8 TFSI, 2.0 TFSI** 08/06 - 118 -155 kW	**46-189615**		ohne Magnetic Ride; siehe Gutachten VA: Tieferlegung lt. GA: 25 mm; Achslast bis: 1005 kg HA: Tieferlegung lt. GA: 20 mm; Achslast bis: 785 kg
B12 PK	**3.2 V6 quattro** 08/06 - 06/10 184 kW	**46-189622**		ohne Magnetic Ride; siehe Gutachten VA: Tieferlegung lt. GA: 25 mm; Achslast bis: 1040 kg HA: Tieferlegung lt. GA: 20 mm; Achslast bis: 885 kg
B12 PK	**2.0 TDI quattro, 2.0 TFSI quattro** 05/08 - 125 -200 kW	**46-189653**		ohne Magnetic Ride; siehe Gutachten VA: Tieferlegung lt. GA: 25 mm; Achslast bis: 1005 kg HA: Tieferlegung lt. GA: 20 mm; Achslast bis: 885 kg
B14	**1.8 TFSI, 2.0 quattro, 2.0 TDI quattro, 2.0 TFSI, 2.0 TFSI quattro, 2.5 TFSI RS quattro, 3.2 V6 quattro** 08/06 - 118 -265 kW	**47-138896**		ohne Magnetic Ride; siehe Gutachten VA: Tieferlegung lt. GA: 20-40 mm; Achslast bis: 1040 kg HA: Tieferlegung lt. GA: 20-40 mm; Achslast bis: 1040 kg
B16 PSS10	**1.8 TFSI, 2.0 quattro, 2.0 TDI quattro, 2.0 TFSI, 2.0 TFSI quattro, 2.5 TFSI RS quattro, 3.2 V6 quattro** 08/06 - 118 -265 kW	**48-138864**		ohne Magnetic Ride; siehe Gutachten VA: Tieferlegung lt. GA: 20-40 mm; Achslast bis: 1040 kg HA: Tieferlegung lt. GA: 20-40 mm; Achslast bis: 1040 kg
B16 BCS	**1.8 TFSI, 2.0 TFSI** 08/06 - 118 -155 kW	**48-231954**		siehe Gutachten VA: Tieferlegung lt. GA: 10-30 mm; Achslast bis: 1110 kg HA: Tieferlegung lt. GA: 10-30 mm; Achslast bis: 940 kg
B16 BCS	**2.0 quattro, 2.0 TDI quattro, 2.0 TFSI quattro, 2.5 TFSI RS quattro, 3.2 V6 quattro** 08/06 - 125 -265 kW	**48-231954**		siehe Gutachten VA: Tieferlegung lt. GA: 10-30 mm; Achslast bis: 1110 kg HA: Tieferlegung lt. GA: 10-30 mm; Achslast bis: 1040 kg

				
AUDI				
AUDI TT Roadster (8J9)				
B1	**1.8 TFSI, 2.0 TFSI** 03/07 - 118 -147 kW	**12-224074**	**12-226535**	VA: mit Kugellager HA: ohne Kugellager; für PR-Nr.: 1BA/1BV/1BL/1BQ
B1	**2.0 quattro** 05/08 - 195 kW	**12-224098**	**12-226535**	VA: mit Kugellager HA: ohne Kugellager; für PR-Nr.: 1BA/1BV/1BL/1BQ
B1	**2.0 TDI quattro** 06/08 - 125 kW	**12-224098**	**12-226535**	VA: mit Kugellager; Standardfahrwerk; für PR-Nr.: 1BA HA: ohne Kugellager; für PR-Nr.: 1BA/1BV/1BL/1BQ
B4	**1.8 TFSI, 2.0 quattro, 2.0 TDI quattro, 2.0 TFSI, 2.0 TFSI quattro, 3.2 V6 quattro** 03/07 - 118 -200 kW	**22-170071**	**19-170084**	Standardfahrwerk; ohne Sportfahrwerk
B6 Sport	**1.8 TFSI, 2.0 quattro, 2.0 TDI quattro, 2.0 TFSI, 2.0 TFSI quattro** 05/08 - 118 -200 kW	**35-136811**	**24-136822**	ohne Magnetic Ride
B8	**1.8 TFSI, 2.0 quattro, 2.0 TDI quattro, 2.0 TFSI, 2.0 TFSI quattro** 03/07 - 118 -195 kW	**35-136835**	**24-136846**	ohne Magnetic Ride
B12 PK	**1.8 TFSI** 06/08 - 118 kW	**46-189639**		ohne Magnetic Ride; siehe Gutachten VA: Tieferlegung lt. GA: 25 mm; Achslast bis: 1005 kg HA: Tieferlegung lt. GA: 20 mm; Achslast bis: 785 kg
B12 PK	**2.0 quattro, 2.0 TDI quattro, 2.0 TFSI quattro** 05/08 - 125 -200 kW	**46-189653**		ohne Magnetic Ride; siehe Gutachten VA: Tieferlegung lt. GA: 25 mm; Achslast bis: 1005 kg HA: Tieferlegung lt. GA: 20 mm; Achslast bis: 885 kg
B12 PK	**3.2 V6 quattro** 03/07 - 06/10 184 kW	**46-189646**		ohne Magnetic Ride; siehe Gutachten VA: Tieferlegung lt. GA: 25 mm; Achslast bis: 1040 kg HA: Tieferlegung lt. GA: 20 mm; Achslast bis: 885 kg
B14	**1.8 TFSI, 2.0 quattro, 2.0 TDI quattro, 2.0 TFSI, 2.0 TFSI quattro, 2.5 TFSI RS quattro, 3.2 V6 quattro** 03/07 - 118 -265 kW	**47-138896**		ohne Magnetic Ride; siehe Gutachten VA: Tieferlegung lt. GA: 30-50 mm; Achslast bis: 1040 kg HA: Tieferlegung lt. GA: 30-50 mm; Achslast bis: 1040 kg
B16 PSS10	**1.8 TFSI, 2.0 quattro, 2.0 TDI quattro, 2.0 TFSI, 2.0 TFSI quattro, 2.5 TFSI RS quattro, 3.2 V6 quattro** 03/07 - 118 -265 kW	**48-138864**		ohne Magnetic Ride; siehe Gutachten VA: Tieferlegung lt. GA: 30-50 mm; Achslast bis: 1040 kg HA: Tieferlegung lt. GA: 30-50 mm; Achslast bis: 1040 kg
B16 BCS	**1.8 TFSI, 2.0 TFSI, 2.5 TFSI RS quattro** 03/07 - 118 -265 kW	**48-231954**		siehe Gutachten VA: Tieferlegung lt. GA: 10-30 mm HA: Tieferlegung lt. GA: 10-30 mm
B16 BCS	**2.0 quattro, 2.0 TDI quattro, 2.0 TFSI quattro, 2.5 TFSI RS quattro, 3.2 V6 quattro** 03/07 - 125 -265 kW	**48-231954**		siehe Gutachten VA: Tieferlegung lt. GA: 10-30 mm; Achslast bis: 1110 kg HA: Tieferlegung lt. GA: 10-30 mm; Achslast bis: 1040 kg
AUDI 50 (86)				
B1	**0.8, 1.1, 1.3** 08/74 - 07/78 25 -44 kW	**12-117383**		
B3	**0.8, 1.1, 1.3** 08/74 - 07/78 25 -44 kW	*36-134151*	**36-225989**	Standardfahrwerk
B4	**0.8, 1.1, 1.3** 08/74 - 07/78 25 -44 kW	**21-030345**	**19-019642** **11-101390** SP	
B6 Sport	**0.8, 1.1, 1.3** 08/74 - 07/78 25 -44 kW	**34-000175**	**24-181495**	
B8	**0.8, 1.1, 1.3** 08/74 - 07/78 25 -44 kW	**34-030011**	**24-016193**	

				
AUDI				
AUDI 60				
B6 Sport	**1.5** 09/68 - 08/72 40 -48 kW	**24-181853**	*24-633116*	
AUDI 75				
B6 Sport	**1.7 L** 09/68 - 08/72 55 kW	**24-181853**	*24-633116*	
AUDI 80 (80, 82, B1)				
B2	**1.3, 1.5, 1.6** 05/72 - 07/78 40 -63 kW	**16-031296** **11-101307** SP		Standardfahrwerk VA: Øa: 50 mm
B4	**1.3, 1.5, 1.6, 1.6 GT** 05/72 - 07/78 40 -74 kW	**21-030406** **11-101307** SP		Standardfahrwerk VA: Øa: 50 mm
B6 Sport	**1.3, 1.5, 1.6, 1.6 GT, 1.6 GTE** 05/72 - 07/78 40 -81 kW	**34-030059**		VA: Øa: 50 mm
AUDI 80 (81, 85, B2)				
B1	**1.3, 1.6, 1.6 D, 1.6 GLE, 1.6 TD, 1.8, 1.8 CC quattro, 1.8 GTE, 1.8 GTE quattro, 1.9 CD-5S, 2.0, 2.0 quattro, 2.2, 2.2 quattro** 08/78 - 07/84 40 -100 kW	**12-116768**		VA: mit Kugellager; Dicke: 37 mm; Øi: 14 mm
B1	**1.3, 1.6, 1.6 D, 1.6 GLE, 1.6 TD, 1.8, 1.8 CC quattro, 1.8 GTE, 1.8 GTE quattro, 1.9 CD-5S, 2.0, 2.0 quattro, 2.2, 2.2 quattro** 08/78 - 07/84 40 -100 kW	**12-117475**		VA: mit Kugellager; Dicke: 41 mm; Øi: 14 mm; Material: Gummi/Metall
B2	**1.3, 1.6, 1.6 D, 1.6 GLE, 1.6 TD, 1.8, 1.9 CD-5S, 2.0, 2.2** 08/78 - 07/83 40 -85 kW	**16-031296** **11-101307** SP	**15-062185**	Standardfahrwerk VA: Øa: 50 mm
B2	**1.8 GTE** 10/84 - 08/86 81 -82 kW	**16-031296** **11-101307** SP		Standardfahrwerk VA: Øa: 50 mm
B3	**1.3** 09/78 - 07/86 40 -44 kW	*36-134298*	*36-130979*	Standardfahrwerk
B3	**1.6, 1.6 D, 1.6 GLE, 1.8, 1.8 GTE** 08/78 - 08/86 40 -82 kW	*36-130962*	*36-130979*	Standardfahrwerk
B3	**1.6 TD** 08/81 - 05/86 51 kW	*36-134397*	*36-130979*	Standardfahrwerk
B4	**1.3, 1.6, 1.6 D, 1.6 GLE, 1.6 TD, 1.8, 1.9 CD-5S, 2.0, 2.2** 08/78 - 07/83 40 -85 kW	**21-030406** **11-101307** SP	**19-019680**	Standardfahrwerk VA: Øa: 50 mm
B4	**1.8 CC quattro, 1.8 GTE quattro, 2.0 quattro, 2.2 quattro** 08/82 - 08/86 66 -100 kW	**21-030406** **11-101307** SP		Standardfahrwerk VA: Øa: 50 mm
B4	**1.8 GTE** 10/84 - 08/86 81 -82 kW	**21-030406** **11-101307** SP		Standardfahrwerk VA: Øa: 50 mm
B6 Sport	**1.3, 1.6, 1.6 D, 1.6 GLE, 1.6 TD, 1.8, 1.8 GTE, 2.0, 2.2** 09/79 - 07/83 40 -85 kW	**34-030059**	**24-020510**	VA: Øa: 50 mm
B6 Sport	**1.8 CC quattro, 1.8 GTE quattro, 2.0 quattro, 2.2 quattro** 08/82 - 08/86 66 -100 kW	**34-030165**	**34-030172**	VA: Øa: 55 mm HA: Øa: 55 mm

				
AUDI				
AUDI 80 (81, 85, B2)				
B6 Sport	**1.8 CC quattro, 1.8 GTE quattro, 2.0 quattro, 2.2 quattro** 08/82 - 08/86 66 -100 kW	**34-030059**	**34-030172**	VA: Øa: 50 mm HA: Øa: 55 mm
B8	**1.3, 1.6, 1.6 D, 1.6 GLE, 1.6 TD, 1.8, 1.8 GTE, 2.0, 2.2** 09/79 - 07/83 40 -85 kW	**34-030066**	**24-020503**	VA: Øa: 50 mm
AUDI COUPE (81, 85)				
B1	**1.6, 1.8, 1.8 GT, 1.8 GT quattro, 1.9, 2.0, 2.1 GT, 2.2 GT, 2.2 quattro, 2.3, 2.3 quattro** 07/80 - 10/88 55 -100 kW	**12-116768**		VA: mit Kugellager; Dicke: 37 mm; Øi: 14 mm
B1	**1.6, 1.8, 1.8 GT, 1.8 GT quattro, 1.9, 2.0, 2.1 GT, 2.2 GT, 2.2 quattro, 2.3, 2.3 quattro** 07/80 - 10/88 55 -100 kW	**12-117475**		VA: mit Kugellager; Dicke: 41 mm; Øi: 14 mm; Material: Gummi/Metall
B2	**1.6, 1.8, 1.8 GT, 1.9, 2.0, 2.1 GT, 2.2 GT, 2.3** 07/80 - 10/88 55 -100 kW	**16-031296** **11-101307** SP	**15-062185**	Standardfahrwerk VA: Øa: 50 mm
B3	**1.6, 1.8, 1.8 GT** 07/80 - 10/88 55 -82 kW	*36-130962*	*36-130979*	Standardfahrwerk
B4	**1.6, 1.8, 1.8 GT, 1.9, 2.0, 2.1 GT, 2.2 GT, 2.3** 07/80 - 10/88 55 -100 kW	**21-030406** **11-101307** SP	**19-019680** **11-101345** SP	Standardfahrwerk VA: Øa: 50 mm
B6 Sport	**1.8, 1.8 GT, 1.9, 2.0, 2.1 GT, 2.2 GT, 2.3** 01/82 - 10/88 55 -100 kW	**34-030059**	**24-020510**	VA: Øa: 50 mm
B6 Sport	**1.8 GT quattro, 2.2 quattro, 2.3 quattro** 10/84 - 10/88 66 -100 kW	**34-030165**	**34-030172**	VA: Øa: 55 mm HA: Øa: 55 mm
B6 Sport	**1.8 GT quattro, 2.2 quattro, 2.3 quattro** 10/84 - 10/88 66 -100 kW	**34-030059**	**34-030172**	VA: Øa: 50 mm HA: Øa: 55 mm
B8	**1.8, 1.8 GT, 1.9, 2.0, 2.1 GT, 2.2 GT, 2.3** 01/82 - 10/88 55 -100 kW	**34-030066**	**24-020503**	VA: Øa: 50 mm
AUDI QUATTRO (85)				
B3	**2.1 Turbo, 2.1 Turbo quattro, 2.2 quattro** 07/80 - 07/89 89 -147 kW	**36-227464**	*36-155002*	Standardfahrwerk
B4	**2.1 20V Turbo, 2.1 Turbo, 2.1 Turbo quattro, 2.2 20V Turbo, 2.2 quattro, 2.2 Turbo** 02/82 - 07/89 89 -225 kW	**21-030406** **11-101307** SP		Standardfahrwerk VA: Øa: 50 mm
B4	**2.1 20V Turbo, 2.1 Turbo, 2.1 Turbo quattro, 2.2 20V Turbo, 2.2 quattro, 2.2 Turbo** 02/82 - 07/89 89 -225 kW	**21-030444** **11-101307** SP		Sportfahrwerk VA: Øa: 50 mm
B6 Sport	**2.1 20V Turbo, 2.1 Turbo, 2.1 Turbo quattro, 2.2 20V Turbo, 2.2 quattro, 2.2 Turbo** 02/82 - 07/89 89 -225 kW	**34-030165**	**34-030172**	VA: Øa: 55 mm HA: Øa: 55 mm
B6 Sport	**2.1 20V Turbo, 2.1 Turbo, 2.1 Turbo quattro, 2.2 20V Turbo, 2.2 quattro, 2.2 Turbo** 02/82 - 07/89 89 -225 kW	**34-030059**	**34-030172**	VA: Øa: 50 mm HA: Øa: 55 mm

				
AUDI				
AUDI 80 (89, 89Q, 8A, B3)				
B1	**1.4, 1.6, 1.6 D, 1.6 TD, 1.8, 1.8 E, 1.8 E quattro, 1.8 quattro, 1.8 S, 1.8 S quattro, 1.9 D, 2.0, 2.0 E, 2.0 E 16V, 2.0 E 16V quattro, 2.0 E quattro, 2.0 quattro, 2.3 quattro** 06/86 - 07/89 40 -101 kW	**12-116768**		VA: mit Kugellager; Dicke: 37 mm; Øi: 14 mm
B1	**1.4, 1.6, 1.6 D, 1.6 TD, 1.8, 1.8 E, 1.8 E quattro, 1.8 quattro, 1.8 S, 1.8 S quattro, 1.9 D, 2.0, 2.0 E, 2.0 E 16V, 2.0 E 16V quattro, 2.0 E quattro, 2.0 quattro, 2.3 quattro** 06/86 - 07/89 40 -101 kW	**12-117475**		VA: mit Kugellager; Dicke: 41 mm; Øi: 14 mm; Material: Gummi/Metall
B2	**1.6, 1.6 D, 1.6 TD, 1.8, 1.8 E, 1.8 S, 1.9 D, 2.0, 2.0 E, 2.0 E 16V** 09/86 - 10/91 40 -101 kW	**16-031296** **11-101307** SP	**15-062185**	Standardfahrwerk VA: Øa: 50 mm
B3	**1.6, 1.6 D, 1.6 TD, 1.8, 1.8 S, 1.9 D** 09/86 - 10/91 40 -66 kW	**36-227464**	**36-130771**	Standardfahrwerk
B3	**1.6, 1.6 D, 1.6 TD, 1.8, 1.8 S, 1.9 D** 09/86 - 10/91 40 -66 kW		**36-155019**	Standardfahrwerk; Verstärkte Ausführung .
B4	**1.6, 1.6 D, 1.6 TD, 1.8, 1.8 E, 1.8 S, 1.9 D, 2.0, 2.0 E, 2.0 E 16V** 09/86 - 10/91 40 -101 kW	**21-030406** **11-101307** SP	**19-019680** **11-101345** SP	Standardfahrwerk VA: Øa: 50 mm
B4	**1.6, 1.6 D, 1.6 TD, 1.8, 1.8 E, 1.8 S, 1.9 D, 2.0, 2.0 E, 2.0 E 16V** 09/86 - 10/91 40 -101 kW	**21-030444** **11-101307** SP	**19-019307**	Sportfahrwerk VA: Øa: 50 mm
B4	**1.8 E quattro, 1.8 quattro, 1.8 S quattro, 2.0 E 16V quattro, 2.0 E quattro, 2.0 quattro, 2.3 quattro** 09/86 - 09/91 65 -101 kW	**21-030444** **11-101307** SP		VA: Øa: 50 mm
B6 Sport	**1.4, 1.6, 1.6 D, 1.6 TD, 1.8, 1.8 E, 1.8 S, 1.9 D, 2.0, 2.0 E, 2.0 E 16V** 06/86 - 09/91 40 -101 kW	**34-030059**	**24-020510**	Standardfahrwerk VA: Øa: 50 mm
B6 Sport	**1.8 E quattro, 1.8 quattro, 1.8 S quattro, 2.0 E 16V quattro, 2.0 E quattro, 2.0 quattro, 2.3 quattro** 09/86 - 09/91 65 -101 kW	**34-030059**	**34-030172**	VA: Øa: 50 mm HA: Øa: 55 mm
B8	**1.4, 1.6, 1.6 D, 1.6 TD, 1.8, 1.8 E, 1.8 S, 1.9 D, 2.0, 2.0 E, 2.0 E 16V** 06/86 - 09/91 40 -101 kW	**34-030066**	**24-020503**	ohne Sportfahrwerk VA: Øa: 50 mm
B8	**1.8 E quattro, 1.8 quattro, 1.8 S quattro, 2.0 E 16V quattro, 2.0 E quattro, 2.0 quattro, 2.3 quattro** 09/86 - 09/91 65 -101 kW	**34-030066**	**34-030585**	VA: Øa: 50 mm HA: Øa: 55 mm
AUDI COUPE (89, 8B)				
B1	**1.8, 2.0, 2.0 16 V, 2.0 20 V quattro, 2.0 20V, 2.2 quattro, 2.3, 2.3 20V, 2.3 20V quattro, 2.3 quattro, 2.6, 2.6 quattro, 2.8, 2.8 quattro** 11/88 - 12/96 82 -128 kW	**12-116768**		VA: mit Kugellager; Dicke: 37 mm; Øi: 14 mm
B1	**1.8, 2.0, 2.0 16 V, 2.0 20 V quattro, 2.0 20V, 2.2 quattro, 2.3, 2.3 20V, 2.3 20V quattro, 2.3 quattro, 2.6, 2.6 quattro, 2.8, 2.8 quattro** 11/88 - 12/96 82 -128 kW	**12-117475**		VA: mit Kugellager; Dicke: 41 mm; Øi: 14 mm; Material: Gummi/Metall
B3	**1.8, 2.0, 2.0 16 V** 05/89 - 12/96 82 -103 kW	**36-227464**	**36-130771**	Standardfahrwerk

				
AUDI				
AUDI COUPE (89, 8B)				
B3	**1.8, 2.0, 2.0 16 V** 05/89 - 12/96 82 -103 kW		**36-155019**	Standardfahrwerk; Verstärkte Ausführung .
B3	**2.0 20 V quattro, 2.0 20V, 2.2 quattro, 2.3, 2.3 20V, 2.3 20V quattro, 2.3 quattro, 2.6, 2.6 quattro, 2.8, 2.8 quattro** 11/88 - 12/96 98 -128 kW	**36-227464**	*36-155002*	Standardfahrwerk
B4	**1.8, 2.0, 2.0 16 V, 2.0 20V, 2.3, 2.3 20V, 2.6, 2.8** 10/88 - 12/96 82 -128 kW	**21-030444** **11-101307** SP	**19-019307**	VA: Øa: 50 mm
B4	**2.0 20 V quattro, 2.2 quattro, 2.3 20V quattro, 2.3 quattro, 2.6 quattro, 2.8 quattro** 11/88 - 12/96 98 -128 kW	**21-030444** **11-101307** SP		Standardfahrwerk VA: Øa: 50 mm
B6 Sport	**1.8, 2.0, 2.0 16 V, 2.0 20V, 2.3, 2.3 20V, 2.6, 2.8** 10/88 - 12/96 82 -128 kW	**34-030059**	**24-020510**	VA: Øa: 50 mm
B6 Sport	**2.0 20 V quattro, 2.2 quattro, 2.3 20V quattro, 2.3 quattro, 2.6 quattro, 2.8 quattro** 11/88 - 12/96 98 -128 kW	**34-030059**	**34-030172**	VA: Øa: 50 mm HA: Øa: 55 mm
B6 Sport	**S2 quattro** 09/90 - CH-Nr. 162 -169 kW	**34-030059**	**34-030172**	-> CH.Nr.: 8A-N-200 000 VA: Øa: 50 mm HA: Øa: 55 mm
B6 Sport	**S2 quattro** 09/90 - CH-Nr. 162 -169 kW	**34-030868**	**34-030172**	-> CH.Nr.: 8A-N-200 000 VA: Øa: 55 mm HA: Øa: 55 mm
B8	**1.8, 2.0, 2.0 16 V, 2.0 20V, 2.3, 2.3 20V, 2.6, 2.8** 10/88 - 12/96 82 -128 kW	**34-030066**	**24-020503**	VA: Øa: 50 mm
B8	**2.0 20 V quattro, 2.2 quattro, 2.3 20V quattro, 2.3 quattro, 2.6 quattro, 2.8 quattro** 11/88 - 12/96 98 -128 kW	**34-030066**	**34-030585**	VA: Øa: 50 mm HA: Øa: 55 mm
B8	**S2 quattro** 09/90 - CH-Nr. 162 -169 kW	**34-030066**	**34-030585**	-> CH.Nr.: 8A-N-200 000; Achsbeingehäuse mit Außengewinde M52x1,5 VA: Øa: 50 mm HA: Øa: 55 mm
AUDI CABRIOLET (8G7, B4)				
B1	**1.8, 1.9 TDI, 2.0 16V, 2.0 E, 2.3 E, 2.6, 2.8** 11/92 - 08/00 66 -128 kW	**12-116768**		VA: mit Kugellager; Dicke: 37 mm; Øi: 14 mm
B1	**1.8, 1.9 TDI, 2.0 16V, 2.0 E, 2.3 E, 2.6, 2.8** 11/92 - 08/00 66 -128 kW	**12-117475**		VA: mit Kugellager; Dicke: 41 mm; Øi: 14 mm; Material: Gummi/Metall
B3	**1.8, 1.9 TDI, 2.0 E** 01/93 - 08/00 66 -92 kW		**36-130771**	Standardfahrwerk
B3	**2.3 E** 05/91 - 07/94 98 kW	**36-227464**	**36-130771**	Standardfahrwerk; ohne AC; Schaltgetriebe
B3	**2.6, 2.8** 11/92 - 08/00 110 -128 kW	**36-195794**	**36-130771**	Standardfahrwerk
B3	**2.8** 11/92 - 08/00 128 kW	**36-195794**	**36-130771**	Standardfahrwerk; ohne AC; Automatik
B4	**1.8, 1.9 TDI, 2.0 16V, 2.0 E, 2.3 E, 2.6, 2.8** 11/92 - 08/00 66 -128 kW	**21-030444** **11-101307** SP	**19-028873**	Standardfahrwerk VA: Øa: 50 mm

				
AUDI				
AUDI CABRIOLET (8G7, B4)				
B6 Sport	**1.8, 1.9 TDI, 2.0 16V, 2.0 E, 2.3 E, 2.6, 2.8** 11/92 - 08/00 66 -128 kW	**34-030059**	**24-018449**	VA: Øa: 50 mm
B8	**1.8, 1.9 TDI, 2.0 16V, 2.0 E, 2.3 E, 2.6, 2.8** 11/92 - 08/00 66 -128 kW	**34-030066**	**24-018432**	VA: Øa: 50 mm
B12 PK	**1.8, 1.9 TDI, 2.0 16V, 2.0 E, 2.3 E** 05/91 - 08/00 66 -103 kW	**46-189806**		Außendurchmesser Federbein vorn 50 mm; siehe Gutachten VA: Tieferlegung lt. GA: 20 mm; Achslast bis: 1100 kg HA: Tieferlegung lt. GA: 20 mm; Achslast bis: 870 kg
B12 PK	**2.6, 2.8** 11/92 - 08/00 102 -128 kW	**46-189813**		Außendurchmesser Federbein vorn 50 mm; siehe Gutachten VA: Tieferlegung lt. GA: 20 mm; Achslast bis: 1100 kg HA: Tieferlegung lt. GA: 20 mm; Achslast bis: 870 kg
AUDI 80 (8C, B4)				
B1	**1.6, 1.6 E, 1.9 TD, 1.9 TDI, 2.0, 2.0 E, 2.0 E 16V, 2.0 E 16V quattro, 2.0 E quattro, 2.0 quattro, 2.3 E, 2.3 E quattro, 2.6, 2.6 quattro, 2.8, 2.8 quattro, S2 quattro** 09/91 - 12/94 52 -169 kW	**12-116768**		VA: mit Kugellager; Dicke: 37 mm; Øi: 14 mm
B1	**1.6, 1.6 E, 1.9 TD, 1.9 TDI, 2.0, 2.0 E, 2.0 E 16V, 2.0 E 16V quattro, 2.0 E quattro, 2.0 quattro, 2.3 E, 2.3 E quattro, 2.6, 2.6 quattro, 2.8, 2.8 quattro, S2 quattro** 09/91 - 12/94 52 -169 kW	**12-117475**		VA: mit Kugellager; Dicke: 41 mm; Øi: 14 mm; Material: Gummi/Metall
B2	**1.6, 1.6 E, 1.9 TD, 1.9 TDI, 2.0, 2.0 E, 2.0 E 16V, 2.3 E, 2.6, 2.8** 09/91 - 12/94 52 -128 kW	**16-031319** **11-101307** SP	**15-062178**	Standardfahrwerk VA: Øa: 50 mm
B3	**1.6, 1.6 E, 2.0, 2.0 E, 2.0 E 16V, 2.3 E** 09/91 - 12/94 52 -103 kW	**36-130672**	**36-130986**	Standardfahrwerk
B3	**1.6, 1.6 E, 1.9 TD, 1.9 TDI, 2.0, 2.0 E, 2.0 E 16V, 2.3 E, 2.6, 2.8** 09/91 - 12/94 52 -128 kW	**36-133062**	**36-130993**	Standardfahrwerk; Verstärkte Ausführung .
B3	**1.9 TD, 1.9 TDI, 2.6, 2.8** 09/91 - 12/94 55 -128 kW	**36-130689**	**36-130986**	Standardfahrwerk
B4	**1.6, 1.6 E, 1.9 TD, 1.9 TDI, 2.0, 2.0 E, 2.0 E 16V, 2.3 E, 2.6, 2.8** 09/91 - 12/94 52 -128 kW	**21-030444** **11-101307** SP	**19-019673**	Standardfahrwerk VA: Øa: 50 mm
B4	**1.6, 1.6 E, 1.9 TD, 1.9 TDI, 2.0, 2.0 E, 2.0 E 16V, 2.3 E, 2.6, 2.8** 09/91 - 12/94 52 -128 kW	**21-030444** **11-101307** SP	**19-029184**	Sportfahrwerk VA: Øa: 50 mm
B4	**2.0 E 16V quattro, 2.0 E quattro, 2.0 quattro, 2.3 E quattro, 2.6 quattro, 2.8 quattro, S2 quattro** 09/91 - 12/94 79 -169 kW	**21-030444** **11-101307** SP		VA: Øa: 50 mm
B6 Sport	**2.0 E 16V quattro, 2.0 E quattro, 2.0 quattro, 2.3 E quattro, 2.6 quattro, 2.8 quattro, S2 quattro** 09/91 - 12/94 79 -169 kW	**34-030868**	**24-062121**	VA: Øa: 55 mm
B6 Sport	**2.0 E 16V quattro, 2.0 E quattro, 2.0 quattro, 2.3 E quattro, 2.6 quattro, 2.8 quattro** 09/91 - 12/94 79 -128 kW	**34-030059**	**24-062121**	VA: Øa: 50 mm
B8	**1.6, 1.6 E, 1.9 TD, 1.9 TDI, 2.0, 2.0 E, 2.0 E 16V, 2.3 E, 2.6, 2.8** 09/91 - 12/94 52 -128 kW	**34-030066**	*24-016964*	VA: Øa: 50 mm

				
AUDI				
AUDI 80 (8C, B4)				
B8	**S2 quattro** 02/93 - 12/94 169 kW	**34-030868**	**24-062145**	VA: Øa: 55 mm
AUDI 80 Avant (8C, B4)				
B1	**1.6 E, 1.9 TD, 1.9 TDI, 2.0, 2.0 E, 2.0 E 16V, 2.3 E, 2.6, 2.8** 09/91 - 01/96 55 -128 kW	**12-116768**		VA: mit Kugellager; Dicke: 37 mm; Øi: 14 mm
B1	**1.6 E, 1.9 TD, 1.9 TDI, 2.0, 2.0 E, 2.0 E 16V, 2.3 E, 2.6, 2.8** 09/91 - 01/96 55 -128 kW	**12-117475**		VA: mit Kugellager; Dicke: 41 mm; Øi: 14 mm; Material: Gummi/Metall
B2	**1.6 E, 1.9 TD, 1.9 TDI, 2.0, 2.0 E, 2.0 E 16V, 2.3 E, 2.6, 2.8** 09/91 - 01/96 55 -128 kW	**16-031319** **11-101307** SP	**15-062178**	VA: Øa: 50 mm
B3	**1.6 E, 2.0, 2.0 E, 2.0 E 16V, 2.3 E** 07/92 - 01/96 66 -103 kW	**36-154999**	**36-130993**	Standardfahrwerk
B3	**1.6 E, 1.9 TD, 1.9 TDI, 2.0, 2.0 E, 2.0 E 16V, 2.3 E, 2.6, 2.8** 09/91 - 01/96 55 -128 kW	**36-133062**	**36-155071**	Standardfahrwerk; Verstärkte Ausführung .
B3	**1.9 TD, 1.9 TDI, 2.6, 2.8** 09/91 - 01/96 55 -128 kW	**36-130689**	**36-130993**	Standardfahrwerk
B4	**1.6 E, 1.9 TD, 1.9 TDI, 2.0, 2.0 E, 2.0 E 16V, 2.3 E, 2.6, 2.8** 09/91 - 01/96 55 -128 kW	**21-030444** **11-101307** SP	**19-019673**	Standardfahrwerk VA: Øa: 50 mm
B4	**2.0 E 16V quattro, 2.0 quattro, 2.3 E quattro, 2.6 quattro, 2.8 quattro, S2 quattro** 08/92 - 01/96 79 -169 kW	**21-030444** **11-101307** SP		VA: Øa: 50 mm
B6 Sport	**2.0 E 16V quattro, 2.0 quattro, 2.3 E quattro, 2.6 quattro, 2.8 quattro, RS2 quattro, S2 quattro** 08/92 - 01/96 79 -232 kW	**34-030868**	**24-062121**	VA: Øa: 55 mm
B6 Sport	**2.0 E 16V quattro, 2.0 quattro, 2.3 E quattro, 2.6 quattro, 2.8 quattro** 08/92 - 01/96 79 -128 kW	**34-030059**	**24-062121**	VA: Øa: 50 mm
B8	**1.6 E, 1.9 TD, 1.9 TDI, 2.0, 2.0 E, 2.0 E 16V, 2.3 E, 2.6, 2.8** 01/92 - 01/96 55 -128 kW	**34-030066**	*24-016964*	VA: Øa: 50 mm
B8	**RS2 quattro, S2 quattro** 02/93 - 07/95 169 -232 kW	**34-030868**	**24-062145**	VA: Øa: 55 mm
AUDI 90 (81, 85, B2)				
B1	**1.6 TD, 2.0, 2.0 quattro, 2.2, 2.2 E quattro** 11/84 - 03/87 51 -100 kW	**12-116768**		VA: mit Kugellager; Dicke: 37 mm; Øi: 14 mm
B1	**1.6 TD, 2.0, 2.0 quattro, 2.2, 2.2 E quattro** 11/84 - 03/87 51 -100 kW	**12-117475**		VA: mit Kugellager; Dicke: 41 mm; Øi: 14 mm; Material: Gummi/Metall
B2	**1.6 TD, 2.0, 2.2** 01/85 - 03/87 51 -100 kW	**16-031319** **11-101307** SP	**15-062185**	Standardfahrwerk VA: Øa: 50 mm
B3	**1.6 TD, 2.0, 2.2** 01/85 - 03/87 51 -100 kW	*36-134397*	*36-130979*	Standardfahrwerk
B4	**2.0 quattro, 2.2 E quattro** 08/84 - 03/87 85 -100 kW	**21-030406** **11-101307** SP		Standardfahrwerk VA: Øa: 50 mm

				
AUDI				
AUDI 90 (81, 85, B2)				
B4	**1.6 TD, 2.0, 2.2** 01/85 - 03/87 51 -100 kW	**21-030444** **11-101307** SP	**19-019680** **11-101345** SP	Standardfahrwerk VA: Øa: 50 mm
B4	**1.6 TD, 2.0, 2.2** 01/85 - 03/87 51 -100 kW	**21-030444** **11-101307** SP	**19-019307**	Sportfahrwerk VA: Øa: 50 mm
B6 Sport	**2.0 quattro, 2.2 E quattro** 08/84 - 03/87 85 -100 kW	**34-030165**	**34-030172**	VA: Øa: 55 mm HA: Øa: 55 mm
B6 Sport	**2.0 quattro, 2.2 E quattro** 08/84 - 03/87 85 -100 kW	**34-030059**	**34-030172**	VA: Øa: 50 mm HA: Øa: 55 mm
B6 Sport	**1.6 TD, 2.0, 2.2** 01/85 - 09/86 51 -100 kW	**34-030059**	**24-020510**	VA: Øa: 50 mm
B8	**1.6 TD, 2.0, 2.2** 01/85 - 09/86 51 -100 kW	**34-030066**	**24-020503**	VA: Øa: 50 mm
AUDI 90 (89, 89Q, 8A, B3)				
B1	**1.6 TD, 2.0, 2.0 20 V quattro, 2.0 20V, 2.0 quattro, 2.2 E, 2.2 E quattro, 2.3 E, 2.3 E 20V, 2.3 E 20V quattro, 2.3 E quattro** 04/87 - 09/91 59 -125 kW	**12-116768**		VA: mit Kugellager; Dicke: 37 mm; Øi: 14 mm
B1	**1.6 TD, 2.0, 2.0 20 V quattro, 2.0 20V, 2.0 quattro, 2.2 E, 2.2 E quattro, 2.3 E, 2.3 E 20V, 2.3 E 20V quattro, 2.3 E quattro** 04/87 - 09/91 59 -125 kW	**12-117475**		VA: mit Kugellager; Dicke: 41 mm; Øi: 14 mm; Material: Gummi/Metall
B2	**1.6 TD, 2.0, 2.0 20V, 2.2 E, 2.3 E** 04/87 - 09/91 59 -118 kW	**16-031319** **11-101307** SP	**15-062185**	VA: Øa: 50 mm
B3	**2.0 20 V quattro, 2.0 quattro, 2.2 E quattro, 2.3 E 20V, 2.3 E 20V quattro, 2.3 E quattro** 04/87 - 09/91 98 -125 kW	**36-227464**	*36-155002*	Standardfahrwerk
B3	**1.6 TD, 2.0** 04/87 - 09/91 59 -85 kW	**36-227464**	**36-130771**	Standardfahrwerk
B3	**1.6 TD** 04/87 - 09/91 59 kW		**36-155019**	Standardfahrwerk; Verstärkte Ausführung .
B4	**2.0 20 V quattro, 2.0 quattro, 2.2 E quattro, 2.3 E 20V quattro, 2.3 E quattro** 04/87 - 09/91 98 -123 kW	**21-030444** **11-101307** SP		Standardfahrwerk VA: Øa: 50 mm
B4	**2.2 E quattro, 2.3 E quattro** 04/87 - 09/91 98 -100 kW	**21-030444** **11-101307** SP		Sportfahrwerk VA: Øa: 50 mm
B4	**2.3 E 20V** 08/88 - 07/91 123 -125 kW	**21-030444** **11-101307** SP	**19-019307**	Standardfahrwerk VA: Øa: 50 mm
B4	**2.3 E 20V quattro** 06/88 - 09/91 125 kW	**21-030444** **11-101307** SP		Standardfahrwerk VA: Øa: 50 mm
B4	**1.6 TD, 2.0, 2.0 20V, 2.2 E, 2.3 E** 04/87 - 09/91 59 -118 kW	**21-030444** **11-101307** SP	**19-019680** **11-101345** SP	Standardfahrwerk VA: Øa: 50 mm
B4	**1.6 TD, 2.0, 2.0 20V, 2.2 E, 2.3 E** 04/87 - 09/91 59 -118 kW	**21-030444** **11-101307** SP	**19-019307**	Sportfahrwerk VA: Øa: 50 mm
B6 Sport	**2.0, 2.0 20V, 2.2 E, 2.3 E, 2.3 E 20V** 04/87 - 09/91 85 -125 kW	**34-030059**	**24-020510**	Standardfahrwerk VA: Øa: 50 mm

				
AUDI				
AUDI 90 (89, 89Q, 8A, B3)				
B6 Sport	**2.0 20 V quattro, 2.0 quattro, 2.2 E quattro, 2.3 E 20V quattro, 2.3 E quattro** 04/87 - 09/91 98 -125 kW	**34-030059**	**34-030172**	VA: Øa: 50 mm HA: Øa: 55 mm
B8	**2.0 20 V quattro, 2.0 quattro, 2.2 E quattro, 2.3 E 20V quattro, 2.3 E quattro** 04/87 - 09/91 98 -125 kW	**34-030066**	**34-030585**	VA: Øa: 50 mm HA: Øa: 55 mm
B8	**1.6 TD, 2.0, 2.0 20V, 2.2 E, 2.3 E, 2.3 E 20V** 04/87 - 09/91 59 -125 kW	**34-030066**	**24-020503**	ohne Sportfahrwerk VA: Øa: 50 mm
AUDI 100 (C1)				
B6 Sport	**1.6, 1.8, 1.9** 08/73 - 08/75 63 -82 kW	*24-632539*	*24-632560*	
B6 Sport	**1.6, 1.8, 1.9** 09/75 - 07/76 63 -82 kW	*24-632614*	*24-632560*	
MS	**1.8, 1.9** 07/73 - 07/76 63 -82 kW	*24-632539*	*24-632621*	
AUDI 100 Coupe (C1)				
B6 Sport	**1.9** 07/70 - 07/73 82 -85 kW	**24-632164**	**24-632157**	
AUDI 100 (43, C2)				
B1	**1.6, 1.9, 2.0 D, 2.1** 01/80 - 07/82 51 -100 kW	*12-117321*		ohne Sportfahrwerk VA: Material: Gummi/Metall
B2	**1.6, 1.9, 2.0 D** 08/76 - 07/82 51 -74 kW	**16-031289** **11-103943** SP		Standardfahrwerk
B3	**1.6** 07/79 - 07/81 63 kW	**36-133109**	**36-133093**	Standardfahrwerk
B3	**1.9, 2.1** 07/79 - 07/81 74 -100 kW	**36-130757**	**36-133093**	Standardfahrwerk
B3	**2.0 D** 07/79 - 07/81 51 kW		**36-133093**	Standardfahrwerk
B4	**1.6, 1.9, 2.0, 2.0 D, 2.1** 06/76 - 07/82 51 -100 kW	**21-030390** **11-103943** SP	*19-019697* *11-101413* SP	Standardfahrwerk
B6 Sport	**1.6, 2.0, 2.1** 06/76 - 07/79 63 -100 kW	**34-003701** **11-239734** SP		
B6 Sport	**1.6, 1.9, 2.0 D, 2.1** 08/79 - 07/82 51 -100 kW	**34-003701** **11-239734** SP		
AUDI 100 Avant (43, C2)				
B1	**1.6, 1.9, 2.0, 2.0 D, 2.1** 01/80 - 02/83 51 -100 kW	*12-117321*		ohne Sportfahrwerk VA: Material: Gummi/Metall
B3	**1.6, 2.0, 2.1** 07/77 - 07/79 63 -85 kW	*36-160242*	**36-133093**	Standardfahrwerk; Baumuster: L, GL
B3	**1.6, 1.9, 2.0, 2.1** 08/79 - 02/83 63 -100 kW	**36-133109**	**36-133093**	Standardfahrwerk; Baumuster: L, GL
B3	**2.0, 2.1** 07/77 - 07/79 85 -100 kW	**36-160273**	**36-133093**	Standardfahrwerk; Baumuster: S, LS, GLS

				
AUDI				
AUDI 100 Avant (43, C2)				
B3	**2.0, 2.0 D, 2.1** 07/77 - 07/79 51 -100 kW		**36-133093**	Standardfahrwerk; Baumuster: 5E, 5S, L5E, Diesel
B3	**2.0, 2.1** 08/79 - 02/83 85 -100 kW	**36-130757**	**36-133093**	Standardfahrwerk; Baumuster: GLS, 5-Zyl.
B3	**2.0 D** 08/79 - 02/83 51 kW		**36-133093**	Standardfahrwerk
B4	**1.6, 1.9, 2.0, 2.0 D, 2.1** 07/77 - 02/83 51 -100 kW	**21-030390** **11-103943** SP	*19-019697* *11-101413* SP	Standardfahrwerk
B6 Sport	**1.6, 2.0, 2.0 D, 2.1** 07/77 - 07/79 51 -100 kW	**34-003701** **11-239734** SP		
B6 Sport	**1.6, 1.9, 2.0, 2.0 D, 2.1** 08/79 - 02/83 51 -100 kW	**34-003701** **11-239734** SP		
AUDI 100 (44, 44Q, C3)				
B1	**1.8, 1.8 KAT, 1.9, 2.0, 2.0 D, 2.0 D Turbo, 2.0 KAT, 2.1, 2.2, 2.2 KAT, 2.2 Turbo, 2.3 E, 2.4 D, 2.5 TDI** 08/82 - 11/90 51 -121 kW	*12-117321*	**12-117086**	VA: Material: Gummi/Metall; ohne Sportfahrwerk HA: ohne Kugellager; ohne Niveauregulierung
B1	**1.8 quattro, 1.8 quattro KAT, 2.2 E quattro, 2.2 E Turbo quattro, 2.2 quattro, 2.2 quattro KAT, 2.3 E quattro, 2.3 quattro** 08/84 - 11/90 65 -121 kW	*12-117321*	**12-117086**	VA: Material: Gummi/Metall; Sportfahrwerk HA: -> CH.Nr.: 44-M-050 000
B2	**1.8, 1.8 KAT, 1.9, 2.0, 2.0 D, 2.0 D Turbo, 2.0 KAT, 2.1, 2.2, 2.2 KAT, 2.2 Turbo, 2.3 E, 2.5 TDI** 08/82 - 11/90 51 -121 kW	**16-031289** **11-103943** SP	**15-069139**	Standardfahrwerk
B2	**2.4 D** 08/89 - 07/91 60 kW	**16-031296** **11-101307** SP	**15-064127**	Standardfahrwerk VA: Øa: 50 mm
B3	**1.8, 1.9, 2.1, 2.2** 08/82 - 07/84 55 -100 kW	**36-133109**	**36-133116**	Standardfahrwerk
B3	**1.8, 1.9, 2.0, 2.1, 2.2** 11/83 - 12/87 55 -100 kW		**36-160587**	Standardfahrwerk; mit Niveauregulierung
B3	**1.8, 1.8 KAT, 2.0 KAT, 2.2 KAT, 2.2 Turbo, 2.3 E** 01/88 - 11/90 65 -121 kW	**36-130757**	**36-133123**	Standardfahrwerk
B3	**1.8, 2.0 KAT** 01/88 - 11/90 65 -85 kW		**36-160587**	Standardfahrwerk; mit Niveauregulierung
B3	**1.8 quattro, 1.8 quattro KAT, 2.2 E Turbo quattro, 2.2 quattro, 2.2 quattro KAT, 2.3 E quattro, 2.3 quattro** 01/88 - 11/90 65 -121 kW	**36-160617**	**36-160587**	Standardfahrwerk; mit Niveauregulierung
B3	**1.9** 08/82 - 10/83 74 kW	**36-133109**	**36-133116**	Standardfahrwerk
B3	**1.9, 2.0 D Turbo** 08/82 - 10/83 64 -74 kW		*36-130719*	Standardfahrwerk; Verstärkte Ausführung .
B3	**2.2 E quattro** 01/86 - 07/86 88 kW	**36-160617**	**i.V.**	Standardfahrwerk
B3	**2.2** 11/83 - 12/87 96 kW	**36-133109**	**36-160587**	Standardfahrwerk; mit Niveauregulierung

				
AUDI				
AUDI 100 (44, 44Q, C3)				
B3	**2.2** 11/83 - 12/87 101 kW	**36-160594**	*36-130719*	Standardfahrwerk
B3	**2.3 E** 11/83 - 12/87 100 kW	**36-133109**	**36-160587**	Standardfahrwerk; mit Niveauregulierung
B3	**2.0 D** 08/82 - 10/83 51 kW	**36-130757**	**36-133116**	Standardfahrwerk
B3	**2.0 D, 2.0 D Turbo** 11/83 - 12/87 51 -64 kW	**36-130757**	**36-133116**	Standardfahrwerk
B3	**2.0 D, 2.0 D Turbo, 2.4 D, 2.5 TDI** 01/88 - 11/90 51 -88 kW	**36-130757**	**36-133123**	Standardfahrwerk
B3	**2.0 D** 08/82 - 10/83 51 kW		*36-130719*	Schlechtwegeausführung
B3	**2.0 D, 2.0 D Turbo, 2.4 D, 2.5 TDI** 11/83 - 11/90 51 -88 kW		**36-160587**	Standardfahrwerk; mit Niveauregulierung
B3	**2.0 D Turbo** 08/82 - 10/83 64 kW		**36-133116**	Standardfahrwerk
B4	**1.8, 1.8 KAT, 1.9, 2.0, 2.0 D, 2.0 D Turbo, 2.0 KAT, 2.1, 2.2, 2.2 KAT, 2.2 Turbo, 2.3 E, 2.5 TDI** 08/82 - 11/90 51 -121 kW	**21-030390** **11-103943** *SP*	**19-020150**	Standardfahrwerk
B4	**1.8 quattro, 1.8 quattro KAT, 2.2 E Turbo quattro, 2.2 quattro KAT, 2.3 E quattro, 2.3 quattro** 08/85 - 11/90 65 -121 kW	**21-030390** **11-103943** *SP*		Standardfahrwerk
B4	**2.4 D** 08/89 - 07/91 60 kW	**21-030390** **11-103943** *SP*	**19-029214**	Standardfahrwerk
B6 Sport	**1.8, 1.8 KAT, 1.9, 2.0, 2.0 D, 2.0 D Turbo, 2.0 KAT, 2.1, 2.2, 2.2 KAT, 2.2 Turbo, 2.3 E, 2.4 D, 2.5 TDI** 08/82 - 11/90 51 -121 kW	**34-003701** **11-239734** *SP*	*24-001304*	HA: Gewindemaß: M10
B6 Sport	**1.8 quattro, 1.8 quattro KAT, 2.2 E quattro, 2.2 E Turbo quattro, 2.2 quattro, 2.2 quattro KAT, 2.3 E quattro** 08/84 - 12/89 65 -121 kW	**34-003701** **11-239734** *SP*	**24-020657**	HA: Gewindemaß: M12
B8	**1.8 quattro, 1.8 quattro KAT, 2.2 E quattro, 2.2 E Turbo quattro, 2.2 quattro, 2.2 quattro KAT, 2.3 E quattro** 08/84 - 12/89 65 -121 kW	**34-003695** **11-239734** *SP*	**24-020664**	HA: Gewindemaß: M12
AUDI 100 Avant (44, 44Q, C3)				
B1	**1.8, 1.8 KAT, 1.9, 2.0, 2.0 D, 2.0 E, 2.0 E KAT, 2.0 TD, 2.1, 2.2, 2.2 KAT, 2.2 Turbo, 2.3, 2.4 D, 2.5 TDI** 08/82 - 11/90 51 -121 kW	*12-117321*	**12-117086**	VA: Material: Gummi/Metall; ohne Sportfahrwerk HA: ohne Kugellager; ohne Niveauregulierung
B1	**1.8 quattro, 1.8 quattro KAT, 2.2 E quattro, 2.2 quattro, 2.2 quattro KAT, 2.2 Turbo quattro, 2.3 E quattro, 2.3 quattro** 08/84 - 11/90 65 -121 kW	*12-117321*	**12-117086**	ohne Sportfahrwerk VA: Material: Gummi/Metall HA: -> CH.Nr.: 44-M-50 000
B2	**1.8, 1.8 KAT, 1.9, 2.0, 2.0 D, 2.0 E, 2.0 E KAT, 2.0 TD, 2.1, 2.2, 2.2 KAT, 2.2 Turbo, 2.3, 2.5 TDI** 08/82 - 11/90 51 -121 kW	**16-031289** **11-103943** *SP*	**15-069139**	Standardfahrwerk
B2	**2.4 D** 08/89 - 11/90 60 kW	**16-031289** **11-103943** *SP*	**15-064127**	Standardfahrwerk

AUDI

AUDI 100 Avant (44, 44Q, C3)

B3	**1.8** 08/82 - 03/85 55 -66 kW	**36-133109**	*36-130719*	Standardfahrwerk
B3	**1.8, 1.8 KAT** 04/85 - 11/90 55 -66 kW		*36-130719*	Standardfahrwerk
B3	**1.8, 1.8 KAT** 08/82 - 11/90 55 -66 kW		*36-130719*	Standardfahrwerk; Verstärkte Ausführung .
B3	**1.8 quattro, 1.8 quattro KAT, 2.2 E quattro, 2.2 quattro, 2.2 quattro KAT, 2.2 Turbo quattro, 2.3 E quattro, 2.3 quattro** 08/84 - 11/90 65 -121 kW	**36-160617**		Standardfahrwerk; mit Niveauregulierung
B3	**1.9, 2.2** 02/83 - 08/84 74 -101 kW	**36-130757**	*36-130719*	Standardfahrwerk; mit AC
B3	**1.9, 2.0 D, 2.0 TD, 2.2, 2.2 KAT, 2.2 Turbo, 2.3, 2.4 D, 2.5 TDI** 02/83 - 11/90 51 -121 kW	**36-133130**	*36-130719*	Standardfahrwerk; Verstärkte Ausführung .
B3	**2.0, 2.0 E, 2.0 TD, 2.2, 2.2 KAT, 2.2 Turbo, 2.3, 2.4 D, 2.5 TDI** 08/86 - 11/90 60 -121 kW	**36-130757**	*36-130719*	Standardfahrwerk; ohne AC
B3	**2.0, 2.0 E, 2.0 E KAT, 2.2, 2.2 KAT, 2.2 Turbo, 2.3** 08/86 - 11/90 83 -121 kW	**36-133130**	*36-130719*	Standardfahrwerk; mit AC
B3	**2.2** 11/83 - 12/87 101 kW	**36-160594**	*36-130719*	Standardfahrwerk
B3	**2.2 Turbo quattro** 08/86 - 11/90 121 kW	**36-133130**	**i.V.**	Standardfahrwerk; ohne Niveauregulierung
B3	**2.0 D, 2.0 TD, 2.2** 08/84 - 11/90 51 -101 kW	**36-130757**	*36-130719*	Standardfahrwerk; ohne AC
B3	**2.0 D, 2.0 TD, 2.4 D, 2.5 TDI** 03/83 - 11/90 51 -88 kW		*36-130719*	Standardfahrwerk; mit AC
B4	**1.8, 1.8 KAT, 1.9, 2.0, 2.0 D, 2.0 E, 2.0 E KAT, 2.0 TD, 2.1, 2.2, 2.2 KAT, 2.2 Turbo, 2.3, 2.5 TDI** 08/82 - 11/90 51 -121 kW	**21-030390** **11-103943** SP	**19-020150**	Standardfahrwerk
B4	**1.8 quattro, 1.8 quattro KAT, 2.2 quattro KAT, 2.2 Turbo quattro, 2.3 E quattro, 2.3 quattro** 08/85 - 11/90 65 -121 kW	**21-030390** **11-103943** SP		Standardfahrwerk
B4	**2.4 D** 08/89 - 11/90 60 kW	**21-030390**	**19-029214**	Standardfahrwerk
B6 Sport	**1.8, 1.8 KAT, 1.9, 2.0, 2.0 D, 2.0 E, 2.0 E KAT, 2.0 TD, 2.1, 2.2, 2.2 KAT, 2.2 Turbo, 2.3, 2.4 D** 08/82 - 11/90 51 -121 kW	**34-003701** **11-239734** SP	*24-001304*	
B6 Sport	**1.8 quattro, 1.8 quattro KAT, 2.2 E quattro, 2.2 quattro, 2.2 quattro KAT, 2.2 Turbo quattro, 2.3 E quattro, 2.3 quattro** 08/84 - 11/90 65 -121 kW	**34-003701** **11-239734** SP	**24-020657**	Standardfahrwerk
B8	**1.8 quattro, 1.8 quattro KAT, 2.2 E quattro, 2.2 quattro, 2.2 quattro KAT, 2.2 Turbo quattro, 2.3 E quattro, 2.3 quattro** 08/84 - 11/90 65 -121 kW	**34-003695** **11-239734** SP	**24-020664**	Sportfahrwerk

				
AUDI				
AUDI 100 (4A, C4)				
B1	**1.6, 2.0, 2.0 E, 2.0 E 16V, 2.3 E, 2.4 D, 2.5 TDI, 2.6, 2.8 E** 12/90 - 06/94 60 -128 kW	**12-117338**	**12-117086**	VA: mit Kugellager HA: ohne Kugellager; ohne Niveauregulierung
B1	**2.0 E 16V quattro, 2.0 E quattro, 2.3 E quattro, 2.6 E quattro, 2.6 quattro, 2.8 E quattro, S4 Turbo quattro, S4 V8 quattro** 08/91 - 07/94 85 -213 kW	**12-117338**	**12-117086**	VA: mit Kugellager HA: ohne Kugellager; ohne Stabilisator
B3	**1.6, 2.0, 2.0 E, 2.0 E 16V, 2.3 E** 12/90 - 06/94 74 -103 kW	**36-227488**	**36-131006**	Standardfahrwerk
B3	**1.6, 2.0, 2.0 E, 2.0 E 16V, 2.3 E, 2.4 D, 2.5 TDI, 2.6, 2.8 E** 12/90 - 06/94 60 -128 kW	**36-131181**	**36-131013**	Standardfahrwerk; Verstärkte Ausführung .
B3	**2.6, 2.8 E** 12/90 - 06/94 102 -128 kW	**36-225965**	**36-131006**	Standardfahrwerk
B3	**2.4 D, 2.5 TDI** 12/90 - 06/94 60 -85 kW	*36-133147*	**36-131006**	Standardfahrwerk
B4	**1.6, 2.0, 2.0 E, 2.0 E 16V, 2.3 E, 2.4 D, 2.5 TDI, 2.6, 2.8 E** 12/90 - 06/94 60 -128 kW	**21-030390** **11-103943** SP	**19-029214**	Standardfahrwerk
B4	**1.6, 2.0, 2.0 E, 2.0 E 16V, 2.3 E, 2.4 D, 2.5 TDI, 2.6, 2.8 E** 12/90 - 06/94 60 -128 kW	**21-030390** **11-103943** SP		Sportfahrwerk
B4	**2.0 E quattro, 2.3 E quattro, 2.6 E quattro, 2.6 quattro, 2.8 E quattro** 12/90 - 06/94 85 -128 kW	**21-030390** **11-103943** SP		Standardfahrwerk
B6 Sport	**1.6, 2.0, 2.0 E, 2.0 E 16V, 2.3 E, 2.4 D, 2.5 TDI, 2.6, 2.8 E** 12/90 - 06/94 60 -128 kW	**34-003701** **11-239734** SP	**24-015769**	HA: Gewindemaß: M10
B6 Sport	**2.0 E 16V quattro, 2.0 E quattro, 2.3 E quattro, 2.6 E quattro, 2.6 quattro, 2.8 E quattro, S4 Turbo quattro** 08/91 - 07/94 85 -169 kW	**34-003701** **11-239734** SP	**24-025935**	HA: Gewindemaß: M10
B6 Sport	**2.0 E 16V quattro, 2.0 E quattro, 2.3 E quattro, 2.6 E quattro, 2.6 quattro, 2.8 E quattro, S4 Turbo quattro** 08/91 - 07/94 85 -169 kW	**34-003701** **11-239734** SP	**24-020657**	Standardfahrwerk; Sportfahrwerk HA: Gewindemaß: M12
B8	**1.6, 2.0, 2.0 E, 2.0 E 16V, 2.3 E, 2.4 D, 2.5 TDI, 2.6, 2.8 E** 12/90 - 06/94 60 -128 kW	**34-003695** **11-239734** SP	**24-015738**	HA: Gewindemaß: M10
B8	**2.0 E 16V quattro, 2.0 E quattro, 2.3 E quattro, 2.6 E quattro, 2.6 quattro, 2.8 E quattro, S4 Turbo quattro, S4 V8 quattro** 08/91 - 07/94 85 -213 kW	**34-003695** **11-239734** SP	**24-020664**	Standardfahrwerk; Sportfahrwerk HA: Gewindemaß: M12
B12 PK	**2.3 E quattro, 2.6 E quattro, 2.6 quattro, 2.8 E quattro, S4 Turbo quattro** 12/90 - 07/94 98 -169 kW	**46-192363**		ohne Niveauregulierung; siehe Gutachten; Gewindemaß: M12 VA: Tieferlegung lt. GA: 35 mm; Achslast bis: 1240 kg HA: Tieferlegung lt. GA: 30 mm; Achslast bis: 1200 kg
B12 PK	**2.3 E quattro, 2.6 E quattro, 2.6 quattro, 2.8 E quattro, S4 Turbo quattro** 12/90 - 07/94 98 -169 kW	**46-192400**		ohne Niveauregulierung; siehe Gutachten; Automatik VA: Tieferlegung lt. GA: 35 mm; Achslast bis: 1240 kg HA: Tieferlegung lt. GA: 30 mm; Achslast bis: 1200 kg
AUDI 100 Avant (4A, C4)				
B1	**2.0 E quattro, 2.3 E quattro, 2.6 E quattro, 2.6 quattro, 2.8 E quattro** 12/90 - 06/94 85 -128 kW	**12-117338**	**12-117086**	VA: mit Kugellager HA: ohne Kugellager; ohne Stabilisator

				
AUDI				
AUDI 100 Avant (4A, C4)				
B3	**1.6, 2.0 E, 2.0 E 16V, 2.3 E** 09/91 - 06/94 74 -103 kW	**36-227488**	**36-131020**	Standardfahrwerk
B3	**1.6, 2.0 E, 2.0 E 16V, 2.3 E, 2.4 D, 2.5 TDI, 2.6, 2.8 E** 09/91 - 06/94 60 -128 kW	**36-131181**	*36-131129*	Standardfahrwerk; Verstärkte Ausführung .
B3	**2.6, 2.8 E** 09/91 - 06/94 102 -128 kW	**36-225965**	**36-131020**	Standardfahrwerk
B3	**2.4 D, 2.5 TDI** 12/90 - 06/94 60 -85 kW	*36-133147*	**36-131020**	Standardfahrwerk
B4	**1.6, 2.0 E, 2.0 E 16V, 2.3 E, 2.4 D, 2.5 TDI, 2.6, 2.8 E** 09/91 - 06/94 60 -128 kW	**21-030390** **11-103943** SP	**19-029214**	Standardfahrwerk HA: Gewindemaß: M10
B4	**1.6, 2.0 E, 2.0 E 16V, 2.3 E, 2.4 D, 2.5 TDI, 2.6, 2.8 E** 09/91 - 06/94 60 -128 kW	**21-030390** **11-103943** SP		Sportfahrwerk
B4	**2.0 E 16V quattro, 2.0 E quattro, 2.3 E quattro, 2.6 E quattro, 2.6 quattro, 2.8 E quattro** 09/91 - 07/94 85 -128 kW	**21-030390** **11-103943** SP		Standardfahrwerk
B6 Sport	**1.6, 2.0 E, 2.0 E 16V, 2.3 E, 2.4 D, 2.5 TDI, 2.6, 2.8 E** 12/90 - 06/94 60 -128 kW	**34-003701** **11-239734** SP	**24-015769**	HA: Gewindemaß: M10
B6 Sport	**2.0 E 16V quattro, 2.0 E quattro, 2.3 E quattro, 2.6 E quattro, 2.6 quattro, 2.8 E quattro** 09/91 - 07/94 85 -128 kW	**34-003701** **11-239734** SP	**24-025935**	Gewindemaß: M10
B6 Sport	**2.0 E 16V quattro, 2.0 E quattro, 2.3 E quattro, 2.6 E quattro, 2.6 quattro, 2.8 E quattro** 09/91 - 07/94 85 -128 kW	**34-003701** **11-239734** SP	**24-020657**	Sportfahrwerk; Standardfahrwerk; Gewindemaß: M12
B8	**1.6, 2.0 E, 2.0 E 16V, 2.3 E, 2.4 D, 2.5 TDI, 2.6, 2.8 E** 09/91 - 06/94 60 -128 kW	**34-003695** **11-239734** SP	**24-015738**	HA: Gewindemaß: M10
B8	**2.0 E quattro, 2.3 E quattro, 2.6 E quattro, 2.6 quattro, 2.8 E quattro** 12/90 - 06/94 85 -128 kW	**34-003695** **11-239734** SP	**24-020664**	Sportfahrwerk; Standardfahrwerk; Gewindemaß: M12
B8	**2.0 E 16V quattro** 07/92 - 06/94 103 kW	**34-003695** **11-239734** SP	**24-020664**	Sportfahrwerk; Standardfahrwerk; Gewindemaß: M12
B8	**S4 Turbo quattro** 09/91 - 06/94 169 kW	**34-003695** **11-239734** SP	**24-020664**	Sportfahrwerk; Standardfahrwerk; Gewindemaß: M12
B8	**S4 V8 quattro** 10/92 - 06/94 206 kW	**34-003695** **11-239734** SP	**24-020664**	Sportfahrwerk; Standardfahrwerk; Gewindemaß: M12
B8	**S4 V8 quattro** 03/94 - 06/94 213 kW	**34-003695** **11-239734** SP	**24-020664**	Sportfahrwerk; Standardfahrwerk; Gewindemaß: M12
AUDI 200 (43)				
B1	**2.1 5 E, 2.1 5 T** 01/80 - 09/82 100 -125 kW	*12-117321*		VA: Material: Gummi/Metall
B3	**2.1 5 E** 10/79 - 09/82 100 kW	**36-130757**	**36-133116**	Standardfahrwerk
B3	**2.1 5 E** 10/79 - 09/82 100 kW		*36-130726*	Standardfahrwerk; Verstärkte Ausführung .

				
AUDI				
AUDI 200 (43)				
B3	**2.1 5 T** 10/79 - 08/82 125 kW	**36-130757**		Standardfahrwerk; Verstärkte Ausführung .
B4	**2.1 5 E, 2.1 5 T** 10/79 - 09/82 100 -125 kW	**21-030390** **11-103943** SP	**19-020150**	Standardfahrwerk
B6 Sport	**2.1 5 E, 2.1 5 T** 10/79 - 09/82 100 -125 kW	**34-003701** **11-239734** SP	**24-015769**	
B8	**2.1 5 E, 2.1 5 T** 10/79 - 09/82 100 -125 kW	**34-003695** **11-239734** SP	**24-015738**	
AUDI 200 (44, 44Q)				
B1	**2.1 5 E, 2.1 Turbo, 2.1 Turbo quattro, 2.2, 2.2 20V Turbo quattro, 2.2 Turbo, 2.2 Turbo quattro, 2.3** 08/83 - 09/91 100 -162 kW	*12-117321*	**12-117086**	nicht: Exklusiv VA: Material: Gummi/Metall HA: ohne Kugellager
B2	**2.2, 2.2 Turbo, 2.3** 08/84 - 09/91 100 -147 kW	**16-031289** **11-103943** SP	**15-069139**	Standardfahrwerk HA: Gewindemaß: M10
B3	**2.1 5 E, 2.1 Turbo, 2.2, 2.2 Turbo, 2.3** 08/83 - 09/91 100 -147 kW		**36-160587**	Standardfahrwerk; mit Niveauregulierung
B3	**2.2 Turbo** 08/85 - 09/91 121 -147 kW		**36-133123**	Standardfahrwerk
B3	**2.2 20V Turbo quattro, 2.2 Turbo quattro** 01/88 - 12/91 121 -162 kW	**36-133130**	**36-133123**	Standardfahrwerk
B3	**2.3** 11/86 - 09/91 100 kW		**36-133123**	Standardfahrwerk
B4	**2.2, 2.2 Turbo, 2.3** 08/84 - 09/91 100 -147 kW	**21-030390** **11-103943** SP	**19-020150**	Standardfahrwerk HA: Gewindemaß: M10
B4	**2.2 20V Turbo quattro, 2.2 Turbo quattro** 02/88 - 12/91 121 -162 kW	**21-030390** **11-103943** SP		Standardfahrwerk
B6 Sport	**2.1 5 E, 2.1 Turbo, 2.2, 2.2 Turbo, 2.3** 08/83 - 09/91 100 -147 kW	**34-003701** **11-239734** SP	**24-015769**	HA: Gewindemaß: M10
B6 Sport	**2.1 Turbo quattro, 2.2 20V Turbo quattro, 2.2 Turbo quattro** 01/84 - 12/90 121 -162 kW	**34-003701** **11-239734** SP	**24-025935**	Gewindemaß: M10
B6 Sport	**2.1 Turbo quattro, 2.2 20V Turbo quattro, 2.2 Turbo quattro** 01/84 - 12/90 121 -162 kW	**34-003701** **11-239734** SP	**24-020657**	Gewindemaß: M12
B8	**2.1 5 E, 2.1 Turbo, 2.2, 2.2 Turbo, 2.3** 08/83 - 09/91 100 -147 kW	**34-003695** **11-239734** SP	**24-015738**	HA: Gewindemaß: 10
B8	**2.1 Turbo quattro, 2.2 20V Turbo quattro, 2.2 Turbo quattro** 08/83 - 11/90 121 -162 kW	**34-003695** **11-239734** SP	**24-020664**	Gewindemaß: M12
AUDI 200 Avant (44, 44Q)				
B1	**2.1 Turbo quattro, 2.2 20V Turbo quattro, 2.2 Turbo, 2.2 Turbo quattro, 2.3** 09/83 - 09/91 100 -162 kW	*12-117321*		nicht: Exklusiv VA: Material: Gummi/Metall
B2	**2.2 Turbo, 2.3** 08/85 - 09/91 100 -121 kW	**16-031289** **11-103943** SP	**15-069139**	Standardfahrwerk HA: Gewindemaß: M10

				
AUDI				
AUDI 200 Avant (44, 44Q)				
B3	**2.2 Turbo, 2.3** 08/85 - 09/91 100 -121 kW		*36-130719*	Standardfahrwerk
B4	**2.1 Turbo quattro, 2.2 20V Turbo quattro, 2.2 Turbo quattro** 09/83 - 12/91 121 -162 kW	**21-030390** **11-103943** *SP*		Standardfahrwerk
B4	**2.2 Turbo, 2.3** 08/85 - 09/91 100 -121 kW	**21-030390** **11-103943** *SP*	**19-020150**	Standardfahrwerk HA: Gewindemaß: M10
B6 Sport	**2.1 Turbo quattro, 2.2 20V Turbo quattro, 2.2 Turbo quattro** 01/84 - 12/90 121 -162 kW	**34-003701** **11-239734** *SP*	**24-025935**	Gewindemaß: M10
B6 Sport	**2.1 Turbo quattro, 2.2 20V Turbo quattro, 2.2 Turbo quattro** 01/84 - 12/90 121 -162 kW	**34-003701** **11-239734** *SP*	**24-020657**	Gewindemaß: M12
B8	**2.1 Turbo quattro, 2.2 20V Turbo quattro, 2.2 Turbo quattro** 01/84 - 12/90 121 -162 kW	**34-003695** **11-239734** *SP*	**24-020664**	Gewindemaß: M12
AUDI-FAW				
AUDI-FAW A4 Stufenheck (B7)				
B4	**1.8 TURBO, 2.0 TURBO, 3.0 quattro, 2.0 35 TFSI** 07/05 - 09/08 120 -160 kW	**19-158945**	**19-158952**	Standardfahrwerk
B4	**1.8 TURBO, 2.0 TURBO, 3.0 quattro, 2.0 35 TFSI** 07/05 - 09/08 120 -160 kW	**19-164472**	**19-164489**	Sportfahrwerk
B6 Sport	**1.8 TURBO, 2.0 TURBO, 3.0 quattro, 2.0 35 TFSI** 07/05 - 09/08 120 -160 kW	**24-119788**	**24-119795**	
B8	**1.8 TURBO, 2.0 TURBO, 3.0 quattro, 2.0 35 TFSI** 07/05 - 09/08 120 -160 kW	**24-119818**	**24-119825**	
B12 PK	**1.8 TURBO, 2.0 TURBO** 07/05 - 09/08 120 -147 kW	**46-188465**		siehe Gutachten VA: Tieferlegung lt. GA: 30 mm; Achslast bis: 1090 kg HA: Tieferlegung lt. GA: 30 mm; Achslast bis: 1035 kg
B12 PK	**2.0 TURBO, 2.0 35 TFSI** 07/05 - 09/08 132 -147 kW	**46-188472**		siehe Gutachten VA: Tieferlegung lt. GA: 30 mm; Achslast bis: 1165 kg HA: Tieferlegung lt. GA: 30 mm; Achslast bis: 1035 kg
B12 PK	**3.0 quattro** 07/05 - 09/08 160 kW	**46-188489**		siehe Gutachten VA: Tieferlegung lt. GA: 30 mm; Achslast bis: 1230 kg HA: Tieferlegung lt. GA: 30 mm; Achslast bis: 1130 kg
B12 SL	**1.8 TURBO, 2.0 TURBO** 07/05 - 09/08 120 -147 kW	**46-188588**		siehe Gutachten VA: Tieferlegung lt. GA: 45-50 mm; Achslast bis: 1090 kg HA: Tieferlegung lt. GA: 35-40 mm; Achslast bis: 1035 kg
B12 SL	**2.0 TURBO, 2.0 35 TFSI** 07/05 - 09/08 132 -147 kW	**46-188595**		siehe Gutachten VA: Tieferlegung lt. GA: 45-50 mm; Achslast bis: 1140 kg HA: Tieferlegung lt. GA: 35-40 mm; Achslast bis: 1035 kg
B14	**1.8 TURBO, 2.0 TURBO, 3.0 quattro, 2.0 35 TFSI** 07/05 - 09/08 120 -160 kW	**47-169289**		siehe Gutachten VA: Tieferlegung lt. GA: 30-60 mm; Achslast bis: 1250 kg HA: Tieferlegung lt. GA: 20-50 mm; Achslast bis: 1170 kg
B16 PSS9	**1.8 TURBO, 2.0 TURBO, 3.0 quattro, 2.0 35 TFSI** 07/05 - 09/08 120 -160 kW	**48-169301**		siehe Gutachten VA: Tieferlegung lt. GA: 30-60 mm; Achslast bis: 1250 kg HA: Tieferlegung lt. GA: 20-50 mm; Achslast bis: 1170 kg

AUDI-FAW

AUDI-FAW A4L Stufenheck (B8)

B4	**1.8 30 TFSI, 2.0 TFSI, 2.0 TFSI quattro, 3.0 TFSI quattro, 3.2 FSI** 01/09 - 118 -200 kW	**19-171593**	**19-171609**	Standardfahrwerk; ohne elektr. Dämpfkraftregulierung
B4	**1.8 30 TFSI, 2.0 TFSI, 2.0 TFSI quattro, 3.0 TFSI quattro, 3.2 FSI** 01/09 - 118 -200 kW	**19-171616**	**19-171623**	Sportfahrwerk; ohne elektr. Dämpfkraftregulierung
B6 Sport	**1.8 30 TFSI, 2.0 TFSI, 2.0 TFSI quattro, 3.0 TFSI quattro, 3.2 FSI** 01/09 - 118 -200 kW	**24-145961**	**24-145978**	ohne elektr. Dämpfkraftregulierung
B8	**1.8 30 TFSI, 2.0 TFSI, 2.0 TFSI quattro, 3.0 TFSI quattro, 3.2 FSI** 01/09 - 118 -200 kW	**24-145985**	**24-145992**	Sportfahrwerk; ohne elektr. Dämpfkraftregulierung
B12 PK	**1.8 30 TFSI, 2.0 TFSI** 11/08 - 118 -155 kW	**46-183323**		Standardfahrwerk; ohne tiefergelegtes Fahrwerk; ohne elektr. Dämpfkraftregulierung; siehe Gutachten; mit ABE VA: Tieferlegung lt. GA: 35 mm; Achslast bis: 1105 kg HA: ohne Niveauregulierung; Tieferlegung lt. GA: 30 mm; Achslast bis: 1160 kg
B12 PK	**2.0 35 TFSI** 12/07 - 09/08 132 kW	**46-188465**		siehe Gutachten VA: Tieferlegung lt. GA: 30 mm; Achslast bis: 1090 kg HA: Tieferlegung lt. GA: 30 mm; Achslast bis: 1035 kg
B12 SL	**1.8 30 TFSI, 2.0 TFSI, 2.0 TFSI quattro, 3.0 TFSI quattro, 3.2 FSI** 01/09 - 118 -200 kW	**46-183521**		Standardfahrwerk; ohne tiefergelegtes Fahrwerk; ohne elektr. Dämpfkraftregulierung; siehe Gutachten VA: Tieferlegung lt. GA: 45 mm; Achslast bis: 1105 kg HA: ohne Niveauregulierung; Tieferlegung lt. GA: 35 mm; Achslast bis: 1155 kg
B12 SL	**2.0 35 TFSI** 12/07 - 09/08 132 kW	**46-188588**		siehe Gutachten VA: Tieferlegung lt. GA: 45-50 mm; Achslast bis: 1090 kg HA: Tieferlegung lt. GA: 35-40 mm; Achslast bis: 1035 kg
B16 PSS10	**1.8 30 TFSI, 2.0 TFSI, 2.0 TFSI quattro, 3.0 TFSI quattro, 3.2 FSI** 01/09 - 118 -200 kW	**48-147231**		ohne elektr. Dämpfkraftregulierung; siehe Gutachten VA: Tieferlegung lt. GA: 20-50 mm; Achslast bis: 1260 kg HA: Tieferlegung lt. GA: 30-50 mm; Achslast bis: 1250 kg
B16 RC	**1.8 30 TFSI, 2.0 TFSI, 2.0 TFSI quattro, 3.0 TFSI quattro, 3.2 FSI** 01/09 - 118 -200 kW	**14-230615** *iRC* **49-151282**		ohne elektr. Dämpfkraftregulierung; siehe Gutachten VA: Tieferlegung lt. GA: 20-50 mm; Achslast bis: 1260 kg HA: Tieferlegung lt. GA: 30-50 mm; Achslast bis: 1250 kg

AUDI-FAW A6 Stufenheck (C5)

B4	**1.8, 1.8 T, 1.8 TURBO, 2.4, 2.8** 09/99 - 12/00 92 -140 kW	**22-031167**	**19-029443** **11-149835** *SP*	-> CH.Nr.: 4B-Y-200 000; Standardfahrwerk
B4	**1.8, 1.8 T, 1.8 TURBO, 2.4, 2.8** 09/99 - 12/00 92 -140 kW	**19-045771**	**19-140049** **11-149835** *SP*	-> CH.Nr.: 4B-Y-200 000; Sportfahrwerk
B4	**1.8, 1.8 T, 1.8 TURBO, 2.4, 2.5 TDI, 2.8** 01/01 - 12/05 92 -140 kW	**19-119939**	**19-029443** **11-149835** *SP*	CH.Nr.: 4B-1-000 001 ->; Standardfahrwerk
B4	**1.8, 1.8 T, 1.8 TURBO, 2.4, 2.5 TDI, 2.8** 01/01 - 12/05 92 -140 kW	**19-119939**	**19-140049** **11-149835** *SP*	CH.Nr.: 4B-1-000 001 ->; Sportfahrwerk
B6 Sport	**1.8, 1.8 T, 1.8 TURBO, 2.4, 2.8** 09/99 - 12/00 92 -140 kW	**24-020794**	**24-025324**	-> CH.Nr.: 4B-Y-200000; ohne Niveauregulierung VA: Serienfederteller muß benutzt werden
B6 Sport	**1.8, 1.8 T, 1.8 TURBO, 2.4, 2.5 TDI, 2.8** 01/01 - 12/05 92 -140 kW	**24-065085**	**24-065429**	CH.Nr.: 4B- 1- 000 001 ->; ohne Niveauregulierung
B8	**1.8, 1.8 T, 1.8 TURBO, 2.4, 2.8** 09/99 - 12/00 92 -140 kW	**24-020817**	**24-025331** **11-101390** *SP*	-> CH.Nr.: 4B-Y-200000; ohne Niveauregulierung VA: Serienfederteller muß benutzt werden
B8	**1.8, 1.8 T, 1.8 TURBO, 2.4, 2.5 TDI, 2.8** 01/01 - 12/05 92 -140 kW	**24-065108**	**24-065436**	CH.Nr.: 4B- 1- 000 001 ->; ohne Niveauregulierung
B12 PK	**1.8, 1.8 T, 1.8 TURBO** 01/00 - 12/00 92 -110 kW	**46-192196**		-> CH.Nr.: 4B-Y-200000; Serienfederteller muß benutzt werden; ohne Niveauregulierung; siehe Gutachten VA: Tieferlegung lt. GA: 30 mm; Achslast bis: 1150 kg HA: Tieferlegung lt. GA: 30 mm; Achslast bis: 1090 kg

AUDI-FAW

AUDI-FAW A6 Stufenheck (C5)

B12 PK	**1.8, 1.8 T, 1.8 TURBO** 01/01 - 12/05 92 -110 kW	**46-192202**		CH.Nr.: 4B-1-000001 ->; Serienfederteller muß benutzt werden; ohne Niveauregulierung; siehe Gutachten VA: Tieferlegung lt. GA: 30 mm; Achslast bis: 1150 kg HA: Tieferlegung lt. GA: 30 mm; Achslast bis: 1090 kg
B12 PK	**2.4, 2.8** 09/99 - 12/00 121 -140 kW	**46-192219**		-> CH.Nr.: 4B-Y-200000; Serienfederteller muß benutzt werden; ohne Niveauregulierung; siehe Gutachten VA: Tieferlegung lt. GA: 30 mm; Achslast bis: 1230 kg HA: Tieferlegung lt. GA: 30 mm; Achslast bis: 1090 kg
B12 PK	**2.4, 2.5 TDI** 01/01 - 12/05 121 -132 kW	**46-192226**		CH.Nr.: 4B-1-000001 ->; Serienfederteller muß benutzt werden; ohne Niveauregulierung; siehe Gutachten VA: Tieferlegung lt. GA: 30 mm; Achslast bis: 1230 kg HA: Tieferlegung lt. GA: 30 mm; Achslast bis: 1090 kg
B14	**1.8, 1.8 T, 1.8 TURBO, 2.4, 2.5 TDI, 2.8** 09/99 - 12/05 92 -140 kW	**47-124806**		ohne Niveauregulierung; siehe Gutachten VA: Tieferlegung lt. GA: 35-55 mm; Achslast bis: 1205 kg HA: Tieferlegung lt. GA: 35-55 mm; Achslast bis: 1130 kg
B16 PSS9	**1.8, 1.8 T, 1.8 TURBO, 2.4, 2.5 TDI, 2.8** 09/99 - 12/05 92 -140 kW	**48-088749**		ohne Niveauregulierung; siehe Gutachten VA: Tieferlegung lt. GA: 35-55 mm; Achslast bis: 1205 kg HA: Tieferlegung lt. GA: 35-55 mm; Achslast bis: 1130 kg

AUDI-FAW A6L Stufenheck (C6)

B4	**2.0 TFSI, 2.4, 2.7 TDI, 2.8, 2.8 quattro, 3.0, 3.0 quattro, 3.0 TFSI quattro, 3.1 FSI, 3.1 FSI quattro, 4.2 FSI quattro** 03/05 - 125 -253 kW	**19-139951**	**19-139968**	ohne Niveauregulierung; ohne Luftfederung
B6 Sport	**2.0 TFSI, 2.4, 2.7 TDI, 2.8, 2.8 quattro, 3.0, 3.0 quattro, 3.0 TFSI quattro, 3.1 FSI, 3.1 FSI quattro, 4.2 FSI quattro** 03/05 - 125 -253 kW	**35-116288**	**24-116299**	Standardfahrwerk; ohne Niveauregulierung; ohne Luftfederung
B8	**2.0 TFSI, 2.4, 2.7 TDI, 2.8, 2.8 quattro, 3.0, 3.0 quattro, 3.0 TFSI quattro, 3.1 FSI, 3.1 FSI quattro, 4.2 FSI quattro** 03/05 - 125 -253 kW	**35-116301**	**24-116312**	Sportfahrwerk; ohne Niveauregulierung; ohne Luftfederung
B14	**2.0 TFSI, 2.4, 2.7 TDI, 2.8, 2.8 quattro, 3.0, 3.0 quattro, 3.0 TFSI quattro, 3.1 FSI, 3.1 FSI quattro, 4.2 FSI quattro** 03/05 - 125 -253 kW	**47-116573**		ohne Niveauregulierung; siehe Gutachten; ohne Luftfederung
B16 PSS9	**2.0 TFSI, 2.4, 2.7 TDI, 2.8, 2.8 quattro, 3.0, 3.0 quattro, 3.0 TFSI quattro, 3.1 FSI, 3.1 FSI quattro, 4.2 FSI quattro** 03/05 - 125 -253 kW	**48-116541**		ohne Niveauregulierung; siehe Gutachten; ohne Luftfederung

AUDI-FAW A6L Stufenheck (C7)

B4	**2.0 TFSI, 30 FSI, 35 FSI, 35 FSI quattro, 50 FSI quattro** 01/12 - 132 -220 kW	**19-226880**	**19-226897**	Standardfahrwerk; ohne Niveauregulierung; ohne Luftfederung
B4	**2.0 TFSI, 30 FSI, 35 FSI, 35 FSI quattro, 50 FSI quattro** 01/12 - 132 -220 kW	**19-226903**	**19-226910**	Sportfahrwerk; ohne Niveauregulierung; ohne Luftfederung
B6 Sport	**2.0 TFSI, 30 FSI, 35 FSI, 35 FSI quattro, 50 FSI quattro** 01/12 - 132 -220 kW	**24-145961**	**24-145978**	Standardfahrwerk; ohne Niveauregulierung; ohne Luftfederung
B8	**2.0 TFSI, 30 FSI, 35 FSI, 35 FSI quattro, 50 FSI quattro** 01/12 - 132 -220 kW	**24-145985**	**24-145992**	Standardfahrwerk; ohne Niveauregulierung; ohne Luftfederung
B16 PSS10	**2.0 TFSI, 30 FSI, 35 FSI, 35 FSI quattro, 50 FSI quattro** 01/12 - 132 -220 kW	**48-221832**		siehe Gutachten; ohne Luftfederung VA: Tieferlegung lt. GA: 30-50 mm HA: Tieferlegung lt. GA: 30-50 mm

AUDI-FAW Q5 Geländewagen geschlossen

B4	**2.0 TFSI quattro** 03/10 - 155 kW	**19-171593**	**19-171609**	Standardfahrwerk; ohne elektr. Dämpfkraftregulierung

				
AUDI-FAW				
AUDI-FAW Q5 Geländewagen geschlossen				
B6 Sport	**2.0 TFSI quattro** 03/10 - 155 kW	**24-145961**	**24-145978**	ohne elektr. Dämpfkraftregulierung
B8	**2.0 TFSI quattro** 03/10 - 155 kW	**24-145985**	**24-145992**	ohne elektr. Dämpfkraftregulierung
B12 PK	**2.0 TFSI quattro** 03/10 - 155 kW	**46-188083**		ohne elektr. Dämpfkraftregulierung; ohne Niveauregulierung; siehe Gutachten VA: Tieferlegung lt. GA: 30 mm; Achslast bis: 1235 kg HA: Tieferlegung lt. GA: 25 mm; Achslast bis: 1345 kg
AUSTIN				
AUSTIN MINI				
B6 Sport	**1.3, 1000, 1000 Mayfair, 1000 Mayfair Sport, 1100 Special, 1275 GT, 850** 01/67 - 08/81 25 -53 kW	**24-181464**	**24-181471**	
AUSTIN MINI				
B6 Sport	**0.9, 1.3** 09/69 - 10/85 25 -48 kW	**24-181464**	**24-181471**	
AUSTIN-HEALEY				
AUSTIN-HEALEY AUSTIN-HEALEY				
B6 Sport	**3000 Sport MK.III** 01/59 - 12/64 110 kW	*24-025768*	*24-025775*	
AUTOBIANCHI				
AUTOBIANCHI A 112				
B6 Sport	**0.9, 0.9 E, 0.9 Junior, 1.0 Abarth, 1.0 E,Elite,LX** 10/69 - 12/85 31 -51 kW	*34-237229*	*34-000427*	VA: Schnellreparaturservice .; Altteilrückgabe erforderlich . HA: Schnellreparaturservice .; Altteilrückgabe erforderlich .
MS	**0.9, 0.9 E, 0.9 Junior, 1.0 Abarth, 1.0 E,Elite,LX** 10/69 - 12/85 31 -51 kW	*34-237250*	*34-001554*	Baumuster: Rallye
AUTO UNION				
AUTO UNION MUNGA				
B6 Sport	**F 91/4, F 91/6, F 91/8** 03/57 - 06/69 32 kW		**24-000321**	HA: Kenngröße: 280/100
BAW				
BAW ZHANQI Geländewagen geschlossen				
B6 4600	**2.2 AWD, 2.8 D AWD** 01/00 - 12/08 68 -75 kW	**24-024426**	**24-024433**	Baumuster: TJ; mit Schraubenfederung
BAW ZHANQI				
B6 4600	**2.0** 01/08 - 75 kW	**24-141727**	**24-141734**	Baumuster: JK; mit Schraubenfederung

				
BENTLEY				
BENTLEY CONTINENTAL				
B6 Sport	**6.75 V8 R, 6.75 V8 S, 6.75 V8 T Mulliner** 01/85 - 10/02 265 -313 kW	**24-014298**	**24-014304**	HA: ohne Niveauregulierung
BMW				
BMW 1 (E81, E87)				
B1	**116 i, 118 d, 118 i, 120 d, 120 i, 123 d, 130 i** 09/06 - 09/12 85 -195 kW	**12-224432**		VA: -> 04/08
B1	**116 d, 116 i, 118 d, 118 i, 120 d, 120 i, 123 d, 130 i** 09/06 - 09/12 85 -195 kW	**12-117260**	**12-226443** **12-226436**	VA: 05/08-> 07/11
B3	**116 i, 118 i** 09/06 - 09/12 85 -105 kW	**37-161309**	**36-161393**	Standardfahrwerk
B3	**116 i, 118 i, 120 i** 09/06 - 09/12 85 -125 kW	**37-161293**	**36-161379**	Standardfahrwerk; Verstärkte Ausführung .
B3	**116 i** 11/08 - 09/12 90 kW	**37-161309**	**36-161393**	Standardfahrwerk
B3	**120 i** 09/06 - 09/12 110 -125 kW	**37-161309**	**36-161393**	Standardfahrwerk
B3	**120 i, 123 d** 09/06 - 09/12 115 -150 kW	**37-161279**	**36-161355**	Standardfahrwerk
B3	**120 i, 123 d** 09/06 - 09/12 115 -150 kW	**37-161262**	**36-161331**	Standardfahrwerk; Verstärkte Ausführung .
B3	**130 i** 09/06 - 09/12 190 -195 kW	**37-148508**	**36-161379**	Standardfahrwerk
B3	**130 i** 09/06 - 09/12 190 -195 kW	**37-161279**	**36-161355**	Standardfahrwerk; Verstärkte Ausführung .
B3	**116 d, 118 d, 120 d** 09/06 - 09/12 85 -130 kW	**37-161293**	**36-161379**	Standardfahrwerk
B3	**116 d, 118 d, 120 d** 09/06 - 09/12 85 -130 kW	**37-148508**	**36-161355**	Standardfahrwerk; Verstärkte Ausführung .
B4	**116 d, 116 i, 118 d, 118 i, 120 d, 120 i, 123 d, 130 i** 09/06 - 09/12 85 -195 kW	**22-144249** **22-144263**	**19-144221**	Standardfahrwerk
B4	**116 d, 116 i, 118 d, 118 i, 120 d, 120 i, 123 d, 130 i** 09/06 - 09/12 85 -195 kW	**22-144256** **22-144270**	**19-144238**	Sportfahrwerk
B6 Sport	**116 d, 116 i, 118 d, 118 i, 120 d, 120 i, 123 d, 130 i** 09/06 - 09/12 85 -195 kW	**35-115908** **35-115915**	**24-115926**	ohne M-Technik
B6 a10	**116 d, 116 i, 118 d, 118 i, 120 d, 120 i, 123 d, 130 i** 09/06 - 09/12 85 -195 kW	**31-181914** **31-181921**	**26-181936**	Standardfahrwerk
B8	**116 d, 116 i, 118 d, 118 i, 120 d, 120 i, 123 d, 130 i** 09/06 - 09/12 85 -195 kW	**35-115939** **35-115946**	**24-115957**	mit M-Technik
B12 PK	**116 i, 118 i, 120 i** 09/06 - 09/12 85 -125 kW	**46-180483**		siehe Gutachten VA: Tieferlegung lt. GA: 30 mm; Achslast bis: 875 kg HA: ohne Niveauregulierung; Tieferlegung lt. GA: 25 mm; Achslast bis: 1060 kg

BMW

BMW 1 (E81, E87)

B12 PK	**116 d, 118 d, 120 d, 123 d, 130 i** 09/06 - 09/12 85 -195 kW	**46-180490**		siehe Gutachten VA: Tieferlegung lt. GA: 30 mm; Achslast bis: 920 kg HA: ohne Niveauregulierung; Tieferlegung lt. GA: 25 mm; Achslast bis: 1060 kg
B12 SL	**116 i, 118 i, 120 i** 09/06 - 09/12 85 -125 kW	**46-180506**		siehe Gutachten; mit ABE VA: Tieferlegung lt. GA: 45-50 mm; Achslast bis: 895 kg HA: ohne Niveauregulierung; Tieferlegung lt. GA: 35 mm; Achslast bis: 1060 kg
B12 SL	**116 d, 118 d, 120 d, 123 d, 130 i** 09/06 - 09/12 85 -195 kW	**46-180513**		siehe Gutachten; mit ABE VA: Tieferlegung lt. GA: 45-50 mm; Achslast bis: 920 kg HA: ohne Niveauregulierung; Tieferlegung lt. GA: 35 mm; Achslast bis: 1060 kg
B14	**116 d, 116 i, 118 d, 118 i, 120 d, 120 i, 123 d, 130 i** 09/06 - 09/12 85 -195 kW	**47-120471**		siehe Gutachten VA: Tieferlegung lt. GA: 30-50 mm; Achslast bis: 1020 kg HA: Tieferlegung lt. GA: 30-50 mm; Achslast bis: 1200 kg
B16 PSS10	**116 d, 116 i, 118 d, 118 i, 120 d, 120 i, 123 d, 130 i** 09/06 - 09/12 85 -195 kW	**48-131636**		siehe Gutachten VA: Tieferlegung lt. GA: 30-50 mm; Achslast bis: 1020 kg HA: Tieferlegung lt. GA: 30-50 mm; Achslast bis: 1200 kg
B16 PSS10	**116 d, 116 i, 118 d, 118 i, 120 d, 120 i, 123 d, 130 i** 09/06 - 09/12 85 -195 kW	**48-195232**		siehe Gutachten VA: Tieferlegung lt. GA: 20-40 mm; Achslast bis: 1020 kg HA: Tieferlegung lt. GA: 20-40 mm; Achslast bis: 1200 kg
B16 RC	**116 d, 116 i, 118 d, 118 i, 120 d, 120 i, 123 d, 130 i** 09/06 - 09/12 85 -195 kW	**14-230615** iRC **49-131543**		siehe Gutachten VA: Tieferlegung lt. GA: 30-50 mm; Achslast bis: 1020 kg HA: Tieferlegung lt. GA: 30-50 mm; Achslast bis: 1200 kg
B16 BCS	**116 d, 116 i, 118 d, 118 i, 120 d, 120 i, 123 d, 130 i** 09/06 - 09/12 85 -195 kW	**48-227018**		ohne elektr. Dämpfkraftregulierung; ohne EDC; siehe Gutachten VA: Tieferlegung lt. GA: 20-40 mm; Achslast bis: 960 kg HA: Tieferlegung lt. GA: 20-40 mm; Achslast bis: 1120 kg
MS	**116 d, 116 i, 118 d, 118 i, 120 d, 120 i, 123 d, 130 i** 09/06 - 09/12 85 -195 kW	*31-633499* *31-633505*	*26-633510*	Baumuster: VLN VA: Dämpfkraft mechanisch verstellbar; höhenverstellbar HA: Dämpfkraft mechanisch verstellbar

BMW 1 (E87)

B1	**116 i, 118 d, 118 i, 120 d, 120 i** 11/03 - 09/12 85 -130 kW	**12-224432**		VA: -> 04/08
B1	**116 d, 116 i, 118 d, 118 i, 120 d, 120 i, 123 d, 130 i** 03/05 - 09/12 85 -195 kW	**12-117260**	**12-226443** **12-226436**	VA: 05/08-> 07/11
B3	**116 i, 118 i** 11/03 - 09/12 85 -105 kW	**37-161309**	**36-161393**	Standardfahrwerk
B3	**116 i, 118 i** 11/03 - 09/12 85 -105 kW	**37-161293**	**36-161379**	Standardfahrwerk; Verstärkte Ausführung .
B3	**120 i** 11/03 - 09/12 110 kW	**37-161293**	**36-161393**	Standardfahrwerk
B3	**120 i** 11/03 - 09/12 110 kW	**37-148508**	**36-161379**	Standardfahrwerk; Verstärkte Ausführung .
B3	**120 i** 11/03 - 09/12 115 kW	**37-161279**	**36-161379**	Standardfahrwerk
B3	**120 i** 11/03 - 09/12 115 kW	**37-161262**	**36-161355**	Standardfahrwerk; Verstärkte Ausführung .
B3	**120 i** 11/03 - 09/12 120 -125 kW	**37-161293**	**36-161393**	Standardfahrwerk
B3	**120 i** 11/03 - 09/12 120 -125 kW	**37-161293**	**36-161379**	Standardfahrwerk; Verstärkte Ausführung .
B3	**130 i** 03/05 - 09/12 190 -195 kW	**37-148508**	**36-161379**	Standardfahrwerk

BMW

BMW 1 (E87)

B3	**130 i** 03/05 - 09/12 190 -195 kW	**37-161279**	**36-161355**	Standardfahrwerk; Verstärkte Ausführung .
B3	**116 d, 118 d** 11/03 - 09/12 85 -105 kW	**37-161293**	**36-161393**	Standardfahrwerk
B3	**116 d, 118 d** 11/03 - 09/12 85 -105 kW	**37-148508**	**36-161379**	Standardfahrwerk; Verstärkte Ausführung .
B3	**120 d** 11/03 - 09/12 120 -130 kW	**37-148508**	**36-161379**	Standardfahrwerk; Türenanzahl: 5
B3	**120 d** 11/03 - 09/12 120 -130 kW	**37-161279**	**36-161355**	Standardfahrwerk; Verstärkte Ausführung .; Türenanzahl: 5
B3	**123 d** 03/07 - 09/12 150 kW	**37-161279**	**36-161379**	Standardfahrwerk
B3	**123 d** 03/07 - 09/12 150 kW	**37-161262**	**36-161355**	Standardfahrwerk; Verstärkte Ausführung .
B4	**116 d, 116 i, 118 d, 118 i, 120 d, 120 i, 123 d, 130 i** 03/05 - 09/12 85 -195 kW	**22-144249** **22-144263**	**19-144221**	Standardfahrwerk
B4	**116 d, 116 i, 118 d, 118 i, 120 d, 120 i, 123 d, 130 i** 03/05 - 09/12 85 -195 kW	**22-144256** **22-144270**	**19-144238**	Sportfahrwerk
B6 Sport	**116 d, 116 i, 118 d, 118 i, 120 d, 120 i, 123 d, 130 i** 03/05 - 09/12 85 -195 kW	**35-115908** **35-115915**	**24-115926**	ohne M-Technik
B6 a10	**116 d, 116 i, 118 d, 118 i, 120 d, 120 i, 123 d, 130 i** 03/05 - 09/12 85 -195 kW	**31-181914** **31-181921**	**26-181936**	Standardfahrwerk
B8	**116 d, 116 i, 118 d, 118 i, 120 d, 120 i, 123 d, 130 i** 03/05 - 09/12 85 -195 kW	**35-115939** **35-115946**	**24-115957**	mit M-Technik
B12 PK	**116 i, 118 i, 120 i** 11/03 - 09/12 85 -125 kW	**46-180483**		siehe Gutachten VA: Tieferlegung lt. GA: 30 mm; Achslast bis: 875 kg HA: ohne Niveauregulierung; Tieferlegung lt. GA: 25 mm; Achslast bis: 1060 kg
B12 PK	**116 d, 118 d, 120 d, 123 d, 130 i** 03/05 - 09/12 85 -195 kW	**46-180490**		siehe Gutachten VA: Tieferlegung lt. GA: 30 mm; Achslast bis: 920 kg HA: ohne Niveauregulierung; Tieferlegung lt. GA: 25 mm; Achslast bis: 1060 kg
B12 SL	**116 i, 118 i, 120 i** 11/03 - 09/12 85 -125 kW	**46-180506**		siehe Gutachten; mit ABE VA: Tieferlegung lt. GA: 45-50 mm; Achslast bis: 895 kg HA: ohne Niveauregulierung; Tieferlegung lt. GA: 35 mm; Achslast bis: 1060 kg
B12 SL	**116 d, 118 d, 120 d, 123 d, 130 i** 03/05 - 09/12 85 -195 kW	**46-180513**		siehe Gutachten; mit ABE VA: Tieferlegung lt. GA: 45-50 mm; Achslast bis: 920 kg HA: ohne Niveauregulierung; Tieferlegung lt. GA: 35 mm; Achslast bis: 1060 kg
B14	**116 d, 116 i, 118 d, 118 i, 120 d, 120 i, 123 d, 130 i** 03/05 - 09/12 85 -195 kW	**47-120471**		siehe Gutachten VA: Tieferlegung lt. GA: 30-50 mm; Achslast bis: 1020 kg HA: Tieferlegung lt. GA: 30-50 mm; Achslast bis: 1200 kg
B16 PSS10	**116 d, 116 i, 118 d, 118 i, 120 d, 120 i, 123 d, 130 i** 03/05 - 09/12 85 -195 kW	**48-131636**		siehe Gutachten VA: Tieferlegung lt. GA: 30-50 mm; Achslast bis: 1020 kg HA: Tieferlegung lt. GA: 30-50 mm; Achslast bis: 1200 kg
B16 PSS10	**116 d, 116 i, 118 d, 118 i, 120 d, 120 i, 123 d, 130 i** 03/05 - 09/12 85 -195 kW	**48-195232**		siehe Gutachten VA: Tieferlegung lt. GA: 20-40 mm; Achslast bis: 1020 kg HA: Tieferlegung lt. GA: 20-40 mm; Achslast bis: 1200 kg

BMW

BMW 1 (E87)

B16 RC	**116 d, 116 i, 118 d, 118 i, 120 d, 120 i, 123 d, 130 i** 03/05 - 09/12 85 -195 kW	**14-230615** IRC **49-131543**		siehe Gutachten VA: Tieferlegung lt. GA: 30-50 mm; Achslast bis: 1020 kg HA: Tieferlegung lt. GA: 30-50 mm; Achslast bis: 1200 kg
B16 BCS	**116 d, 116 i, 118 d, 118 i, 120 d, 120 i, 123 d, 130 i** 03/05 - 09/12 85 -195 kW	**48-227018**		ohne elektr. Dämpfkraftregulierung; ohne EDC; siehe Gutachten VA: Tieferlegung lt. GA: 20-40 mm; Achslast bis: 960 kg HA: Tieferlegung lt. GA: 20-40 mm; Achslast bis: 1120 kg
MS	**116 d, 116 i, 118 d, 118 i, 120 d, 120 i, 123 d, 130 i** 03/05 - 09/12 85 -195 kW	*31-633499* *31-633505*	*26-633510*	Baumuster: VLN VA: Dämpfkraft mechanisch verstellbar; höhenverstellbar HA: Dämpfkraft mechanisch verstellbar

BMW 1 Coupe (E82)

B1	**118 d, 120 d, 120 i, 123 d, 125 i, 135 i** 10/07 - 100 -225 kW	**12-117260**	**12-226443** **12-226436**	VA: mit Kugellager
B1	**120 d, 123 d, 125 i, 135 i** 10/07 - 130 -225 kW	**12-224432**		VA: -> 04/08
B3	**118 d, 120 d, 123 d** 10/07 - 100 -150 kW	**37-161293**	**36-161317**	Standardfahrwerk
B3	**118 d, 120 d, 123 d** 10/07 - 100 -150 kW	**37-148508**	**36-161393**	Standardfahrwerk; Verstärkte Ausführung .
B4	**118 d, 120 d, 120 i, 123 d, 125 i, 135 i** 10/07 - 100 -225 kW	**22-152749** **22-152756**	**19-152769**	Standardfahrwerk
B4	**118 d, 120 d, 120 i, 123 d, 125 i, 135 i** 10/07 - 100 -225 kW	**22-152770** **22-152787**	**19-152790**	Sportfahrwerk
B6 Sport	**M** 04/11 - 06/12 250 kW	**35-143321** **35-143338**	**24-143349**	ohne elektr. Dämpfkraftregulierung; ohne EDC
B6 Sport	**118 d, 120 d, 120 i, 123 d, 125 i, 135 i** 10/07 - 100 -225 kW	**35-115908** **35-115915**	**24-115926**	ohne M-Technik
B6 a10	**118 d, 120 d, 120 i, 123 d, 125 i, 135 i** 10/07 - 100 -225 kW	**31-181914** **31-181921**	**26-181936**	Standardfahrwerk
B8	**M** 04/11 - 06/12 250 kW	**35-143291** **35-143307**	**24-143318**	ohne elektr. Dämpfkraftregulierung; ohne EDC
B8	**118 d, 120 d, 120 i, 123 d, 125 i, 135 i** 10/07 - 100 -225 kW	**35-115939** **35-115946**	**24-115957**	mit M-Technik
B12 PK	**118 d, 120 d, 123 d, 125 i, 135 i** 10/07 - 100 -225 kW	**46-180537**		siehe Gutachten VA: Tieferlegung lt. GA: 30-35 mm; Achslast bis: 945 kg HA: ohne Niveauregulierung; Tieferlegung lt. GA: 30-35 mm; Achslast bis: 1030 kg
B14	**118 d, 120 d, 120 i, 123 d, 125 i, 135 i** 10/07 - 100 -225 kW	**47-120471**		siehe Gutachten VA: Tieferlegung lt. GA: 30-50 mm; Achslast bis: 1020 kg HA: Tieferlegung lt. GA: 30-50 mm; Achslast bis: 1200 kg
B16 PSS10	**M** 04/11 - 06/12 250 kW	**48-145701**		ohne elektr. Dämpfkraftregulierung; ohne EDC; siehe Gutachten VA: Tieferlegung lt. GA: 10-35 mm; Achslast bis: 1060 kg HA: Tieferlegung lt. GA: 20-35 mm; Achslast bis: 1270 kg
B16 PSS10	**118 d, 120 d, 120 i, 123 d, 125 i, 135 i** 10/07 - 100 -225 kW	**48-131636**		siehe Gutachten VA: Tieferlegung lt. GA: 30-50 mm; Achslast bis: 1020 kg HA: Tieferlegung lt. GA: 30-50 mm; Achslast bis: 1200 kg
B16 PSS10	**118 d, 120 d, 120 i, 123 d, 125 i, 135 i** 10/07 - 100 -225 kW	**48-195232**		siehe Gutachten VA: Tieferlegung lt. GA: 20-40 mm; Achslast bis: 1020 kg HA: Tieferlegung lt. GA: 20-40 mm; Achslast bis: 1200 kg
B16 RC	**118 d, 120 d, 120 i, 123 d, 125 i, 135 i** 10/07 - 100 -225 kW	**14-230615** IRC **49-131543**		siehe Gutachten VA: Tieferlegung lt. GA: 30-50 mm; Achslast bis: 1020 kg HA: Tieferlegung lt. GA: 30-50 mm; Achslast bis: 1200 kg

			
BMW			
BMW 1 Coupe (E82)			
B16 BCS **M** 04/11 - 06/12 250 kW	**48-223539**		siehe Gutachten VA: Tieferlegung lt. GA: 10-35 mm; Achslast bis: 1020 kg HA: Tieferlegung lt. GA: 20-35 mm; Achslast bis: 1190 kg
MS **118 d, 120 d, 120 i, 123 d, 125 i, 135 i** 10/07 - 100 -225 kW	*31-633499*  *31-633505*	*26-633510*	Baumuster: VLN VA: Dämpfkraft mechanisch verstellbar; höhenverstellbar HA: Dämpfkraft mechanisch verstellbar
BMW 1 Cabriolet (E88)			
B1 **118 d, 118 i, 120 d, 120 i, 123 d, 125 i, 135 i** 03/08 - 100 -240 kW	**12-117260**	**12-226443**  **12-226436**	VA: mit Kugellager
B3 **120 i** 03/08 - 115 -125 kW	**37-148508**	**36-161379**	Standardfahrwerk
B3 **120 i** 03/08 - 115 -125 kW	**37-161279**	**36-161355**	Standardfahrwerk; Verstärkte Ausführung .
B3 **125 i** 03/08 - 160 kW	**37-161279**	**36-161355**	Standardfahrwerk
B3 **125 i** 03/08 - 160 kW	**37-161262**	**36-161331**	Standardfahrwerk; Verstärkte Ausführung .
B4 **118 d, 118 i, 120 d, 120 i, 123 d, 125 i, 135 i** 03/08 - 100 -240 kW	**22-152749**  **22-152756** 	**19-152769** 	Standardfahrwerk
B4 **118 d, 118 i, 120 d, 120 i, 123 d, 125 i, 135 i** 03/08 - 100 -240 kW	**22-152770** **22-152787** 	**19-152790**	Sportfahrwerk
B6 Sport **118 d, 118 i, 120 d, 120 i, 123 d, 125 i, 135 i** 03/08 - 100 -240 kW	**35-115908**  **35-115915** 	**24-115926** 	ohne M-Technik
B6 a10 **118 d, 118 i, 120 d, 120 i, 123 d, 125 i, 135 i** 03/08 - 100 -240 kW	**31-181914**  **31-181921** 	**26-181936** 	Standardfahrwerk
B8 **118 d, 118 i, 120 d, 120 i, 123 d, 125 i, 135 i** 03/08 - 100 -240 kW	**35-115939**  **35-115946** 	**24-115957** 	mit M-Technik
B12 PK **118 d, 118 i, 120 d, 120 i, 123 d, 125 i** 03/08 - 100 -160 kW	**46-180520**		siehe Gutachten VA: Tieferlegung lt. GA: 30 mm; Achslast bis: 945 kg HA: ohne Niveauregulierung; Tieferlegung lt. GA: 30 mm; Achslast bis: 1120 kg
B14 **118 d, 118 i, 120 d, 120 i, 123 d, 125 i, 135 i** 03/08 - 100 -240 kW	**47-120471**		siehe Gutachten VA: Tieferlegung lt. GA: 30-50 mm; Achslast bis: 1020 kg HA: Tieferlegung lt. GA: 30-50 mm; Achslast bis: 1200 kg
B16 PSS10 **118 d, 118 i, 120 d, 120 i, 123 d, 125 i, 135 i** 03/08 - 100 -240 kW	**48-131636**		siehe Gutachten VA: Tieferlegung lt. GA: 30-50 mm; Achslast bis: 1020 kg HA: Tieferlegung lt. GA: 30-50 mm; Achslast bis: 1200 kg
B16 PSS10 **118 d, 118 i, 120 d, 120 i, 123 d, 125 i, 135 i** 03/08 - 100 -240 kW	**48-195232**		siehe Gutachten VA: Tieferlegung lt. GA: 20-40 mm; Achslast bis: 1020 kg HA: Tieferlegung lt. GA: 20-40 mm; Achslast bis: 1200 kg
B16 RC **118 d, 118 i, 120 d, 120 i, 123 d, 125 i, 135 i** 03/08 - 100 -240 kW	**14-230615** *iRC* **49-131543**		siehe Gutachten VA: Tieferlegung lt. GA: 30-50 mm; Achslast bis: 1020 kg HA: Tieferlegung lt. GA: 30-50 mm; Achslast bis: 1200 kg
BMW 1 (F20)			
B1 **114 d, 114 i, 116 d, 116 i, 118 d, 118 i, 120 d, 125 d, 125 i, M 135 i** 11/11 - 70 -235 kW	**12-234332**		VA: mit Kugellager; ohne M-Technik

BMW

BMW 1 (F20)

B4	**114 d, 114 i, 116 d, 116 i, 118 d, 118 i, 120 d, 125 d, 125 i, M 135 i** 11/11 - 70 -235 kW	**22-217981**	**19-217994**	Standardfahrwerk; ohne elektr. Dämpfkraftregulierung
B4	**114 d, 114 i, 116 d, 116 i, 118 d, 118 i, 120 d, 125 d, 125 i, M 135 i** 11/11 - 70 -235 kW	**22-218001**	**19-218014**	mit M-Technik; ohne elektr. Dämpfkraftregulierung; Sportfahrwerk
B4	**120 d xDrive, M 135 i xDrive** 02/12 - 135 -235 kW	i.V. i.V.	**19-217994**	ohne elektr. Dämpfkraftregulierung; Standardfahrwerk
B4	**120 d xDrive, M 135 i xDrive** 02/12 - 135 -235 kW	i.V. i.V.	**19-218014**	mit M-Technik; ohne elektr. Dämpfkraftregulierung; Sportfahrwerk
B6 Sport	**114 d, 114 i, 116 d, 116 i, 118 d, 118 i, 120 d, 125 d, 125 i, M 135 i** 11/11 - 70 -235 kW	**35-217480**	**24-217859**	Standardfahrwerk; ohne elektr. Dämpfkraftregulierung
B6 Sport	**120 d xDrive, M 135 i xDrive** 02/12 - 135 -235 kW	35-207207 35-207481	**24-217859**	Standardfahrwerk; ohne elektr. Dämpfkraftregulierung
B8	**114 d, 114 i, 116 d, 116 i, 118 d, 118 i, 120 d, 125 d, 125 i, M 135 i** 11/11 - 70 -235 kW	**35-217862**	**24-217873**	mit M-Technik; ohne elektr. Dämpfkraftregulierung
B8	**120 d xDrive, M 135 i xDrive** 02/12 - 135 -235 kW	35-207214 35-207504	**24-217873**	mit M-Technik; ohne elektr. Dämpfkraftregulierung
B12 PK	**125 i, M 135 i** 08/11 - 160 -235 kW	46-237552		ohne elektr. Dämpfkraftregulierung; siehe Gutachten VA: Tieferlegung lt. GA: 25 mm; Achslast bis: 960 kg HA: Tieferlegung lt. GA: 30 mm; Achslast bis: 1110 kg
B12 PK	**M 135 i xDrive** 02/12 - 235 kW	46-237545		ohne elektr. Dämpfkraftregulierung; siehe Gutachten VA: Tieferlegung lt. GA: 15 mm; Achslast bis: 1010 kg HA: Tieferlegung lt. GA: 15 mm; Achslast bis: 1110 kg
B12 PK	**114 d, 114 i, 116 d, 116 i, 118 d, 118 i, 120 d, 125 d, 125 i** 08/11 - 70 -160 kW	46-223609		ohne elektr. Dämpfkraftregulierung; siehe Gutachten; mit ABE VA: Tieferlegung lt. GA: 25 mm; Achslast bis: 905 kg HA: Tieferlegung lt. GA: 30 mm; Achslast bis: 1110 kg
B12 PK	**114 d, 114 i, 116 d, 116 i, 118 d, 118 i, 120 d, 125 d, 125 i** 08/11 - 70 -160 kW	46-223609		EDC muss fachgerecht stillgelegt werden; mit elektr. Dämpfkraftregulierung; siehe Gutachten; mit ABE; nur in Verbindung mit 1x 3130679221 VA: Tieferlegung lt. GA: 25 mm; Achslast bis: 905 kg HA: Tieferlegung lt. GA: 30 mm; Achslast bis: 1110 kg
B12 PK	**120 d xDrive** 02/12 - 135 kW	46-237538		ohne elektr. Dämpfkraftregulierung; siehe Gutachten; mit ABE VA: Tieferlegung lt. GA: 25 mm; Achslast bis: 960 kg HA: Tieferlegung lt. GA: 30 mm; Achslast bis: 1110 kg
B12 SL	**114 d, 114 i, 116 d, 116 i, 118 d, 118 i, 120 d, 125 d, 125 i** 08/11 - 70 -160 kW	46-237569		ohne elektr. Dämpfkraftregulierung; siehe Gutachten VA: Tieferlegung lt. GA: 40 mm; Achslast bis: 905 kg HA: Tieferlegung lt. GA: 40 mm; Achslast bis: 1090 kg
B14	**114 d, 114 i, 116 d, 116 i, 118 d, 118 i, 120 d, 125 d, 125 i, M 135 i** 11/11 - 70 -235 kW	**47-217522**		ohne elektr. Dämpfkraftregulierung; siehe Gutachten VA: Tieferlegung lt. GA: 30-50 mm; Achslast bis: 1020 kg HA: Tieferlegung lt. GA: 30-50 mm; Achslast bis: 1235 kg
B14	**114 d, 114 i, 116 d, 116 i, 118 d, 118 i, 120 d, 125 d, 125 i, M 135 i** 11/11 - 70 -235 kW	**47-217522**		EDC muss fachgerecht stillgelegt werden; mit elektr. Dämpfkraftregulierung; siehe Gutachten; nur in Verbindung mit 1x 3130679221 VA: Tieferlegung lt. GA: 30-50 mm; Achslast bis: 1020 kg HA: Tieferlegung lt. GA: 30-50 mm; Achslast bis: 1235 kg
B14	**120 d xDrive, M 135 i xDrive** 02/12 - 135 -235 kW	47-207233		ohne elektr. Dämpfkraftregulierung; siehe Gutachten VA: Tieferlegung lt. GA: 30-50 mm; Achslast bis: 1020 kg HA: Tieferlegung lt. GA: 30-50 mm; Achslast bis: 1120 kg
B16 PSS10	**114 d, 114 i, 116 d, 116 i, 118 d, 118 i, 120 d, 125 d, 125 i, M 135 i** 11/11 - 70 -235 kW	**48-217170**		ohne elektr. Dämpfkraftregulierung; siehe Gutachten VA: Tieferlegung lt. GA: 30-50 mm; Achslast bis: 1020 kg HA: Tieferlegung lt. GA: 30-50 mm; Achslast bis: 1235 kg
B16 PSS10	**114 d, 114 i, 116 d, 116 i, 118 d, 118 i, 120 d, 125 d, 125 i, M 135 i** 11/11 - 70 -235 kW	**48-217170**		EDC muss fachgerecht stillgelegt werden; mit elektr. Dämpfkraftregulierung; siehe Gutachten; nur in Verbindung mit 1x 313067921 VA: Tieferlegung lt. GA: 30-50 mm; Achslast bis: 1020 kg HA: Tieferlegung lt. GA: 30-50 mm; Achslast bis: 1235 kg

BMW

BMW 1 (F20)

B16 PSS10	**114 d, 114 i, 116 d, 116 i, 118 d, 118 i, 120 d, 125 d, 125 i, M 135 i** 11/11 - 70 -235 kW	**48-229012**		ohne elektr. Dämpfkraftregulierung; Baumuster: Komfort; siehe Gutachten VA: Tieferlegung lt. GA: 10-30 mm; Achslast bis: 1020 kg HA: Tieferlegung lt. GA: 10-30 mm; Achslast bis: 1235 kg
B16 PSS10	**114 d, 114 i, 116 d, 116 i, 118 d, 118 i, 120 d, 125 d, 125 i, M 135 i** 11/11 - 70 -235 kW	**48-229012**		EDC muss fachgerecht stillgelegt werden; mit elektr. Dämpfkraftregulierung; Baumuster: Komfort; siehe Gutachten; nur in Verbindung mit 1x 313067921 VA: Tieferlegung lt. GA: 10-30 mm; Achslast bis: 1020 kg HA: Tieferlegung lt. GA: 10-30 mm; Achslast bis: 1235 kg
B16 PSS10	**120 d xDrive, M 135 i xDrive** 02/12 - 135 -235 kW	**48-207287**		ohne elektr. Dämpfkraftregulierung; siehe Gutachten VA: Tieferlegung lt. GA: 30-50 mm; Achslast bis: 1020 kg HA: Tieferlegung lt. GA: 30-50 mm; Achslast bis: 1120 kg
B16 RC	**114 d, 114 i, 116 d, 116 i, 118 d, 118 i, 120 d, 125 d, 125 i, M 135 i** 11/11 - 70 -235 kW	**14-230615** iRC **49-224658**		ohne elektr. Dämpfkraftregulierung; siehe Gutachten VA: Tieferlegung lt. GA: 30-50 mm; Achslast bis: 1020 kg HA: Tieferlegung lt. GA: 30-50 mm; Achslast bis: 1235 kg
B16 RC	**114 d, 114 i, 116 d, 116 i, 118 d, 118 i, 120 d, 125 d, 125 i, M 135 i** 11/11 - 70 -235 kW	**14-230615** iRC **49-224658**		EDC muss fachgerecht stillgelegt werden; mit elektr. Dämpfkraftregulierung; siehe Gutachten; nur in Verbindung mit 1x 31306792211 VA: Tieferlegung lt. GA: 30-50 mm; Achslast bis: 1020 kg HA: Tieferlegung lt. GA: 30-50 mm; Achslast bis: 1235 kg
B16 RC	**120 d xDrive, M 135 i xDrive** 02/12 - 135 -235 kW	**49-207323** **14-230615** iRC		ohne elektr. Dämpfkraftregulierung; siehe Gutachten VA: Tieferlegung lt. GA: 30-50 mm; Achslast bis: 1020 kg HA: Tieferlegung lt. GA: 30-50 mm; Achslast bis: 1235 kg
B16 BCS	**114 d, 114 i, 116 d, 116 i, 118 d, 118 i, 120 d, 125 d, 125 i, M 135 i** 11/11 - 70 -235 kW	**48-230834**		ohne elektr. Dämpfkraftregulierung; siehe Gutachten VA: Tieferlegung lt. GA: 30-50 mm; Achslast bis: 1090 kg HA: Tieferlegung lt. GA: 30-50 mm; Achslast bis: 1235 kg
B16 BCS	**120 d xDrive, M 135 i xDrive** 02/12 - 135 -235 kW	**48-238946**		EDC muss fachgerecht stillgelegt werden; siehe Gutachten VA: Tieferlegung lt. GA: 30-50 mm; Achslast bis: 1090 kg HA: Tieferlegung lt. GA: 30-50 mm; Achslast bis: 1235 kg

BMW 1 (F21)

B1	**114 d, 114 i, 116 d, 116 i, 118 d, 118 i, 120 d, 125 d, 125 i, M 135 i** 12/11 - 70 -235 kW	**12-234332**		VA: mit Kugellager; ohne M-Technik
B4	**114 d, 114 i, 116 d, 116 i, 118 d, 118 i, 120 d, 125 d, 125 i, M 135 i** 12/11 - 70 -235 kW	**22-217981**	**19-217994**	Standardfahrwerk; ohne elektr. Dämpfkraftregulierung
B4	**114 d, 114 i, 116 d, 116 i, 118 d, 118 i, 120 d, 125 d, 125 i, M 135 i** 12/11 - 70 -235 kW	**22-218001**	**19-218014**	mit M-Technik; ohne elektr. Dämpfkraftregulierung; Sportfahrwerk
B4	**120 d xDrive, M 135 i xDrive** 02/12 - 135 -235 kW	**i.V.** **i.V.**	**19-217994**	ohne elektr. Dämpfkraftregulierung; Standardfahrwerk
B4	**120 d xDrive, M 135 i xDrive** 02/12 - 135 -235 kW	**i.V.** **i.V.**	**19-218014**	mit M-Technik; ohne elektr. Dämpfkraftregulierung; Sportfahrwerk
B6 Sport	**114 d, 114 i, 116 d, 116 i, 118 d, 118 i, 120 d, 125 d, 125 i, M 135 i** 12/11 - 70 -235 kW	**35-217480**	**24-217859**	Standardfahrwerk; ohne elektr. Dämpfkraftregulierung
B6 Sport	**120 d xDrive, M 135 i xDrive** 02/12 - 135 -235 kW	**35-207207** **35-207481**	**24-217859**	Standardfahrwerk; ohne elektr. Dämpfkraftregulierung
B8	**114 d, 114 i, 116 d, 116 i, 118 d, 118 i, 120 d, 125 d, 125 i, M 135 i** 12/11 - 70 -235 kW	**35-217862**	**24-217873**	mit M-Technik; ohne elektr. Dämpfkraftregulierung
B8	**120 d xDrive, M 135 i xDrive** 02/12 - 135 -235 kW	**35-207214** **35-207504**	**24-217873**	mit M-Technik; ohne elektr. Dämpfkraftregulierung
B12 PK	**125 i, M 135 i** 12/11 - 160 -235 kW	**46-237552**		ohne elektr. Dämpfkraftregulierung; siehe Gutachten VA: Tieferlegung lt. GA: 15 mm; Achslast bis: 1010 kg HA: Tieferlegung lt. GA: 15 mm; Achslast bis: 1110 kg
B12 PK	**M 135 i xDrive** 02/12 - 235 kW	**46-237545**		siehe Gutachten VA: Tieferlegung lt. GA: 15 mm; Achslast bis: 1010 kg HA: Tieferlegung lt. GA: 15 mm; Achslast bis: 1110 kg

BMW

BMW 1 (F21)

B12 PK	**114 d, 114 i, 116 d, 116 i, 118 d, 118 i, 120 d, 125 d, 125 i** 12/11 - 70 -160 kW	**46-223609**		ohne elektr. Dämpfkraftregulierung; siehe Gutachten; mit ABE VA: Tieferlegung lt. GA: 25 mm; Achslast bis: 905 kg HA: Tieferlegung lt. GA: 30 mm; Achslast bis: 1110 kg
B12 PK	**114 d, 114 i, 116 d, 116 i, 118 d, 118 i, 120 d, 125 d, 125 i** 12/11 - 70 -160 kW	**46-223609**		EDC muss fachgerecht stillgelegt werden; mit elektr. Dämpfkraftregulierung; siehe Gutachten; nur in Verbindung mit 1x 3130679221 VA: Tieferlegung lt. GA: 25 mm; Achslast bis: 905 kg HA: Tieferlegung lt. GA: 30 mm; Achslast bis: 1110 kg
B12 PK	**120 d xDrive** 02/12 - 135 kW	**46-237538**		ohne elektr. Dämpfkraftregulierung; siehe Gutachten; mit ABE VA: Tieferlegung lt. GA: 25 mm; Achslast bis: 960 kg HA: Tieferlegung lt. GA: 30 mm; Achslast bis: 1110 kg
B12 SL	**114 d, 114 i, 116 d, 116 i, 118 d, 118 i, 120 d, 125 d, 125 i** 12/11 - 70 -160 kW	**46-237569**		ohne elektr. Dämpfkraftregulierung; siehe Gutachten VA: Tieferlegung lt. GA: 40 mm; Achslast bis: 905 kg HA: Tieferlegung lt. GA: 40 mm; Achslast bis: 1090 kg
B14	**114 d, 114 i, 116 d, 116 i, 118 d, 118 i, 120 d, 125 d, 125 i, M 135 i** 12/11 - 70 -235 kW	**47-217522**		ohne elektr. Dämpfkraftregulierung; siehe Gutachten VA: Tieferlegung lt. GA: 30-50 mm; Achslast bis: 1020 kg HA: Tieferlegung lt. GA: 30-50 mm; Achslast bis: 1235 kg
B14	**114 d, 114 i, 116 d, 116 i, 118 d, 118 i, 120 d, 125 d, 125 i, M 135 i** 12/11 - 70 -235 kW	**47-217522**		EDC muss fachgerecht stillgelegt werden; mit elektr. Dämpfkraftregulierung; siehe Gutachten; nur in Verbindung mit 1x 3130679221 VA: Tieferlegung lt. GA: 30-50 mm; Achslast bis: 1020 kg HA: Tieferlegung lt. GA: 30-50 mm; Achslast bis: 1235 kg
B14	**120 d xDrive, M 135 i xDrive** 02/12 - 135 -235 kW	**47-207233**		ohne elektr. Dämpfkraftregulierung; siehe Gutachten VA: Tieferlegung lt. GA: 30-50 mm; Achslast bis: 1020 kg HA: Tieferlegung lt. GA: 30-50 mm; Achslast bis: 1120 kg
B16 PSS10	**114 d, 114 i, 116 d, 116 i, 118 d, 118 i, 120 d, 125 d, 125 i, M 135 i** 12/11 - 70 -235 kW	**48-217170**		ohne elektr. Dämpfkraftregulierung; siehe Gutachten VA: Tieferlegung lt. GA: 30-50 mm; Achslast bis: 1020 kg HA: Tieferlegung lt. GA: 30-50 mm; Achslast bis: 1235 kg
B16 PSS10	**114 d, 114 i, 116 d, 116 i, 118 d, 118 i, 120 d, 125 d, 125 i, M 135 i** 12/11 - 70 -235 kW	**48-217170**		EDC muss fachgerecht stillgelegt werden; mit elektr. Dämpfkraftregulierung; siehe Gutachten; nur in Verbindung mit 1x 313067921 VA: Tieferlegung lt. GA: 30-50 mm; Achslast bis: 1020 kg HA: Tieferlegung lt. GA: 30-50 mm; Achslast bis: 1235 kg
B16 PSS10	**114 d, 114 i, 116 d, 116 i, 118 d, 118 i, 120 d, 125 d, 125 i, M 135 i** 12/11 - 70 -235 kW	**48-229012**		ohne elektr. Dämpfkraftregulierung; Baumuster: Komfort; siehe Gutachten VA: Tieferlegung lt. GA: 10-30 mm; Achslast bis: 1020 kg HA: Tieferlegung lt. GA: 10-30 mm; Achslast bis: 1235 kg
B16 PSS10	**114 d, 114 i, 116 d, 116 i, 118 d, 118 i, 120 d, 125 d, 125 i, M 135 i** 12/11 - 70 -235 kW	**48-229012**		EDC muss fachgerecht stillgelegt werden; mit elektr. Dämpfkraftregulierung; Baumuster: Komfort; siehe Gutachten; nur in Verbindung mit 1x 313067921 VA: Tieferlegung lt. GA: 10-30 mm; Achslast bis: 1020 kg HA: Tieferlegung lt. GA: 10-30 mm; Achslast bis: 1235 kg
B16 PSS10	**120 d xDrive, M 135 i xDrive** 02/12 - 135 -235 kW	**48-207287**		ohne elektr. Dämpfkraftregulierung; siehe Gutachten VA: Tieferlegung lt. GA: 30-50 mm; Achslast bis: 1020 kg HA: Tieferlegung lt. GA: 30-50 mm; Achslast bis: 1120 kg
B16 RC	**114 d, 114 i, 116 d, 116 i, 118 d, 118 i, 120 d, 125 d, 125 i, M 135 i** 12/11 - 70 -235 kW	**14-230615** iRC **49-224658**		ohne elektr. Dämpfkraftregulierung; siehe Gutachten VA: Tieferlegung lt. GA: 30-50 mm; Achslast bis: 1020 kg HA: Tieferlegung lt. GA: 30-50 mm; Achslast bis: 1235 kg
B16 RC	**114 d, 114 i, 116 d, 116 i, 118 d, 118 i, 120 d, 125 d, 125 i, M 135 i** 12/11 - 70 -235 kW	**14-230615** iRC **49-224658**		EDC muss fachgerecht stillgelegt werden; mit elektr. Dämpfkraftregulierung; siehe Gutachten; nur in Verbindung mit 1x 31306792211 VA: Tieferlegung lt. GA: 30-50 mm; Achslast bis: 1020 kg HA: Tieferlegung lt. GA: 30-50 mm; Achslast bis: 1235 kg
B16 RC	**120 d xDrive, M 135 i xDrive** 02/12 - 135 -235 kW	**49-207323** **14-230615** iRC		ohne elektr. Dämpfkraftregulierung; siehe Gutachten VA: Tieferlegung lt. GA: 30-50 mm; Achslast bis: 1020 kg HA: Tieferlegung lt. GA: 30-50 mm; Achslast bis: 1235 kg
B16 BCS	**114 d, 114 i, 116 d, 116 i, 118 d, 118 i, 120 d, 125 d, 125 i, M 135 i** 12/11 - 70 -235 kW	**48-230834**		ohne elektr. Dämpfkraftregulierung; siehe Gutachten VA: Tieferlegung lt. GA: 30-50 mm; Achslast bis: 1090 kg HA: Tieferlegung lt. GA: 30-50 mm; Achslast bis: 1235 kg
B16 BCS	**120 d xDrive, M 135 i xDrive** 02/12 - 135 -235 kW	**48-238946**		EDC muss fachgerecht stillgelegt werden; siehe Gutachten VA: Tieferlegung lt. GA: 30-50 mm; Achslast bis: 1090 kg HA: Tieferlegung lt. GA: 30-50 mm; Achslast bis: 1235 kg

BMW 3 (E21)

B3	**315** 03/81 - 03/84 55 kW	*36-159710*	**36-159819**	Standardfahrwerk

BMW

BMW 3 (E21)

B3	**316, 318** 08/75 - 01/77 66 -72 kW	**36-159741**	**36-159819**	Standardfahrwerk
B3	**316, 318, 318 i** 01/77 - 01/81 66 -77 kW	*36-159710*	**36-159819**	Standardfahrwerk
B3	**316, 318, 318 i** 01/77 - 08/82 66 -77 kW	**36-159741**		Standardfahrwerk; Verstärkte Ausführung .
B3	**316, 318 i** 01/81 - 08/82 66 -77 kW		**36-159819**	Standardfahrwerk
B3	**320, 320 i** 06/75 - 01/80 80 -92 kW	**36-159741**	**36-159819**	Standardfahrwerk
B3	**320/6, 323 i** 09/77 - 01/81 90 -105 kW	**36-159741**	**36-159819**	Standardfahrwerk
B3	**320/6, 323 i** 01/81 - 08/82 90 -105 kW		**36-159819**	Standardfahrwerk
B4	**315, 316, 318, 318 i, 320, 320 i, 320/6** 09/77 - 03/84 55 -92 kW	**21-030420**	**19-019802** **11-101345** SP	Standardfahrwerk VA: Øi: 45 mm
B4	**323 i** 01/78 - 08/82 105 kW		**19-019802** **11-101345** SP	ohne M-Technik
B6 Sport	**315, 316, 318, 318 i, 320, 320 i, 320/6, 323 i** 01/78 - 03/84 55 -105 kW	**34-001219**	**24-006125**	VA: Øi: 45 mm
B6 Sport	**320, 320 i, 320/6, 323 i** 06/75 - 08/82 80 -105 kW	**34-002230**	**24-006125**	Sportfahrwerk VA: Øi: 48 mm
B8	**315, 316, 318, 318 i, 320, 320 i, 320/6, 323 i** 01/78 - 03/84 55 -105 kW	**34-186350**	**24-184618**	VA: Øi: 45 mm

BMW 3 (E30)

B1	**315, 316, 316 (Ecotronic), 316 i, 318 i, 318 is, 320 i, 320 is, 323 i, 324 d, 324 td, 325 e 2.7, 325 i, 325 i X, M3 2.3, M3 EVO I 2.3, M3 EVO II 2.5** 09/82 - 01/92 55 -175 kW	**12-117628**	**12-117093**	VA: Øi: 14 mm; Øa: 32 mm; mit Kugellager HA: ohne Kugellager; mit Dichtung
B2	**315** 09/82 - 12/91 55 kW	**16-031326** **11-101321** SP	**15-102096**	Standardfahrwerk VA: Außendurchmesser Federbein vorn 45 mm
B2	**316, 316 (Ecotronic), 316 i, 318 i, 320 i, 323 i, 324 d, 325 e 2.7, 325 i** 09/82 - 11/89 63 -126 kW	**16-031326** **11-101321** SP	**15-102096**	Standardfahrwerk VA: Außendurchmesser Federbein vorn 45 mm
B2	**316, 316 (Ecotronic), 316 i, 318 i, 320 i, 323 i, 325 e 2.7, 325 i** 09/82 - 11/89 66 -126 kW	**16-101920** **11-101321** SP	**15-102096**	Standardfahrwerk VA: Außendurchmesser Federbein vorn 51 mm
B3	**316, 316 (Ecotronic), 318 i** 09/82 - 06/91 66 -85 kW	*36-129263*	**38-129285**	Standardfahrwerk
B3	**316, 316 (Ecotronic), 318 i** 09/82 - 06/91 66 -85 kW		**38-129292**	Standardfahrwerk; Verstärkte Ausführung .
B3	**320 i, 323 i, 324 d, 325 i** 09/82 - 11/89 63 -126 kW	**36-129300**	**38-129292**	Standardfahrwerk
B4	**316, 316 (Ecotronic), 316 i, 318 i, 320 i, 323 i, 324 d, 325 e 2.7, 325 i** 09/82 - 11/89 63 -126 kW	**21-030499** **11-101321** SP	**19-019819**	Standardfahrwerk VA: Außendurchmesser Federbein vorn 45 mm

BMW

BMW 3 (E30)

B4	**316, 316 (Ecotronic), 316 i, 318 i, 320 i, 323 i, 324 td, 325 e 2.7, 325 i** 09/82 - 11/89 66 -126 kW	**21-030505** **11-101321** SP	**19-019819**	Standardfahrwerk VA: Außendurchmesser Federbein vorn 51 mm
B4	**318 is, 320 is** 05/88 - 08/91 100 -141 kW	**21-030505** **11-101321** SP	**19-019819**	Standardfahrwerk VA: Außendurchmesser Federbein vorn 51 mm
B4	**325 i X** 03/86 - 08/91 125 -126 kW	**21-216381**	**19-019819**	Standardfahrwerk
B6 Sport	**315, 316, 316 (Ecotronic), 316 i, 318 i, 320 i, 320 is** 09/82 - 12/91 55 -141 kW	**34-181522**	**24-020282**	Standardfahrwerk; Baumuster: Heavy Duty VA: nur in Verbindung mit 14-244131; Øa: 45 mm
B6 Sport	**315, 316, 316 (Ecotronic), 316 i, 318 i, 320 i, 320 is** 09/82 - 12/91 55 -141 kW	**34-001363**	**24-020282**	Sportfahrwerk VA: nur in Verbindung mit 14-244148; Außendurchmesser Federbein vorn 51 mm
B6 Sport	**318 is** 09/89 - 08/91 100 kW	**34-001363**	**24-020282**	Standardfahrwerk VA: nur in Verbindung mit 14-244148; Außendurchmesser Federbein vorn 51 mm
B6 Sport	**318 is** 09/89 - 08/91 100 kW	**34-001363**	**24-007382**	mit M-Technik VA: nur in Verbindung mit 14-244148; Außendurchmesser Federbein vorn 51 mm
B6 Sport	**323 i, 324 d, 324 td, 325 e 2.7, 325 i** 09/82 - 11/89 63 -126 kW	**34-001363**	**24-020282**	mit M-Technik VA: nur in Verbindung mit 14-244148; Außendurchmesser Federbein vorn 51 mm
B6 Sport	**325 i X** 03/86 - 08/91 125 -126 kW	**34-002513**	**24-020282**	Standardfahrwerk
B6 Sport	**M3 2.3, M3 EVO I 2.3, M3 EVO II 2.5** 07/86 - 01/92 143 -175 kW	**34-003350**	**24-020275**	VA: Øa: 51 mm; nur in Verbindung mit 14-244148 HA: Kenngröße: 160/55
B6 Sport	**M3 2.3, M3 EVO I 2.3, M3 EVO II 2.5** 07/86 - 01/92 143 -175 kW	**34-003350**	**24-060653**	VA: Øa: 51 mm; nur in Verbindung mit 14-244148 HA: Kenngröße: 140/60
B8	**315, 316, 316 (Ecotronic), 316 i, 318 i, 320 i, 320 is, 323 i** 09/82 - 12/91 55 -141 kW	**34-003343**	**24-020275**	Standardfahrwerk VA: Øa: 45 mm; nur in Verbindung mit 14-244131 HA: Kenngröße: 160/55
B8	**315, 316, 316 (Ecotronic), 316 i, 318 i, 320 i, 320 is, 323 i, 325 e 2.7** 09/82 - 12/91 55 -141 kW	**34-003350**	**24-020275**	Sportfahrwerk VA: Øa: 51 mm; nur in Verbindung mit 14-244148 HA: Kenngröße: 160/55
B8	**318 is** 09/89 - 08/91 100 kW	**34-003350**	**24-020275**	Standardfahrwerk VA: Øa: 51 mm; nur in Verbindung mit 14-244148 HA: Kenngröße: 160/55
B8	**324 d, 324 td, 325 e 2.7, 325 i** 09/83 - 08/91 63 -126 kW	**34-003350**	**24-020275**	mit M-Technik VA: Øa: 51 mm; nur in Verbindung mit 14-244148 HA: Kenngröße: 160/55
B12 PK	**316 i, 318 i, 318 is** 09/82 - 08/91 73 -100 kW	**46-180803**		Außendurchmesser Federbein vorn 45 mm; siehe Gutachten VA: Tieferlegung lt. GA: 30-40 mm; Achslast bis: 805 kg HA: Tieferlegung lt. GA: 30 mm; Achslast bis: 905 kg
B12 PK	**316 i, 318 i, 318 is** 09/82 - 08/91 73 -100 kW	**46-000118**		Außendurchmesser Federbein vorn 51 mm; siehe Gutachten VA: Tieferlegung lt. GA: 30-40 mm; Achslast bis: 805 kg HA: Tieferlegung lt. GA: 30 mm; Achslast bis: 905 kg
B12 PK	**320 i, 323 i** 09/82 - 08/86 92 -110 kW	**46-180797**		Außendurchmesser Federbein vorn 45 mm; siehe Gutachten VA: Tieferlegung lt. GA: 30-40 mm; Achslast bis: 825 kg HA: Tieferlegung lt. GA: 30 mm; Achslast bis: 905 kg
B12 PK	**320 i, 323 i, 325 e 2.7, 325 i** 09/82 - 11/89 90 -126 kW	**46-000101**		Außendurchmesser Federbein vorn 51 mm; siehe Gutachten VA: Tieferlegung lt. GA: 30-40 mm; Achslast bis: 825 kg HA: Tieferlegung lt. GA: 30 mm; Achslast bis: 905 kg
B12 PK	**320 i** 09/82 - 06/90 92 -110 kW	**46-180834**		Außendurchmesser Federbein vorn 45 mm; siehe Gutachten VA: Tieferlegung lt. GA: 30-40 mm; Achslast bis: 865 kg HA: Tieferlegung lt. GA: 30 mm; Achslast bis: 945 kg

BMW

BMW 3 (E30)

B12 PK	**320 i, 323 i, 324 d, 324 td, 325 e 2.7, 325 i** 09/82 - 11/89 63 -126 kW	**46-000163**		Außendurchmesser Federbein vorn 51 mm; siehe Gutachten VA: Tieferlegung lt. GA: 30-40 mm; Achslast bis: 865 kg HA: Tieferlegung lt. GA: 30 mm; Achslast bis: 905 kg
MS	**315, 316, 316 (Ecotronic), 316 i, 318 i, 318 is, 320 i, 320 is, 323 i, 325 e 2.7, 325 i, M3 2.3, M3 EVO I 2.3, M3 EVO II 2.5** 09/82 - 01/92 55 -175 kW	**34-046296**	**24-000642**	Baumuster: Rennen Gruppe N VA: Kenngröße: 300/300; Øa: 51 mm HA: Kenngröße: 200/200
MS	**315, 316, 316 (Ecotronic), 316 i, 318 i, 318 is, 320 i, 320 is, 323 i, 325 e 2.7, 325 i, M3 2.3, M3 EVO I 2.3, M3 EVO II 2.5** 09/82 - 01/92 55 -175 kW	*34-236406*	*24-233637*	Baumuster: Rallye Tarmac VA: Øa: 51 mm; Kenngröße: 280/150; Länge: 597 mm HA: Kenngröße: 260/120; Länge: 533 mm

BMW 3 Touring (E30)

B1	**316 i, 318 i, 320 i, 324 td, 325 i, 325 i X** 06/88 - 06/94 73 -125 kW	**12-117628**	**12-117093**	VA: Øi: 14 mm; Øa: 32 mm; mit Kugellager HA: ohne Kugellager; mit Dichtung
B2	**316 i, 318 i, 320 i, 324 td, 325 i** 07/87 - 06/94 73 -125 kW	**16-031326** **11-101321** *SP*	**15-102096**	Standardfahrwerk VA: Außendurchmesser Federbein vorn 45 mm
B2	**316 i, 318 i, 320 i, 324 td, 325 i** 07/87 - 06/94 73 -125 kW	**16-101920** **11-101321** *SP*	**15-102096**	Standardfahrwerk VA: Außendurchmesser Federbein vorn 51 mm
B3	**316 i, 318 i** 09/87 - 06/94 73 -85 kW	*36-129263*	**38-129322**	Standardfahrwerk
B3	**320 i, 324 td, 325 i** 07/87 - 03/93 85 -125 kW	**36-129300**	**38-129322**	Standardfahrwerk
B4	**316 i, 318 i, 320 i, 324 td, 325 i** 07/87 - 06/94 73 -125 kW	**21-030499** **11-101321** *SP*	**19-019819**	Standardfahrwerk VA: Außendurchmesser Federbein vorn 45 mm
B4	**316 i, 318 i, 320 i, 324 td, 325 i** 07/87 - 06/94 73 -125 kW	**21-030505** **11-101321** *SP*	**19-019819**	Standardfahrwerk VA: Außendurchmesser Federbein vorn 51 mm
B4	**325 i X** 06/88 - 10/93 125 kW	**21-216381**	**19-019819**	Standardfahrwerk
B6 Sport	**316 i, 318 i, 320 i, 324 td, 325 i** 07/87 - 06/94 73 -125 kW	**34-181522**	**24-020282**	VA: nur in Verbindung mit 14-244131; Øa: 45 mm
B6 Sport	**316 i, 318 i, 320 i, 324 td, 325 i** 07/87 - 06/94 73 -125 kW	**34-001363**	**24-020282**	Standardfahrwerk VA: nur in Verbindung mit 14-244148; Außendurchmesser Federbein vorn 51 mm
B6 Sport	**325 i X** 06/88 - 10/93 125 kW	**34-002513**	**24-020282**	
B8	**316 i, 318 i, 320 i, 324 td, 325 i** 07/87 - 06/94 73 -125 kW	**34-003343**	**24-020275**	Standardfahrwerk VA: Øa: 45 mm; nur in Verbindung mit 14-244131 HA: Kenngröße: 160/55
B8	**316 i, 318 i, 320 i, 324 td, 325 i** 07/87 - 06/94 73 -125 kW	**34-003350**	**24-020275**	Standardfahrwerk VA: Øa: 51 mm; nur in Verbindung mit 14-244148 HA: Kenngröße: 160/55

BMW 3 Cabriolet (E30)

B1	**316 i, 318 i, 318i, 320 i, 325 i** 12/85 - 10/93 73 -126 kW	**12-117628**	**12-117093**	VA: Øi: 14 mm; Øa: 32 mm; mit Kugellager HA: ohne Kugellager; mit Dichtung
B2	**316 i, 318 i, 318i, 320 i, 325 i** 12/85 - 10/93 73 -126 kW	**16-101920** **11-101321** *SP*	**15-102096**	Standardfahrwerk VA: Außendurchmesser Federbein vorn 51 mm
B3	**316 i, 318 i, 318i, 320 i, 325 i** 12/85 - 10/93 73 -126 kW	**36-153893**		Standardfahrwerk

BMW

BMW 3 Cabriolet (E30)

B4	**316 i, 318 i, 318i, 320 i, 325 i** 12/85 - 10/93 73 -126 kW	**21-030505** **11-101321** SP	**19-019819**	Standardfahrwerk VA: Außendurchmesser Federbein vorn 51 mm
B6 Sport	**316 i, 318 i, 318i, 320 i** 04/86 - 10/93 73 -103 kW	**34-181522**	**24-020282**	Standardfahrwerk VA: nur in Verbindung mit 14-244131; Øa: 45 mm
B6 Sport	**316 i, 318 i, 318i, 320 i, 325 i** 12/85 - 10/93 73 -126 kW	**34-001363**	**24-020282**	Standardfahrwerk VA: nur in Verbindung mit 14-244148; Außendurchmesser Federbein vorn 51 mm
B6 Sport	**M3 2.3** 06/88 - 06/91 143 kW	**34-003350**	**24-020275**	Standardfahrwerk VA: Øa: 51 mm; nur in Verbindung mit 14-244148 HA: Kenngröße: 160/55
B6 Sport	**M3 2.3** 06/88 - 06/91 143 kW	**34-003350**	**24-060653**	Standardfahrwerk VA: Øa: 51 mm; nur in Verbindung mit 14-244148 HA: Kenngröße: 140/60
B8	**316 i, 318 i, 318i, 320 i** 04/86 - 10/93 73 -103 kW	**34-003343**	**24-020275**	mit M-Technik VA: Øa: 45 mm; nur in Verbindung mit 14-244131 HA: Kenngröße: 160/55
B8	**316 i, 318 i, 318i, 320 i, 325 i** 12/85 - 10/93 73 -126 kW	**34-003350**	**24-020275**	mit M-Technik VA: Øa: 51 mm; nur in Verbindung mit 14-244148 HA: Kenngröße: 160/55
B12 PK	**318 i, 318i** 06/88 - 10/93 83 -103 kW	**46-180827**		Außendurchmesser Federbein vorn 45 mm; siehe Gutachten VA: Tieferlegung lt. GA: 30 mm; Achslast bis: 790 kg HA: Tieferlegung lt. GA: 30 mm; Achslast bis: 945 kg
B12 PK	**318 i, 318i** 06/88 - 10/93 83 -103 kW	**46-000156**		Außendurchmesser Federbein vorn 51 mm; siehe Gutachten VA: Tieferlegung lt. GA: 30 mm; Achslast bis: 790 kg HA: Tieferlegung lt. GA: 30 mm; Achslast bis: 945 kg
B12 PK	**320 i, 325 i** 12/85 - 10/93 93 -126 kW	**46-180810**		Außendurchmesser Federbein vorn 45 mm; siehe Gutachten VA: Tieferlegung lt. GA: 30-40 mm; Achslast bis: 865 kg HA: Tieferlegung lt. GA: 30 mm; Achslast bis: 945 kg
B12 PK	**320 i, 325 i** 12/85 - 10/93 93 -126 kW	**46-000132**		Außendurchmesser Federbein vorn 51 mm; siehe Gutachten VA: Tieferlegung lt. GA: 30-40 mm; Achslast bis: 865 kg HA: Tieferlegung lt. GA: 30 mm; Achslast bis: 945 kg
MS	**M3 2.3** 06/88 - 06/91 143 kW	**34-046296**	**24-000642**	Baumuster: Rennen Gruppe N VA: Kenngröße: 300/300; Øa: 51 mm HA: Kenngröße: 200/200

BMW 3 (E36)

B1	**316 i, 318 i, 320 i, 325 i, 325 td** 09/90 - 02/98 73 -141 kW	**12-116829**	**12-117109**	VA: 06/92 -> HA: mit Dichtung
B1	**316 i, 318 i, 318 is, 318 tds, 323 i 2.5, 325 tds, 328 i** 05/93 - 02/98 66 -142 kW	**12-116829**	**12-117109**	VA: mit Kugellager HA: mit Dichtung
B3	**316 i, 318 i, 318 is, 323 i 2.5** 09/90 - 02/98 73 -125 kW	*36-129034*	**38-129070**	Standardfahrwerk
B3	**316 i, 318 i, 318 is** 09/90 - 02/98 73 -103 kW	**36-129041**	**38-129087**	Standardfahrwerk; Verstärkte Ausführung .
B3	**320 i, 325 i** 09/90 - 04/92 110 -141 kW	*36-129058*	**38-129070**	Standardfahrwerk
B3	**320 i** 09/90 - 04/92 110 kW	*36-129065*	**38-129087**	Standardfahrwerk; Verstärkte Ausführung .
B3	**320 i** 05/92 - 02/98 110 kW	**36-133161**	**38-129070**	Standardfahrwerk
B3	**320 i, 325 i, 325 tds** 05/92 - 02/98 105 -141 kW	*36-129065*	**38-129087**	Standardfahrwerk; Verstärkte Ausführung .
B3	**323 i 2.5** 03/95 - 02/98 125 kW	**36-129041**		Standardfahrwerk; Verstärkte Ausführung .

BMW

BMW 3 (E36)

B3	**325 i** 09/90 - 04/92 141 kW	**36-129041**	**38-129087**	Standardfahrwerk; Verstärkte Ausführung .
B3	**325 i, 325 td, 325 tds** 05/92 - 02/98 85 -141 kW	**36-129041**	**38-129070**	Standardfahrwerk
B3	**328 i** 01/95 - 02/98 142 kW	**36-133161**	**38-129070**	Standardfahrwerk
B3	**328 i** 01/95 - 02/98 142 kW	**36-129041**		Standardfahrwerk; Verstärkte Ausführung .
B3	**318 tds** 01/95 - 02/98 66 kW	*36-129065*	**38-129087**	Standardfahrwerk; Verstärkte Ausführung .
B3	**325 td** 09/91 - 04/92 85 kW	**36-133178**	**38-129070**	Standardfahrwerk
B4	**316 i, 318 i** 09/90 - 05/92 73 -83 kW	**22-044150** ↰ **22-044167** ↱	**19-103150** **11-181415** SP	Standardfahrwerk
B4	**316 i, 318 i, 320 i, 325 i, 325 td** 06/92 - 02/98 73 -141 kW	**22-044198** ↰ **22-044204** ↱	**19-103150** **11-181415** SP	Standardfahrwerk
B4	**316 i, 318 i, 320 i, 325 i, 325 td** 06/92 - 02/98 73 -141 kW	**22-172518** ↰ **22-172525** ↱	**19-103150** **11-181415** SP	mit M-Technik
B4	**316 i, 318 i, 318 is, 318 tds, 323 i 2.5, 325 tds, 328 i** 05/93 - 02/98 66 -142 kW	**22-044198** ↰ **22-044204** ↱	**19-103150** **11-181415** SP	Standardfahrwerk
B4	**316 i, 318 i, 318 is, 318 tds, 323 i 2.5, 325 tds, 328 i** 05/93 - 02/98 66 -142 kW	**22-172518** ↰ **22-172525** ↱	**19-103150** **11-181415** SP	mit M-Technik
B4	**320 i, 325 i, 325 td** 09/90 - 05/92 85 -141 kW	**22-044174** ↰ **22-044181** ↱	**19-103150** **11-181415** SP	Standardfahrwerk
B6 Sport	**316 i, 318 i** 09/90 - 05/92 73 -83 kW	**22-003799** ↰ **22-003805** ↱	**24-015257** **11-181415** SP	Standardfahrwerk; Zweirohrsystem
B6 Sport	**316 i, 318 i, 318 is, 318 tds, 320 i, 323 i 2.5, 325 i, 325 td, 325 tds, 328 i** 06/92 - 02/98 66 -142 kW	**35-044000** ↰ **35-044017** ↱	**24-027243** **11-181415** SP	Standardfahrwerk VA: Einrohrsystem
B6 Sport	**316 i, 318 i, 318 is, 318 tds, 320 i, 323 i 2.5, 325 i, 325 td, 325 tds, 328 i** 06/92 - 02/98 66 -142 kW	*22-040077* ↰ *22-040084* ↱	**24-015257** **11-181415** SP	Standardfahrwerk VA: Zweirohrsystem
B6 Sport	**320 i, 325 i, 325 td** 09/90 - 05/92 85 -141 kW	**22-181619** ↰ **22-181626** ↱	**24-015257**	Standardfahrwerk
B6 Sport	**M3 3.0, M3 3.2** 08/94 - 02/98 210 -236 kW	**35-042372** ↰ **35-042389** ↱	**24-024532**	Standardfahrwerk
B6 Sport	**M3 3.0, M3 3.2** 08/94 - 02/98 210 -236 kW	**35-105855** ↰ **35-105862** ↱	**24-024532**	Länderausführung kürzen um
B8	**316 i, 318 i** 09/90 - 05/92 73 -83 kW	**22-003812** ↰ **22-003829** ↱	**24-015264** **11-181415** SP	Standardfahrwerk; mit M-Technik VA: Einrohrsystem
B8	**316 i, 318 i, 318 is, 318 tds, 320 i, 323 i 2.5, 325 i, 325 td, 325 tds, 328 i** 06/92 - 02/98 66 -142 kW	**35-044024** ↰ **35-044031** ↱	**24-027250** **11-181415** SP	Standardfahrwerk; mit M-Technik VA: Einrohrsystem
B8	**316 i, 318 i, 318 is, 318 tds, 320 i, 323 i 2.5, 325 i, 325 td, 325 tds, 328 i** 06/92 - 02/98 66 -142 kW		**24-015264** **11-181415** SP	Standardfahrwerk; mit M-Technik VA: Zweirohrsystem

BMW

BMW 3 (E36)

B8	**320 i, 325 i, 325 td** 09/90 - 05/92 85 -141 kW	**22-181633** **22-181640**	**24-015264**	Standardfahrwerk; mit M-Technik
B10	**316 i, 318 i, 318 is, 318 tds** 06/92 - 02/98 66 -103 kW	*46-113047*		siehe Gutachten VA: Tieferlegung lt. GA: 60 mm HA: Tieferlegung lt. GA: 40 mm
B10	**320 i, 323 i 2.5, 325 i, 325 td, 325 tds, 328 i** 06/92 - 02/98 85 -142 kW	*46-113054*		siehe Gutachten VA: Tieferlegung lt. GA: 60 mm HA: Tieferlegung lt. GA: 40 mm
B12 PK	**316 i, 318 i** 09/90 - 05/92 73 -83 kW	**46-180933**		siehe Gutachten; mit ABE VA: Tieferlegung lt. GA: 30 mm; Achslast bis: 830 kg HA: Tieferlegung lt. GA: 30 mm; Achslast bis: 1070 kg
B12 PK	**316 i, 318 i, 318 is** 06/92 - 02/98 73 -103 kW	**46-000736**		siehe Gutachten; mit ABE VA: Tieferlegung lt. GA: 30 mm; Achslast bis: 830 kg HA: Tieferlegung lt. GA: 30 mm; Achslast bis: 1070 kg
B12 PK	**320 i, 325 i, 325 td** 09/90 - 05/92 85 -141 kW	**46-180940**		siehe Gutachten; mit ABE VA: Tieferlegung lt. GA: 30 mm; Achslast bis: 890 kg HA: Tieferlegung lt. GA: 30 mm; Achslast bis: 1070 kg
B12 PK	**M3 3.0** 08/94 - 09/95 210 kW	**46-188427**		siehe Gutachten VA: Tieferlegung lt. GA: 25 mm; Achslast bis: 910 kg; Øi: 116 mm; Schraubenfeder HA: Tieferlegung lt. GA: 15 mm; Achslast bis: 1090 kg
B12 PK	**M3 3.2** 09/95 - 02/98 236 kW	**46-000781**		siehe Gutachten VA: Tieferlegung lt. GA: 25 mm; Achslast bis: 920 kg; Øi: 106 mm; Schraubenfeder HA: Tieferlegung lt. GA: 15 mm; Achslast bis: 1130 kg
B12 PK	**318 tds, 320 i, 323 i 2.5, 325 i, 325 td, 325 tds, 328 i** 06/92 - 02/98 66 -142 kW	**46-180957**		siehe Gutachten; mit ABE VA: Tieferlegung lt. GA: 30 mm; Achslast bis: 900 kg HA: Tieferlegung lt. GA: 30 mm; Achslast bis: 1070 kg
B12 SL	**316 i, 318 i** 09/90 - 05/92 73 -83 kW	**46-181022**		siehe Gutachten; Schaltgetriebe VA: Tieferlegung lt. GA: 45-50 mm; Achslast bis: 830 kg HA: Tieferlegung lt. GA: 30 mm; Achslast bis: 1070 kg
B12 SL	**316 i, 318 i, 318 is** 06/92 - 02/98 73 -103 kW	**46-000750**		siehe Gutachten; Schaltgetriebe VA: Tieferlegung lt. GA: 45-50 mm; Achslast bis: 830 kg HA: Tieferlegung lt. GA: 30 mm; Achslast bis: 1070 kg
B12 SL	**320 i, 325 i, 325 td** 09/90 - 05/92 85 -141 kW	**46-181039**		siehe Gutachten VA: Tieferlegung lt. GA: 45-50 mm; Achslast bis: 900 kg HA: Tieferlegung lt. GA: 30 mm; Achslast bis: 1070 kg
B12 SL	**318 tds, 320 i, 323 i 2.5, 325 i, 325 td, 325 tds, 328 i** 06/92 - 02/98 66 -142 kW	**46-000767**		siehe Gutachten VA: Tieferlegung lt. GA: 45-50 mm; Achslast bis: 900 kg HA: Tieferlegung lt. GA: 30 mm; Achslast bis: 1070 kg
B14	**316 i, 318 i, 318 is, 318 tds, 320 i, 323 i 2.5, 325 i, 325 td, 325 tds, 328 i** 06/92 - 02/98 66 -142 kW	**47-124813**		siehe Gutachten VA: Tieferlegung lt. GA: 35-55 mm; Achslast bis: 930 kg HA: Tieferlegung lt. GA: 20-40 mm; Achslast bis: 1130 kg
B14	**316 i, 318 i, 320 i, 325 i, 325 td** 11/91 - 05/92 73 -141 kW	**47-124813**		siehe Gutachten; nur in Verbindung mit 2 x 12-116829 VA: Tieferlegung lt. GA: 35-55 mm; Achslast bis: 930 kg HA: Tieferlegung lt. GA: 20-40 mm; Achslast bis: 1130 kg
B16 PSS9	**316 i, 318 i, 320 i, 325 i, 325 td** 11/91 - 05/92 73 -141 kW	**48-080347**		Für einige Rad/Reifenkomb. sind Distanzscheiben erforderlich; siehe Gutachten VA: Tieferlegung lt. GA: 35-55 mm; nur in Verbindung mit 2 x AFS-B682 HA: Tieferlegung lt. GA: 20-40 mm
B16 PSS9	**316 i, 318 i, 318 is, 318 tds, 320 i, 323 i 2.5, 325 i, 325 td, 325 tds, 328 i** 06/92 - 02/98 66 -142 kW	**48-080347**		Für einige Rad/Reifenkomb. sind Distanzscheiben erforderlich; siehe Gutachten VA: Tieferlegung lt. GA: 35-55 mm; Achslast bis: 930 kg HA: Tieferlegung lt. GA: 20-40 mm; Achslast bis: 1130 kg
B16 PSS9	**316 i, 320 i, 325 i, 325 td** 09/90 - 05/92 73 -141 kW	**48-080347**		Für einige Rad/Reifenkomb. sind Distanzscheiben erforderlich; siehe Gutachten VA: Tieferlegung lt. GA: 35-55 mm; nur in Verbindung mit 2x AFS-B682; Achslast bis: 930 kg HA: Tieferlegung lt. GA: 20-40 mm; Achslast bis: 1130 kg
B16 PSS9	**M3 3.0, M3 3.2** 08/94 - 02/98 210 -236 kW	**48-088459**		siehe Gutachten VA: Tieferlegung lt. GA: 55 mm; Achslast bis: 930 kg HA: Tieferlegung lt. GA: 40 mm; Achslast bis: 1130 kg

BMW

BMW 3 (E36)

B16 PSS9	**M3 3.0** 08/94 - 09/95 210 kW	**48-115766**		Baumuster: Club-Sport; siehe Gutachten; Øi: 116 mm; Schraubenfeder VA: Tieferlegung lt. GA: 40 mm; Achslast bis: 930 kg HA: Tieferlegung lt. GA: 40 mm; Achslast bis: 1130 kg
B16 PSS9	**M3 3.2** 09/95 - 02/98 236 kW	**48-115674**		Baumuster: Club-Sport; siehe Gutachten; Øi: 106 mm; Schraubenfeder VA: Tieferlegung lt. GA: 40 mm; Achslast bis: 930 kg HA: Tieferlegung lt. GA: 40 mm; Achslast bis: 1130 kg
B16 BCS	**M3 3.0, M3 3.2** 08/94 - 02/98 210 -236 kW	**48-215855**		siehe Gutachten VA: Tieferlegung lt. GA: 35-40 mm; Achslast bis: 930 kg HA: Tieferlegung lt. GA: 35-40 mm; Achslast bis: 1130 kg
MS	**316 i, 318 i, 320 i, 325 i, 325 td** 09/90 - 05/92 73 -141 kW	**35-233596** **35-233602**	**24-233613** **11-181415** SP	Baumuster: Rallye; nur in Verbindung mit 12-116829
MS	**316 i, 318 i, 318 is, 318 tds, 320 i, 323 i 2.5, 325 i, 325 td, 325 tds, 328 i, M3 3.0** 09/90 - 09/95 66 -210 kW	**35-233596** **35-233602**	**24-233613**	Baumuster: Rallye
MS	**316 i, 318 i, 318 is, 318 tds, 320 i, 323 i 2.5, 325 i, 325 td, 325 tds, 328 i, M3 3.0, M3 3.2** 09/90 - 02/98 66 -236 kW	*31-602068* *31-602075*	*26-602059*	Baumuster: VLN HA: Dämpfkraft mechanisch verstellbar; mit Unibal-Gelenklager
MS	**M3 3.2** 09/95 - 02/98 236 kW	**35-233596** **35-233602**	**24-233613** **11-181415** SP	Baumuster: Rallye; nur in Verbindung mit 31 33 2 228 345

BMW 3 Compact (E36)

B1	**316 g, 316 i, 318 tds, 318 ti, 323 ti** 07/95 - 08/00 66 -125 kW	**12-116829**	**12-117109**	VA: mit Kugellager HA: mit Dichtung
B4	**316 g, 316 i, 318 tds, 318 ti** 07/95 - 08/00 66 -103 kW	**22-044198** **22-044204**	**19-027531**	Standardfahrwerk
B4	**316 g, 316 i, 318 tds, 318 ti, 323 ti** 07/95 - 08/00 66 -125 kW	**22-172518** **22-172525**	**19-027531**	mit M-Technik
B6 Sport	**316 g, 316 i, 318 tds, 318 ti, 323 ti** 07/95 - 08/00 66 -125 kW	**35-044000** **35-044017**	**24-020282**	Standardfahrwerk VA: Einrohrsystem
B6 Sport	**316 g, 316 i, 318 tds, 318 ti, 323 ti** 07/95 - 08/00 66 -125 kW	*22-040077* *22-040084*	**24-020282**	Standardfahrwerk VA: Zweirohrsystem
B8	**316 g, 316 i, 318 tds, 318 ti, 323 ti** 07/95 - 08/00 66 -125 kW	**35-044024** **35-044031**	**24-020275**	mit M-Technik VA: Einrohrsystem HA: Kenngröße: 160/55
B8	**316 g, 316 i, 318 tds, 318 ti, 323 ti** 07/95 - 08/00 66 -125 kW		**24-020275**	mit M-Technik VA: Zweirohrsystem HA: Kenngröße: 160/55
B12 PK	**316 i, 318 ti** 03/94 - 08/00 75 -103 kW	**46-180988**		siehe Gutachten; mit ABE VA: Tieferlegung lt. GA: 30 mm; Achslast bis: 830 kg HA: Tieferlegung lt. GA: 30 mm; Achslast bis: 970 kg
B12 PK	**318 tds, 323 ti** 01/95 - 08/00 66 -125 kW	**46-181008**		siehe Gutachten; mit ABE VA: Tieferlegung lt. GA: 30 mm; Achslast bis: 900 kg HA: Tieferlegung lt. GA: 30 mm; Achslast bis: 970 kg
B12 SL	**316 i, 318 ti** 03/94 - 08/00 75 -103 kW	**46-181077**		siehe Gutachten; Schaltgetriebe VA: Tieferlegung lt. GA: 45-50 mm; Achslast bis: 830 kg HA: Tieferlegung lt. GA: 30 mm; Achslast bis: 970 kg
B12 SL	**318 tds, 323 ti** 01/95 - 08/00 66 -125 kW	**46-181084**		siehe Gutachten VA: Tieferlegung lt. GA: 45-50 mm; Achslast bis: 900 kg HA: Tieferlegung lt. GA: 30 mm; Achslast bis: 970 kg
B16 PSS9	**316 g, 316 i, 318 tds, 318 ti, 323 ti** 07/95 - 08/00 66 -125 kW	**48-080408**		Für einige Rad/Reifenkomb. sind Distanzscheiben erforderlich; siehe Gutachten VA: Tieferlegung lt. GA: 30-50 mm HA: Tieferlegung lt. GA: 20-40 mm
MS	**316 g, 316 i, 318 tds, 318 ti, 323 ti** 07/95 - 08/00 66 -125 kW	**35-233596** **35-233602**	*24-233637*	Baumuster: Rallye; nur in Verbindung mit 31 33 2 228 345 HA: Kenngröße: 260/120; Länge: 533 mm

BMW

BMW 3 Coupe (E36)

B1	**316 i, 318 is, 320 i, 323 i, 325 i, 328 i** 03/92 - 04/99 75 -142 kW	**12-116829**	**12-117109**	VA: 06/92 ->; HA: mit Dichtung
B3	**316 i, 318 is, 323 i, 325 i** 03/92 - 04/99 75 -141 kW	*36-129034*	**38-129070**	Standardfahrwerk
B3	**316 i, 318 is, 323 i, 325 i, 328 i** 03/92 - 04/99 75 -142 kW	**36-129041**	**38-129087**	Standardfahrwerk; Verstärkte Ausführung .
B3	**320 i** 03/92 - 04/99 110 kW	**36-133161**	**38-129070**	Standardfahrwerk
B3	**320 i** 03/92 - 04/99 110 kW	*36-129065*	**38-129087**	Standardfahrwerk; Verstärkte Ausführung .
B4	**316 i, 318 is, 323 i, 328 i** 09/93 - 04/99 75 -142 kW	**22-044198** li **22-044204** re	**19-103150** **11-181415** SP	Standardfahrwerk
B4	**316 i, 318 is, 323 i, 328 i** 09/93 - 04/99 75 -142 kW	**22-172518** li **22-172525** re	**19-103150** **11-181415** SP	mit M-Technik
B4	**318 is** 03/92 - 05/92 103 kW	**22-044150** li **22-044167** re	**19-103150** **11-181415** SP	Standardfahrwerk
B4	**318 is, 320 i, 325 i** 06/92 - 04/99 103 -141 kW	**22-044198** li **22-044204** re	**19-103150** **11-181415** SP	Standardfahrwerk
B4	**318 is, 320 i, 325 i** 06/92 - 04/99 103 -141 kW	**22-172518** li **22-172525** re	**19-103150** **11-181415** SP	mit M-Technik
B4	**320 i, 325 i** 03/92 - 05/92 110 -141 kW	**22-044174** li **22-044181** re	**19-103150** **11-181415** SP	Standardfahrwerk
B6 Sport	**316 i, 318 is, 320 i, 323 i, 325 i, 328 i** 06/92 - 04/99 75 -142 kW	**35-044000** li **35-044017** re	**24-027243** **11-181415** SP	Standardfahrwerk VA: Einrohrsystem
B6 Sport	**316 i, 318 is, 320 i, 323 i, 325 i, 328 i** 06/92 - 04/99 75 -142 kW	*22-040077* li *22-040084* re	**24-015257** **11-181415** SP	Standardfahrwerk VA: Zweirohrsystem
B6 Sport	**318 is** 03/92 - 05/92 103 kW	**22-003799** li **22-003805** re	**24-015257**	Standardfahrwerk
B6 Sport	**320 i, 325 i** 03/92 - 05/92 110 -141 kW	**22-181619** li **22-181626** re	**24-015257**	Standardfahrwerk
B6 Sport	**M3 3.0, M3 3.2** 10/92 - 04/99 210 -236 kW	**35-042372** li **35-042389** re	**24-024532**	Öffnungstemperatur kürzen um; Standardfahrwerk
B6 Sport	**M3 3.0, M3 3.2** 10/92 - 04/99 210 -236 kW	**35-105855** li **35-105862** re	**24-024532**	Länderausführung kürzen um
B8	**316 i, 318 is, 320 i, 323 i, 325 i, 328 i** 06/92 - 04/99 75 -142 kW	**35-044024** li **35-044031** re	**24-027250** **11-181415** SP	mit M-Technik VA: Einrohrsystem
B8	**318 is** 03/92 - 05/92 103 kW	**22-003812** li **22-003829** re	**24-015264**	mit M-Technik
B8	**320 i, 325 i** 03/92 - 05/92 110 -141 kW	**22-181633** li **22-181640** re	**24-015264**	Standardfahrwerk; mit M-Technik
B10	**316 i, 318 is** 06/92 - 04/99 75 -103 kW	*46-113047*		siehe Gutachten VA: Tieferlegung lt. GA: 60 mm HA: Tieferlegung lt. GA: 40 mm
B10	**320 i, 323 i, 325 i, 328 i** 06/92 - 04/99 110 -142 kW	*46-113054*		siehe Gutachten VA: Tieferlegung lt. GA: 60 mm HA: Tieferlegung lt. GA: 40 mm
B12 PK	**316 i, 318 is** 06/92 - 04/99 75 -103 kW	**46-000736**		siehe Gutachten; mit ABE VA: Tieferlegung lt. GA: 30 mm; Achslast bis: 830 kg HA: Tieferlegung lt. GA: 15 mm; Achslast bis: 1070 kg

BMW

BMW 3 Coupe (E36)

B12 PK	**318 is** 03/92 - 05/92 103 kW	**46-180933**		siehe Gutachten; mit ABE VA: Tieferlegung lt. GA: 30 mm; Achslast bis: 830 kg HA: Tieferlegung lt. GA: 15 mm; Achslast bis: 1070 kg
B12 PK	**320 i, 323 i, 325 i, 328 i** 06/92 - 04/99 110 -142 kW	**46-180957**		siehe Gutachten; mit ABE VA: Tieferlegung lt. GA: 30 mm; Achslast bis: 900 kg HA: Tieferlegung lt. GA: 15 mm; Achslast bis: 1070 kg
B12 PK	**M3 3.0** 10/92 - 10/95 210 -217 kW	**46-188427**		siehe Gutachten VA: Tieferlegung lt. GA: 25 mm; Achslast bis: 910 kg; Øi: 116 mm; Schraubenfeder HA: Tieferlegung lt. GA: 15 mm; Achslast bis: 1090 kg
B12 PK	**M3 3.2** 10/95 - 04/99 236 kW	**46-000781**		siehe Gutachten VA: Tieferlegung lt. GA: 25 mm; Achslast bis: 920 kg; Øi: 106 mm; Schraubenfeder HA: Tieferlegung lt. GA: 15 mm; Achslast bis: 1130 kg
B12 SL	**316 i, 318 is** 06/92 - 04/99 75 -103 kW	**46-000750**		siehe Gutachten; Schaltgetriebe VA: Tieferlegung lt. GA: 45 mm; Achslast bis: 830 kg HA: Tieferlegung lt. GA: 15 mm; Achslast bis: 1070 kg
B12 SL	**318 is** 03/92 - 05/92 103 kW	**46-181022**		siehe Gutachten; Schaltgetriebe VA: Tieferlegung lt. GA: 45 mm; Achslast bis: 830 kg HA: Tieferlegung lt. GA: 30 mm; Achslast bis: 1070 kg
B12 SL	**320 i, 325 i** 03/92 - 05/92 110 -141 kW	**46-181039**		siehe Gutachten VA: Tieferlegung lt. GA: 45 mm; Achslast bis: 900 kg HA: Tieferlegung lt. GA: 15 mm; Achslast bis: 1070 kg
B12 SL	**320 i, 323 i, 325 i, 328 i** 06/92 - 04/99 110 -142 kW	**46-000767**		siehe Gutachten VA: Tieferlegung lt. GA: 45 mm; Achslast bis: 900 kg HA: Tieferlegung lt. GA: 15 mm; Achslast bis: 1070 kg
B14	**316 i, 318 is, 320 i, 323 i, 325 i, 328 i** 06/92 - 04/99 75 -142 kW	**47-124813**		siehe Gutachten VA: Tieferlegung lt. GA: 35-55 mm; Achslast bis: 930 kg HA: Tieferlegung lt. GA: 20-40 mm; Achslast bis: 1130 kg
B14	**318 is, 325 i** 03/92 - 05/92 103 -141 kW	**47-124813**		siehe Gutachten; nur in Verbindung mit 2 x AFS-B682 VA: Tieferlegung lt. GA: 35-55 mm HA: Tieferlegung lt. GA: 20-40 mm
B16 PSS9	**316 i, 318 is, 320 i, 323 i, 325 i, 328 i** 06/92 - 04/99 75 -142 kW	**48-080347**		Für einige Rad/Reifenkomb. sind Distanzscheiben erforderlich; siehe Gutachten VA: Tieferlegung lt. GA: 35-55 mm; Achslast bis: 930 kg HA: Tieferlegung lt. GA: 20-40 mm; Achslast bis: 1130 kg
B16 PSS9	**318 is, 320 i, 325 i** 03/92 - 05/92 103 -141 kW	**48-080347**		Für einige Rad/Reifenkomb. sind Distanzscheiben erforderlich; siehe Gutachten; nur in Verbindung mit 2 x AFS-B682 VA: Tieferlegung lt. GA: 35-55 mm HA: Tieferlegung lt. GA: 20-40 mm
B16 PSS9	**M3 3.0, M3 3.2** 10/92 - 04/99 210 -236 kW	**48-088459**		Für einige Rad/Reifenkomb. sind Distanzscheiben erforderlich; siehe Gutachten VA: Tieferlegung lt. GA: 45-55 mm HA: Tieferlegung lt. GA: 20-40 mm
B16 PSS9	**M3 3.0** 10/92 - 10/95 210 -217 kW	**48-115766**		Für einige Rad/Reifenkomb. sind Distanzscheiben erforderlich; Baumuster: Club-Sport; siehe Gutachten; Øi: 116 mm; Schraubenfeder VA: Tieferlegung lt. GA: 30-40 mm; Achslast bis: 930 kg HA: Tieferlegung lt. GA: 30-40 mm; Achslast bis: 1130 kg
B16 PSS9	**M3 3.2** 10/95 - 04/99 236 kW	**48-115674**		Für einige Rad/Reifenkomb. sind Distanzscheiben erforderlich; Baumuster: Club-Sport; siehe Gutachten; Øi: 106 mm; Schraubenfeder VA: Tieferlegung lt. GA: 30-40 mm; Achslast bis: 930 kg HA: Tieferlegung lt. GA: 30-40 mm; Achslast bis: 1130 kg
B16 BCS	**M3 3.0, M3 3.2** 10/92 - 04/99 210 -236 kW	**48-215855**		siehe Gutachten VA: Tieferlegung lt. GA: 35-40 mm; Achslast bis: 930 kg HA: Tieferlegung lt. GA: 35-40 mm; Achslast bis: 1130 kg
MS	**316 i, 318 is, 323 i, 328 i, M3 3.0, M3 3.2** 10/92 - 04/99 75 -236 kW	**35-233596** **35-233602**	**24-233613** **11-181415** SP	Baumuster: Rallye
MS	**316 i, 318 is, 320 i, 323 i, 325 i, 328 i, M3 3.0, M3 3.2** 10/92 - 04/99 75 -236 kW	*31-602068* *31-602075*	*26-602059*	Baumuster: VLN HA: Dämpfkraft mechanisch verstellbar; mit Unibal-Gelenklager
MS	**318 is, 320 i, 325 i** 06/92 - 04/99 103 -141 kW	**35-233596** **35-233602**	**24-233613** **11-181415** SP	Baumuster: Rallye
MS	**318 is, 320 i, 325 i** 03/92 - 05/92 103 -141 kW	**35-233596** **35-233602**	**24-233613** **11-181415** SP	Baumuster: Rallye; nur in Verbindung mit 12-116829

BMW

BMW 3 Cabriolet (E36)

B1	**318 i, 320 i, 323 i, 325 i, 328 i** 03/93 - 04/99 85 -142 kW	**12-116829**	**12-117109**	VA: mit Kugellager HA: mit Dichtung
B3	**320 i, 323 i, 325 i** 03/93 - 04/99 110 -141 kW	**36-133185**	**38-129100**	Standardfahrwerk; mit automatischem Verdeck; ohne AHK
B3	**320 i, 323 i, 325 i** 03/93 - 04/99 110 -141 kW	**36-163045**	**38-153914**	Standardfahrwerk; mit manuellem Verdeck; mit AHK
B3	**320 i, 323 i, 325 i** 03/93 - 04/99 110 -141 kW	**36-133185**	**38-163036**	Standardfahrwerk; mit automatischem Verdeck; mit AHK
B4	**318 i, 320 i, 323 i, 325 i, 328 i** 03/93 - 04/99 85 -142 kW	**22-044198** **22-044204**	**19-103150** **11-181415** SP	Standardfahrwerk
B4	**318 i, 320 i, 323 i, 325 i, 328 i** 03/93 - 04/99 85 -142 kW	**22-172518** **22-172525**	**19-103150** **11-181415** SP	mit M-Technik
B6 Sport	**318 i, 320 i, 323 i, 325 i, 328 i** 03/93 - 04/99 85 -142 kW	**35-044000** **35-044017**	**24-027243** **11-181415** SP	Standardfahrwerk VA: Einrohrsystem
B6 Sport	**318 i, 320 i, 323 i, 325 i, 328 i** 03/93 - 04/99 85 -142 kW	*22-040077* *22-040084*	**24-015257** **11-181415** SP	Standardfahrwerk VA: Zweirohrsystem
B6 Sport	**M3 3.0, M3 3.2** 01/94 - 04/99 210 -236 kW	**35-042372** **35-042389**	**24-024532**	Standardfahrwerk
B6 Sport	**M3 3.0, M3 3.2** 01/94 - 04/99 210 -236 kW	**35-105855** **35-105862**	**24-024532**	Länderausführung kürzen um
B8	**318 i, 320 i, 323 i, 325 i, 328 i** 03/93 - 04/99 85 -142 kW	**35-044024** **35-044031**	**24-027250** **11-181415** SP	mit M-Technik VA: Einrohrsystem
B8	**318 i, 320 i, 323 i, 325 i, 328 i** 03/93 - 04/99 85 -142 kW		**24-015264** **11-181415** SP	mit M-Technik VA: Zweirohrsystem
B12 PK	**318 i** 01/94 - 04/99 85 kW	**46-180971**		siehe Gutachten; mit ABE VA: Tieferlegung lt. GA: 30 mm; Achslast bis: 830 kg HA: Tieferlegung lt. GA: 30 mm; Achslast bis: 1115 kg
B12 PK	**320 i, 323 i, 325 i, 328 i** 03/93 - 04/99 110 -142 kW	**46-180964**		siehe Gutachten; mit ABE VA: Tieferlegung lt. GA: 30 mm; Achslast bis: 900 kg HA: Tieferlegung lt. GA: 30 mm; Achslast bis: 1115 kg
B12 PK	**M3 3.0** 01/94 - 10/95 210 kW	**46-188427**		siehe Gutachten VA: Tieferlegung lt. GA: 25 mm; Achslast bis: 910 kg; Øi: 116 mm; Schraubenfeder HA: Tieferlegung lt. GA: 15 mm; Achslast bis: 1090 kg
B12 PK	**M3 3.2** 10/95 - 04/99 236 kW	**46-000781**		siehe Gutachten VA: Tieferlegung lt. GA: 25 mm; Achslast bis: 920 kg; Øi: 106 mm; Schraubenfeder HA: Tieferlegung lt. GA: 15 mm; Achslast bis: 1130 kg
B12 SL	**318 i** 01/94 - 04/99 85 kW	**46-181053**		siehe Gutachten; Schaltgetriebe VA: Tieferlegung lt. GA: 45-50 mm; Achslast bis: 830 kg HA: Tieferlegung lt. GA: 30 mm; Achslast bis: 1070 kg
B12 SL	**320 i, 323 i, 325 i, 328 i** 03/93 - 04/99 110 -142 kW	**46-181060**		siehe Gutachten VA: Tieferlegung lt. GA: 45-50 mm; Achslast bis: 900 kg HA: Tieferlegung lt. GA: 30 mm; Achslast bis: 1070 kg
B14	**318 i, 320 i, 323 i, 325 i, 328 i** 03/93 - 04/99 85 -142 kW	**47-124813**		siehe Gutachten VA: Tieferlegung lt. GA: 35-55 mm; Achslast bis: 930 kg HA: Tieferlegung lt. GA: 25-40 mm; Achslast bis: 1130 kg
B16 PSS9	**318 i, 320 i, 323 i, 325 i, 328 i** 03/93 - 04/99 85 -142 kW	**48-080347**		Für einige Rad/Reifenkomb. sind Distanzscheiben erforderlich; siehe Gutachten VA: Tieferlegung lt. GA: 35-55 mm; Achslast bis: 930 kg HA: Tieferlegung lt. GA: 20-40 mm; Achslast bis: 1130 kg
B16 PSS9	**M3 3.0, M3 3.2** 01/94 - 04/99 210 -236 kW	**48-088459**		siehe Gutachten VA: Tieferlegung lt. GA: 35-55 mm HA: Tieferlegung lt. GA: 20-40 mm
B16 PSS9	**M3 3.0** 01/94 - 10/95 210 kW	**48-115766**		Baumuster: Club-Sport; siehe Gutachten; Øi: 116 mm; Schraubenfeder VA: Tieferlegung lt. GA: 30-40 mm; Achslast bis: 930 kg HA: Tieferlegung lt. GA: 30-40 mm; Achslast bis: 1130 kg

			

BMW

BMW 3 Cabriolet (E36)

B16 PSS9	**M3 3.2** 10/95 - 04/99 236 kW	**48-115674**		Baumuster: Club-Sport; siehe Gutachten; Øi: 106 mm; Schraubenfeder VA: Tieferlegung lt. GA: 30-40 mm; Achslast bis: 930 kg HA: Tieferlegung lt. GA: 30-40 mm; Achslast bis: 1130 kg

BMW 3 Touring (E36)

B1	**316 i, 318 i, 318 tds, 320 i, 323 i, 325 tds, 328 i** 01/95 - 10/99 66 -142 kW	**12-116829**	**12-117109**	VA: mit Kugellager HA: mit Dichtung
B3	**316 i, 318 i** 07/95 - 10/99 75 -85 kW	**36-163045**	**38-129070**	Standardfahrwerk
B3	**316 i, 318 i** 07/95 - 10/99 75 -85 kW	**36-133161**	**38-163036**	Standardfahrwerk; Verstärkte Ausführung .
B3	**320 i** 01/95 - 10/99 110 kW	**36-133161**	**38-129070**	Standardfahrwerk
B3	**323 i** 09/95 - 10/99 125 kW	**36-129041**	**38-129070**	Standardfahrwerk
B3	**318 tds, 328 i** 01/95 - 10/99 66 -142 kW	**36-129041**	**38-129070**	Standardfahrwerk
B3	**318 tds, 320 i, 325 tds, 328 i** 01/95 - 10/99 66 -142 kW	*36-129065*	**38-163036**	Standardfahrwerk; Verstärkte Ausführung .
B3	**325 tds** 01/95 - 10/99 105 kW	**36-129041**	**38-129070**	Standardfahrwerk
B4	**316 i, 318 i, 318 tds, 320 i, 323 i, 325 tds, 328 i** 01/95 - 10/99 66 -142 kW	**22-044198** **22-044204**	**19-103150** **11-181415** SP	Standardfahrwerk; ohne Niveauregulierung
B4	**316 i, 318 i, 318 tds, 320 i, 323 i, 325 tds, 328 i** 01/95 - 10/99 66 -142 kW	**22-172518** **22-172525**	**19-103150** **11-181415** SP	mit M-Technik; ohne Niveauregulierung
B6 Sport	**316 i, 318 i, 318 tds, 320 i, 323 i, 325 tds, 328 i** 01/95 - 10/99 66 -142 kW	**35-044000** **35-044017**	**24-027243** **11-181415** SP	Standardfahrwerk; ohne Niveauregulierung VA: Einrohrsystem
B8	**316 i, 318 i, 318 tds, 320 i, 323 i, 325 tds, 328 i** 01/95 - 10/99 66 -142 kW	**35-044024** **35-044031**	**24-027250** **11-181415** SP	mit M-Technik; ohne Niveauregulierung VA: Einrohrsystem
B8	**316 i, 318 i, 318 tds, 320 i, 323 i, 325 tds, 328 i** 01/95 - 10/99 66 -142 kW		**24-015264** **11-181415** SP	mit M-Technik; ohne Niveauregulierung VA: Zweirohrsystem
B12 PK	**316 i, 318 i** 07/95 - 10/99 75 -85 kW	**46-181015**		siehe Gutachten; mit ABE; Niveauregulierung nach Umbau Inaktiv VA: Tieferlegung lt. GA: 30 mm; Achslast bis: 830 kg HA: Tieferlegung lt. GA: 30 mm; Achslast bis: 1115 kg
B12 PK	**318 tds, 320 i, 323 i, 325 tds, 328 i** 01/95 - 10/99 66 -142 kW	**46-180995**		siehe Gutachten; mit ABE VA: Tieferlegung lt. GA: 30 mm; Achslast bis: 900 kg HA: Tieferlegung lt. GA: 30 mm; Achslast bis: 1115 kg
B12 SL	**316 i, 318 i** 07/95 - 10/99 75 -85 kW	**46-181091**		siehe Gutachten; Schaltgetriebe; Niveauregulierung nach Umbau Inaktiv VA: Tieferlegung lt. GA: 45-30 mm; Achslast bis: 830 kg HA: Tieferlegung lt. GA: 30 mm; Achslast bis: 1115 kg
B12 SL	**318 tds, 320 i, 323 i, 325 tds, 328 i** 01/95 - 10/99 66 -142 kW	**46-181046**		siehe Gutachten VA: Tieferlegung lt. GA: 45-30 mm; Achslast bis: 900 kg HA: Tieferlegung lt. GA: 30 mm; Achslast bis: 1115 kg
B14	**316 i, 318 i, 318 tds, 320 i, 323 i, 325 tds, 328 i** 01/95 - 10/99 66 -142 kW	**47-124813**		siehe Gutachten; Niveauregulierung nach Umbau Inaktiv VA: Tieferlegung lt. GA: 35-55 mm; Achslast bis: 930 kg HA: Tieferlegung lt. GA: 25-45 mm; Achslast bis: 1130 kg

BMW

BMW 3 Touring (E36)

B16 PSS9	**316 i, 318 i, 318 tds, 320 i, 323 i, 325 tds, 328 i** 01/95 - 10/99 66 -142 kW		**48-080347**	Für einige Rad/Reifenkomb. sind Distanzscheiben erforderlich; siehe Gutachten; Niveauregulierung nach Umbau Inaktiv VA: Tieferlegung lt. GA: 35-55 mm; Achslast bis: 930 kg HA: Tieferlegung lt. GA: 20-40 mm; Achslast bis: 1130 kg

BMW 3 (E46)

B1	**316 i, 318 d, 318 i, 320 d, 320 i, 323 i, 325 i, 325 xi, 328 i, 330 d, 330 i, 330 xd, 330 xi** 10/99 - 04/05 77 -170 kW	**12-117260**	**12-117109**	VA: mit Kugellager HA: mit Dichtung
B3	**316 i** 09/98 - 02/05 77 -85 kW	**36-129249**	**38-129216**	Standardfahrwerk
B3	**316 i, 318 i** 02/98 - 02/05 77 -105 kW	**36-129256**	**38-129230**	Standardfahrwerk; Verstärkte Ausführung .
B3	**316 i, 318 d, 318 i, 320 d, 320 i, 323 i, 325 i, 328 i, 330 d, 330 i** 10/99 - 04/05 77 -170 kW		**38-233715**	HA: Sportfahrwerk
B3	**318 i** 02/98 - 02/05 87 -105 kW	**36-129249**	**38-129223**	Standardfahrwerk
B3	**320 i** 03/98 - 02/05 110 -125 kW	**36-129256**	**38-129223**	Standardfahrwerk
B3	**325 xi, 330 xd, 330 xi** 06/00 - 02/05 135 -170 kW	**36-239849**	**38-129230**	Standardfahrwerk
B3	**318 d, 320 d, 323 i, 325 i, 328 i** 02/98 - 02/05 85 -142 kW	**36-129256**	**38-133190**	Standardfahrwerk
B3	**318 d, 320 d, 320 i, 323 i, 325 i, 328 i** 02/98 - 02/05 85 -142 kW	**36-133208**	**38-129230**	Standardfahrwerk; Verstärkte Ausführung .
B3	**330 d, 330 i** 10/99 - 04/05 135 -170 kW	**36-133208**	**38-133190**	Standardfahrwerk
B3	**330 d, 330 i** 10/99 - 04/05 135 -170 kW	**36-133208**	**38-129230**	Standardfahrwerk; Verstärkte Ausführung .
B4	**316 i, 318 d, 318 i, 320 d** 04/98 - 04/05 77 -110 kW	**22-103130** ↰ **22-103147** ↱	**19-103150** **11-181415** SP	Standardfahrwerk
B4	**316 i, 318 d, 318 i, 320 d, 320 i, 323 i, 325 i, 328 i, 330 d, 330 i** 10/99 - 04/05 77 -170 kW	**22-139931** ↰ **22-139948** ↱	**19-103150** **11-181415** SP	mit M-Technik
B4	**320 i, 323 i, 325 i, 328 i, 330 d, 330 i** 02/98 - 02/05 110 -170 kW	**22-103093** ↰ **22-103109** ↱	**19-103150** **11-181415** SP	Standardfahrwerk
B4	**325 xi, 330 xd, 330 xi** 06/00 - 02/05 135 -170 kW	**22-220578** ↰ **22-220585** ↱	**19-220598** **11-181415** SP	Standardfahrwerk
B6 Sport	**316 i, 318 d, 318 i, 320 d, 320 i, 323 i, 325 i, 328 i, 330 d, 330 i** 10/99 - 04/05 77 -170 kW	**35-115045** ↰ **35-115052** ↱	**24-026970** **11-181415** SP	Standardfahrwerk VA: Einrohrsystem
B6 Sport	**316 i, 318 d, 318 i, 320 d, 320 i, 323 i, 325 i, 328 i, 330 d, 330 i** 10/99 - 04/05 77 -170 kW	*22-043344* ↰ *22-043351* ↱	**24-026970** **11-181415** SP	Standardfahrwerk VA: Serienfederteller muß benutzt werden; Zweirohrsystem
B6 Sport	**325 xi, 330 xd, 330 xi** 06/00 - 02/05 135 -170 kW	**22-052810** ↰ **22-052827** ↱	**24-068659** **11-181415** SP	Standardfahrwerk VA: Serienfederteller muß benutzt werden
B6 a10	**316 i, 318 d, 318 i, 320 d, 320 i, 323 i, 325 i, 328 i, 330 d, 330 i** 10/99 - 04/05 77 -170 kW	**31-181884** ↰ **31-181891** ↱	**26-181905**	Standardfahrwerk; mit M-Technik

BMW

BMW 3 (E46)

B8	**316 i, 318 d, 318 i, 320 d, 320 i, 323 i, 325 i, 328 i, 330 d, 330 i** 10/99 - 04/05 77 -170 kW	**35-115069** **35-115076**	**24-026987** **11-181415** SP	mit M-Technik VA: Einrohrsystem
B8	**316 i, 318 d, 318 i, 320 d, 320 i, 323 i, 325 i, 328 i, 330 d, 330 i** 10/99 - 04/05 77 -170 kW	**35-115106** **35-115113**	**24-026987** **11-181415** SP	tiefergelegtes Fahrwerk VA: Rebound: 45 mm
B8	**316 i, 318 d, 318 i, 320 d, 320 i, 323 i, 325 i, 328 i, 330 d, 330 i** 10/99 - 04/05 77 -170 kW	*22-043832* *22-043849*	**24-026987** **11-181415** SP	mit M-Technik VA: Serienfederteller muß benutzt werden; Zweirohrsystem
B8	**325 xi, 330 xd, 330 xi** 06/00 - 02/05 135 -170 kW	*22-052834* *22-052841*	**24-068666** **11-181415** SP	mit M-Technik VA: Serienfederteller muß benutzt werden
B12 PK	**316 i, 318 i** 02/98 - 02/05 77 -105 kW	**46-180001**		siehe Gutachten VA: Tieferlegung lt. GA: 30 mm; Achslast bis: 895 kg HA: ohne Niveauregulierung; Tieferlegung lt. GA: 20-25 mm; Achslast bis: 1190 kg
B12 PK	**325 xi, 330 xi** 06/00 - 02/05 141 -170 kW	**46-180032**		Serienfederteller muß benutzt werden; siehe Gutachten VA: Tieferlegung lt. GA: 30 mm; Achslast bis: 1010 kg HA: ohne Niveauregulierung; Tieferlegung lt. GA: 20-25 mm; Achslast bis: 1250 kg
B12 PK	**318 d, 320 d, 320 i, 323 i, 325 i, 328 i, 330 i** 06/00 - 02/05 85 -170 kW	**46-180018**		siehe Gutachten VA: Tieferlegung lt. GA: 30 mm; Achslast bis: 970 kg HA: ohne Niveauregulierung; Tieferlegung lt. GA: 20-25 mm; Achslast bis: 1190 kg
B12 PK	**330 d** 10/99 - 02/05 135 -150 kW	**46-180025**		siehe Gutachten VA: Tieferlegung lt. GA: 30 mm; Achslast bis: 1030 kg HA: ohne Niveauregulierung; Tieferlegung lt. GA: 20-25 mm; Achslast bis: 1190 kg
B12 PK	**330 xd** 06/00 - 02/05 135 -150 kW	**46-180049**		Serienfederteller muß benutzt werden; siehe Gutachten VA: Tieferlegung lt. GA: 30 mm; Achslast bis: 1065 kg HA: ohne Niveauregulierung; Tieferlegung lt. GA: 20-25 mm; Achslast bis: 1250 kg
B12 SL	**316 i, 318 i** 02/98 - 02/05 77 -105 kW	**46-180131**		siehe Gutachten VA: Tieferlegung lt. GA: 45-50 mm; Achslast bis: 895 kg HA: ohne Niveauregulierung; Tieferlegung lt. GA: 20-25 mm; Achslast bis: 1045 kg
B12 SL	**330 i** 06/00 - 04/05 168 -170 kW	**46-180117**		siehe Gutachten; Schaltgetriebe VA: Tieferlegung lt. GA: 45-50 mm; Achslast bis: 935 kg HA: ohne Niveauregulierung; Tieferlegung lt. GA: 20-25 mm; Achslast bis: 1190 kg
B12 SL	**318 d, 320 d, 320 i, 323 i, 325 i, 328 i** 02/98 - 02/05 85 -142 kW	**46-180117**		siehe Gutachten VA: Tieferlegung lt. GA: 45-50 mm; Achslast bis: 935 kg HA: ohne Niveauregulierung; Tieferlegung lt. GA: 20-25 mm; Achslast bis: 1190 kg
B14	**316 i, 318 d, 318 i, 320 d, 320 i, 323 i, 325 i, 328 i, 330 d, 330 i** 10/99 - 04/05 77 -170 kW	**47-126848**		siehe Gutachten VA: Tieferlegung lt. GA: 35-50 mm; Achslast bis: 1030 kg HA: Tieferlegung lt. GA: 25-40 mm; Achslast bis: 1190 kg
B16 PSS10	**316 i, 318 d, 318 i, 320 d, 320 i, 323 i, 325 i, 328 i, 330 d, 330 i** 10/99 - 04/05 77 -170 kW	**48-126380**		siehe Gutachten VA: Tieferlegung lt. GA: 35-50 mm; Achslast bis: 1030 kg HA: Tieferlegung lt. GA: 25-40 mm; Achslast bis: 1190 kg
B16 RC	**316 i, 318 d, 318 i, 320 d, 320 i, 323 i, 325 i, 328 i, 330 d, 330 i** 10/99 - 04/05 77 -170 kW	**14-230615** iRC **49-135121**		siehe Gutachten VA: Tieferlegung lt. GA: 35-50 mm; Achslast bis: 1030 kg HA: Tieferlegung lt. GA: 25-40 mm; Achslast bis: 1190 kg
MS	**316 i, 318 d, 318 i, 320 d, 320 i, 323 i, 325 i, 328 i, 330 d, 330 i** 10/99 - 04/05 77 -170 kW	*31-633499* *31-633505*	*26-602059*	Baumuster: VLN VA: Dämpfkraft mechanisch verstellbar; höhenverstellbar HA: Dämpfkraft mechanisch verstellbar; mit Unibal-Gelenklager

BMW 3 Compact (E46)

B1	**1.6 Ti, 316 ti, 318 td, 318 ti, 320 td, 325 ti** 06/01 - 02/05 77 -141 kW	**12-117260**	**12-117109**	VA: mit Kugellager HA: mit Dichtung
B3	**1.6 Ti, 316 ti, 318 td, 318 ti, 320 td, 325 ti** 06/01 - 02/05 77 -141 kW	**36-233250**	**38-233715**	

BMW

BMW 3 Compact (E46)

B4	**1.6 Ti, 316 ti, 318 td, 318 ti, 320 td, 325 ti** 06/01 - 02/05 77 -141 kW	**22-139931** **22-139948**	**19-103112** **11-181415** SP	Standardfahrwerk
B6 Sport	**1.6 Ti, 316 ti, 318 td, 318 ti, 320 td, 325 ti** 06/01 - 02/05 77 -141 kW	**35-115069** **35-115076**	**24-026970** **11-181415** SP	Standardfahrwerk VA: Einrohrsystem
B6 Sport	**1.6 Ti, 316 ti, 318 td, 318 ti, 320 td, 325 ti** 06/01 - 02/05 77 -141 kW	*22-043832* *22-043849*	**24-026970** **11-181415** SP	Standardfahrwerk VA: Serienfederteller muß benutzt werden; Zweirohrsystem
B8	**1.6 Ti, 316 ti, 318 td, 318 ti, 320 td, 325 ti** 06/01 - 02/05 77 -141 kW	**35-115106** **35-115113**	**24-067577** **11-181415** SP	mit M-Technik VA: Rebound: 45 mm; Einrohrsystem
B8	**1.6 Ti, 316 ti, 318 td, 318 ti, 320 td, 325 ti** 06/01 - 02/05 77 -141 kW	*22-051707* *22-051714*	**24-067577** **11-181415** SP	mit M-Technik VA: Serienfederteller muß benutzt werden; Zweirohrsystem
B12 PK	**1.6 Ti, 316 ti, 318 ti** 09/01 - 02/05 77 -105 kW	**46-180070**		siehe Gutachten VA: Tieferlegung lt. GA: 25 mm; Achslast bis: 895 kg HA: ohne Niveauregulierung; Tieferlegung lt. GA: 15 mm; Achslast bis: 1045 kg
B12 PK	**318 td, 320 td, 325 ti** 06/01 - 02/05 85 -141 kW	**46-180087**		siehe Gutachten VA: Tieferlegung lt. GA: 25 mm; Achslast bis: 970 kg HA: ohne Niveauregulierung; Tieferlegung lt. GA: 15 mm; Achslast bis: 1045 kg
B12 SL	**1.6 Ti, 316 ti, 318 ti** 09/01 - 02/05 77 -105 kW	**46-180100**		siehe Gutachten VA: Tieferlegung lt. GA: 30-35 mm; Achslast bis: 895 kg HA: ohne Niveauregulierung; Tieferlegung lt. GA: 15 mm; Achslast bis: 1190 kg
B12 SL	**325 ti** 06/01 - 02/05 141 kW	**46-180124**		siehe Gutachten; Schaltgetriebe VA: Tieferlegung lt. GA: 30-35 mm; Achslast bis: 935 kg HA: ohne Niveauregulierung; Tieferlegung lt. GA: 15 mm; Achslast bis: 1190 kg
B12 SL	**318 td, 320 td** 09/01 - 02/05 85 -110 kW	**46-180124**		siehe Gutachten VA: Tieferlegung lt. GA: 30-35 mm; Achslast bis: 935 kg HA: ohne Niveauregulierung; Tieferlegung lt. GA: 15 mm; Achslast bis: 1190 kg
B16 PSS9	**1.6 Ti, 316 ti, 318 td, 318 ti, 320 td, 325 ti** 06/01 - 02/05 77 -141 kW	*48-088435*		siehe Gutachten VA: Tieferlegung lt. GA: 35 mm; Achslast bis: 1000 kg HA: Tieferlegung lt. GA: 20 mm; Achslast bis: 1060 kg

BMW 3 Coupe (E46)

B1	**316 Ci, 318 Ci, 320 Cd, 320 Ci, 323 Ci, 325 Ci, 328 Ci, 330 Cd, 330 ci, 330 xi, M3 3.2** 04/99 - 77 -252 kW	**12-117260**	**12-117109**	VA: mit Kugellager HA: mit Dichtung
B3	**316 Ci** 04/00 - 77 -85 kW	**36-129249**	**38-129216**	Standardfahrwerk
B3	**316 Ci, 318 Ci** 11/99 - 77 -110 kW	**36-129256**	**38-129230**	Standardfahrwerk; Verstärkte Ausführung .
B3	**316 Ci, 318 Ci, 320 Cd, 320 Ci, 323 Ci, 325 Ci, 328 Ci, 330 Cd, 330 ci** 04/99 - 77 -170 kW		**38-233715**	HA: Sportfahrwerk
B3	**318 Ci** 11/99 - 87 -110 kW	**36-129249**	**38-129223**	Standardfahrwerk
B3	**330 xi** 06/00 - 170 kW	**36-133208**	**38-129230**	Standardfahrwerk
B3	**320 Cd, 320 Ci, 323 Ci, 325 Ci, 328 Ci** 04/99 - 110 -142 kW	**36-129256**	**38-133190**	Standardfahrwerk
B3	**320 Cd, 320 Ci, 323 Ci, 325 Ci, 328 Ci** 04/99 - 110 -142 kW	**36-133208**	**38-129230**	Standardfahrwerk; Verstärkte Ausführung .

BMW

BMW 3 Coupe (E46)

B3	**330 Cd, 330 ci** 06/00 - 150 -170 kW	**36-133208**	**38-133190**	Standardfahrwerk
B3	**330 Cd, 330 ci** 06/00 - 150 -170 kW		**38-129230**	Standardfahrwerk; Verstärkte Ausführung .
B4	**316 Ci, 318 Ci** 11/99 - 77 -110 kW	**22-103130** **22-103147**	**19-103150** **11-181415** SP	Standardfahrwerk
B4	**316 Ci, 318 Ci, 320 Cd, 320 Ci, 323 Ci, 325 Ci, 328 Ci, 330 Cd, 330 ci** 04/99 - 77 -170 kW	**22-139931** **22-139948**	**19-103150** **11-181415** SP	mit M-Technik
B4	**330 xi** 06/00 - 170 kW	**22-220578** **22-220585**	**19-220598** **11-181415** SP	Standardfahrwerk
B4	**M3 3.2** 06/00 - 252 kW	**22-199492** **22-199508**	**19-199511**	Standardfahrwerk
B4	**320 Cd, 320 Ci, 323 Ci, 325 Ci, 328 Ci, 330 Cd, 330 ci** 06/00 - 110 -170 kW	**22-103093** **22-103109**	**19-103150** **11-181415** SP	Standardfahrwerk
B6 Sport	**316 Ci, 318 Ci, 320 Cd, 320 Ci, 323 Ci, 325 Ci, 328 Ci, 330 Cd, 330 ci** 04/99 - 77 -170 kW	**35-115045** **35-115052**	**24-026970** **11-181415** SP	Standardfahrwerk VA: Einrohrsystem
B6 Sport	**316 Ci, 318 Ci, 320 Cd, 320 Ci, 323 Ci, 325 Ci, 328 Ci, 330 Cd, 330 ci** 04/99 - 77 -170 kW	*22-043344* *22-043351*	**24-026970** **11-181415** SP	Standardfahrwerk VA: Serienfederteller muß benutzt werden; Zweirohrsystem
B6 Sport	**330 xi** 06/00 - 170 kW	**22-052810** **22-052827**	**24-068659** **11-181415** SP	Standardfahrwerk VA: Serienfederteller muß benutzt werden
B6 Sport	**M3 3.2, M3 CSL** 06/00 - 252 -265 kW	**35-142102** **35-142119**	**24-143998**	nur in Verbindung mit 31 32 1 139 423 (2x)
B6 a10	**316 Ci, 318 Ci, 320 Cd, 320 Ci, 323 Ci, 325 Ci, 328 Ci, 330 Cd, 330 ci** 04/99 - 77 -170 kW	**31-181884** **31-181891**	**26-181905**	Standardfahrwerk; mit M-Technik
B8	**316 Ci, 318 Ci, 320 Cd, 320 Ci, 323 Ci, 325 Ci, 328 Ci, 330 Cd, 330 ci** 04/99 - 77 -170 kW	**35-115069** **35-115076**	**24-026987** **11-181415** SP	mit M-Technik VA: Einrohrsystem
B8	**316 Ci, 318 Ci, 320 Cd, 320 Ci, 323 Ci, 325 Ci, 328 Ci, 330 Cd, 330 ci** 04/99 - 77 -170 kW	**35-115106** **35-115113**	**24-026987** **11-181415** SP	mit M-Technik VA: Rebound: 45 mm
B8	**316 Ci, 318 Ci, 320 Cd, 320 Ci, 323 Ci, 325 Ci, 328 Ci, 330 Cd, 330 ci** 04/99 - 77 -170 kW	*22-043832* *22-043849*	**24-026987** **11-181415** SP	mit M-Technik VA: Serienfederteller muß benutzt werden; Zweirohrsystem
B8	**330 xi** 06/00 - 170 kW	*22-052834* *22-052841*	**24-068666** **11-181415** SP	mit M-Technik VA: Serienfederteller muß benutzt werden
B12 PK	**316 Ci, 318 Ci** 11/99 - 77 -110 kW	**46-180001**		siehe Gutachten VA: Tieferlegung lt. GA: 25 mm; Achslast bis: 895 kg HA: ohne Niveauregulierung; Tieferlegung lt. GA: 10 mm; Achslast bis: 1190 kg
B12 PK	**M3 3.2** 06/00 - 252 kW	**46-000613**		siehe Gutachten; nur in Verbindung mit 31 32 1 139 423 (2x) VA: Tieferlegung lt. GA: 20 mm; Achslast bis: 990 kg HA: Tieferlegung lt. GA: 10 mm; Achslast bis: 1170 kg
B12 PK	**320 Cd, 320 Ci, 323 Ci, 325 Ci, 328 Ci, 330 ci** 06/00 - 110 -170 kW	**46-180018**		siehe Gutachten VA: Tieferlegung lt. GA: 25 mm; Achslast bis: 970 kg HA: ohne Niveauregulierung; Tieferlegung lt. GA: 10 mm; Achslast bis: 1190 kg
B12 PK	**330 Cd** 03/03 - 150 kW	**46-180025**		siehe Gutachten VA: Tieferlegung lt. GA: 25 mm; Achslast bis: 1030 kg HA: ohne Niveauregulierung; Tieferlegung lt. GA: 10 mm; Achslast bis: 1190 kg

BMW

BMW 3 Coupe (E46)

B12 SL	**316 Ci, 318 Ci** 09/01 - 85 -110 kW	**46-180131**		siehe Gutachten VA: Tieferlegung lt. GA: 30-35 mm; Achslast bis: 895 kg HA: ohne Niveauregulierung; Tieferlegung lt. GA: 15 mm; Achslast bis: 1045 kg
B12 SL	**320 Ci, 323 Ci, 325 Ci, 328 Ci** 04/99 - 110 -142 kW	**46-180117**		siehe Gutachten VA: Tieferlegung lt. GA: 30-35 mm; Achslast bis: 935 kg HA: ohne Niveauregulierung; Tieferlegung lt. GA: 15 mm; Achslast bis: 1190 kg
B12 SL	**330 ci** 06/00 - 170 kW	**46-180117**		siehe Gutachten; Schaltgetriebe VA: Tieferlegung lt. GA: 30-35 mm; Achslast bis: 935 kg HA: ohne Niveauregulierung; Tieferlegung lt. GA: 15 mm; Achslast bis: 1190 kg
B14	**316 Ci, 318 Ci, 320 Cd, 320 Ci, 323 Ci, 325 Ci, 328 Ci, 330 Cd, 330 ci** 04/99 - 77 -170 kW	**47-126848**		siehe Gutachten VA: Tieferlegung lt. GA: 35-50 mm; Achslast bis: 1030 kg HA: Tieferlegung lt. GA: 25-40 mm; Achslast bis: 1190 kg
B16 PSS10	**316 Ci, 318 Ci, 320 Cd, 320 Ci, 323 Ci, 325 Ci, 328 Ci, 330 Cd, 330 ci** 04/99 - 77 -170 kW	**48-126380**		siehe Gutachten VA: Tieferlegung lt. GA: 30-50 mm; Achslast bis: 1030 kg HA: Tieferlegung lt. GA: 20-40 mm; Achslast bis: 1190 kg
B16 PSS10	**M3 3.2, M3 CSL** 06/00 - 252 -265 kW	**48-126687**		siehe Gutachten; nur in Verbindung mit 31 32 1 139 423 (2x) VA: Tieferlegung lt. GA: 15-35 mm; Achslast bis: 990 kg HA: Tieferlegung lt. GA: 20-35 mm; Achslast bis: 1170 kg
B16 RC	**316 Ci, 318 Ci, 320 Cd, 320 Ci, 323 Ci, 325 Ci, 328 Ci, 330 Cd, 330 ci** 04/99 - 77 -170 kW	**14-230615** *iRC* **49-135121**		siehe Gutachten VA: Tieferlegung lt. GA: 35-50 mm; Achslast bis: 1030 kg HA: Tieferlegung lt. GA: 25-40 mm; Achslast bis: 1190 kg
B16 BCS	**M3 3.2, M3 CSL** 06/00 - 252 -265 kW	**48-213660**		siehe Gutachten VA: Tieferlegung lt. GA: 35-40 mm; Achslast bis: 990 kg HA: Tieferlegung lt. GA: 35-40 mm; Achslast bis: 1170 kg
MS	**316 Ci, 318 Ci, 320 Cd, 320 Ci, 325 Ci, 328 Ci, 330 Cd, 330 ci, M3 3.2, M3 CSL** 04/99 - 77 -265 kW	*31-633499* (li) *31-633505* (re)	*26-602059*	Baumuster: VLN; ohne TÜV-Gutachten VA: Dämpfkraft mechanisch verstellbar; höhenverstellbar HA: Dämpfkraft mechanisch verstellbar; mit Unibal-Gelenklager

BMW 3 Cabriolet (E46)

B1	**318 Ci, 320 Cd, 320 Ci, 323 Ci, 325 Ci, 330 Cd, 330 Ci** 06/00 - 105 -170 kW	**12-117260**	**12-117895**	VA: mit Kugellager HA: ohne Kugellager; mit Dichtung
B3	**318 Ci, 320 Cd, 320 Ci, 323 Ci, 325 Ci** 09/00 - 105 -141 kW	**36-129256**	**38-129230**	Standardfahrwerk
B3	**318 Ci, 320 Cd, 320 Ci, 323 Ci, 325 Ci** 09/00 - 105 -141 kW	**36-133208**		Standardfahrwerk; Verstärkte Ausführung .
B3	**318 Ci, 320 Cd, 320 Ci, 323 Ci, 325 Ci, 330 Cd, 330 Ci** 06/00 - 105 -170 kW		**38-233715**	HA: Sportfahrwerk
B3	**330 Cd, 330 Ci** 06/00 - 150 -170 kW	**36-133208**	**38-129230**	Standardfahrwerk
B4	**318 Ci** 09/01 - 105 -110 kW	**22-103130** (li) **22-103147** (re)	**19-103150** **11-181415** *SP*	Standardfahrwerk
B4	**318 Ci, 320 Cd, 320 Ci, 323 Ci, 325 Ci, 330 Cd, 330 Ci** 06/00 - 105 -170 kW	**22-139931** (li) **22-139948** (re)	**19-103150** **11-181415** *SP*	mit M-Technik
B4	**M3 3.2** 04/01 - 252 kW	**22-199492** (li) **22-199508** (re)	**19-199511**	Standardfahrwerk
B4	**320 Cd, 320 Ci, 323 Ci, 325 Ci, 330 Cd, 330 Ci** 06/00 - 110 -170 kW	**22-103093** (li) **22-103109** (re)	**19-103150** **11-181415** *SP*	Standardfahrwerk
B6 Sport	**318 Ci, 320 Cd, 320 Ci, 323 Ci, 325 Ci, 330 Cd, 330 Ci** 06/00 - 105 -170 kW	**35-115045** (li) **35-115052** (re)	**24-026970** **11-181415** *SP*	Standardfahrwerk VA: Einrohrsystem

BMW

BMW 3 Cabriolet (E46)

B6 Sport	**318 Ci, 320 Cd, 320 Ci, 323 Ci, 325 Ci, 330 Cd, 330 Ci** 06/00 - 105 -170 kW	*22-043344* ↰ *22-043351* ↱	**24-026970** **11-181415** SP	Standardfahrwerk VA: Serienfederteller muß benutzt werden; Zweirohrsystem
B6 Sport	**M3 3.2** 04/01 - 252 kW	**35-142102** ↰ **35-142119** ↱	**24-143998**	
B6 a10	**318 Ci, 320 Cd, 320 Ci, 323 Ci, 325 Ci, 330 Cd, 330 Ci** 06/00 - 105 -170 kW	**31-181884** ↰ **31-181891** ↱	**26-181905**	Standardfahrwerk; mit M-Technik
B8	**318 Ci, 320 Cd, 320 Ci, 323 Ci, 325 Ci, 330 Cd, 330 Ci** 06/00 - 105 -170 kW	**35-115069** ↰ **35-115076** ↱	**24-026987** **11-181415** SP	mit M-Technik VA: Einrohrsystem
B8	**318 Ci, 320 Cd, 320 Ci, 323 Ci, 325 Ci, 330 Cd, 330 Ci** 06/00 - 105 -170 kW	**35-115106** ↰ **35-115113** ↱	**24-026987** **11-181415** SP	tiefergelegtes Fahrwerk VA: Rebound: 45 mm
B8	**318 Ci, 320 Cd, 320 Ci, 323 Ci, 325 Ci, 330 Cd, 330 Ci** 06/00 - 105 -170 kW	*22-043832* ↰ *22-043849* ↱	**24-026987** **11-181415** SP	mit M-Technik VA: Serienfederteller muß benutzt werden; Zweirohrsystem
B12 PK	**318 Ci** 09/01 - 105 -110 kW	**46-180001**		siehe Gutachten VA: Tieferlegung lt. GA: 30 mm; Achslast bis: 895 kg HA: ohne Niveauregulierung; Tieferlegung lt. GA: 15-20 mm; Achslast bis: 1190 kg
B12 PK	**M3 3.2** 04/01 - 252 kW	**46-000613**		siehe Gutachten; nur in Verbindung mit 31 32 1 139 423 (2x) VA: Tieferlegung lt. GA: 20 mm; Achslast bis: 990 kg HA: Tieferlegung lt. GA: 10 mm; Achslast bis: 1170 kg
B12 PK	**320 Cd, 320 Ci, 323 Ci, 325 Ci, 330 Ci** 06/00 - 110 -170 kW	**46-180018**		siehe Gutachten VA: Tieferlegung lt. GA: 40 mm; Achslast bis: 970 kg HA: ohne Niveauregulierung; Tieferlegung lt. GA: 20-25 mm; Achslast bis: 1190 kg
B12 PK	**330 Cd** 08/05 - 150 kW	**46-180025**		siehe Gutachten VA: Tieferlegung lt. GA: 30 mm; Achslast bis: 1030 kg HA: ohne Niveauregulierung; Tieferlegung lt. GA: 20-25 mm; Achslast bis: 1190 kg
B14	**318 Ci, 320 Cd, 320 Ci, 323 Ci, 325 Ci, 330 Cd, 330 Ci** 06/00 - 105 -170 kW	**47-126848**		siehe Gutachten VA: Tieferlegung lt. GA: 35-50 mm; Achslast bis: 1030 kg HA: Tieferlegung lt. GA: 25-40 mm; Achslast bis: 1190 kg
B16 PSS10	**318 Ci, 320 Cd, 320 Ci, 323 Ci, 325 Ci, 330 Cd, 330 Ci** 06/00 - 105 -170 kW	**48-126380**		siehe Gutachten VA: Tieferlegung lt. GA: 35-50 mm; Achslast bis: 1030 kg HA: Tieferlegung lt. GA: 25-40 mm; Achslast bis: 1190 kg
B16 PSS10	**M3 3.2** 04/01 - 252 kW	**48-126687**		siehe Gutachten; nur in Verbindung mit 31 32 1 139 423 (2x) VA: Tieferlegung lt. GA: 15-35 mm; Achslast bis: 990 kg HA: Tieferlegung lt. GA: 20-35 mm; Achslast bis: 1170 kg
B16 RC	**318 Ci, 320 Cd, 320 Ci, 323 Ci, 325 Ci, 330 Cd, 330 Ci** 06/00 - 105 -170 kW	**14-230615** iRC **49-135121**		siehe Gutachten VA: Tieferlegung lt. GA: 35-50 mm; Achslast bis: 1030 kg HA: Tieferlegung lt. GA: 25-40 mm; Achslast bis: 1190 kg
MS	**318 Ci, 320 Cd, 320 Ci, 323 Ci, 325 Ci, 330 Cd, 330 Ci, M3 3.2** 04/01 - 105 -252 kW	*31-633499* ↰ *31-633505* ↱	*26-602059*	Baumuster: VLN VA: Dämpfkraft mechanisch verstellbar; höhenverstellbar HA: Dämpfkraft mechanisch verstellbar; mit Unibal-Gelenklager

BMW 3 Touring (E46)

B1	**316 i, 318 d, 318 i, 320 d, 320 i, 325 i, 325 xi, 328 i, 330 d, 330 i, 330 xd, 330 xi** 06/00 - 02/05 85 -170 kW	**12-117260**	**12-117109**	VA: mit Kugellager HA: mit Dichtung
B3	**316 i, 318 i** 09/01 - 02/05 85 -105 kW	**36-129249**	**38-129223**	Standardfahrwerk
B3	**316 i, 318 i** 09/01 - 02/05 85 -105 kW	**36-129256**	**38-129230**	Standardfahrwerk; Verstärkte Ausführung .

BMW

BMW 3 Touring (E46)

B3	**316 i, 318 d, 318 i, 320 d, 320 i** 09/00 - 02/05 85 -125 kW		**38-233715**	HA: Sportfahrwerk
B3	**320 i** 10/99 - 02/05 110 -125 kW	**36-129256**	**38-129223**	Standardfahrwerk
B3	**320 i** 10/99 - 02/05 110 -125 kW	**36-133208**	**38-129230**	Standardfahrwerk; Verstärkte Ausführung .
B3	**325 xi, 330 xd, 330 xi** 06/00 - 02/05 135 -170 kW	36-239849	**38-236198**	Standardfahrwerk
B3	**318 d, 320 d, 325 i, 328 i** 10/99 - 02/05 85 -142 kW	**36-129256**	**38-129230**	Standardfahrwerk
B3	**330 d, 330 i** 10/99 - 02/05 135 -170 kW	**36-133208**	**38-129230**	Standardfahrwerk
B4	**316 i, 318 d, 318 i** 09/01 - 02/05 85 -105 kW	**22-103130** **22-103147**	**19-103112** **11-181415** SP	Standardfahrwerk
B4	**316 i, 318 d, 318 i, 320 d, 320 i, 325 i, 328 i, 330 d, 330 i** 06/00 - 02/05 85 -170 kW	**22-139931** **22-139948**	**19-103112** **11-181415** SP	mit M-Technik
B4	**325 xi, 330 xd, 330 xi** 06/00 - 02/05 135 -170 kW	**22-220578** **22-220585**	**19-220598** **11-181415** SP	Standardfahrwerk
B4	**320 d, 320 i, 325 i, 328 i, 330 d, 330 i** 10/99 - 02/05 100 -170 kW	**22-103093** **22-103109**	**19-103112** **11-181415** SP	Standardfahrwerk
B6 Sport	**316 i, 318 d, 318 i, 320 d, 320 i, 325 i, 328 i, 330 d, 330 i** 06/00 - 02/05 85 -170 kW	**35-115045** **35-115052**	**24-026970** **11-181415** SP	Standardfahrwerk VA: Einrohrsystem
B6 Sport	**316 i, 318 d, 318 i, 320 d, 320 i, 325 i, 328 i, 330 d, 330 i** 06/00 - 02/05 85 -170 kW	*22-043344* *22-043351*	**24-026970** **11-181415** SP	Standardfahrwerk VA: Serienfederteller muß benutzt werden; Zweirohrsystem
B6 Sport	**325 xi, 330 xd, 330 xi** 06/00 - 02/05 135 -170 kW	**22-052810** **22-052827**	**24-068659** **11-181415** SP	Standardfahrwerk VA: Serienfederteller muß benutzt werden
B6 a10	**316 i, 318 d, 318 i, 320 d, 320 i, 325 i, 328 i, 330 d, 330 i** 06/00 - 02/05 85 -170 kW	**31-181884** **31-181891**	**26-181905**	Standardfahrwerk; mit M-Technik
B8	**316 i, 318 d, 318 i, 320 d, 320 i, 325 i, 328 i, 330 d, 330 i** 06/00 - 02/05 85 -170 kW	*22-053039* *22-053046*	**24-026987** **11-181415** SP	mit M-Technik; ohne Niveauregulierung VA: Serienfederteller muß benutzt werden; Zweirohrsystem
B8	**316 i, 318 d, 318 i, 320 d, 320 i, 325 i, 328 i, 330 d, 330 i** 06/00 - 02/05 85 -170 kW	**35-115069** **35-115076**	**24-026987** **11-181415** SP	mit M-Technik; ohne Niveauregulierung
B8	**316 i, 318 d, 318 i, 320 d, 320 i, 325 i, 328 i, 330 d, 330 i** 06/00 - 02/05 85 -170 kW	**35-115106** **35-115113**	**24-026987** **11-181415** SP	mit M-Technik; tiefergelegtes Fahrwerk; ohne Niveauregulierung VA: Rebound: 45 mm
B8	**325 xi, 330 xd, 330 xi** 06/00 - 02/05 135 -170 kW	*22-052834* *22-052841*	**24-068666** **11-181415** SP	mit M-Technik VA: Serienfederteller muß benutzt werden
B12 PK	**316 i, 318 i** 09/01 - 02/05 85 -105 kW	**46-180001**		siehe Gutachten VA: Tieferlegung lt. GA: 30 mm; Achslast bis: 895 kg HA: ohne Niveauregulierung; Tieferlegung lt. GA: 20-25 mm; Achslast bis: 1190 kg
B12 PK	**325 xi, 330 xi** 06/00 - 02/05 141 -170 kW	46-180056		Serienfederteller muß benutzt werden; siehe Gutachten VA: Tieferlegung lt. GA: 30 mm; Achslast bis: 1010 kg HA: Tieferlegung lt. GA: 20-25 mm; Achslast bis: 1250 kg
B12 PK	**318 d, 320 d, 320 i, 325 i, 328 i, 330 i** 06/00 - 02/05 85 -170 kW	**46-180018**		siehe Gutachten VA: Tieferlegung lt. GA: 30 mm; Achslast bis: 970 kg HA: ohne Niveauregulierung; Tieferlegung lt. GA: 20-25 mm; Achslast bis: 1190 kg

BMW			
BMW 3 Touring (E46)			
B12 PK **330 d** 10/99 - 02/05 135 -150 kW		**46-180025**	siehe Gutachten VA: Tieferlegung lt. GA: 30 mm; Achslast bis: 1030 kg HA: ohne Niveauregulierung; Tieferlegung lt. GA: 20-25 mm; Achslast bis: 1190 kg
B12 SL **316 i, 318 i** 09/01 - 02/05 85 -105 kW		**46-180094**	siehe Gutachten VA: Tieferlegung lt. GA: 45-50 mm; Achslast bis: 895 kg HA: ohne Niveauregulierung; Tieferlegung lt. GA: 30 mm; Achslast bis: 1190 kg
B12 SL **318 d, 320 d, 320 i, 325 i, 328 i, 330 i** 06/00 - 02/05 85 -170 kW		**46-180117**	siehe Gutachten VA: Tieferlegung lt. GA: 45-50 mm; Achslast bis: 935 kg HA: ohne Niveauregulierung; Tieferlegung lt. GA: 30 mm; Achslast bis: 1190 kg
B14 **316 i, 318 d, 318 i, 320 d, 320 i, 325 i, 328 i, 330 d, 330 i** 06/00 - 02/05 85 -170 kW		**47-126848**	siehe Gutachten VA: Tieferlegung lt. GA: 35-50 mm; Achslast bis: 1030 kg HA: Tieferlegung lt. GA: 25-40 mm; Achslast bis: 1190 kg
B16 PSS10 **316 i, 318 d, 318 i, 320 d, 320 i, 325 i, 328 i, 330 d, 330 i** 06/00 - 02/05 85 -170 kW		**48-126380**	siehe Gutachten VA: Tieferlegung lt. GA: 35-50 mm; Achslast bis: 1030 kg HA: Tieferlegung lt. GA: 25-40 mm; Achslast bis: 1190 kg
B16 RC **316 i, 318 d, 318 i, 320 d, 320 i, 325 i, 328 i, 330 d, 330 i** 06/00 - 02/05 85 -170 kW		**14-230615** *iRC* **49-135121**	siehe Gutachten VA: Tieferlegung lt. GA: 35-50 mm; Achslast bis: 1030 kg HA: Tieferlegung lt. GA: 25-40 mm; Achslast bis: 1190 kg
MS **318 d, 318 i, 320 d, 320 i, 325 i, 328 i, 330 d, 330 i** 06/00 - 02/05 85 -170 kW	*31-633499* *31-633505*	*26-602059*	Baumuster: VLN VA: Dämpfkraft mechanisch verstellbar; höhenverstellbar HA: Dämpfkraft mechanisch verstellbar; mit Unibal-Gelenklager
BMW 3 (E90)			
B1 **M3 4.0** 03/07 - 12/11 309 kW	**50-174546** *SP*	**50-174546** *SP*	mit elektr. Dämpfkraftregulierung
B1 **316d, 316i, 318 i, 318d, 318i, 320 si, 320d, 320i, 323 i, 325d, 325i, 328 i, 330d, 330i, 335 i, 335d, 335i** 09/06 - 12/11 85 -225 kW	**12-117260**	**12-226443** **12-226436**	VA: mit Kugellager; ohne Sportfahrwerk; ohne M-Technik
B1 **316d, 316i, 318d, 318i, 320 si, 320d, 320i, 323 i, 325d, 325i, 330d, 330i, 335d, 335i** 09/06 - 12/11 85 -225 kW	**12-224432**		VA: mit Kugellager; Sportfahrwerk; mit M-Technik
B3 **316i, 318 i, 318i, 320i** 01/05 - 12/11 85 -125 kW	**37-161309**	**36-161379**	Standardfahrwerk
B3 **316i, 318 i, 318i, 320i** 01/05 - 12/11 85 -125 kW	**37-161293**	**36-161355**	Standardfahrwerk; Verstärkte Ausführung .
B3 **323 i** 04/06 - 12/11 130 -140 kW	**37-161309**	**36-161355**	Standardfahrwerk
B3 **323 i** 04/06 - 12/11 130 -140 kW	**37-161293**	**36-161331**	Standardfahrwerk; Verstärkte Ausführung .
B3 **320 si** 05/06 - 12/11 127 kW	**37-161309**	**36-161379**	Standardfahrwerk
B3 **320 si** 05/06 - 12/11 127 kW	**37-161293**	**36-161355**	Standardfahrwerk; Verstärkte Ausführung .
B3 **325i** 01/05 - 12/11 160 kW	**37-148508**	**36-161331**	Standardfahrwerk; Verstärkte Ausführung .
B3 **328 i, 330i** 01/05 - 12/11 187 -200 kW	**37-148508**	**36-161355**	Standardfahrwerk
B3 **328 i, 330i** 01/05 - 12/11 187 -200 kW	**37-161279**	**36-161331**	Standardfahrwerk; Verstärkte Ausführung .

BMW

BMW 3 (E90)

B3	**335 i, 335i** 09/06 - 12/11 220 -225 kW	**37-161279**	**36-161355**	Standardfahrwerk
B3	**335 i, 335i** 09/06 - 12/11 220 -225 kW	**37-161262**	**36-161331**	Standardfahrwerk; Verstärkte Ausführung .
B3	**316d, 318d, 320d, 325i** 09/07 - 12/11 85 -160 kW	**37-161293**	**36-161355**	Standardfahrwerk
B3	**316d, 318d, 320d** 09/07 - 12/11 85 -135 kW	**37-161279**	**36-161324**	Standardfahrwerk; Verstärkte Ausführung .
B3	**325d, 330d** 09/05 - 12/11 145 -170 kW	**37-161279**	**36-161331**	Standardfahrwerk
B3	**325d, 330d** 09/05 - 12/11 145 -170 kW	**37-161262**	**36-161324**	Standardfahrwerk; Verstärkte Ausführung .
B3	**330d, 335d** 09/06 - 12/11 180 -210 kW	**37-161262**	**36-161331**	Standardfahrwerk
B3	**330d, 335d** 09/06 - 12/11 180 -210 kW	**37-161255**	**36-161324**	Standardfahrwerk; Verstärkte Ausführung .
B4	**M3 4.0** 03/07 - 12/11 309 kW	**22-214300** **22-214317**	**19-214320**	ohne elektr. Dämpfkraftregulierung; ohne EDC
B4	**M3 4.0** 03/07 - 12/11 309 kW	**22-214300** **22-214317**	**19-214320**	mit elektr. Dämpfkraftregulierung; mit EDC; nur in Verbindung mit 50-174546
B4	**316d, 316i, 318 i, 318d, 318i, 320 si, 320d, 320i, 323 i, 325d, 325i, 328 i, 330d, 330i, 335 i, 335d, 335i** 09/06 - 12/11 85 -225 kW	**22-135001** **22-135018**	**19-135021**	Standardfahrwerk
B4	**316d, 316i, 318 i, 318d, 318i, 320 si, 320d, 320i, 323 i, 325d, 325i, 328 i, 330d, 330i, 335 i, 335d, 335i** 09/06 - 12/11 85 -225 kW	**22-135032** **22-135049**	**19-135052**	Sportfahrwerk
B4	**320d xDrive, 320xd, 325i xDrive, 325xi, 330d xDrive, 330i xDrive, 330xd, 330xi, 335i xDrive, 335xi** 09/07 - 12/11 120 -225 kW	**22-214287** **22-214294**	**19-135021**	Standardfahrwerk
B6 Sport	**M3 4.0** 03/07 - 12/11 309 kW	**35-143321** **35-143338**	**24-143349**	ohne elektr. Dämpfkraftregulierung; ohne EDC
B6 Sport	**M3 4.0** 03/07 - 12/11 309 kW	**35-143321** **35-143338**	**24-143349**	mit elektr. Dämpfkraftregulierung; mit EDC; nur in Verbindung mit 50-174546
B6 Sport	**316d, 316i, 318 i, 318d, 318i, 320 si, 320d, 320i, 323 i, 325d, 325i, 328 i, 330d, 330i, 335 i, 335d, 335i** 09/06 - 12/11 85 -225 kW	**35-120377** **35-120384**	**24-120395**	Standardfahrwerk
B6 Sport	**320d xDrive, 320xd, 325i xDrive, 325xi, 330d xDrive, 330i xDrive, 330xd, 330xi, 335i xDrive, 335xi** 09/07 - 12/11 120 -225 kW	**35-142454** **35-142461**	**24-120395**	
B6 DTC	**M3 4.0** 03/07 - 12/11 309 kW	**31-224550** **31-224567**	**26-224572**	mit elektr. Dämpfkraftregulierung; mit EDC
B6 a10	**316d, 316i, 318 i, 318d, 318i, 320 si, 320d, 320i, 323 i, 325d, 325i, 328 i, 330d, 330i, 335 i, 335d, 335i** 09/06 - 12/11 85 -225 kW	**31-181914** **31-181921**	**26-181936**	Standardfahrwerk
B8	**M3 4.0** 03/07 - 12/11 309 kW	**35-143291** **35-143307**	**24-143318**	ohne elektr. Dämpfkraftregulierung; ohne EDC

BMW

BMW 3 (E90)

B8	**M3 4.0** 03/07 - 12/11 309 kW	**35-143291** **35-143307**	**24-143318**	mit elektr. Dämpfkraftregulierung; mit EDC; nur in Verbindung mit 50-174546
B8	**316d, 316i, 318 i, 318d, 318i, 320 si, 320d, 320i, 323 i, 325d, 325i, 328 i, 330d, 330i, 335 i, 335d, 335i** 09/06 - 12/11 85 -225 kW	**35-120407** **35-120414**	**24-120425**	mit M-Technik
B8	**320d xDrive, 320xd, 325i xDrive, 325xi, 330d xDrive, 330i xDrive, 330xd, 330xi, 335i xDrive, 335xi** 09/07 - 12/11 120 -225 kW	**35-142478** **35-142485**	**24-120425**	
B12 PK	**318 i, 318i, 320 si, 320i** 03/07 - 12/11 95 -127 kW	**46-180544**		siehe Gutachten; mit ABE VA: Tieferlegung lt. GA: 30 mm; Achslast bis: 935 kg HA: ohne Niveauregulierung; Tieferlegung lt. GA: 25 mm; Achslast bis: 1085 kg
B12 PK	**M3 4.0** 03/07 - 12/11 309 kW	**46-180698**		ohne elektr. Dämpfkraftregulierung; ohne EDC; siehe Gutachten VA: Tieferlegung lt. GA: 20 mm; Achslast bis: 1060 kg HA: ohne Niveauregulierung; Tieferlegung lt. GA: 15 mm; Achslast bis: 1190 kg
B12 PK	**M3 4.0** 03/07 - 12/11 309 kW	**46-180698** **50-174546** SP		mit elektr. Dämpfkraftregulierung; mit EDC; siehe Gutachten VA: Tieferlegung lt. GA: 20 mm; Achslast bis: 1060 kg HA: ohne Niveauregulierung; Tieferlegung lt. GA: 15 mm; Achslast bis: 1190 kg
B12 PK	**316d, 318d, 320d, 323 i, 325i, 328 i, 330i** 09/07 - 12/11 85 -200 kW	**46-180551**		siehe Gutachten; mit ABE VA: Tieferlegung lt. GA: 30 mm; Achslast bis: 1045 kg HA: ohne Niveauregulierung; Tieferlegung lt. GA: 25 mm; Achslast bis: 1135 kg
B12 PK	**320d xDrive, 320xd, 325i xDrive, 325xi, 330i xDrive, 330xi** 09/07 - 12/11 120 -200 kW	**46-180605**		siehe Gutachten; mit ABE VA: Tieferlegung lt. GA: 30 mm; Achslast bis: 1045 kg HA: ohne Niveauregulierung; Tieferlegung lt. GA: 15-20 mm; Achslast bis: 1200 kg
B12 PK	**325d, 330d, 335 i, 335d, 335i** 09/05 - 12/11 145 -225 kW	**46-180568**		siehe Gutachten; mit ABE VA: Tieferlegung lt. GA: 20 mm; Achslast bis: 1090 kg HA: ohne Niveauregulierung; Tieferlegung lt. GA: 0 mm; Achslast bis: 1135 kg
B12 PK	**330d xDrive, 330xd** 09/05 - 12/11 170 -180 kW	**46-180612**		siehe Gutachten; mit ABE VA: Tieferlegung lt. GA: 30 mm; Achslast bis: 1090 kg HA: ohne Niveauregulierung; Tieferlegung lt. GA: 15-20 mm; Achslast bis: 1200 kg
B12 SL	**318 i, 318i, 320 si, 320i** 03/07 - 12/11 95 -127 kW	**46-180711**		siehe Gutachten; mit ABE VA: Tieferlegung lt. GA: 45-50 mm; Achslast bis: 935 kg HA: ohne Niveauregulierung; Tieferlegung lt. GA: 35 mm; Achslast bis: 1085 kg
B12 SL	**316d, 318d, 320d, 323 i, 325i, 328 i, 330i** 09/07 - 12/11 85 -200 kW	**46-180728**		siehe Gutachten; mit ABE VA: Tieferlegung lt. GA: 45-50 mm; Achslast bis: 955 kg HA: ohne Niveauregulierung; Tieferlegung lt. GA: 35 mm; Achslast bis: 1135 kg
B14	**316d, 316i, 318 i, 318d, 318i, 320 si, 320d, 320i, 323 i, 325d, 325i, 328 i, 330d, 330i, 335 i, 335d, 335i** 09/06 - 12/11 85 -225 kW	**47-120471**		siehe Gutachten VA: Tieferlegung lt. GA: 30-50 mm; Achslast bis: 1020 kg HA: Tieferlegung lt. GA: 30-50 mm; Achslast bis: 1200 kg
B16 PSS10	**M3 4.0** 03/07 - 12/11 309 kW	**48-145701**		ohne elektr. Dämpfkraftregulierung; ohne EDC; siehe Gutachten VA: Tieferlegung lt. GA: 10-35 mm; Achslast bis: 1060 kg HA: Tieferlegung lt. GA: 20-35 mm; Achslast bis: 1270 kg
B16 PSS10	**M3 4.0** 03/07 - 12/11 309 kW	**48-145701** **50-174546** SP		mit elektr. Dämpfkraftregulierung; mit EDC; siehe Gutachten VA: Tieferlegung lt. GA: 10-35 mm; Achslast bis: 1060 kg HA: Tieferlegung lt. GA: 20-35 mm; Achslast bis: 1270 kg
B16 PSS10	**316d, 316i, 318 i, 318d, 318i, 320 si, 320d, 320i, 323 i, 325d, 325i, 328 i, 330d, 330i, 335 i, 335d, 335i** 09/06 - 12/11 85 -225 kW	**48-131636**		siehe Gutachten VA: Tieferlegung lt. GA: 30-50 mm; Achslast bis: 1020 kg HA: Tieferlegung lt. GA: 30-50 mm; Achslast bis: 1200 kg
B16 PSS10	**316d, 316i, 318 i, 318d, 318i, 320 si, 320d, 320i, 323 i, 325d, 325i, 328 i, 330d, 330i, 335 i, 335d, 335i** 09/06 - 12/11 85 -225 kW	**48-195232**		siehe Gutachten VA: Tieferlegung lt. GA: 20-40 mm; Achslast bis: 1020 kg HA: Tieferlegung lt. GA: 20-40 mm; Achslast bis: 1200 kg

BMW

BMW 3 (E90)

B16 RC	**316d, 316i, 318 i, 318d, 318i, 320 si, 320d, 320i, 323 i, 325d, 325i, 328 i, 330d, 330i, 335 i, 335d, 335i** 09/06 - 12/11 85 -225 kW	**14-230615** IRC **49-131543**		siehe Gutachten VA: Tieferlegung lt. GA: 30-50 mm; Achslast bis: 1020 kg HA: Tieferlegung lt. GA: 30-50 mm; Achslast bis: 1200 kg
B16 DTC	**M3 4.0** 03/07 - 12/11 309 kW	**49-237108**		mit elektr. Dämpfkraftregulierung; mit EDC; siehe Gutachten VA: Tieferlegung lt. GA: 10-35 mm; Achslast bis: 1070 kg HA: Tieferlegung lt. GA: 10-35 mm; Achslast bis: 1270 kg
B16 BCS	**M3 4.0** 03/07 - 12/11 309 kW	**48-223539**		ohne elektr. Dämpfkraftregulierung; ohne EDC; siehe Gutachten VA: Tieferlegung lt. GA: 15-30 mm; Achslast bis: 1020 kg HA: Tieferlegung lt. GA: 15-30 mm; Achslast bis: 1190 kg
B16 BCS	**316d, 316i, 318 i, 318d, 318i, 320 si, 320d, 320i, 323 i, 325d, 325i, 328 i, 330d, 330i, 335 i, 335d, 335i** 09/06 - 12/11 85 -225 kW	**48-227018**		ohne elektr. Dämpfkraftregulierung; ohne EDC; siehe Gutachten VA: Tieferlegung lt. GA: 20-40 mm; Achslast bis: 10990 kg HA: Tieferlegung lt. GA: 20-30 mm; Achslast bis: 1120 kg
MS	**316d, 316i, 318 i, 318d, 318i, 320 si, 320d, 320i, 323 i, 325d, 325i, 328 i, 330d, 330i, 335 i, 335d, 335i** 09/06 - 12/11 85 -225 kW	*31-633499* *31-633505*	*26-633510*	Baumuster: VLN VA: Dämpfkraft mechanisch verstellbar; höhenverstellbar HA: Dämpfkraft mechanisch verstellbar

BMW 3 Touring (E91)

B1	**316d, 316i, 318d, 318i, 320 i, 320d, 320i, 323 i, 325d, 325i, 330d, 330i, 335d, 335i** 09/06 - 85 -225 kW	**12-117260**	**12-226443** **12-226436**	VA: mit Kugellager; ohne Sportfahrwerk; ohne M-Technik
B1	**316d, 316i, 318d, 318i, 320 i, 320d, 320i, 323 i, 325d, 325i, 330d, 330i, 335d, 335i** 09/06 - 85 -225 kW	**12-224432**	**12-226443** **12-226436**	VA: mit Kugellager; Sportfahrwerk
B3	**316i, 318i, 320 i, 320i, 330d** 09/05 - 90 -180 kW	**37-161309**	**36-160228**	Standardfahrwerk
B3	**316i, 318i, 320 i, 320i, 330d** 09/05 - 90 -180 kW	**37-161293**	**36-160204**	Standardfahrwerk; Verstärkte Ausführung .
B3	**323 i** 04/06 - 06/07 130 kW	**37-161293**	**36-160228**	Standardfahrwerk
B3	**323 i** 04/06 - 06/07 130 kW	**37-148508**	**36-160204**	Standardfahrwerk; Verstärkte Ausführung .
B3	**316d, 318d, 320d, 325i, 330i** 09/07 - 85 -200 kW	**37-148508**	**36-160204**	Standardfahrwerk
B3	**316d, 318d, 320d, 325i, 330i** 09/07 - 85 -200 kW	**37-161279**		Standardfahrwerk; Verstärkte Ausführung .
B3	**325d, 335i** 09/06 - 145 -225 kW	**37-161262**	**36-160204**	Standardfahrwerk
B3	**325d, 335i** 09/06 - 145 -225 kW	**37-161255**		Standardfahrwerk; Verstärkte Ausführung .
B3	**330d** 09/05 - 170 kW	**37-161279**	**36-160204**	Standardfahrwerk
B3	**330d** 09/05 - 170 kW	**37-161262**		Standardfahrwerk; Verstärkte Ausführung .
B3	**335d** 09/06 - 210 kW	**37-161255**	**36-160204**	Standardfahrwerk

BMW

BMW 3 Touring (E91)

B4	**316d, 316i, 318d, 318i, 320 i, 320d, 320i, 323 i, 325d, 325i, 330d, 330i, 335d, 335i** 09/06 - 85 -225 kW	**22-135001** **22-135018**	**19-135021**	Standardfahrwerk
B4	**316d, 316i, 318d, 318i, 320 i, 320d, 320i, 323 i, 325d, 325i, 330d, 330i, 335d, 335i** 09/06 - 85 -225 kW	**22-135032** **22-135049**	**19-135052**	Sportfahrwerk
B4	**320 d xDrive, 320d xDrive, 320xd, 325i xDrive, 325xi, 330 d xDrive, 330i xDrive, 330xd, 330xi, 335i xDrive, 335xi** 09/07 - 120 -225 kW	**22-214287** **22-214294**	**19-135021**	Standardfahrwerk
B6 Sport	**316d, 316i, 318d, 318i, 320 i, 320d, 320i, 323 i, 325d, 325i, 330d, 330i, 335d, 335i** 09/06 - 85 -225 kW	**35-120377** **35-120384**	**24-120395**	Standardfahrwerk
B6 Sport	**320 d xDrive, 320d xDrive, 320xd, 325i xDrive, 325xi, 330 d xDrive, 330i xDrive, 330xd, 330xi, 335i xDrive, 335xi** 09/07 - 120 -225 kW	**35-142454** **35-142461**	**24-120395**	
B6 a10	**316d, 316i, 318d, 318i, 320 i, 320d, 320i, 323 i, 325d, 325i, 330d, 330i, 335d, 335i** 09/06 - 85 -225 kW	**31-181914** **31-181921**	**26-181936**	Standardfahrwerk
B8	**316d, 316i, 318d, 318i, 320 i, 320d, 320i, 323 i, 325d, 325i, 330d, 330i, 335d, 335i** 09/06 - 85 -225 kW	**35-120407** **35-120414**	**24-120425**	mit M-Technik
B8	**320 d xDrive, 320d xDrive, 320xd, 325i xDrive, 325xi, 330 d xDrive, 330i xDrive, 330xd, 330xi, 335i xDrive, 335xi** 09/07 - 120 -225 kW	**35-142478** **35-142485**	**24-120425**	
B12 PK	**316i, 318i, 320 i, 320i** 09/05 - 90 -125 kW	**46-180575**		siehe Gutachten; mit ABE VA: Tieferlegung lt. GA: 30 mm; Achslast bis: 935 kg HA: ohne Niveauregulierung; Tieferlegung lt. GA: 25 mm; Achslast bis: 1135 kg
B12 PK	**316d, 318d, 320d, 323 i, 325i, 330i** 09/07 - 85 -200 kW	**46-180582**		siehe Gutachten; mit ABE VA: Tieferlegung lt. GA: 30 mm; Achslast bis: 1045 kg HA: ohne Niveauregulierung; Tieferlegung lt. GA: 25 mm; Achslast bis: 1200 kg
B12 PK	**320 d xDrive, 320d xDrive, 320xd, 325i xDrive, 325xi, 330i xDrive, 330xi** 09/07 - 120 -200 kW	**46-180629**		siehe Gutachten; mit ABE VA: Tieferlegung lt. GA: 30 mm; Achslast bis: 1045 kg HA: ohne Niveauregulierung; Tieferlegung lt. GA: 25 mm; Achslast bis: 1200 kg
B12 PK	**325d, 330d, 335d, 335i** 09/05 - 145 -225 kW	**46-180599**		siehe Gutachten; mit ABE VA: Tieferlegung lt. GA: 30 mm; Achslast bis: 1090 kg HA: ohne Niveauregulierung; Tieferlegung lt. GA: 25 mm; Achslast bis: 1200 kg
B12 PK	**330 d xDrive, 330xd, 335i xDrive, 335xi** 09/07 - 170 -225 kW	**46-180636**		siehe Gutachten; mit ABE VA: Tieferlegung lt. GA: 30 mm; Achslast bis: 1090 kg HA: ohne Niveauregulierung; Tieferlegung lt. GA: 25 mm; Achslast bis: 1200 kg
B12 SL	**316i, 318i, 320 i, 320i** 09/05 - 90 -125 kW	**46-180735**		siehe Gutachten; mit ABE VA: Tieferlegung lt. GA: 45-50 mm; Achslast bis: 935 kg HA: ohne Niveauregulierung; Tieferlegung lt. GA: 35 mm; Achslast bis: 1135 kg
B12 SL	**316d, 318d, 320d, 323 i, 325i, 330i, 335i** 09/06 - 85 -225 kW	**46-180742**		siehe Gutachten; mit ABE VA: Tieferlegung lt. GA: 45-50 mm; Achslast bis: 955 kg HA: ohne Niveauregulierung; Tieferlegung lt. GA: 35 mm; Achslast bis: 1175 kg

BMW

BMW 3 Touring (E91)

B14	**316d, 316i, 318d, 318i, 320 i, 320d, 320i, 323 i, 325d, 325i, 330d, 330i, 335d, 335i** 09/06 - 85 -225 kW	**47-120471**		siehe Gutachten VA: Tieferlegung lt. GA: 30-50 mm; Achslast bis: 1020 kg HA: Tieferlegung lt. GA: 30-50 mm; Achslast bis: 1200 kg
B16 PSS10	**316d, 316i, 318d, 318i, 320 i, 320d, 320i, 323 i, 325d, 325i, 330d, 330i, 335d, 335i** 09/06 - 85 -225 kW	**48-131636**		siehe Gutachten VA: Tieferlegung lt. GA: 30-50 mm; Achslast bis: 1020 kg HA: Tieferlegung lt. GA: 30-50 mm; Achslast bis: 1200 kg
B16 PSS10	**316d, 316i, 318d, 318i, 320 i, 320d, 320i, 323 i, 325d, 325i, 330d, 330i, 335d, 335i** 09/06 - 85 -225 kW	**48-195232**		siehe Gutachten VA: Tieferlegung lt. GA: 20-40 mm; Achslast bis: 1020 kg HA: Tieferlegung lt. GA: 20-40 mm; Achslast bis: 1200 kg
B16 RC	**316d, 316i, 318d, 318i, 320 i, 320d, 320i, 323 i, 325d, 325i, 330d, 330i, 335d, 335i** 09/06 - 85 -225 kW	**14-230615** iRC **49-131543**		siehe Gutachten VA: Tieferlegung lt. GA: 30-50 mm; Achslast bis: 1020 kg HA: Tieferlegung lt. GA: 30-50 mm; Achslast bis: 1200 kg
B16 BCS	**320 i, 320i, 323 i, 325d, 325i, 330d, 330i, 335d, 335i** 09/05 - 110 -225 kW	**48-227018**		ohne elektr. Dämpfkraftregulierung; ohne EDC; siehe Gutachten VA: Tieferlegung lt. GA: 20-40 mm; Achslast bis: 1090 kg HA: Tieferlegung lt. GA: 20-40 mm; Achslast bis: 1200 kg
MS	**316d, 316i, 318d, 318i, 320 i, 320d, 320i, 323 i, 325d, 325i, 330d, 330i, 335d, 335i** 09/06 - 85 -225 kW	*31-633499* *31-633505*	*26-633510*	Baumuster: VLN VA: Dämpfkraft mechanisch verstellbar; höhenverstellbar HA: Dämpfkraft mechanisch verstellbar

BMW 3 Coupe (E92)

B1	**316 i, 318i, 320 i, 320d, 320i, 323 i, 325d, 325i, 325xi, 328 i, 330d, 330i, 335d, 335i** 09/06 - 90 -225 kW	**12-224432**	**12-226443** **12-226436**	VA: mit Kugellager
B3	**316 i, 318i, 320 i, 320i** 03/07 - 90 -125 kW	**37-161309**	**36-161317**	Standardfahrwerk
B3	**316 i, 318i, 320 i, 320i** 03/07 - 90 -125 kW	**37-161293**	**36-161393**	Standardfahrwerk; Verstärkte Ausführung .
B3	**323 i** 06/06 - 130 kW	**37-161293**	**36-161317**	Standardfahrwerk
B3	**323 i** 06/06 - 130 kW	**37-148508**	**36-161393**	Standardfahrwerk; Verstärkte Ausführung .
B3	**320d, 325i, 328 i, 330i** 09/06 - 130 -200 kW	**37-161293**	**36-161393**	Standardfahrwerk
B3	**320d, 325i, 328 i, 330i** 09/06 - 130 -200 kW	**37-148508**	**36-161379**	Standardfahrwerk; Verstärkte Ausführung .
B3	**325d, 330d** 09/06 - 145 -180 kW	**37-161279**	**36-161379**	Standardfahrwerk
B3	**325d, 330d** 09/06 - 145 -180 kW	**37-161262**	**36-161355**	Standardfahrwerk; Verstärkte Ausführung .
B4	**316 i, 318i, 320 i, 320d, 320i, 323 i, 325d, 325i, 328 i, 330d, 330i, 335d, 335i** 09/06 - 90 -225 kW	**22-136572** **22-136589**	**19-136592**	Standardfahrwerk
B4	**316 i, 318i, 320 i, 320d, 320i, 323 i, 325d, 325i, 328 i, 330d, 330i, 335d, 335i** 09/06 - 90 -225 kW	**22-136602** **22-136619**	**19-136622**	Sportfahrwerk

BMW

BMW 3 Coupe (E92)

B4	**M, M GTS** 03/07 - 309 -331 kW	**22-214300** **22-214317**	**19-214320**	ohne elektr. Dämpfkraftregulierung; ohne EDC
B4	**M, M GTS** 03/07 - 309 -331 kW	**22-214300** **22-214317**	**19-214320**	mit elektr. Dämpfkraftregulierung; mit EDC; nur in Verbindung mit 50-174546
B4	**320d xDrive, 320xd, 325i xDrive, 325xi, 330 xd, 330d xDrive, 330i xDrive, 330xd, 330xi, 335i xDrive, 335xi** 09/06 - 130 -225 kW	**22-214287** **22-214294**	**19-135021**	Standardfahrwerk
B6 Sport	**316 i, 318i, 320 i, 320d, 320i, 323 i, 325d, 325i, 328 i, 330d, 330i, 335d, 335i** 09/06 - 90 -225 kW	**35-120377** **35-120384**	**24-120395**	Standardfahrwerk
B6 Sport	**M, M GTS** 03/07 - 309 -331 kW	**35-143321** **35-143338**	**24-143349**	ohne elektr. Dämpfkraftregulierung; ohne EDC
B6 Sport	**M, M GTS** 03/07 - 309 -331 kW	**35-143321** **35-143338**	**24-143349**	mit elektr. Dämpfkraftregulierung; mit EDC; nur in Verbindung mit 50-174546
B6 Sport	**320d xDrive, 320xd, 325i xDrive, 325xi, 330 xd, 330d xDrive, 330i xDrive, 330xd, 330xi, 335i xDrive, 335xi** 09/06 - 130 -225 kW	**35-142454** **35-142461**	**24-120395**	
B6 DTC	**M, M GTS** 03/07 - 309 -331 kW	**31-224550** **31-224567**	**26-224572**	mit elektr. Dämpfkraftregulierung; mit EDC
B6 a10	**316 i, 318i, 320 i, 320d, 320i, 323 i, 325d, 325i, 328 i, 330d, 330i, 335d, 335i** 09/06 - 90 -225 kW	**31-181914** **31-181921**	**26-181936**	Standardfahrwerk
B8	**316 i, 318i, 320 i, 320d, 320i, 323 i, 325d, 325i, 328 i, 330d, 330i, 335d, 335i** 09/06 - 90 -225 kW	**35-120407** **35-120414**	**24-120425**	mit M-Technik
B8	**M, M GTS** 03/07 - 309 -331 kW	**35-143291** **35-143307**	**24-143318**	ohne elektr. Dämpfkraftregulierung; ohne EDC
B8	**M, M GTS** 03/07 - 309 -331 kW	**35-143291** **35-143307**	**24-143318**	mit elektr. Dämpfkraftregulierung; mit EDC; nur in Verbindung mit 50-174546
B8	**320d xDrive, 320xd, 325i xDrive, 325xi, 330 xd, 330d xDrive, 330i xDrive, 330xd, 330xi, 335i xDrive, 335xi** 09/06 - 130 -225 kW	**35-142478** **35-142485**	**24-120425**	
B12 PK	**316 i, 318i, 320 i, 320d, 320i, 323 i, 325i, 328 i, 330i** 09/06 - 90 -200 kW	**46-180643**		siehe Gutachten VA: Tieferlegung lt. GA: 35 mm; Achslast bis: 930 kg HA: ohne Niveauregulierung; Tieferlegung lt. GA: 25 mm; Achslast bis: 1090 kg
B12 PK	**M** 03/07 - 309 kW	**46-180698**		ohne elektr. Dämpfkraftregulierung; ohne EDC; siehe Gutachten VA: Tieferlegung lt. GA: 20 mm; Achslast bis: 1060 kg HA: ohne Niveauregulierung; Tieferlegung lt. GA: 15 mm; Achslast bis: 1190 kg
B12 PK	**M** 03/07 - 309 kW	**46-180698** **50-174546** SP		mit elektr. Dämpfkraftregulierung; mit EDC; siehe Gutachten VA: Tieferlegung lt. GA: 20 mm; Achslast bis: 1060 kg HA: ohne Niveauregulierung; Tieferlegung lt. GA: 15 mm; Achslast bis: 1190 kg
B12 PK	**325d, 330d, 335d, 335i** 09/06 - 145 -225 kW	**46-180650**		siehe Gutachten VA: Tieferlegung lt. GA: 35 mm; Achslast bis: 990 kg HA: ohne Niveauregulierung; Tieferlegung lt. GA: 25 mm; Achslast bis: 1090 kg

BMW

BMW 3 Coupe (E92)

B14	**316 i, 318i, 320 i, 320d, 320i, 323 i, 325d, 325i, 328 i, 330d, 330i, 335d, 335i** 09/06 - 90 -225 kW	**47-120471**		siehe Gutachten VA: Tieferlegung lt. GA: 30-50 mm; Achslast bis: 1020 kg HA: Tieferlegung lt. GA: 30-50 mm; Achslast bis: 1200 kg
B16 PSS10	**316 i, 318i, 320 i, 320d, 320i, 323 i, 325d, 325i, 328 i, 330d, 330i, 335d, 335i** 09/06 - 90 -225 kW	**48-131636**		siehe Gutachten VA: Tieferlegung lt. GA: 30-50 mm; Achslast bis: 1020 kg HA: Tieferlegung lt. GA: 30-50 mm; Achslast bis: 1200 kg
B16 PSS10	**316 i, 318i, 320 i, 320d, 320i, 323 i, 325d, 325i, 328 i, 330d, 330i, 335d, 335i** 09/06 - 90 -225 kW	**48-195232**		siehe Gutachten VA: Tieferlegung lt. GA: 20-40 mm; Achslast bis: 1020 kg HA: Tieferlegung lt. GA: 20-40 mm; Achslast bis: 1200 kg
B16 PSS10	**M, M GTS** 03/07 - 309 -331 kW	**48-145701**		ohne elektr. Dämpfkraftregulierung; ohne EDC; siehe Gutachten VA: Tieferlegung lt. GA: 10-35 mm; Achslast bis: 1060 kg HA: Tieferlegung lt. GA: 20-35 mm; Achslast bis: 1270 kg
B16 PSS10	**M, M GTS** 03/07 - 309 -331 kW	**48-145701** **50-174546** *SP*		mit elektr. Dämpfkraftregulierung; mit EDC; siehe Gutachten VA: Tieferlegung lt. GA: 10-35 mm; Achslast bis: 1060 kg HA: Tieferlegung lt. GA: 20-35 mm; Achslast bis: 1270 kg
B16 RC	**316 i, 318i, 320 i, 320d, 320i, 323 i, 325d, 325i, 328 i, 330d, 330i, 335d, 335i** 09/06 - 90 -225 kW	**14-230615** *iRC* **49-131543**		siehe Gutachten VA: Tieferlegung lt. GA: 30-50 mm; Achslast bis: 1020 kg HA: Tieferlegung lt. GA: 30-50 mm; Achslast bis: 1200 kg
B16 DTC	**M, M GTS** 03/07 - 309 -331 kW	**49-237108**		mit elektr. Dämpfkraftregulierung; mit EDC; siehe Gutachten VA: Tieferlegung lt. GA: 10-35 mm; Achslast bis: 1070 kg HA: Tieferlegung lt. GA: 10-35 mm; Achslast bis: 1270 kg
B16 BCS	**316 i, 318i, 320 i, 320d, 320i, 323 i, 325d, 325i, 328 i, 330d, 330i, 335d, 335i** 09/06 - 90 -225 kW	**48-227018**		ohne elektr. Dämpfkraftregulierung; ohne EDC; siehe Gutachten VA: Tieferlegung lt. GA: 20-40 mm; Achslast bis: 1090 kg HA: Tieferlegung lt. GA: 20-40 mm; Achslast bis: 1120 kg
B16 BCS	**M, M GTS** 03/07 - 309 -331 kW	**48-223539**		ohne elektr. Dämpfkraftregulierung; ohne EDC; siehe Gutachten VA: Tieferlegung lt. GA: 15-30 mm; Achslast bis: 1020 kg HA: Tieferlegung lt. GA: 15-30 mm; Achslast bis: 1190 kg
B16 BCS	**M, M GTS** 03/07 - 309 -331 kW	**48-223539** **50-174546** *SP*		mit elektr. Dämpfkraftregulierung; mit EDC; siehe Gutachten VA: Tieferlegung lt. GA: 15-30 mm; Achslast bis: 1020 kg HA: Tieferlegung lt. GA: 15-30 mm; Achslast bis: 1190 kg
MS	**316 i, 318i, 320 i, 320d, 320i, 323 i, 325d, 325i, 328 i, 330d, 330i, 335d, 335i** 09/06 - 90 -225 kW	*31-633499* *31-633505*	*26-633510*	Baumuster: VLN VA: Dämpfkraft mechanisch verstellbar; höhenverstellbar HA: Dämpfkraft mechanisch verstellbar

BMW 3 Cabriolet (E93)

B1	**318i, 320 i, 320d, 320i, 323 i, 325d, 325i, 330 i, 330d, 330i, 335i** 03/07 - 105 -225 kW	**12-224432**	**12-226443** **12-226436**	VA: mit Kugellager
B3	**318i, 320 i, 320i** 03/07 - 105 -125 kW	**37-161293**	**36-161324**	Standardfahrwerk
B3	**318i, 320 i, 320i** 03/07 - 105 -125 kW	**37-148508**	**36-160419**	Standardfahrwerk; Verstärkte Ausführung .
B3	**335i** 03/07 - 225 kW	**37-161262**	**36-160235**	Standardfahrwerk
B3	**335i** 03/07 - 225 kW	**37-161255**		Standardfahrwerk; Verstärkte Ausführung .
B3	**320d, 323 i, 325i, 330 i, 330i** 03/07 - 130 -200 kW	**37-161279**	**36-160419**	Standardfahrwerk

BMW

BMW 3 Cabriolet (E93)

B3	**320d, 323 i, 325i, 330 i, 330i** 03/07 - 130 -200 kW	**37-161262**	**36-160235**	Standardfahrwerk; Verstärkte Ausführung .
B3	**330d** 03/07 - 170 -180 kW	**37-161255**	**36-160235**	Standardfahrwerk
B4	**318i, 320 i, 320d, 320i, 323 i, 325d, 325i, 330 i, 330d, 330i, 335i** 03/07 - 105 -225 kW	**22-145246**  **22-145253** 	**19-145266** 	Standardfahrwerk
B4	**318i, 320 i, 320d, 320i, 323 i, 325d, 325i, 330 i, 330d, 330i, 335i** 03/07 - 105 -225 kW	**22-145277**  **22-145284** 	*19-145297* 	Sportfahrwerk
B4	**M3** 03/07 - 309 kW	**22-214300** **22-214317**	**19-214320** 	ohne elektr. Dämpfkraftregulierung; ohne EDC
B4	**M3** 03/07 - 309 kW	**22-214300** **22-214317**	**19-214320** 	mit elektr. Dämpfkraftregulierung; mit EDC; nur in Verbindung mit 50-174546
B6 Sport	**318i, 320 i, 320d, 320i, 323 i, 325d, 325i, 330 i, 330d, 330i, 335i** 03/07 - 105 -225 kW	**35-120377**  **35-120384** 	**24-120395** 	Standardfahrwerk
B6 Sport	**M3** 03/07 - 309 kW	**35-143321** **35-143338**	**24-143349** 	ohne elektr. Dämpfkraftregulierung; ohne EDC
B6 Sport	**M3** 03/07 - 309 kW	**35-143321** **35-143338**	**24-143349** 	mit elektr. Dämpfkraftregulierung; mit EDC; nur in Verbindung mit 50-174546
B6 DTC	**M3** 03/07 - 309 kW	**31-224550** **31-224567**	**26-224572** 	mit elektr. Dämpfkraftregulierung; mit EDC
B6 a10	**318i, 320 i, 320d, 320i, 323 i, 325d, 325i, 330 i, 330d, 330i, 335i** 03/07 - 105 -225 kW	**31-181914**  **31-181921** 	**26-181936** 	Standardfahrwerk
B8	**318i, 320 i, 320d, 320i, 323 i, 325d, 325i, 330 i, 330d, 330i, 335i** 03/07 - 105 -225 kW	**35-120407**  **35-120414** 	**24-120425** 	mit M-Technik
B8	**M3** 03/07 - 309 kW	**35-143291** **35-143307**	**24-143318** 	ohne elektr. Dämpfkraftregulierung; ohne EDC
B8	**M3** 03/07 - 309 kW	**35-143291** **35-143307**	**24-143318** 	mit elektr. Dämpfkraftregulierung; mit EDC; nur in Verbindung mit 50-174546
B12 PK	**318i, 320 i, 320d, 320i** 03/07 - 105 -135 kW	**46-180667**		siehe Gutachten VA: Tieferlegung lt. GA: 30 mm; Achslast bis: 930 kg HA: ohne Niveauregulierung; Tieferlegung lt. GA: 10-15 mm; Achslast bis: 1200 kg
B12 PK	**323 i, 325i, 330 i, 330i, 335i** 03/07 - 130 -225 kW	**46-180674**		siehe Gutachten VA: Tieferlegung lt. GA: 30 mm; Achslast bis: 990 kg HA: ohne Niveauregulierung; Tieferlegung lt. GA: 10-15 mm; Achslast bis: 1200 kg
B12 PK	**325d, 330d** 03/07 - 145 -180 kW	**46-180681**		siehe Gutachten VA: Tieferlegung lt. GA: 30 mm; Achslast bis: 1085 kg HA: ohne Niveauregulierung; Tieferlegung lt. GA: 10-15 mm; Achslast bis: 1200 kg
B14	**318i, 320 i, 320d, 320i, 323 i, 325d, 325i, 330 i, 330d, 330i, 335i** 03/07 - 105 -225 kW	**47-120471**		siehe Gutachten VA: Tieferlegung lt. GA: 30-50 mm; Achslast bis: 1020 kg HA: Tieferlegung lt. GA: 30-50 mm; Achslast bis: 1200 kg
B16 PSS10	**318i, 320 i, 320d, 320i, 323 i, 325d, 325i, 330 i, 330d, 330i, 335i** 03/07 - 105 -225 kW	**48-131636**		siehe Gutachten VA: Tieferlegung lt. GA: 30-50 mm; Achslast bis: 1020 kg HA: Tieferlegung lt. GA: 30-50 mm; Achslast bis: 1200 kg
B16 PSS10	**318i, 320 i, 320d, 320i, 323 i, 325d, 325i, 330 i, 330d, 330i, 335i** 03/07 - 105 -225 kW	**48-195232**		siehe Gutachten VA: Tieferlegung lt. GA: 20-40 mm; Achslast bis: 1020 kg HA: Tieferlegung lt. GA: 20-40 mm; Achslast bis: 1200 kg

BMW

BMW 3 Cabriolet (E93)

B16 PSS10	**M3** 03/07 - 309 kW	**48-145701**		ohne elektr. Dämpfkraftregulierung; ohne EDC; siehe Gutachten VA: Tieferlegung lt. GA: 10-35 mm; Achslast bis: 1060 kg HA: Tieferlegung lt. GA: 20-35 mm; Achslast bis: 1270 kg
B16 PSS10	**M3** 03/07 - 309 kW	**48-145701** **50-174546** SP		mit elektr. Dämpfkraftregulierung; mit EDC; siehe Gutachten VA: Tieferlegung lt. GA: 10-35 mm; Achslast bis: 1060 kg HA: Tieferlegung lt. GA: 20-35 mm; Achslast bis: 1270 kg
B16 RC	**318i, 320 i, 320d, 320i, 323 i, 325d, 325i, 330 i, 330d, 330i, 335i** 03/07 - 105 -225 kW	**14-230615** iRC **49-131543**		siehe Gutachten VA: Tieferlegung lt. GA: 30-50 mm; Achslast bis: 1020 kg HA: Tieferlegung lt. GA: 30-50 mm; Achslast bis: 1200 kg
B16 DTC	**M3** 03/07 - 309 kW	**49-237108**		mit elektr. Dämpfkraftregulierung; mit EDC; siehe Gutachten VA: Tieferlegung lt. GA: 10-35 mm; Achslast bis: 1070 kg HA: Tieferlegung lt. GA: 10-35 mm; Achslast bis: 1270 kg
B16 BCS	**M3** 03/07 - 309 kW	**48-223539** **50-174546** SP		mit elektr. Dämpfkraftregulierung; mit EDC; siehe Gutachten
MS	**318i, 320 i, 320d, 320i, 323 i, 325d, 325i, 330 i, 330d, 330i, 335i** 03/07 - 105 -225 kW	*31-633499* li *31-633505* re	*26-633510*	Baumuster: VLN VA: Dämpfkraft mechanisch verstellbar; höhenverstellbar HA: Dämpfkraft mechanisch verstellbar

BMW 3 (F30, F35)

B1	**316 i, 316d, 318d, 320d, 320i, 328i, 335i, ActiveHybrid** 01/12 - 85 -250 kW	**12-234332**		VA: mit Kugellager; ohne M-Technik
B4	**316 i, 316d, 318d, 320d, 320i, 328i, 335i, ActiveHybrid** 01/12 - 85 -250 kW	**22-220066**	**19-220079**	Standardfahrwerk; ohne elektr. Dämpfkraftregulierung
B4	**316 i, 316d, 318d, 320d, 320i, 328i, 335i, ActiveHybrid, 316 d, 318 d, 320 d, 320 i, 328 i, 330 d** 06/12 - 85 -250 kW	**22-220080**	**19-220093**	mit M-Technik; Sportfahrwerk; ohne elektr. Dämpfkraftregulierung
B4	**320 d xDrive, 320 i xDrive, 328 i xDrive, 335 i xDrive** 10/11 - 135 -225 kW	**i.V.** li **i.V.** re	**19-220093**	ohne elektr. Dämpfkraftregulierung; Standardfahrwerk
B6 Sport	**316 i, 316d, 318d, 320d, 320i, 328i, 335i, ActiveHybrid** 01/12 - 85 -250 kW	**35-217480**	**24-217859**	Standardfahrwerk; ohne elektr. Dämpfkraftregulierung
B6 Sport	**320 d xDrive, 320 i xDrive, 328 i xDrive, 335 i xDrive** 10/11 - 135 -225 kW	**35-207207** li **35-207481** re	**24-217859**	Standardfahrwerk; ohne elektr. Dämpfkraftregulierung
B8	**316 i, 316d, 318d, 320d, 320i, 328i, 335i, ActiveHybrid** 01/12 - 85 -250 kW	**35-217862**	**24-217873**	mit M-Technik; ohne elektr. Dämpfkraftregulierung
B8	**320 d xDrive, 320 i xDrive, 328 i xDrive, 335 i xDrive** 10/11 - 135 -225 kW	**35-207214** li **35-207504** re	**24-217873**	mit M-Technik; ohne elektr. Dämpfkraftregulierung
B12 PK	**316 i, 316d, 318d, 320d, 320i, 328i** 10/11 - 85 -180 kW	**46-223661**		ohne elektr. Dämpfkraftregulierung; siehe Gutachten; mit ABE VA: Tieferlegung lt. GA: 25-30 mm; Achslast bis: 965 kg HA: Tieferlegung lt. GA: 25 mm; Achslast bis: 1170 kg
B12 PK	**316 i, 316d, 318d, 320d, 320i, 328i** 10/11 - 85 -180 kW	**46-223661**		EDC muss fachgerecht stillgelegt werden; mit elektr. Dämpfkraftregulierung; siehe Gutachten; mit ABE; nur in Verbindung mit 1x 31306792211 VA: Tieferlegung lt. GA: 25-30 mm; Achslast bis: 965 kg HA: Tieferlegung lt. GA: 25 mm; Achslast bis: 1170 kg
B12 PK	**335i** 10/11 - 225 kW	**46-223678**		ohne elektr. Dämpfkraftregulierung; ohne Niveauregulierung; siehe Gutachten; mit ABE VA: Tieferlegung lt. GA: 25-30 mm; Achslast bis: 990 kg HA: Tieferlegung lt. GA: 25 mm; Achslast bis: 1160 kg

BMW

BMW 3 (F30, F35)

B12 PK	**335i** 10/11 - 225 kW	46-223678		EDC muss fachgerecht stillgelegt werden; mit elektr. Dämpfkraftregulierung; ohne Niveauregulierung; siehe Gutachten; mit ABE; nur in Verbindung mit 31306792211 VA: Tieferlegung lt. GA: 25-30 mm; Achslast bis: 990 kg HA: Tieferlegung lt. GA: 25 mm; Achslast bis: 1160 kg
B12 PK	**ActiveHybrid** 01/12 - 225 -250 kW	46-237576		ohne elektr. Dämpfkraftregulierung; siehe Gutachten VA: Tieferlegung lt. GA: 35 mm; Achslast bis: 1030 kg HA: Tieferlegung lt. GA: 25 mm; Achslast bis: 1265 kg
B12 SL	**316 i, 316d, 318d, 320d, 320i, 328i** 10/11 - 85 -180 kW	46-226617		ohne elektr. Dämpfkraftregulierung; siehe Gutachten VA: Tieferlegung lt. GA: 40 mm; Achslast bis: 950 kg HA: Tieferlegung lt. GA: 40 mm; Achslast bis: 116 kg
B14	**316 i, 316d, 318d, 320d, 320i, 328i, 335i, ActiveHybrid** 01/12 - 85 -250 kW	**47-217522**		ohne elektr. Dämpfkraftregulierung; siehe Gutachten VA: Tieferlegung lt. GA: 30-50 mm; Achslast bis: 1020 kg HA: Tieferlegung lt. GA: 30-50 mm; Achslast bis: 1235 kg
B14	**316 i, 316d, 318d, 320d, 320i, 328i, 335i, ActiveHybrid** 01/12 - 85 -250 kW	**47-217522**		EDC muss fachgerecht stillgelegt werden; mit elektr. Dämpfkraftregulierung; siehe Gutachten; nur in Verbindung mit 1x 31306792211 VA: Tieferlegung lt. GA: 30-50 mm; Achslast bis: 1020 kg HA: Tieferlegung lt. GA: 30-50 mm; Achslast bis: 1235 kg
B14	**320 d xDrive, 320 i xDrive, 328 i xDrive, 335 i xDrive** 10/11 - 135 -225 kW	47-207233		ohne elektr. Dämpfkraftregulierung; siehe Gutachten VA: Tieferlegung lt. GA: 30-50 mm; Achslast bis: 1020 kg HA: Tieferlegung lt. GA: 30-50 mm; Achslast bis: 1120 kg
B16 PSS10	**316 i, 316d, 318d, 320d, 320i, 328i, 335i, ActiveHybrid** 01/12 - 85 -250 kW	**48-217170**		ohne elektr. Dämpfkraftregulierung; siehe Gutachten VA: Tieferlegung lt. GA: 30-50 mm; Achslast bis: 1020 kg HA: Tieferlegung lt. GA: 30-50 mm; Achslast bis: 1235 kg
B16 PSS10	**316 i, 316d, 318d, 320d, 320i, 328i, 335i, ActiveHybrid** 01/12 - 85 -250 kW	**48-217170**		EDC muss fachgerecht stillgelegt werden; mit elektr. Dämpfkraftregulierung; siehe Gutachten; nur in Verbindung mit 1x 31306792211 VA: Tieferlegung lt. GA: 30-50 mm; Achslast bis: 1020 kg HA: Tieferlegung lt. GA: 30-50 mm; Achslast bis: 1235 kg
B16 PSS10	**316 i, 316d, 318d, 320d, 320i, 328i, 335i, ActiveHybrid** 01/12 - 85 -250 kW	**48-229012**		ohne elektr. Dämpfkraftregulierung; Baumuster: Komfort; siehe Gutachten VA: Tieferlegung lt. GA: 10-30 mm; Achslast bis: 1020 kg HA: Tieferlegung lt. GA: 10-30 mm; Achslast bis: 1235 kg
B16 PSS10	**316 i, 316d, 318d, 320d, 320i, 328i, 335i, ActiveHybrid** 01/12 - 85 -250 kW	**48-229012**		EDC muss fachgerecht stillgelegt werden; mit elektr. Dämpfkraftregulierung; Baumuster: Komfort; siehe Gutachten; nur in Verbindung mit 1x 313067921 VA: Tieferlegung lt. GA: 10-30 mm; Achslast bis: 1020 kg HA: Tieferlegung lt. GA: 10-30 mm; Achslast bis: 1235 kg
B16 PSS10	**320 d xDrive, 320 i xDrive, 328 i xDrive, 335 i xDrive** 10/11 - 135 -225 kW	48-207287		ohne elektr. Dämpfkraftregulierung; siehe Gutachten VA: Tieferlegung lt. GA: 30-50 mm; Achslast bis: 1020 kg HA: Tieferlegung lt. GA: 30-50 mm; Achslast bis: 1120 kg
B16 RC	**316 i, 316d, 318d, 320d, 320i, 328i, 335i, ActiveHybrid** 01/12 - 85 -250 kW	**14-230615** iRC **49-224658**		ohne elektr. Dämpfkraftregulierung; siehe Gutachten VA: Tieferlegung lt. GA: 30-50 mm; Achslast bis: 1020 kg HA: Tieferlegung lt. GA: 30-50 mm; Achslast bis: 1235 kg
B16 RC	**316 i, 316d, 318d, 320d, 320i, 328i, 335i, ActiveHybrid** 01/12 - 85 -250 kW	**14-230615** iRC **49-224658**		EDC muss fachgerecht stillgelegt werden; mit elektr. Dämpfkraftregulierung; siehe Gutachten; nur in Verbindung mit 1x 31306792211 VA: Tieferlegung lt. GA: 30-50 mm; Achslast bis: 1020 kg HA: Tieferlegung lt. GA: 30-50 mm; Achslast bis: 1235 kg
B16 RC	**320 d xDrive, 320 i xDrive, 328 i xDrive, 335 i xDrive** 10/11 - 135 -225 kW	49-207323 **14-230615** iRC		ohne elektr. Dämpfkraftregulierung; siehe Gutachten VA: Tieferlegung lt. GA: 30-50 mm; Achslast bis: 1020 kg HA: Tieferlegung lt. GA: 30-50 mm; Achslast bis: 1235 kg
B16 BCS	**316 i, 316d, 318d, 320d, 320i, 328i, 335i, ActiveHybrid** 01/12 - 85 -250 kW	**48-230834**		ohne elektr. Dämpfkraftregulierung; siehe Gutachten VA: Tieferlegung lt. GA: 30-50 mm; Achslast bis: 1090 kg HA: Tieferlegung lt. GA: 30-50 mm; Achslast bis: 1235 kg
B16 BCS	**320 d xDrive, 320 i xDrive, 328 i xDrive, 335 i xDrive** 10/11 - 135 -225 kW	48-238946		EDC muss fachgerecht stillgelegt werden; siehe Gutachten VA: Tieferlegung lt. GA: 30-50 mm; Achslast bis: 1090 kg HA: Tieferlegung lt. GA: 30-50 mm; Achslast bis: 1235 kg

BMW 3 Touring (F31)

B4	**316 d, 318 d, 320 d, 320 i, 328 i, 330 d** 06/12 - 85 -190 kW	**22-220066**	**19-220079**	Standardfahrwerk; ohne elektr. Dämpfkraftregulierung

BMW

BMW 3 Touring (F31)

B6 Sport	**316 d, 318 d, 320 d, 320 i, 328 i, 330 d** 06/12 - 85 -190 kW	**35-217480**	**24-217859**	Standardfahrwerk; ohne elektr. Dämpfkraftregulierung
B8	**316 d, 318 d, 320 d, 320 i, 328 i, 330 d** 06/12 - 85 -190 kW	**35-217862**	**24-217873**	mit M-Technik; ohne elektr. Dämpfkraftregulierung
B12 PK	**316 d, 318 d, 320 d, 320 i, 328 i** 06/12 - 85 -180 kW	**46-229793**		ohne elektr. Dämpfkraftregulierung; siehe Gutachten; mit ABE VA: Tieferlegung lt. GA: 25-30 mm; Achslast bis: 965 kg HA: Tieferlegung lt. GA: 25 mm; Achslast bis: 1265 kg
B12 PK	**330 d** 06/12 - 190 kW	**46-229809**		ohne elektr. Dämpfkraftregulierung; siehe Gutachten; mit ABE VA: Tieferlegung lt. GA: 25-30 mm; Achslast bis: 990 kg HA: Tieferlegung lt. GA: 25 mm; Achslast bis: 1265 kg
B12 SL	**316 d, 318 d, 320 d, 320 i, 328 i** 06/12 - 85 -180 kW	**46-237583**		ohne elektr. Dämpfkraftregulierung; siehe Gutachten VA: Tieferlegung lt. GA: 40 mm; Achslast bis: 950 kg HA: Tieferlegung lt. GA: 35 mm; Achslast bis: 1265 kg
B14	**316 d, 318 d, 320 d, 320 i, 328 i, 330 d** 06/12 - 85 -190 kW	**47-217522**		ohne elektr. Dämpfkraftregulierung; siehe Gutachten VA: Tieferlegung lt. GA: 30-50 mm; Achslast bis: 1020 kg HA: Tieferlegung lt. GA: 30-50 mm; Achslast bis: 1235 kg
B14	**316 d, 318 d, 320 d, 320 i, 328 i, 330 d** 06/12 - 85 -190 kW	**47-217522**		EDC muss fachgerecht stillgelegt werden; mit elektr. Dämpfkraftregulierung; siehe Gutachten; nur in Verbindung mit 1x 31306792211 VA: Tieferlegung lt. GA: 30-50 mm; Achslast bis: 1020 kg HA: Tieferlegung lt. GA: 30-50 mm; Achslast bis: 1235 kg
B16 PSS10	**316 d, 318 d, 320 d, 320 i, 328 i, 330 d** 06/12 - 85 -190 kW	**48-217170**		ohne elektr. Dämpfkraftregulierung; siehe Gutachten VA: Tieferlegung lt. GA: 30-50 mm; Achslast bis: 1020 kg HA: Tieferlegung lt. GA: 30-50 mm; Achslast bis: 1235 kg
B16 PSS10	**316 d, 318 d, 320 d, 320 i, 328 i, 330 d** 06/12 - 85 -190 kW	**48-217170**		EDC muss fachgerecht stillgelegt werden; mit elektr. Dämpfkraftregulierung; siehe Gutachten; nur in Verbindung mit 1x 31306792211 VA: Tieferlegung lt. GA: 30-50 mm; Achslast bis: 1020 kg HA: Tieferlegung lt. GA: 30-50 mm; Achslast bis: 1235 kg
B16 PSS10	**316 d, 318 d, 320 d, 320 i, 328 i, 330 d** 06/12 - 85 -190 kW	**48-229012**		ohne elektr. Dämpfkraftregulierung; Baumuster: Komfort; siehe Gutachten VA: Tieferlegung lt. GA: 10-30 mm; Achslast bis: 1020 kg HA: Tieferlegung lt. GA: 10-30 mm; Achslast bis: 1235 kg
B16 PSS10	**316 d, 318 d, 320 d, 320 i, 328 i, 330 d** 06/12 - 85 -190 kW	**48-229012**		EDC muss fachgerecht stillgelegt werden; mit elektr. Dämpfkraftregulierung; Baumuster: Komfort; siehe Gutachten; nur in Verbindung mit 1x 313067921 VA: Tieferlegung lt. GA: 10-30 mm; Achslast bis: 1020 kg HA: Tieferlegung lt. GA: 10-30 mm; Achslast bis: 1235 kg
B16 RC	**316 d, 318 d, 320 d, 320 i, 328 i, 330 d** 06/12 - 85 -190 kW	**14-230615** iRC **49-224658**		ohne elektr. Dämpfkraftregulierung; siehe Gutachten VA: Tieferlegung lt. GA: 30-50 mm; Achslast bis: 1020 kg HA: Tieferlegung lt. GA: 30-50 mm; Achslast bis: 1235 kg
B16 RC	**316 d, 318 d, 320 d, 320 i, 328 i, 330 d** 06/12 - 85 -190 kW	**14-230615** iRC **49-224658**		EDC muss fachgerecht stillgelegt werden; mit elektr. Dämpfkraftregulierung; siehe Gutachten; nur in Verbindung mit 1x 31306792211 VA: Tieferlegung lt. GA: 30-50 mm; Achslast bis: 1020 kg HA: Tieferlegung lt. GA: 30-50 mm; Achslast bis: 1235 kg

BMW 3 GRAN TURISMO (F34)

B1	**318 d, 320 d, 320 i, 328 i, 335 i** 03/13 - 105 -225 kW	**12-234332**		VA: mit Kugellager; ohne M-Technik
B4	**318 d, 320 d, 320 i, 328 i, 335 i** 03/13 - 105 -225 kW	**22-220066**	**19-220079**	Standardfahrwerk; ohne elektr. Dämpfkraftregulierung
B4	**318 d, 320 d, 320 i, 328 i, 335 i** 03/13 - 105 -225 kW	**22-220080**	**19-220093**	mit M-Technik; Sportfahrwerk; ohne elektr. Dämpfkraftregulierung
B6 Sport	**318 d, 320 d, 320 i, 328 i, 335 i** 03/13 - 105 -225 kW	**35-217480**	**24-217859**	Standardfahrwerk; ohne elektr. Dämpfkraftregulierung
B8	**318 d, 320 d, 320 i, 328 i, 335 i** 03/13 - 105 -225 kW	**35-217862**	**24-217873**	mit M-Technik; ohne elektr. Dämpfkraftregulierung
B12 PK	**335 i** 03/13 - 225 kW	**46-229809**		ohne elektr. Dämpfkraftregulierung; siehe Gutachten; mit ABE VA: Tieferlegung lt. GA: 25-30 mm; Achslast bis: 990 kg HA: Tieferlegung lt. GA: 25 mm; Achslast bis: 1265 kg

BMW

BMW 3 GRAN TURISMO (F34)

B12 PK	**318 d, 320 d, 320 i, 328 i** 03/13 - 105 -180 kW	**46-229793**		ohne elektr. Dämpfkraftregulierung; siehe Gutachten; mit ABE VA: Tieferlegung lt. GA: 25-30 mm; Achslast bis: 965 kg HA: Tieferlegung lt. GA: 25 mm; Achslast bis: 1265 kg
B12 SL	**318 d, 320 d, 320 i, 328 i** 03/13 - 105 -180 kW	**46-237583**		ohne elektr. Dämpfkraftregulierung; siehe Gutachten VA: Tieferlegung lt. GA: 40-50 mm; Achslast bis: 950 kg HA: Tieferlegung lt. GA: 35-40 mm; Achslast bis: 1265 kg
B14	**318 d, 320 d, 320 i, 328 i, 335 i** 03/13 - 105 -225 kW	**47-217522**		ohne elektr. Dämpfkraftregulierung; siehe Gutachten VA: Tieferlegung lt. GA: 30-50 mm; Achslast bis: 1020 kg HA: Tieferlegung lt. GA: 30-50 mm; Achslast bis: 1235 kg
B14	**318 d, 320 d, 320 i, 328 i, 335 i** 03/13 - 105 -225 kW	**47-217522**		EDC muss fachgerecht stillgelegt werden; mit elektr. Dämpfkraftregulierung; siehe Gutachten; nur in Verbindung mit 1x 31306792211 VA: Tieferlegung lt. GA: 30-50 mm; Achslast bis: 1020 kg HA: Tieferlegung lt. GA: 30-50 mm; Achslast bis: 1235 kg
B16 PSS10	**318 d, 320 d, 320 i, 328 i, 335 i** 03/13 - 105 -225 kW	**48-217170**		ohne elektr. Dämpfkraftregulierung; siehe Gutachten VA: Tieferlegung lt. GA: 30-50 mm; Achslast bis: 1020 kg HA: Tieferlegung lt. GA: 30-50 mm; Achslast bis: 1235 kg
B16 PSS10	**318 d, 320 d, 320 i, 328 i, 335 i** 03/13 - 105 -225 kW	**48-217170**		EDC muss fachgerecht stillgelegt werden; mit elektr. Dämpfkraftregulierung; siehe Gutachten; nur in Verbindung mit 1x 31306792211 VA: Tieferlegung lt. GA: 30-50 mm; Achslast bis: 1020 kg HA: Tieferlegung lt. GA: 30-50 mm; Achslast bis: 1235 kg
B16 PSS10	**318 d, 320 d, 320 i, 328 i, 335 i** 03/13 - 105 -225 kW	**48-229012**		ohne elektr. Dämpfkraftregulierung; Baumuster: Komfort; siehe Gutachten VA: Tieferlegung lt. GA: 10-30 mm; Achslast bis: 1020 kg HA: Tieferlegung lt. GA: 10-30 mm; Achslast bis: 1235 kg
B16 PSS10	**318 d, 320 d, 320 i, 328 i, 335 i** 03/13 - 105 -225 kW	**48-229012**		EDC muss fachgerecht stillgelegt werden; mit elektr. Dämpfkraftregulierung; Baumuster: Komfort; siehe Gutachten; nur in Verbindung mit 1x 313067921 VA: Tieferlegung lt. GA: 10-30 mm; Achslast bis: 1020 kg HA: Tieferlegung lt. GA: 10-30 mm; Achslast bis: 1235 kg
B16 RC	**318 d, 320 d, 320 i, 328 i, 335 i** 03/13 - 105 -225 kW	**14-230615** iRC **49-224658**		ohne elektr. Dämpfkraftregulierung; siehe Gutachten VA: Tieferlegung lt. GA: 30-50 mm; Achslast bis: 1020 kg HA: Tieferlegung lt. GA: 30-50 mm; Achslast bis: 1235 kg
B16 RC	**318 d, 320 d, 320 i, 328 i, 335 i** 03/13 - 105 -225 kW	**14-230615** iRC **49-224658**		EDC muss fachgerecht stillgelegt werden; mit elektr. Dämpfkraftregulierung; siehe Gutachten; nur in Verbindung mit 1x 31306792211 VA: Tieferlegung lt. GA: 30-50 mm; Achslast bis: 1020 kg HA: Tieferlegung lt. GA: 30-50 mm; Achslast bis: 1235 kg

BMW 5 (E12)

B3	**518, 518i, 520, 520 i, 520/6, 525, 528, 528 i** 08/73 - 08/81 66 -135 kW		*36-153930*	Standardfahrwerk
B3	**520/6** 02/79 - 05/81 90 kW	**36-159826**		Standardfahrwerk; Verstärkte Ausführung .
B3	**525, 528** 08/73 - 12/78 107 -125 kW	**36-159826**		Standardfahrwerk; Verstärkte Ausführung .
B3	**528 i** 04/77 - 05/81 130 -135 kW	**36-159826**		Standardfahrwerk; Verstärkte Ausführung .
B6 Sport	**518** 07/74 - 08/76 66 -80 kW	**34-000243**	**24-007306**	-> CH.Nr.: 4652701 VA: Øa: 51 mm
B6 Sport	**518** 09/76 - 05/81 66 -80 kW	**34-003268**	**24-007306**	CH.Nr.: 4652702 -> VA: Øa: 48 mm
B6 Sport	**518** CH-Nr. - 08/76 66 -80 kW	**34-000243**	**24-007306**	CH.Nr.: 3825065 ->; Baumuster: 518 L VA: Øa: 51 mm
B6 Sport	**518, 518i, 520/6** 09/76 - 08/81 66 -92 kW	**34-003268**	**24-007306**	CH.Nr.: 3825066 ->; Baumuster: 518 L VA: Øa: 48 mm
B6 Sport	**520** 08/72 - 08/76 85 kW	**34-000243**	**24-007306**	-> CH.Nr.: 4405050; Baumuster: 520- RL VA: Øa: 51 mm

BMW

BMW 5 (E12)

B6 Sport	**520** 09/76 - 08/77 85 kW	**34-003268**	**24-007306**	CH.Nr.: 4405051 ->; Baumuster: 520- RL VA: Øa: 48 mm
B6 Sport	**520** 08/72 - 08/76 85 kW	**34-000243**	**24-007306**	-> CH.Nr.: 4420496; Baumuster: 520 A VA: Øa: 51 mm
B6 Sport	**520** 09/76 - 08/77 85 kW	**34-003268**	**24-007306**	CH.Nr.: 4420497 ->; Baumuster: 520 A VA: Øa: 48 mm
B6 Sport	**520** 08/72 - 08/76 85 kW	**34-000243**	**24-007306**	-> CH.Nr.: 4435033; Baumuster: 520 A- RL VA: Øa: 51 mm
B6 Sport	**520** 09/76 - 08/77 85 kW	**34-003268**	**24-007306**	CH.Nr.: 4435034 ->; Baumuster: 520 A- RL VA: Øa: 48 mm
B6 Sport	**520** 08/72 - 08/76 85 kW	**34-000243**	**24-007306**	-> CH.Nr.: 5352904 VA: Øa: 51 mm
B6 Sport	**520** 09/76 - 08/77 85 kW	**34-003268**	**24-007306**	CH.Nr.: 5352905 ->; VA: Øa: 48 mm
B6 Sport	**520 i** 08/72 - 08/76 92 -96 kW	**34-000243**	**24-007306**	-> CH.Nr.: 4445049; Baumuster: 520i - RL VA: Øa: 51 mm
B6 Sport	**520 i** 09/76 - 05/77 92 kW	**34-003268**	**24-007306**	CH.Nr.: 4445050 ->; Baumuster: 520i - RL VA: Øa: 48 mm
B6 Sport	**520 i** 08/72 - 08/76 92 -96 kW	**34-000243**	**24-007306**	-> CH.Nr.: 4460553 VA: Øa: 51 mm
B6 Sport	**520 i** 09/76 - 05/77 92 kW	**34-003268**	**24-007306**	CH.Nr.: 4460554 ->; VA: Øa: 48 mm
B6 Sport	**525** 08/73 - 08/76 107 -110 kW	**34-000243**	**24-007306**	-> CH.Nr.: 4505038; Baumuster: 525- RL VA: Øa: 51 mm
B6 Sport	**525** 09/76 - 05/81 107 -110 kW	**34-003268**	**24-007306**	CH.Nr.: 4505039 ->; Baumuster: 525- RL VA: Øa: 48 mm
B6 Sport	**525** 08/73 - 08/76 107 -110 kW	**34-000243**	**24-007306**	-> CH.Nr.: 4520679; Baumuster: 525 A VA: Øa: 51 mm
B6 Sport	**525** 09/76 - 05/81 107 -110 kW	**34-003268**	**24-007306**	CH.Nr.: 4520680 ->; Baumuster: 525 A VA: Øa: 48 mm
B6 Sport	**525** 08/73 - 08/76 107 -110 kW	**34-000243**	**24-007306**	-> CH.Nr.: 4535039; Baumuster: 525 A - RL VA: Øa: 51 mm
B6 Sport	**525** 09/76 - 05/81 107 -110 kW	**34-003268**	**24-007306**	CH.Nr.: 4535040 ->; Baumuster: 525 A - RL VA: Øa: 48 mm
B6 Sport	**525** 08/73 - 08/76 107 -110 kW	**34-000243**	**24-007306**	-> CH.Nr.: 4842122 VA: Øa: 51 mm
B6 Sport	**525** 09/76 - 05/81 107 -110 kW	**34-003268**	**24-007306**	CH.Nr.: 4842123 ->; VA: Øa: 48 mm
B6 Sport	**528** 01/75 - 08/76 121 -125 kW	**34-000243**	**24-007306**	-> CH.Nr.: 4730567; Baumuster: 528 A VA: Øa: 51 mm
B6 Sport	**528** 09/76 - 08/77 121 -125 kW	**34-003268**	**24-007306**	CH.Nr.: 4730568 ->; Baumuster: 528 A VA: Øa: 48 mm
B6 Sport	**528** 01/75 - 08/76 121 -125 kW	**34-000243**	**24-007306**	-> CH.Nr.: 4740067; Baumuster: 528 RL VA: Øa: 51 mm
B6 Sport	**528, 528 i** 09/76 - 05/81 121 -130 kW	**34-003268**	**24-007306**	CH.Nr.: 4740068 ->; Baumuster: 528 RL VA: Øa: 48 mm
B6 Sport	**528** 01/75 - 08/76 121 -125 kW	**34-000243**	**24-007306**	-> CH.Nr.: 4745034; Baumuster: 528 A - RL VA: Øa: 51 mm

BMW

BMW 5 (E12)

B6 Sport	**528, 528 i** 09/76 - 05/81 121 -130 kW	**34-003268**	**24-007306**	CH.Nr.: 4745035 ->; Baumuster: 528 A - RL VA: Øa: 48 mm
B6 Sport	**528** 01/75 - 08/76 121 -125 kW	**34-000243**	**24-007306**	-> CH.Nr.: 4771420 VA: Øa: 51 mm
B6 Sport	**528, 528 i** 09/76 - 05/81 121 -135 kW	**34-003268**	**24-007306**	CH.Nr.: 4771421 ->; VA: Øa: 48 mm
B6 Sport	**M 3.4** 06/80 - 08/81 160 kW	**34-003268**		Standardfahrwerk VA: Øa: 48 mm

BMW 5 (E28)

B1	**518, 518 i, 518i, 520 i, 524 d, 524 td, 525 e, 525 i, 528 i, 535 i, M 535 i, 535 i, M535 i** 06/81 - 12/87 63 -160 kW	**12-117628**		VA: Øi: 14 mm; Øa: 32 mm; mit Kugellager
B3	**518, 518 i, 520 i, 524 d, 524 td, 525 e** 06/81 - 12/87 63 -95 kW	**36-133222**	**36-129270**	Standardfahrwerk
B3	**525 i, 528 i** 06/81 - 12/87 110 -135 kW		**36-129270**	Standardfahrwerk
B4	**518, 518 i, 518i, 520 i, 524 d, 524 td, 525 e, 525 i, 528 i** 06/81 - 12/87 63 -135 kW	**21-030512** **11-101321** *SP*	**19-020174** **11-101451** *SP*	Standardfahrwerk
B6 Sport	**518, 518 i, 518i, 520 i, 525 i** 06/81 - 12/87 66 -110 kW	**34-002339**	**24-006088**	Standardfahrwerk
B6 Sport	**525 e** 01/85 - 12/87 90 -95 kW	**34-002339**	**24-006088**	Standardfahrwerk
B6 Sport	**528 i** 06/81 - 12/87 135 kW	**34-002339**	**24-006088**	Standardfahrwerk
B6 Sport	**535 i, M 535 i, 535 i, M535 i** 01/85 - 12/87 136 -160 kW	**34-002339**	**24-006088**	Standardfahrwerk; Baumuster: ex. M 535i
B6 Sport	**535 i, M5 3.5** 01/85 - 12/87 210 -211 kW	**34-002421**		
B6 Sport	**524 d, 524 td** 09/83 - 12/87 63 -85 kW	**34-002339**	**24-006088**	Standardfahrwerk
B8	**518, 518 i, 518i, 520 i, 524 d, 524 td, 525 e, 525 i, 528 i, 535 i, M 535 i, 535 i, M535 i** 06/81 - 12/87 63 -160 kW	**34-181546**	**24-007276**	mit M-Technik HA: Kenngröße: 270/100
B8	**518, 518 i, 518i, 520 i, 524 d, 524 td, 525 e, 525 i, 528 i** 06/81 - 12/87 63 -135 kW	**34-181546**	**24-006071**	mit M-Technik HA: Kenngröße: 160/80

BMW 5 (E34)

B1	**518 i, 520 i, 520 i 24V, 524 td, 525 i, 525 i 24V, 525 td, 525 tds** 09/92 - 09/95 83 -141 kW	**12-117628**	**12-117116**	VA: Øi: 14 mm; Øa: 32 mm; mit Kugellager; Standardfahrwerk HA: ohne Kugellager; ohne Niveauregulierung
B1	**525 iX 24V, 530 i, 530 i V8, 535 i, 540 i V8, M 3.5** 12/87 - 09/95 138 -210 kW		**12-117116**	Standardfahrwerk; mit M-Technik HA: ohne Kugellager
B3	**520 i, 520 i 24V, 525 i, 525 i 24V, 530 i, 535 i** 01/88 - 09/95 95 -155 kW	**36-226924**	**36-225866**	Standardfahrwerk

BMW

BMW 5 (E34)

B3	**520 i, 520 i 24V, 525 i, 525 i 24V, 530 i, 535 i** 01/88 - 09/95 95 -155 kW		**36-129096**	Standardfahrwerk; Verstärkte Ausführung .
B3	**540 i V8** 09/92 - 09/95 210 kW	**36-153855**		Standardfahrwerk
B3	**540 i V8** 09/92 - 09/95 210 kW	**36-153886**	**36-129096**	Standardfahrwerk; Verstärkte Ausführung .
B4	**518 i, 520 i, 520 i 24V** 01/88 - 07/90 83 -110 kW	**21-030253** **11-101321** SP	**19-020068**	Standardfahrwerk
B4	**518 i, 520 i, 520 i 24V** 07/90 - 09/95 83 -110 kW	**21-031182** **11-101321** SP	**19-020068**	Standardfahrwerk
B4	**518 i, 520 i, 520 i 24V** 01/88 - 07/90 83 -110 kW	**21-030246** **11-101321** SP	**19-020068**	Sportfahrwerk; ohne tiefergelegtes Fahrwerk
B4	**518 i** 07/90 - 09/95 83 -85 kW	**21-031199** **11-101321** SP	**19-020068**	Sportfahrwerk; ohne tiefergelegtes Fahrwerk
B4	**520 i 24V** 07/90 - 09/92 110 kW	**21-031199** **11-101321** SP	**19-020068**	Sportfahrwerk; ohne tiefergelegtes Fahrwerk
B4	**520 i 24V** 09/92 - 09/95 110 kW	**21-031182** **11-101321** SP	**19-020068**	Sportfahrwerk; ohne tiefergelegtes Fahrwerk
B4	**525 i, 530 i, 535 i** 01/88 - 07/90 125 -155 kW	**21-030246** **11-101321** SP	**19-020068**	Standardfahrwerk; Sportfahrwerk; ohne tiefergelegtes Fahrwerk
B4	**525 i** 07/90 - 08/91 125 kW	**21-031199** **11-101321** SP	**19-020068**	Standardfahrwerk; Sportfahrwerk; ohne tiefergelegtes Fahrwerk
B4	**525 i 24V** 09/89 - 07/90 141 kW	**21-030253** **11-101321** SP	**19-020068**	Standardfahrwerk
B4	**525 i 24V** 07/90 - 09/92 141 kW	**21-031199** **11-101321** SP	**19-020068**	Standardfahrwerk
B4	**525 i 24V** 09/92 - 09/95 141 kW	**21-031182** **11-101321** SP	**19-020068**	Standardfahrwerk
B4	**525 i 24V** 09/89 - 09/92 141 kW	**21-031199** **11-101321** SP	**19-020068**	Sportfahrwerk
B4	**525 iX 24V** 10/91 - 09/95 141 kW		**19-020068**	
B4	**530 i, 535 i** 08/90 - 09/95 138 -155 kW	**21-031199** **11-101321** SP	**19-020068**	Sportfahrwerk; ohne tiefergelegtes Fahrwerk
B4	**530 i, 535 i** 08/90 - 09/95 138 -155 kW	**21-031199** **11-101321** SP	**19-020068**	Standardfahrwerk
B4	**530 i V8, 540 i V8** 09/92 - 09/95 160 -210 kW	**21-031199** **11-101321** SP	**19-020068**	Standardfahrwerk
B4	**524 td** 03/88 - 07/90 85 kW	**21-030246** **11-101321** SP	**19-020068**	Standardfahrwerk; Sportfahrwerk; ohne tiefergelegtes Fahrwerk
B4	**524 td** 07/90 - 09/95 85 kW	**21-031199** **11-101321** SP	**19-020068**	Standardfahrwerk
B4	**524 td** 07/90 - 09/92 85 kW	**21-031199** **11-101321** SP	**19-020068**	Sportfahrwerk; ohne tiefergelegtes Fahrwerk
B4	**525 td** 04/93 - 09/95 85 kW	**21-031199** **11-101321** SP	**19-020068**	Standardfahrwerk

BMW

BMW 5 (E34)

B4	**525 td** 04/93 - 09/95 85 kW	**21-031182** **11-101321** SP	**19-020068**	Sportfahrwerk; ohne tiefergelegtes Fahrwerk
B4	**525 tds** 09/91 - 09/92 105 kW	**21-031199** **11-101321** SP	**19-020068**	Standardfahrwerk; Sportfahrwerk; ohne tiefergelegtes Fahrwerk
B4	**525 tds** 09/92 - 09/95 105 kW	**21-031182** **11-101321** SP	**19-020068**	Standardfahrwerk; Sportfahrwerk; ohne tiefergelegtes Fahrwerk
B6 Sport	**518 i, 520 i, 520 i 24V** 01/88 - 09/95 83 -110 kW	**34-030233**	**24-012218**	Standardfahrwerk; ohne Niveauregulierung
B6 Sport	**520 i, 520 i 24V, 525 i, 525 i 24V** 01/88 - 07/90 95 -141 kW	**34-030219**	**24-012218**	Standardfahrwerk; ohne Niveauregulierung
B6 Sport	**520 i, 520 i 24V, 525 i, 525 i 24V** 08/90 - 09/95 95 -141 kW	**34-030226**	**24-012218**	Standardfahrwerk; ohne Niveauregulierung
B6 Sport	**525 i 24V, 525 tds** 09/89 - 09/92 105 -141 kW	**34-030226**	**24-012218**	Standardfahrwerk; ohne Niveauregulierung
B6 Sport	**525 i 24V, 525 td, 525 tds** 10/92 - 09/95 85 -141 kW	**34-030233**	**24-012218**	Standardfahrwerk; ohne Niveauregulierung
B6 Sport	**530 i V8, 540 i V8** 09/92 - 09/95 160 -210 kW	**34-030226**	**24-012218**	Standardfahrwerk; ohne Niveauregulierung
B6 Sport	**524 td, 530 i, 535 i** 01/88 - 07/90 85 -155 kW	**34-030219**	**24-012218**	Standardfahrwerk; ohne Niveauregulierung
B6 Sport	**524 td, 530 i, 535 i** 08/90 - 09/95 85 -155 kW	**34-030226**	**24-012218**	Standardfahrwerk; ohne Niveauregulierung
B8	**518 i, 520 i, 520 i 24V** 01/88 - 09/95 83 -110 kW	**34-030202**	**24-014861**	Standardfahrwerk; ohne Niveauregulierung HA: Kenngröße: 120/30
B8	**518 i, 520 i, 520 i 24V** 01/88 - 09/95 83 -110 kW	**34-030202**	**24-012478**	Standardfahrwerk; ohne Niveauregulierung HA: Kenngröße: 120/50; höhenverstellbar; straffere Einstellung
B8	**520 i, 520 i 24V, 525 i, 525 i 24V** 01/88 - 07/90 95 -141 kW	**34-030189**	**24-012478**	mit M-Technik; ohne Niveauregulierung HA: Kenngröße: 120/50; höhenverstellbar; straffere Einstellung
B8	**520 i, 520 i 24V, 525 i, 525 i 24V** 08/90 - 09/95 95 -141 kW	**34-030196**	**24-012478**	mit M-Technik; ohne Niveauregulierung HA: Kenngröße: 120/50; höhenverstellbar; straffere Einstellung
B8	**520 i, 520 i 24V, 525 i, 525 i 24V** 01/88 - 07/90 95 -141 kW	**34-030189**	**24-014861**	mit M-Technik; ohne Niveauregulierung HA: Kenngröße: 120/30
B8	**520 i, 520 i 24V, 525 i, 525 i 24V** 08/90 - 09/95 95 -141 kW	**34-030196**	**24-014861**	mit M-Technik; ohne Niveauregulierung HA: Kenngröße: 120/30
B8	**525 i 24V, 525 tds** 08/90 - 09/92 105 -141 kW	**34-030196**	**24-012478**	mit M-Technik; ohne Niveauregulierung HA: Kenngröße: 120/50; höhenverstellbar; straffere Einstellung
B8	**525 i 24V, 525 td, 525 tds** 10/92 - 09/95 85 -141 kW	**34-030202**	**24-012478**	mit M-Technik; ohne Niveauregulierung HA: Kenngröße: 120/50; höhenverstellbar; straffere Einstellung
B8	**525 i 24V, 525 tds** 08/90 - 09/92 105 -141 kW	**34-030196**	**24-014861**	mit M-Technik; ohne Niveauregulierung HA: Kenngröße: 120/30
B8	**525 i 24V, 525 td, 525 tds** 10/92 - 09/95 85 -141 kW	**34-030202**	**24-014861**	mit M-Technik; ohne Niveauregulierung HA: Kenngröße: 120/30
B8	**530 i V8, 540 i V8** 09/92 - 09/95 160 -210 kW	**34-030196**	**24-014861**	mit M-Technik; ohne Niveauregulierung HA: Kenngröße: 120/30
B8	**530 i V8, 540 i V8** 09/92 - 09/95 160 -210 kW	**34-030196**	**24-012478**	mit M-Technik; ohne Niveauregulierung HA: Kenngröße: 120/50; höhenverstellbar; straffere Einstellung

BMW

BMW 5 (E34)

B8	**524 td, 530 i, 535 i** 01/88 - 07/90 85 -155 kW	**34-030189**	**24-012478**	mit M-Technik; ohne Niveauregulierung HA: Kenngröße: 120/50; höhenverstellbar; straffere Einstellung
B8	**524 td, 530 i, 535 i** 08/90 - 09/95 85 -155 kW	**34-030196**	**24-012478**	mit M-Technik; ohne Niveauregulierung HA: Kenngröße: 120/50; höhenverstellbar; straffere Einstellung
B8	**524 td, 535 i** 01/88 - 07/90 85 -155 kW	**34-030189**	**24-014861**	mit M-Technik; ohne Niveauregulierung HA: Kenngröße: 120/30
B8	**524 td, 530 i, 535 i** 08/90 - 09/95 85 -155 kW	**34-030196**	**24-014861**	ohne M-Technik; ohne Niveauregulierung HA: Kenngröße: 120/30
B8	**524 td, 530 i, 535 i** 08/90 - 09/95 85 -155 kW	**34-030196**	**24-014861**	mit M-Technik; ohne Niveauregulierung HA: Kenngröße: 120/30
B12 PK	**518 i, 520 i, 520 i 24V** 01/88 - 09/95 83 -110 kW	**46-190925**		ohne Niveauregulierung; siehe Gutachten; mit ABE VA: Tieferlegung lt. GA: 25-35 mm; Achslast bis: 970 kg HA: Tieferlegung lt. GA: 20-30 mm; Achslast bis: 1300 kg
B12 PK	**525 i, 525 i 24V** 01/88 - 07/90 125 -141 kW	**46-190901**		ohne Niveauregulierung; siehe Gutachten; mit ABE VA: Tieferlegung lt. GA: 25-35 mm; Achslast bis: 970 kg HA: Tieferlegung lt. GA: 20-30 mm; Achslast bis: 1300 kg
B12 PK	**525 i, 525 i 24V** 08/90 - 09/92 125 -141 kW	**46-190918**		ohne Niveauregulierung; siehe Gutachten; mit ABE VA: Tieferlegung lt. GA: 25-35 mm; Achslast bis: 970 kg HA: Tieferlegung lt. GA: 20-30 mm; Achslast bis: 1300 kg
B12 PK	**525 i 24V** 10/92 - 09/95 141 kW	**46-190925**		ohne Niveauregulierung; siehe Gutachten; mit ABE VA: Tieferlegung lt. GA: 25-35 mm; Achslast bis: 970 kg HA: Tieferlegung lt. GA: 20-30 mm; Achslast bis: 1300 kg
B12 PK	**530 i V8, 540 i V8** 09/92 - 09/95 160 -210 kW	**46-190888**		ohne Niveauregulierung; siehe Gutachten; mit ABE VA: Tieferlegung lt. GA: 25-35 mm; Achslast bis: 1060 kg HA: Tieferlegung lt. GA: 20-30 mm; Achslast bis: 1300 kg
B12 PK	**524 td, 530 i, 535 i** 01/88 - 07/90 85 -155 kW	**46-190871**		ohne Niveauregulierung; siehe Gutachten; mit ABE VA: Tieferlegung lt. GA: 25-35 mm; Achslast bis: 1060 kg HA: Tieferlegung lt. GA: 20-30 mm; Achslast bis: 1300 kg
B12 PK	**524 td, 525 tds, 530 i, 535 i** 08/90 - 09/92 85 -155 kW	**46-190888**		ohne Niveauregulierung; siehe Gutachten; mit ABE VA: Tieferlegung lt. GA: 25-35 mm; Achslast bis: 1060 kg HA: Tieferlegung lt. GA: 20-30 mm; Achslast bis: 1300 kg
B12 PK	**524 td, 525 td, 525 tds** CH-Nr. - 09/95 85 -105 kW	**46-190895**		CH.Nr.: 199210 ->; ohne Niveauregulierung; siehe Gutachten; mit ABE VA: Tieferlegung lt. GA: 25-35 mm; Achslast bis: 1060 kg HA: Tieferlegung lt. GA: 20-30 mm; Achslast bis: 1300 kg
B12 SL	**518 i, 520 i, 520 i 24V** 01/88 - 09/95 83 -110 kW	**46-190956**		ohne Niveauregulierung; siehe Gutachten VA: Tieferlegung lt. GA: 45-50 mm; Achslast bis: 975 kg HA: Tieferlegung lt. GA: 30 mm; Achslast bis: 1300 kg
B12 SL	**525 i 24V, 525 tds** 08/90 - 09/92 105 -141 kW	**46-190949**		ohne Niveauregulierung; siehe Gutachten VA: Tieferlegung lt. GA: 45-50 mm; Achslast bis: 975 kg HA: Tieferlegung lt. GA: 30 mm; Achslast bis: 1300 kg
B12 SL	**525 i 24V, 525 td, 525 tds** 10/92 - 09/95 85 -141 kW	**46-190956**		ohne Niveauregulierung; siehe Gutachten VA: Tieferlegung lt. GA: 45-50 mm; Achslast bis: 975 kg HA: Tieferlegung lt. GA: 30 mm; Achslast bis: 1300 kg
B12 SL	**524 td, 525 i, 525 i 24V, 530 i, 535 i** 01/88 - 07/90 85 -155 kW	**46-190932**		ohne Niveauregulierung; siehe Gutachten VA: Tieferlegung lt. GA: 45-50 mm; Achslast bis: 975 kg HA: Tieferlegung lt. GA: 30 mm; Achslast bis: 1300 kg
B12 SL	**524 td, 525 i, 530 i, 535 i** 01/88 - 09/95 85 -155 kW	**46-190949**		ohne Niveauregulierung; siehe Gutachten VA: Tieferlegung lt. GA: 45-50 mm; Achslast bis: 975 kg HA: Tieferlegung lt. GA: 30 mm; Achslast bis: 1300 kg

BMW 5 Touring (E34)

B1	**518 g, 518 i, 520 i, 525 i, 525 td, 525 tds** 12/91 - 01/97 83 -141 kW	**12-117628**	**12-117116**	Standardfahrwerk VA: Øi: 14 mm; Øa: 32 mm; mit Kugellager HA: ohne Kugellager; mit M-Technik
B3	**518 i, 520 i** 11/91 - 01/97 83 -110 kW	**36-229697**	**36-129119**	Standardfahrwerk
B3	**518 i, 520 i, 525 i, 525 td, 525 tds, 530 i V8, 540 i** 09/92 - 01/97 83 -210 kW	**36-153886**		Standardfahrwerk; Verstärkte Ausführung .
B3	**525 i** 11/91 - 01/97 141 kW	**36-226924**	**36-129119**	Standardfahrwerk

BMW

BMW 5 Touring (E34)

B3	**530 i V8, 540 i** 09/92 - 01/97 160 -210 kW	**36-153855**	**36-153923**	Standardfahrwerk
B3	**525 td, 525 tds** 12/91 - 01/97 85 -105 kW	**36-226924**	*36-133253*	Standardfahrwerk
B4	**518 g, 518 i, 520 i, 525 td** 03/93 - 01/97 83 -110 kW	**21-031182**	**19-020068**	Standardfahrwerk
B4	**525 i, 530 i V8** 11/91 - 01/97 141 -160 kW	**21-031199** **11-101321** *SP*	**19-020068**	Standardfahrwerk; ohne Niveauregulierung
B4	**525 ix** 02/92 - 01/97 141 kW		**19-020068**	
B4	**525 tds** 12/91 - 01/97 105 kW	**21-031199** **11-101321** *SP*	**19-020068**	Standardfahrwerk; Sportfahrwerk; ohne tiefergelegtes Fahrwerk
B6 Sport	**518 g, 518 i, 520 i** 11/91 - 01/97 83 -110 kW	**34-030233**	**24-012218**	Standardfahrwerk; ohne Niveauregulierung
B6 Sport	**525 i** 11/91 - 01/97 141 kW	**34-030226**	**24-012218**	Standardfahrwerk
B6 Sport	**530 i V8, 540 i** 09/92 - 01/97 160 -210 kW	**34-030226**	**24-012218**	Standardfahrwerk
B6 Sport	**525 td, 525 tds** 12/91 - 01/97 85 -105 kW	**34-030226**	**24-012218**	Standardfahrwerk; ohne Niveauregulierung
B8	**518 g, 518 i, 520 i** 11/91 - 01/97 83 -110 kW	**34-030202**	**24-014861**	Standardfahrwerk; ohne Niveauregulierung HA: Kenngröße: 120/30
B8	**520 i** 11/91 - 01/97 110 kW	**34-030196**	**24-014861**	mit M-Technik; ohne Niveauregulierung HA: Kenngröße: 120/30
B8	**525 i, 530 i V8, 540 i** 11/91 - 01/97 141 -210 kW	**34-030196**	**24-014861**	Standardfahrwerk; mit M-Technik; ohne Niveauregulierung HA: Kenngröße: 120/30
B8	**525 td, 525 tds** 12/91 - 01/97 85 -105 kW	**34-030196**	**24-014861**	Standardfahrwerk; mit M-Technik; ohne Niveauregulierung HA: Kenngröße: 120/30
B12 PK	**518 i, 520 i, 525 i** 11/91 - 01/97 83 -141 kW	**46-190925**		ohne Niveauregulierung; siehe Gutachten; mit ABE VA: Tieferlegung lt. GA: 25-35 mm; Achslast bis: 970 kg HA: Tieferlegung lt. GA: 20-30 mm; Achslast bis: 1300 kg
B12 PK	**525 td, 525 tds, 530 i V8, 540 i** 09/92 - 01/97 85 -210 kW	**46-190888**		ohne Niveauregulierung; siehe Gutachten; mit ABE VA: Tieferlegung lt. GA: 25-35 mm; Achslast bis: 1060 kg HA: Tieferlegung lt. GA: 20-30 mm; Achslast bis: 1300 kg

BMW 5 (E39)

B1	**520 i, 523 i, 525 td, 525 tds, 528 i** 11/95 - 09/97 85 -142 kW	**12-117598**	**12-117123**	VA: mit Kugellager HA: ohne Kugellager
B1	**520 i, 523 i, 525 td, 525 tds, 528 i** 10/97 - 06/03 85 -142 kW	**12-117260**	**12-117123**	VA: mit Kugellager HA: ohne Kugellager
B1	**535 i, 540 i** 04/96 - 06/03 173 -210 kW	**12-224425**	**12-117123**	Standardfahrwerk VA: ohne Kugellager HA: ohne Kugellager
B1	**535 i, 540 i** 04/96 - 06/03 173 -210 kW	**12-224425**	**12-224418**	VA: ohne Kugellager HA: ohne Kugellager; mit elektr. Dämpfkraftregulierung
B1	**535 i, 540 i** 04/96 - 06/03 173 -210 kW	**12-224425**	**12-224401**	VA: ohne Kugellager HA: ohne Kugellager; mit M-Technik
B1	**520 d, 520 i, 525 d, 525 i, 530 d, 530 i** 08/98 - 06/03 100 -170 kW	**12-117260**	**12-117123**	VA: mit Kugellager HA: ohne Kugellager

BMW

BMW 5 (E39)

B3	**528 i, 530 d, 530 i, 535 i, 540 i** 11/95 - 06/03 135 -210 kW	**36-129171**	**36-225859**	Standardfahrwerk
B3	**520 d, 520 i, 523 i, 525 d, 525 i, 525 td, 525 tds** 01/96 - 06/03 85 -141 kW	**36-129164**	**36-225859**	Standardfahrwerk
B4	**535 i, 540 i** 04/96 - 06/03 173 -210 kW	*22-100177*	**19-067346**	Standardfahrwerk VA: Serienfederteller muß benutzt werden
B4	**535 i, 540 i** 04/96 - 06/03 173 -210 kW	**22-111081**	**19-067346**	Standardfahrwerk
B4	**520 d, 520 i, 523 i, 525 d, 525 i, 525 td, 525 tds, 528 i, 530 d, 530 i** 08/98 - 06/03 85 -170 kW	**22-111074**	**19-067346**	Standardfahrwerk
B6 Sport	**535 i, 540 i** 04/96 - 06/03 173 -210 kW	**35-114086**	**24-028288**	ohne M-Technik; ohne Niveauregulierung; ohne Luftfederung
B6 Sport	**520 d, 520 i, 523 i, 525 d, 525 i, 525 td, 525 tds, 528 i, 530 d, 530 i** 08/98 - 06/03 85 -170 kW	**35-114062**	**24-028288**	Standardfahrwerk; ohne M-Technik; ohne Niveauregulierung VA: Einrohrsystem
B6 Sport	**520 d, 520 i, 523 i, 525 d, 525 i, 525 td, 525 tds, 528 i, 530 d, 530 i** 08/98 - 06/03 85 -170 kW	*22-044389*	**24-028288**	Standardfahrwerk; ohne M-Technik; ohne Niveauregulierung VA: Serienfederteller muß benutzt werden; Zweirohrsystem
B8	**535 i, 540 i, M 4.9, M 5.0** 04/96 - 06/03 173 -294 kW	**35-114093**	**24-028295**	mit M-Technik; ohne elektr. Dämpfkraftregulierung; ohne Niveauregulierung; ohne Luftfederung
B8	**520 d, 520 i, 523 i, 525 d, 525 i, 525 td, 525 tds, 528 i, 530 d, 530 i** 08/98 - 06/03 85 -170 kW	**35-114079**	**24-028295**	mit M-Technik; ohne Niveauregulierung VA: Einrohrsystem
B12 PK	**535 i, 540 i** 04/96 - 06/03 173 -210 kW	**46-180858**		ohne elektr. Dämpfkraftregulierung; ohne Niveauregulierung; siehe Gutachten VA: Tieferlegung lt. GA: 30 mm; Achslast bis: 1100 kg HA: Tieferlegung lt. GA: 20-25 mm; Achslast bis: 1290 kg
B12 PK	**520 d, 520 i, 523 i, 525 i, 525 td, 525 tds, 528 i, 530 i** 11/95 - 06/03 85 -170 kW	**46-180841**		ohne elektr. Dämpfkraftregulierung; ohne Niveauregulierung; siehe Gutachten VA: Tieferlegung lt. GA: 30 mm; Achslast bis: 1065 kg HA: Tieferlegung lt. GA: 20-25 mm; Achslast bis: 1290 kg
B12 PK	**525 d, 530 d** 08/98 - 06/03 120 -142 kW	**46-180865**		ohne elektr. Dämpfkraftregulierung; ohne Niveauregulierung; siehe Gutachten VA: Tieferlegung lt. GA: 30 mm; Achslast bis: 1100 kg HA: Tieferlegung lt. GA: 20-25 mm; Achslast bis: 1290 kg
B12 SL	**520 d, 520 i, 523 i, 525 i, 525 td, 525 tds, 528 i, 530 i** 11/95 - 06/03 85 -170 kW	**46-180926**		ohne elektr. Dämpfkraftregulierung; ohne Niveauregulierung; siehe Gutachten VA: Tieferlegung lt. GA: 45-50 mm; Achslast bis: 1040 kg HA: Tieferlegung lt. GA: 30 mm; Achslast bis: 1170 kg
B14	**535 i, 540 i** 04/96 - 06/03 173 -210 kW	**47-111264**		Für einige Rad/Reifenkomb. sind Distanzscheiben erforderlich; Standardfahrwerk; mit M-Technik; ohne elektr. Dämpfkraftregulierung; ohne Niveauregulierung; siehe Gutachten VA: Tieferlegung lt. GA: 25-50 mm; Achslast bis: 1105 kg HA: Tieferlegung lt. GA: 20-50 mm; Achslast bis: 1225 kg
B14	**M 4.9, M 5.0** 09/98 - 06/03 230 -294 kW	**47-111264**		Für einige Rad/Reifenkomb. sind Distanzscheiben erforderlich; Standardfahrwerk; ohne elektr. Dämpfkraftregulierung; ohne Niveauregulierung; siehe Gutachten VA: Tieferlegung lt. GA: 40-50 mm; nur in Verbindung mit 33 53 1 091 924; Achslast bis: 1105 kg HA: Tieferlegung lt. GA: 40-50 mm; Achslast bis: 1225 kg
B14	**520 d, 520 i, 523 i, 525 d, 525 i, 525 td, 525 tds, 528 i, 530 d, 530 i** 08/98 - 06/03 85 -170 kW	**47-100763**		Für einige Rad/Reifenkomb. sind Distanzscheiben erforderlich; ohne elektr. Dämpfkraftregulierung; ohne Niveauregulierung; siehe Gutachten VA: Tieferlegung lt. GA: 35-50 mm; Achslast bis: 1105 kg HA: Tieferlegung lt. GA: 20-50 mm; Achslast bis: 1225 kg

BMW

BMW 5 (E39)

B16 PSS9	**535 i, 540 i** 04/96 - 06/03 173 -210 kW		**48-104555**	Für einige Rad/Reifenkomb. sind Distanzscheiben erforderlich; Standardfahrwerk; mit M-Technik; ohne elektr. Dämpfkraftregulierung; ohne Niveauregulierung; siehe Gutachten VA: Tieferlegung lt. GA: 25-50 mm; Achslast bis: 1105 kg HA: Tieferlegung lt. GA: 20-50 mm; Achslast bis: 1225 kg
B16 PSS9	**M 4.9, M 5.0** 09/98 - 06/03 230 -294 kW		**48-104555**	Für einige Rad/Reifenkomb. sind Distanzscheiben erforderlich; Standardfahrwerk; ohne elektr. Dämpfkraftregulierung; ohne Niveauregulierung; siehe Gutachten VA: Tieferlegung lt. GA: 25-50 mm; nur in Verbindung mit 33 53 1 091 924; Achslast bis: 1105 kg HA: Tieferlegung lt. GA: 20-50 mm; Achslast bis: 1225 kg
B16 PSS9	**520 d, 520 i, 523 i, 525 d, 525 i, 525 td, 525 tds, 528 i, 530 d, 530 i** 08/98 - 06/03 85 -170 kW		**48-104692**	Für einige Rad/Reifenkomb. sind Distanzscheiben erforderlich; ohne elektr. Dämpfkraftregulierung; ohne Niveauregulierung; siehe Gutachten VA: Tieferlegung lt. GA: 35-50 mm; Achslast bis: 1105 kg HA: Tieferlegung lt. GA: 20-50 mm; Achslast bis: 1225 kg

BMW 5 Touring (E39)

B1	**520 i, 523 i, 525 tds, 528 i** 01/97 - 09/97 105 -142 kW	**12-117598**	**12-117703**	VA: mit Kugellager HA: ohne Kugellager
B1	**520 i, 523 i, 525 tds, 528 i** 10/97 - 05/04 105 -142 kW	**12-117260**	**12-117703**	VA: mit Kugellager HA: ohne Kugellager
B1	**520 d, 520 i, 525 d, 525 i, 530 d, 530 i** 08/98 - 05/04 100 -170 kW	**12-117260**	**12-117703**	VA: mit Kugellager HA: ohne Kugellager
B3	**520 i, 523 i, 525 d, 525 i, 525 tds, 530 d** 08/98 - 05/04 100 -142 kW		**36-153954**	Standardfahrwerk; Verstärkte Ausführung .
B3	**540 i** 01/97 - 05/04 210 kW	**36-129171**		Standardfahrwerk
B3	**520 d, 520 i, 523 i, 525 i** 01/97 - 05/04 100 -141 kW	**36-129164**	**36-133260**	Standardfahrwerk
B3	**525 d, 525 tds** 03/97 - 05/04 105 -120 kW	**36-129164**	**36-133277**	Standardfahrwerk
B3	**530 d** 08/98 - 05/04 135 -142 kW	**36-129171**	**36-133277**	Standardfahrwerk
B3 AMC	**520 d, 520 i, 523 i, 525 d, 525 i, 525 tds, 528 i, 530 d, 530 i, 540 i** 01/97 - 05/04 100 -210 kW		**40-231990** **40-232003**	mit Luftfederung
B4	**540 i** 01/97 - 05/04 210 kW	*22-100177*	**19-132341**	VA: Serienfederteller muß benutzt werden HA: mit Luftfederung
B4	**540 i** 01/97 - 05/04 210 kW	**22-111081**	**19-132341**	HA: mit Luftfederung
B4	**520 d, 520 i, 523 i, 525 d, 525 i, 525 tds, 528 i, 530 d, 530 i** 08/98 - 05/04 100 -170 kW	**22-111074**	**19-106649**	Standardfahrwerk HA: ohne Luftfederung
B4	**520 d, 520 i, 523 i, 525 d, 525 i, 525 tds, 528 i, 530 d, 530 i** 08/98 - 05/04 100 -170 kW	**22-111074**	**40-231990** **40-232003** **19-132341**	Standardfahrwerk HA: mit Luftfederung
B6 Sport	**520 i, 523 i, 525 i, 525 tds, 528 i, 530 i** 01/97 - 05/04 100 -170 kW	*22-044389*	**24-060967**	Standardfahrwerk; mit Niveauregulierung VA: Serienfederteller muß benutzt werden HA: mit Luftfederung
B6 Sport	**540 i** 01/97 - 05/04 210 kW	**35-114086**	**24-060967**	ohne M-Technik; mit Niveauregulierung; mit Luftfederung
B6 Sport	**540 i** 01/97 - 05/04 210 kW		**24-060967**	Standardfahrwerk; ohne M-Technik; mit Niveauregulierung VA: Serienfederteller muß benutzt werden

BMW

BMW 5 Touring (E39)

B6 Sport	**520 d, 520 i, 523 i, 525 d, 525 i, 525 tds, 528 i, 530 d, 530 i** 08/98 - 05/04 100 -170 kW	**35-114062**	**24-060615**	Standardfahrwerk; ohne Niveauregulierung HA: mit Schraubenfederung
B6 Sport	**520 d, 520 i, 523 i, 525 d, 525 i, 525 tds, 528 i, 530 d, 530 i** 08/98 - 05/04 100 -170 kW	**35-114062**	**24-060967**	Standardfahrwerk; mit Niveauregulierung HA: mit Luftfederung
B6 Sport	**520 d, 520 i, 523 i, 525 d, 525 i, 525 tds, 528 i, 530 d, 530 i** 08/98 - 05/04 100 -170 kW	*22-044389*	**24-060615**	Standardfahrwerk; ohne Niveauregulierung VA: Serienfederteller muß benutzt werden HA: mit Schraubenfederung
B8	**540 i** 01/97 - 05/04 210 kW	**35-114093**	**24-060967**	mit M-Technik HA: mit Luftfederung
B8	**540 i** 01/97 - 05/04 210 kW		**24-060967**	mit M-Technik VA: Serienfederteller muß benutzt werden HA: mit Luftfederung
B8	**520 d, 520 i, 523 i, 525 d, 525 i, 525 tds, 528 i, 530 d, 530 i** 08/98 - 05/04 100 -170 kW	**35-114079**	**24-060615**	mit M-Technik; ohne Niveauregulierung; ohne Luftfederung
B8	**520 d, 520 i, 523 i, 525 d, 525 i, 525 tds, 528 i, 530 d, 530 i** 08/98 - 05/04 100 -170 kW	**35-114079**	**24-060967**	mit M-Technik HA: mit Niveauregulierung; mit Luftfederung
B12 PK	**540 i** 01/97 - 05/04 210 kW	**46-180902**		ohne elektr. Dämpfkraftregulierung; mit Niveauregulierung; siehe Gutachten; mit Luftfederung VA: Tieferlegung lt. GA: 30 mm; Achslast bis: 1100 kg HA: Tieferlegung lt. GA: 25 mm; Achslast bis: 1390 kg
B12 PK	**520 d, 520 i, 523 i, 525 i, 525 tds, 528 i, 530 i** 01/97 - 05/04 100 -170 kW	**46-180872**		ohne elektr. Dämpfkraftregulierung; ohne Niveauregulierung; siehe Gutachten; ohne Luftfederung VA: Tieferlegung lt. GA: 30 mm; Achslast bis: 1065 kg HA: Tieferlegung lt. GA: 25 mm; Achslast bis: 1390 kg
B12 PK	**520 d, 520 i, 523 i, 525 i, 525 tds, 528 i, 530 i** 01/97 - 05/04 100 -170 kW	**46-180896**		ohne elektr. Dämpfkraftregulierung; mit Niveauregulierung; siehe Gutachten; mit Luftfederung VA: Tieferlegung lt. GA: 30 mm; Achslast bis: 1065 kg HA: Tieferlegung lt. GA: 25 mm; Achslast bis: 1390 kg
B12 PK	**525 d, 530 d** 08/98 - 05/04 120 -142 kW	**46-180889**		ohne elektr. Dämpfkraftregulierung; ohne Niveauregulierung; siehe Gutachten; ohne Luftfederung VA: Tieferlegung lt. GA: 30 mm; Achslast bis: 1100 kg HA: Tieferlegung lt. GA: 25-30 mm; Achslast bis: 1390 kg
B12 PK	**525 d, 530 d** 08/98 - 05/04 120 -142 kW	**46-180919**		ohne elektr. Dämpfkraftregulierung; mit Niveauregulierung; siehe Gutachten; mit Luftfederung VA: Tieferlegung lt. GA: 30 mm; Achslast bis: 1100 kg HA: Tieferlegung lt. GA: 25 mm; Achslast bis: 1390 kg

BMW 5 (E60)

B1	**520d, 520i, 523i, 525d, 525i, 530 d, 530 i, 530d, 530i, 535d, 540i, 545i** 09/03 - 03/10 110 -245 kW	**12-117260**	**12-224302**	VA: mit Kugellager HA: ohne Kugellager
B1	**525xd, 525xi, 530xd, 530xi** 07/05 - 03/10 145 -200 kW	**12-224432**	**12-224302**	VA: -> 10/08 HA: ohne Kugellager
B1	**525xd, 525xi, 530xd, 530xi** 07/05 - 03/10 145 -200 kW	**12-117260**	**12-224302**	VA: 11/08 -> HA: ohne Kugellager
B3	**520i, 523i, 525i** 01/07 - 03/10 125 -160 kW	**37-161903**	**36-161485**	Standardfahrwerk
B3	**520i, 523i, 525i** 07/05 - 03/10 125 -160 kW	**37-161897**	**36-161409**	Standardfahrwerk; Verstärkte Ausführung .
B3	**520d, 530i** 07/05 - 03/10 110 -200 kW	**37-161897**	**36-161485**	Standardfahrwerk
B3	**520d, 530i** 07/05 - 03/10 110 -200 kW	**37-161880**	**36-161409**	Standardfahrwerk; Verstärkte Ausführung .
B3	**525d, 535d, 540i, 545i, 550i** 09/03 - 03/10 120 -270 kW	**37-161880**	**36-161409**	Standardfahrwerk

BMW

BMW 5 (E60)

B3	**530 d, 530d** 07/03 - 03/10 155 -173 kW	**37-161880**	**36-161485**	Standardfahrwerk
B3	**530 d, 530d** 07/03 - 03/10 155 -173 kW		**36-161409**	Standardfahrwerk; Verstärkte Ausführung .
B4	**520d, 520i, 523i, 525d, 525i, 530 d, 530 i, 530d, 530i, 535d, 540i** 08/05 - 03/10 110 -225 kW	**22-138361**	**19-138381**	Standardfahrwerk
B4	**520d, 520i, 523i, 525d, 525i, 530 d, 530 i, 530d, 530i, 535d, 540i** 08/05 - 03/10 110 -225 kW	**22-212696**	**19-212722**	mit M-Technik
B4	**525d xDrive, 525i xDrive, 525xd, 525xi, 530d xDrive, 530i xDrive, 530xd, 530xi** 01/07 - 03/10 145 -200 kW	**22-230867** **22-230874**	**19-230887**	Standardfahrwerk
B6 Sport	**520d, 520i, 523i, 525d, 525i, 530 d, 530 i, 530d, 530i, 535d, 540i, 545i, 550i** 07/05 - 03/10 110 -270 kW	**35-109631**	**24-109642**	ohne elektr. Dämpfkraftregulierung; Standardfahrwerk; ohne Niveauregulierung
B6 Sport	**525d xDrive, 525i xDrive, 525xd, 525xi, 530d xDrive, 530i xDrive, 530xd, 530xi** 01/07 - 03/10 145 -200 kW	**35-141761** **35-141778**	**24-141789**	
B6 DTC	**M** 09/04 - 03/10 373 kW	**31-231299**	**26-231303**	mit elektr. Dämpfkraftregulierung; mit EDC
B6 DTC	**520d, 520i, 523i, 525d, 525i, 530 d, 530 i, 530d, 530i, 535d, 540i, 545i, 550i** 07/05 - 03/10 110 -270 kW	**31-231299**	**26-231303**	mit elektr. Dämpfkraftregulierung
B8	**520d, 520i, 523i, 525d, 525i, 530 d, 530 i, 530d, 530i, 535d, 540i, 545i, 550i** 07/05 - 03/10 110 -270 kW	**35-109655**	**24-109666**	ohne elektr. Dämpfkraftregulierung; Sportfahrwerk; ohne Niveauregulierung
B8	**525d xDrive, 525i xDrive, 525xd, 525xi, 530d xDrive, 530i xDrive, 530xd, 530xi** 01/07 - 03/10 145 -200 kW	**35-141792** **35-141808**	**24-141819**	
B12 PK	**540i, 545i, 550i** 07/05 - 03/10 225 -270 kW	**46-181121**		ohne elektr. Dämpfkraftregulierung; siehe Gutachten VA: Tieferlegung lt. GA: 30 mm; Achslast bis: 1070 kg HA: ohne Niveauregulierung; Tieferlegung lt. GA: 30 mm; Achslast bis: 1275 kg
B12 PK	**520d, 520i, 523i, 525i, 530i** 07/05 - 03/10 110 -200 kW	**46-181107**		ohne elektr. Dämpfkraftregulierung; siehe Gutachten VA: Tieferlegung lt. GA: 30 mm; Achslast bis: 990 kg HA: ohne Niveauregulierung; Tieferlegung lt. GA: 30 mm; Achslast bis: 1245 kg
B12 PK	**525d, 530 d, 530d, 535d** 09/04 - 03/10 120 -210 kW	**46-181114**		ohne elektr. Dämpfkraftregulierung; siehe Gutachten VA: Tieferlegung lt. GA: 30 mm; Achslast bis: 1070 kg HA: ohne Niveauregulierung; Tieferlegung lt. GA: 30 mm; Achslast bis: 1245 kg
B12 SL	**520d, 520i, 523i, 525i, 530i** 07/05 - 03/10 110 -200 kW	**46-181190**		ohne elektr. Dämpfkraftregulierung; siehe Gutachten VA: Tieferlegung lt. GA: 45-50 mm; Achslast bis: 990 kg HA: ohne Niveauregulierung; Tieferlegung lt. GA: 30 mm; Achslast bis: 1300 kg
B12 SL	**525d, 530 d, 530d, 535d, 540i, 545i, 550i** 09/03 - 03/10 120 -270 kW	**46-181206**		ohne elektr. Dämpfkraftregulierung; siehe Gutachten VA: Tieferlegung lt. GA: 45-50 mm; Achslast bis: 1070 kg HA: ohne Niveauregulierung; Tieferlegung lt. GA: 30 mm; Achslast bis: 1300 kg
B14	**520d, 520i, 523i, 525d, 525i, 530 d, 530 i, 530d, 530i, 535d, 540i, 545i, 550i** 07/05 - 03/10 110 -270 kW	**47-111165**		ohne elektr. Dämpfkraftregulierung; ohne Niveauregulierung; siehe Gutachten VA: Tieferlegung lt. GA: 30-50 mm; Achslast bis: 1070 kg HA: Tieferlegung lt. GA: 30-50 mm; Achslast bis: 1300 kg

BMW

BMW 5 (E60)

B16 PSS10	**520d, 520i, 523i, 525d, 525i, 530 d, 530 i, 530d, 530i, 535d, 540i, 545i, 550i** 07/05 - 03/10 110 -270 kW	**48-135498**		ohne elektr. Dämpfkraftregulierung; ohne Niveauregulierung; siehe Gutachten VA: Tieferlegung lt. GA: 30-50 mm; Achslast bis: 1070 kg HA: Tieferlegung lt. GA: 30-50 mm; Achslast bis: 1300 kg
B16 RC	**520d, 520i, 523i, 525d, 525i, 530 d, 530 i, 530d, 530i, 535d, 540i, 545i, 550i** 07/05 - 03/10 110 -270 kW	**14-230615** iRC **49-135169**		ohne elektr. Dämpfkraftregulierung; ohne Niveauregulierung; siehe Gutachten VA: Tieferlegung lt. GA: 30-50 mm; Achslast bis: 1070 kg HA: Tieferlegung lt. GA: 30-50 mm; Achslast bis: 1300 kg
B16 DTC	**M** 09/04 - 03/10 373 kW	**49-234923**		mit elektr. Dämpfkraftregulierung; mit EDC; siehe Gutachten VA: Tieferlegung lt. GA: 15-35 mm; Achslast bis: 1090 kg HA: Tieferlegung lt. GA: 15-35 mm; Achslast bis: 1270 kg

BMW 5 Touring (E61)

B1	**520d, 520i, 523i, 525d, 525i, 530d, 530i, 535d, 545i, 550i** 07/05 - 110 -270 kW	**12-117260**		VA: mit Kugellager
B1	**525xd, 525xi, 530xd, 530xi** 07/05 - 145 -200 kW	**12-224432**		VA: -> 10/08
B1	**525xd, 525xi, 530xd, 530xi** 07/05 - 145 -200 kW	**12-117260**		VA: 11/08 ->
B3	**545i** 06/04 - 245 kW	**37-161859**		Standardfahrwerk
B3	**520d, 520i, 523i, 525d, 525i, 530d, 530i, 535d, 550i** 07/05 - 110 -270 kW	*37-161866*		Standardfahrwerk
B3	**520d, 520i, 523i, 525i, 530i** 07/05 - 110 -200 kW	**37-161859**		Standardfahrwerk; Verstärkte Ausführung .
B4	**520d, 520i, 523i, 525d, 525i, 530d, 530i, 535d, 545i, 550i** 07/05 - 110 -270 kW	**22-138361**	**19-145747**	Standardfahrwerk
B4	**520d, 520i, 523i, 525d, 525i, 530d, 530i, 535d, 545i, 550i** 07/05 - 110 -270 kW	**22-212696**	**i.V.**	mit M-Technik
B4	**525d xDrive, 525i xDrive, 525xd, 525xi, 530d xDrive, 530i xDrive, 530xd, 530xi** 01/07 - 145 -200 kW	**22-230867** **22-230874**	**19-230894**	Standardfahrwerk
B6 Sport	**520d, 520i, 523i, 525d, 525i, 530d, 530i, 535d, 545i, 550i** 07/05 - 110 -270 kW	**35-109631**	**24-120708**	ohne elektr. Dämpfkraftregulierung; Standardfahrwerk
B6 Sport	**525d xDrive, 525i xDrive, 525xd, 525xi, 530d xDrive, 530i xDrive, 530xd, 530xi** 01/07 - 145 -200 kW	**35-141761** **35-141778**	**24-120708**	
B8	**520d, 520i, 523i, 525d, 525i, 530d, 530i, 535d, 545i, 550i** 07/05 - 110 -270 kW	**35-109655**	**24-120708**	ohne elektr. Dämpfkraftregulierung; mit M-Technik
B8	**525d xDrive, 525i xDrive, 525xd, 525xi, 530d xDrive, 530i xDrive, 530xd, 530xi** 01/07 - 145 -200 kW	**35-141792** **35-141808**	**24-120708**	
B12 PK	**520d, 520i, 523i, 525i, 530i** 07/05 - 110 -200 kW	**46-181138**		ohne elektr. Dämpfkraftregulierung; siehe Gutachten VA: Tieferlegung lt. GA: 30 mm; Achslast bis: 990 kg HA: Tieferlegung lt. GA: 30 mm; Achslast bis: 1300 kg
B12 PK	**525d, 530d, 535d, 545i, 550i** 06/04 - 120 -270 kW	**46-181145**		ohne elektr. Dämpfkraftregulierung; siehe Gutachten VA: Tieferlegung lt. GA: 30 mm; Achslast bis: 1070 kg HA: Tieferlegung lt. GA: 30 mm; Achslast bis: 1300 kg

BMW

BMW 5 GRAN TURISMO (F07GT)

B1	**520 d, 530 d, 530 d xDrive, 530d, 530d xDrive, 535 d, 535 d xDrive, 535d, 535d xDrive, 535i, 535i xDrive, 550 i, 550 i xDrive, 550i, 550i xDrive** 09/10 - 135 -330 kW	**12-234622**		VA: ohne Kugellager; mit elektr. Dämpfkraftregulierung
B4	**520 d, 530 d, 530d, 535 d, 535d, 535i, 550 i, 550i** 10/09 - 135 -330 kW	**19-195339** HA **19-195346** HA	**19-195353** VO	Standardfahrwerk; ohne elektr. Dämpfkraftregulierung
B6 Sport	**520 d, 530 d, 530d, 535 d, 535d, 535i, 550 i, 550i** 10/09 - 135 -330 kW	**24-193580** HA **24-193597** HA	**24-178617** VO	Standardfahrwerk; ohne elektr. Dämpfkraftregulierung

BMW 5 (F10, F18)

B4	**520d, 520i, 523i, 525d, 528i, 530d, 530i, 535d, 535i, 550i, ActiveHybrid** 03/10 - 120 -300 kW	**19-193298** HA **19-193304** HA	**19-193311** VO	Standardfahrwerk; ohne elektr. Dämpfkraftregulierung
B6 Sport	**520d, 520i, 523i, 525d, 528i, 530d, 530i, 535d, 535i, 550i, ActiveHybrid** 03/10 - 120 -300 kW	**24-178488** HA **24-178495** HA	**24-176255** VO	Standardfahrwerk; ohne elektr. Dämpfkraftregulierung
B8	**520d, 520i, 523i, 525d, 528i, 530d, 530i, 535d, 535i, 550i, ActiveHybrid** 03/10 - 120 -300 kW	**24-178501** HA **24-178518** HA	**24-178525** VO	mit M-Technik; ohne elektr. Dämpfkraftregulierung
B12 PK	**550i** 03/10 - 300 kW	**46-195128**		ohne elektr. Dämpfkraftregulierung; ohne Niveauregulierung; siehe Gutachten VA: Tieferlegung lt. GA: 30 mm; Achslast bis: 1250 kg HA: Tieferlegung lt. GA: 30 mm; Achslast bis: 1320 kg
B12 PK	**520d, 520i, 523i, 528i** 03/10 - 120 -190 kW	**46-195104**		ohne elektr. Dämpfkraftregulierung; ohne Niveauregulierung; siehe Gutachten VA: Tieferlegung lt. GA: 30 mm; Achslast bis: 1070 kg HA: Tieferlegung lt. GA: 30 mm; Achslast bis: 1310 kg
B12 PK	**525d, 530d, 530i, 535d, 535i** 03/10 - 150 -230 kW	**46-195111**		ohne elektr. Dämpfkraftregulierung; ohne Niveauregulierung; siehe Gutachten VA: Tieferlegung lt. GA: 30 mm; Achslast bis: 1190 kg HA: Tieferlegung lt. GA: 30 mm; Achslast bis: 1310 kg
B16 PSS10	**520d, 520i, 523i, 525d, 528i, 530d, 530i, 535d, 535i, 550i, ActiveHybrid** 03/10 - 120 -300 kW	**48-177580**		ohne elektr. Dämpfkraftregulierung; siehe Gutachten VA: Tieferlegung lt. GA: 10-30 mm; Achslast bis: 1250 kg HA: Tieferlegung lt. GA: 10-30 mm; Achslast bis: 1320 kg

BMW 5 Touring (F11)

B4	**520d, 520i, 523i, 525d, 528i, 530d, 530i, 535d, 535i, 550i** 09/10 - 135 -300 kW	**19-193298** HA **19-193304** HA	**19-193328** VO	Standardfahrwerk; ohne elektr. Dämpfkraftregulierung
B6 Sport	**520d, 520i, 523i, 525d, 528i, 530d, 530i, 535d, 535i, 550i** 09/10 - 135 -300 kW	**24-178488** HA **24-178495** HA	**24-178617** VO	Standardfahrwerk; ohne elektr. Dämpfkraftregulierung
B8	**520d, 520i, 523i, 525d, 528i, 530d, 530i, 535d, 535i, 550i** 09/10 - 135 -300 kW	**24-178501** HA **24-178518** HA	**24-178617** VO	mit M-Technik; ohne elektr. Dämpfkraftregulierung
B12 PK	**520d, 520i, 523i, 525d, 528i, 530i** 09/10 - 135 -200 kW	**46-195173**		ohne elektr. Dämpfkraftregulierung; mit Niveauregulierung; siehe Gutachten VA: Tieferlegung lt. GA: 30 mm; Achslast bis: 1070 kg HA: Tieferlegung lt. GA: 25 mm; Achslast bis: 1410 kg; mit Luftfederung
B12 PK	**525d, 530d, 535d, 535i** 09/10 - 150 -230 kW	**46-195180**		ohne elektr. Dämpfkraftregulierung; mit Niveauregulierung; siehe Gutachten VA: Tieferlegung lt. GA: 30 mm; Achslast bis: 1200 kg HA: Tieferlegung lt. GA: 25 mm; Achslast bis: 1410 kg; mit Luftfederung

BMW

BMW 6 (E24)

B1	**628 CSi, 633 CSi, 635 CSi, 635i, M 635 CSi** 06/78 - 10/89 135 -211 kW	**12-117628**		VA: 05/82 ->; Øa: 32 mm; mit Kugellager
B3	**628 CSi, 630 CS, 633 CSi, 635 CSi** 02/79 - 01/82 135 -160 kW	**36-159826**	*36-153930*	Standardfahrwerk
B3	**628 CSi, 633 CSi, 635 CSi, 635i** 02/82 - 10/89 135 -160 kW	**36-159642**	**36-153961**	Standardfahrwerk
B3	**630 CS, 633 CSi, 635 CSi** 04/76 - 01/79 135 -160 kW	**36-159659**	*36-153930*	Standardfahrwerk
B4	**628 CSi, 633 CSi** 06/82 - 08/87 135 -145 kW	**21-030512** **11-101321** SP	**19-020174** **11-101451** SP	
B4	**635 CSi** 01/85 - 09/90 136 -155 kW	**21-030512** **11-101321** SP	**19-020174** **11-101451** SP	
B6 Sport	**628 CSi, 630 CS, 633 CSi, 635 CSi, 635i** 06/78 - 05/82 135 -160 kW	**34-002292**	**24-008020**	Standardfahrwerk
B6 Sport	**628 CSi, 633 CSi, 635 CSi, 635i** 06/82 - 10/89 135 -160 kW	**34-002339**	**24-006088**	Standardfahrwerk
B6 Sport	**M 635 CSi** 03/83 - 10/89 191 -211 kW	**34-002421**	**24-007252**	Standardfahrwerk

BMW 6 (E63)

B1	**630i, 635d, 645Ci, 650i** 01/04 - 190 -270 kW	**12-117260**	**12-224302**	VA: mit Kugellager HA: ohne Kugellager
B4	**630i, 635d, 645Ci, 650i** 01/04 - 190 -270 kW	**22-221490**	**19-220970**	Standardfahrwerk
B6 Sport	**630i, 635d, 645Ci, 650i** 01/04 - 190 -270 kW	**35-109655**	**24-112703**	Standardfahrwerk
B6 DTC	**M** 09/05 - 373 kW	**31-234207**	**26-234229**	mit elektr. Dämpfkraftregulierung; mit EDC
B8	**630i, 635d, 645Ci, 650i** 01/04 - 190 -270 kW	**35-112716**	**24-112727**	Standardfahrwerk
B12 PK	**630i** 09/04 - 190 -200 kW	**46-181176**		siehe Gutachten VA: Tieferlegung lt. GA: 25 mm; Achslast bis: 980 kg HA: ohne Niveauregulierung; Tieferlegung lt. GA: 20 mm; Achslast bis: 1170 kg
B12 PK	**635d, 645Ci, 650i** 07/05 - 210 -270 kW	**46-181152**		siehe Gutachten VA: Tieferlegung lt. GA: 30 mm; Achslast bis: 1070 kg HA: ohne Niveauregulierung; Tieferlegung lt. GA: 25-30 mm; Achslast bis: 1170 kg
B16 PSS9	**630i, 635d, 645Ci, 650i** 01/04 - 190 -270 kW	**48-123952**		Standardfahrwerk; siehe Gutachten VA: Tieferlegung lt. GA: 30-50 mm; Achslast bis: 1070 kg HA: Tieferlegung lt. GA: 30-50 mm; Achslast bis: 1270 kg
B16 DTC	**M** 09/05 - 373 kW	**49-237276**		mit elektr. Dämpfkraftregulierung; mit EDC; siehe Gutachten VA: Tieferlegung lt. GA: 10-30 mm; Achslast bis: 1120 kg HA: Tieferlegung lt. GA: 10-30 mm; Achslast bis: 1290 kg

BMW 6 Cabriolet (E64)

B1	**630i, 635d, 645Ci, 650i** 04/04 - 190 -270 kW	**12-117260**		VA: mit Kugellager
B4	**630i, 635d, 645Ci, 650i** 04/04 - 190 -270 kW	**22-221490**	**19-220970**	Standardfahrwerk

				
BMW				
BMW 6 Cabriolet (E64)				
B6 Sport	**630i, 635d, 645Ci, 650i** 04/04 - 190 -270 kW	**35-109655**	**24-112703**	Standardfahrwerk
B6 DTC	**M** 07/06 - 373 kW	**31-234207**	**26-234229**	mit elektr. Dämpfkraftregulierung; mit EDC
B8	**630i, 635d, 645Ci, 650i** 04/04 - 190 -270 kW	**35-112716**	**24-112727**	Standardfahrwerk
B12 PK	**630i** 09/04 - 190 -200 kW	**46-181183**		siehe Gutachten VA: Tieferlegung lt. GA: 25 mm; Achslast bis: 1070 kg HA: ohne Niveauregulierung; Tieferlegung lt. GA: 20 mm; Achslast bis: 1270 kg
B12 PK	**635d, 645Ci, 650i** 07/05 - 210 -270 kW	**46-181169**		siehe Gutachten VA: Tieferlegung lt. GA: 30 mm; Achslast bis: 1100 kg HA: ohne Niveauregulierung; Tieferlegung lt. GA: 25-30 mm; Achslast bis: 1270 kg
B16 PSS9	**630i, 635d, 645Ci, 650i** 04/04 - 190 -270 kW	**48-123952**		siehe Gutachten VA: Tieferlegung lt. GA: 30-50 mm; Achslast bis: 1070 kg HA: Tieferlegung lt. GA: 30-50 mm; Achslast bis: 1270 kg
B16 DTC	**M** 07/06 - 373 kW	**49-237276**		mit elektr. Dämpfkraftregulierung; mit EDC; siehe Gutachten VA: Tieferlegung lt. GA: 10-30 mm; Achslast bis: 1120 kg HA: Tieferlegung lt. GA: 10-30 mm; Achslast bis: 1290 kg
BMW 6 Cabriolet (F12)				
B1	**640d, 640d xDrive, 640i, 650 i, 650 i xDrive, 650i, 650i xDrive, M** 06/11 - 230 -412 kW	**12-234622**		VA: ohne Kugellager; mit elektr. Dämpfkraftregulierung
B4	**640d, 640i, 650 i, 650i** 03/11 - 230 -330 kW	**19-227627** **19-227634**	**19-227641**	Standardfahrwerk; ohne elektr. Dämpfkraftregulierung
B6 Sport	**640d, 640i, 650 i, 650i** 03/11 - 230 -330 kW	**24-178488** **24-178495**	**24-202961**	Standardfahrwerk; ohne elektr. Dämpfkraftregulierung
B8	**640d, 640i, 650 i, 650i** 03/11 - 230 -330 kW	**24-178501** **24-178518**	**24-202992**	mit M-Technik; ohne elektr. Dämpfkraftregulierung
BMW 6 Coupe (F13)				
B1	**640d, 640d xDrive, 640i, 650 i, 650 i xDrive, 650i, 650i xDrive, M** 11/10 - 230 -412 kW	**12-234622**		VA: ohne Kugellager; mit elektr. Dämpfkraftregulierung
B4	**640d, 640i, 650 i, 650i** 11/10 - 230 -330 kW	**19-230221** **19-230238**	**19-227641**	Standardfahrwerk; ohne elektr. Dämpfkraftregulierung; Baumuster: F13
B6 Sport	**640d, 640i, 650 i, 650i** 11/10 - 230 -330 kW	**24-178488** **24-178495**	**24-202961**	Standardfahrwerk; ohne elektr. Dämpfkraftregulierung; Baumuster: F13
B8	**640d, 640i, 650 i, 650i** 11/10 - 230 -330 kW	**24-178501** **24-178518**	**24-202992**	mit M-Technik; ohne elektr. Dämpfkraftregulierung; Baumuster: F13
BMW 6 Gran Coupe (F06)				
B1	**640 d, 640 i, 650 i, 650 i xDrive** 11/10 - 230 -330 kW	**12-234622**		VA: ohne Kugellager; mit elektr. Dämpfkraftregulierung
B4	**640 d, 640 i, 650 i** 11/10 - 230 -330 kW	**19-230221** **19-230238**		Standardfahrwerk; ohne elektr. Dämpfkraftregulierung; Baumuster: F06
B6 Sport	**640 d, 640 i, 650 i** 11/10 - 230 -330 kW	**24-178488** **24-178495**	**24-231985**	Standardfahrwerk; ohne elektr. Dämpfkraftregulierung; Baumuster: F06

BMW				
BMW 6 Gran Coupe (F06)				
B8	**640 d, 640 i, 650 i** 11/10 - 230 -330 kW	**24-178501** **24-178518**	24-231985	mit M-Technik; ohne elektr. Dämpfkraftregulierung; Baumuster: F06
BMW 7 (E23)				
B3	**728 i, 732 i, 733 i, 735 i** 02/79 - 01/82 135 -160 kW		*36-153930*	Standardfahrwerk; Verstärkte Ausführung .
B3	**745 i** 04/80 - 01/82 185 kW		*36-153930*	Standardfahrwerk
B6 Sport	**725 i, 728 i, 735 i, 745 i** 09/81 - 08/86 110 -185 kW	**34-002315**	**24-007214**	Standardfahrwerk
B6 Sport	**728 i, 732 i, 733 i, 735 i, 745 i** 09/79 - 08/81 135 -185 kW	**34-002315**		Standardfahrwerk
BMW 7 (E32)				
B1	**730 i,iL, 730 i,iL V8, 735 i,iL, 740 i,iL V8** 05/90 - 09/94 138 -210 kW		**12-117130**	HA: ohne Kugellager
B3	**730 i,iL, 730 i,iL V8, 735 i,iL** 09/86 - 09/94 138 -162 kW	**36-133284**	**36-129348**	Standardfahrwerk; Baumuster: i
B3	**730 i,iL, 730 i,iL V8** 12/86 - 09/94 138 -160 kW	**36-153978**	*36-153930*	Standardfahrwerk; Baumuster: iL
B3	**740 i,iL V8** 04/92 - 09/94 210 kW		**36-162017**	Standardfahrwerk
B3	**740 i,iL V8** 04/92 - 09/94 210 kW	*36-162055*	**36-129348**	Standardfahrwerk; Verstärkte Ausführung .
B3	**740 i,iL V8** 04/92 - 09/94 210 kW		*36-153930*	Standardfahrwerk; mit Niveauregulierung
B3	**750 i,iL V12** 09/87 - 09/94 220 kW	**36-153978**	*36-153930*	Standardfahrwerk
B4	**730 i,iL, 735 i,iL** 09/86 - 02/88 138 -162 kW	*21-031120*	**19-028637**	ohne elektr. Dämpfkraftregulierung; Zweirohrsystem HA: ohne Niveauregulierung
B4	**730 i,iL, 735 i,iL** 03/88 - 07/90 138 -155 kW	**21-031137**	**19-028637**	ohne elektr. Dämpfkraftregulierung; Zweirohrsystem HA: ohne Niveauregulierung
B4	**730 i,iL, 735 i,iL** 03/88 - 07/90 138 -155 kW	**34-100608**		ohne elektr. Dämpfkraftregulierung; Einrohrsystem
B4	**730 i,iL, 735 i,iL** 08/90 - 09/94 138 -155 kW	**21-031144**	**19-028637**	ohne elektr. Dämpfkraftregulierung; Zweirohrsystem HA: ohne Niveauregulierung
B4	**730 i,iL, 735 i,iL** 08/90 - 09/94 138 -155 kW	**21-031144**		ohne elektr. Dämpfkraftregulierung; Einrohrsystem
B4	**730 i,iL V8, 740 i,iL V8** 04/92 - 09/94 160 -210 kW	**21-031144**	**19-028637**	Zweirohrsystem HA: ohne Niveauregulierung
B4	**730 i,iL V8, 740 i,iL V8** 04/92 - 09/94 160 -210 kW	**34-031483**		Einrohrsystem
B4	**750 i,iL V12** 09/87 - 07/90 220 kW	**21-031137**		Zweirohrsystem
B4	**750 i,iL V12** 09/87 - 07/90 220 kW	**34-100608**		Einrohrsystem

				
BMW				
BMW 7 (E32)				
B4	**750 i,iL V12** 08/90 - 09/94 220 kW	**21-031144**		Zweirohrsystem
B4	**750 i,iL V12** 08/90 - 09/94 220 kW	**34-031483**		Einrohrsystem
B6 Sport	**730 i,iL, 735 i,iL, 750 i,iL V12** 09/86 - 02/88 138 -220 kW	**34-181553**	**24-011488**	Standardfahrwerk; ohne elektr. Dämpfkraftregulierung; ohne Niveauregulierung
B6 Sport	**730 i,iL, 735 i,iL** 03/88 - 07/90 138 -155 kW	**34-003534**	**24-011488**	Standardfahrwerk; ohne elektr. Dämpfkraftregulierung; ohne Niveauregulierung
B6 Sport	**730 i,iL, 730 i,iL V8, 735 i,iL, 740 i,iL V8, 750 i,iL V12** 08/90 - 09/94 138 -220 kW	**34-003688**	**24-011488**	Standardfahrwerk; ohne elektr. Dämpfkraftregulierung; ohne Niveauregulierung
B8	**730 i,iL, 735 i,iL, 750 i,iL V12** 03/88 - 07/90 138 -220 kW	**34-030189**	**24-015271**	mit M-Technik; ohne elektr. Dämpfkraftregulierung; ohne Niveauregulierung
B8	**730 i,iL, 730 i,iL V8, 735 i,iL, 740 i,iL V8, 750 i,iL V12** 08/90 - 09/94 138 -220 kW	**34-181560**	**24-015271**	mit M-Technik; ohne elektr. Dämpfkraftregulierung; ohne Niveauregulierung
B12 PK	**730 i,iL, 735 i,iL** 03/88 - 07/90 138 -155 kW	**46-189448**		ohne elektr. Dämpfkraftregulierung; siehe Gutachten; Niveauregulierung nach Umbau Inaktiv VA: Tieferlegung lt. GA: 25-35 mm; Achslast bis: 1110 kg HA: Tieferlegung lt. GA: 25-30 mm; Achslast bis: 1280 kg
B12 PK	**730 i,iL, 730 i,iL V8, 735 i,iL** 08/90 - 09/94 138 -160 kW	**46-189455**		ohne elektr. Dämpfkraftregulierung; siehe Gutachten; Niveauregulierung nach Umbau Inaktiv VA: Tieferlegung lt. GA: 25-35 mm; Achslast bis: 1110 kg HA: Tieferlegung lt. GA: 25-30 mm; Achslast bis: 1280 kg
B12 PK	**740 i,iL V8** 08/90 - 09/94 210 kW	**46-189462**		ohne Niveauregulierung; siehe Gutachten; Niveauregulierung nach Umbau Inaktiv VA: Tieferlegung lt. GA: 30 mm; Achslast bis: 1110 kg HA: Tieferlegung lt. GA: 25 mm; Achslast bis: 1280 kg
BMW 7 (E38)				
B1	**728 i,iL, 730 d, 730 i,iL, 735 i,iL, 740 d, 740 i,iL, 750 i,iL** 12/94 - 11/01 135 -240 kW	**12-117253**		VA: ohne Kugellager
B3	**728 i,iL** 08/95 - 11/01 142 kW	**36-129188**	**36-129133**	Standardfahrwerk; Baumuster: i
B3	**728 i,iL** 08/95 - 11/01 142 kW	**36-129188**	**36-133291**	Standardfahrwerk; Baumuster: iL
B3	**735 i,iL** 01/96 - 11/01 173 kW	**36-129195**	**36-129133**	Standardfahrwerk; Baumuster: i
B3	**735 i,iL** 01/96 - 11/01 173 kW	**36-129195**	**36-133291**	Standardfahrwerk; Baumuster: iL
B3	**740 i,iL** 10/94 - 11/01 210 kW	**36-129201**	**36-129133**	Standardfahrwerk; Baumuster: i
B3	**740 i,iL** 10/94 - 11/01 210 kW	**36-129201**	**36-133291**	Standardfahrwerk; Baumuster: iL
B3	**740 i,iL** 10/94 - 11/01 210 kW	**36-129201**	**36-153947**	Standardfahrwerk; mit Niveauregulierung
B3	**750 i,iL** 12/94 - 11/01 240 kW	**36-133314**	**36-129133**	Standardfahrwerk; Baumuster: i
B3	**750 i,iL** 12/94 - 11/01 240 kW	**36-133314**	**36-133291**	Standardfahrwerk; Baumuster: iL
B3	**750 i,iL** 12/94 - 11/01 240 kW	**36-133314**	**36-153947**	Standardfahrwerk; mit Niveauregulierung

				
BMW				
BMW 7 (E38)				
B3	**725 tds** 04/96 - 11/01 105 kW	**36-129188**	**36-129133**	Standardfahrwerk
B3	**725 tds, 728 i,iL, 735 i,iL, 740 i,iL, 750 i,iL** 12/94 - 11/01 105 -240 kW	**36-129126**	**36-129157**	Standardfahrwerk; Verstärkte Ausführung .
B3	**725 tds, 728 i,iL** 08/95 - 11/01 105 -142 kW		**36-153947**	Standardfahrwerk; mit Niveauregulierung
B4	**728i X** 11/95 - 09/01 142 kW		**19-028675**	Standardfahrwerk; Zweirohrsystem
B4	**725 tds, 728 i,iL, 730 d, 730 i,iL, 735 i,iL, 740 d, 740 i,iL, 750 i,iL** 12/94 - 11/01 105 -240 kW	**22-045034** **22-045041**	**19-028675**	Standardfahrwerk; Zweirohrsystem
B6 Sport	**725 tds, 728 i,iL, 730 d, 730 i,iL, 735 i,iL, 740 d, 740 i,iL, 750 i,iL** 12/94 - 11/01 105 -240 kW	**35-041696** **35-041702**	**24-021388**	Standardfahrwerk; ohne EDC; ohne Niveauregulierung
B12 PK	**730 i,iL, 740 i,iL, 750 i,iL** 10/94 - 11/01 155 -240 kW	**46-189479**		ohne EDC; ohne Niveauregulierung; siehe Gutachten VA: Tieferlegung lt. GA: 30 mm; Achslast bis: 1230 kg HA: Tieferlegung lt. GA: 25 mm; Achslast bis: 1370 kg
BMW 7 (E65, E66, E67)				
B1	**730 d, 730 i,Li, 730 Ld, 735 i,Li, 735i, 740 d, 740 i,Li, 745 d, 745 i,Li, 750 i,Li** 11/01 - 155 -270 kW	**12-224319**	**12-224302**	VA: ohne Kugellager HA: ohne Kugellager
B4	**3.0 730 i, Li, 730 d, 730 i,Li, 730 Ld, 735 i,Li, 735i, 740 i,Li, 745 i,Li, 750 i,Li** 11/01 - 155 -270 kW	**22-184283** **22-184306**	**19-172743**	Standardfahrwerk
B4	**3.0 730 i, Li, 730 d, 730 i,Li, 730 Ld, 735 i,Li, 735i, 740 i,Li, 745 i,Li, 750 i,Li, 760, 760 i,Li** 01/03 - 155 -327 kW	**22-218919** **22-218926**	**19-218939**	Sportfahrwerk
B4 AMC	**3.0 730 i, Li, 730 d, 730 i,Li, 730 Ld, 735 i,Li, 735i, 740 d, 740 i,Li, 745 d, 745 i,Li, 750 i,Li, 760, 760 i,Li** 01/03 - 155 -327 kW	**22-184283** **22-184306**	**44-191825** **44-191832**	ohne elektr. Dämpfkraftregulierung; ohne aktiver Stabilitätsregelung; mit Niveauregulierung
B4 AMC	**3.0 730 i, Li, 730 d, 730 i,Li, 730 Ld, 735 i,Li, 735i, 740 d, 740 i,Li, 745 d, 745 i,Li, 750 i,Li, 760, 760 i,Li** 01/03 - 155 -327 kW	**i.V.** **i.V.**	**44-219215** **44-219222**	mit elektr. Dämpfkraftregulierung; mit aktiver Stabilitätsregelung; mit Niveauregulierung
BMW 7 (F01, F02)				
B1	**730 d, 730 d xDrive, 730d, 730i, 740 d, 740 d xDrive, 740 i, 740d, 740d xDrive, 740i, 750 d xDrive, 750 i, 750 i xDrive, 750i, 750i xDrive, 760i, ActiveHybrid** 10/10 - 180 -400 kW	**12-234622**		VA: ohne Kugellager; mit elektr. Dämpfkraftregulierung
BMW 8 (E31)				
B3	**840 Ci, 840 i, 850 Ci, 850 CSi, 850 i,Ci** 04/90 - 12/99 210 -280 kW		**36-197484**	Standardfahrwerk; ohne M-Technik
B3	**840 Ci, 840 i, 850 Ci, 850 CSi, 850 i,Ci** 04/90 - 12/99 210 -280 kW	**36-197491**		Standardfahrwerk; ohne M-Technik; Verstärkte Ausführung .
B6 Sport	**840 Ci, 840 i, 850 Ci, 850 CSi** 04/93 - 12/99 210 -280 kW	**34-110096**	**24-108096**	EDC muss fachgerecht stillgelegt werden

			
BMW			
BMW 8 (E31)			
B6 Sport **850 i,Ci** 04/90 - 07/90 220 kW	**34-110096**	**24-108096**	EDC muss fachgerecht stillgelegt werden; nur in Verbindung mit 31 33 1 139 436
B6 Sport **850 i,Ci** 07/90 - 10/94 220 kW	**34-110096**	**24-108096**	EDC muss fachgerecht stillgelegt werden
B12 PK **840 Ci, 840 i, 850 Ci, 850 CSi** 04/93 - 12/99 210 -280 kW	**46-188106**		ohne elektr. Dämpfkraftregulierung; siehe Gutachten VA: Tieferlegung lt. GA: 25 mm; Achslast bis: 1150 kg HA: Tieferlegung lt. GA: 15-20 mm; Achslast bis: 1200 kg
B12 PK **850 i,Ci** 04/90 - 07/90 220 kW	**46-188106**		ohne elektr. Dämpfkraftregulierung; siehe Gutachten; nur in Verbindung mit 31 33 1139 436 VA: Tieferlegung lt. GA: 25 mm; Achslast bis: 1150 kg HA: Tieferlegung lt. GA: 15-20 mm; Achslast bis: 1200 kg
B12 PK **850 i,Ci** 07/90 - 10/94 220 kW	**46-188106**		ohne elektr. Dämpfkraftregulierung; siehe Gutachten VA: Tieferlegung lt. GA: 25 mm; Achslast bis: 1150 kg HA: Tieferlegung lt. GA: 15-20 mm; Achslast bis: 1200 kg
BMW M1			
B6 Sport **3.5** 05/79 - 05/83 204 kW	*24-630016*	*24-001113*	HA: Schnellreparaturservice .; Altteilrückgabe erforderlich .
BMW X1 (E84)			
B1 **sDrive18d, sDrive18i, sDrive20d, xDrive 20 d, xDrive 25 d, xDrive18d, xDrive20d, xDrive23d, xDrive25i, xDrive28i** 03/09 - 100 -190 kW	**12-117260**		VA: -> 03/11
B4 **sDrive 16 d, sDrive18d, sDrive18i, sDrive20d, sDrive20i** 09/11 - 85 -135 kW	**22-183873** **22-183880**	**19-183862**	
B4 **xDrive 20 d, xDrive 25 d, xDrive18d, xDrive20d, xDrive20i, xDrive23d, xDrive25i, xDrive28i** 03/09 - 100 -190 kW	**22-183842** **22-183859**	**19-183862**	
B6 Sport **sDrive 16 d, sDrive18d, sDrive18i, sDrive20d, sDrive20i** 09/11 - 85 -135 kW	**35-171553** **35-171560**	**24-171311**	
B6 Sport **xDrive 20 d, xDrive 25 d, xDrive18d, xDrive20d, xDrive20i, xDrive23d, xDrive25i, xDrive28i** 03/09 - 100 -190 kW	**35-171294** **35-171300**	**24-171311**	
B12 PK **sDrive 16 d, sDrive18d, sDrive18i, sDrive20d, sDrive20i** 09/11 - 85 -135 kW	**46-189554**		ohne Niveauregulierung; siehe Gutachten VA: Tieferlegung lt. GA: 30 mm; Achslast bis: 940 kg HA: Tieferlegung lt. GA: 30 mm; Achslast bis: 1180 kg
B12 PK **xDrive 20 d, xDrive 25 d, xDrive18d, xDrive20d, xDrive20i, xDrive23d, xDrive25i, xDrive28i** 03/09 - 100 -190 kW	**46-191465**		ohne Niveauregulierung; siehe Gutachten VA: Tieferlegung lt. GA: 30 mm; Achslast bis: 1030 kg HA: Tieferlegung lt. GA: 30 mm; Achslast bis: 1180 kg
BMW X3 (E83)			
B1 **2.0 d, 2.0 i, 2.5 i, 2.5 si, 3.0 d, 3.0 i xDrive, 3.0 sd, 3.0 si, xDrive18d, xDrive20d, xDrive20i, xDrive25i, xDrive30d, xDrive30i, xDrive35d** 01/04 - 105 -210 kW	**12-117260**	**12-234295**	VA: mit Kugellager HA: ohne Kugellager

BMW

BMW X3 (E83)

B3	**2.0 d, 2.0 i, 2.5 i, 2.5 si, 3.0 i xDrive, 3.0 si, xDrive20d, xDrive20i, xDrive25i, xDrive30i** 01/04 - 110 -200 kW	**37-239817**	**38-228599**	ohne M-Technik
B3	**3.0 d, 3.0 sd, xDrive30d** 01/04 - 150 -210 kW	**37-239800**	**38-228599**	Standardfahrwerk; ohne M-Technik
B4	**2.0 d, 2.0 i, 2.5 i, 2.5 si, 3.0 d, 3.0 i xDrive, 3.0 sd, 3.0 si, xDrive18d, xDrive20d, xDrive20i, xDrive25i, xDrive30d, xDrive30i, xDrive35d** 01/04 - 105 -210 kW	**22-123602** **22-123619**	**19-123622**	Standardfahrwerk
B4	**2.0 d, 2.0 i, 2.5 i, 2.5 si, 3.0 d, 3.0 i xDrive, 3.0 sd, 3.0 si, xDrive18d, xDrive20d, xDrive20i, xDrive25i, xDrive30d, xDrive30i, xDrive35d** 01/04 - 105 -210 kW	**22-234636** **22-234643**	**19-234656**	Sportfahrwerk
B6 Sport	**2.0 d, 2.0 i, 2.5 i, 2.5 si, 3.0 d, 3.0 i xDrive, 3.0 sd, 3.0 si, xDrive18d, xDrive20d, xDrive20i, xDrive25i, xDrive30d, xDrive30i, xDrive35d** 01/04 - 105 -210 kW	**35-114567** **35-114574**	**24-114585**	ohne Luftfederung
B12 PK	**2.0 d, 2.5 i, 2.5 si, 3.0 d, 3.0 i xDrive, 3.0 sd, 3.0 si, xDrive18d, xDrive20d, xDrive25i, xDrive30d, xDrive30i, xDrive35d** 01/04 - 105 -210 kW	**46-189547**		siehe Gutachten; ohne Luftfederung VA: Tieferlegung lt. GA: 30-40 mm; Achslast bis: 1177 kg HA: Tieferlegung lt. GA: 30 mm; Achslast bis: 1285 kg

BMW X3 (F25)

B4	**sDrive 18d, xDrive 20 d, xDrive 20d, xDrive 20i, xDrive 28 i, xDrive 28i, xDrive 30d, xDrive 35d, xDrive 35i** 09/10 - 100 -230 kW	**22-197672** **22-197689**	**19-197692**	Standardfahrwerk
B4	**sDrive 18d, xDrive 20 d, xDrive 20d, xDrive 20i, xDrive 28 i, xDrive 28i, xDrive 30d, xDrive 35d, xDrive 35i** 09/10 - 100 -230 kW	**22-213136** **22-213143**	**19-213156**	Sportfahrwerk
B6 Sport	**sDrive 18d, xDrive 20 d, xDrive 20d, xDrive 20i, xDrive 28 i, xDrive 28i, xDrive 30d, xDrive 35d, xDrive 35i** 09/10 - 100 -230 kW	**35-197157** **35-197195**	**24-197205**	

BMW X5 (E53)

B1	**3.0 d, 3.0 i** 05/00 - 135 -170 kW	**12-117260**		VA: mit Kugellager
B3	**3.0 i** 05/00 - 163 -170 kW	**37-174026**	**36-174041**	Standardfahrwerk
B3	**3.0 i** 05/00 - 163 -170 kW	**37-174033**	**36-174041**	Standardfahrwerk; Verstärkte Ausführung .
B3	**3.0 d, 4.4 i, 4.6 is** 05/00 - 135 -255 kW	**37-174033**	**36-174041**	Standardfahrwerk
B3 AMC	**3.0 d, 3.0 i, 4.4 i, 4.6 is, 4.8 is** 05/00 - 135 -265 kW		**40-221601** **40-221618**	mit Niveauregulierung; mit Luftfederung
B4	**3.0 d, 3.0 i, 4.4 i, 4.6 is, 4.8 is** 05/00 - 135 -265 kW	**22-119278** **22-119261**	**24-026529**	Standardfahrwerk; Sportfahrwerk; ohne Niveauregulierung; mit Niveauregulierung VA: ohne Luftfederung

				
BMW				
BMW X5 (E53)				
B6 Sport	**3.0 d, 3.0 i, 4.4 i, 4.6 is, 4.8 is** 05/00 - 135 -265 kW	**35-107422** **35-107439**	**24-107440**	ohne Niveauregulierung; mit Niveauregulierung VA: ohne Luftfederung
B12 PK	**3.0 i** 05/00 - 163 -170 kW	**46-189523**		siehe Gutachten; ohne Luftfederung VA: Tieferlegung lt. GA: 30 mm; Achslast bis: 1230 kg HA: Tieferlegung lt. GA: 30 mm; Achslast bis: 1630 kg
B12 PK	**3.0 d** 05/01 - 135 -160 kW	**46-189530**		siehe Gutachten; ohne Luftfederung VA: Tieferlegung lt. GA: 30 mm; Achslast bis: 1250 kg HA: Tieferlegung lt. GA: 30 mm; Achslast bis: 1630 kg
BMW X5 (E70)				
B4	**3.0 d, 3.0 sd, 3.0 si, xDrive30d, xDrive30i, xDrive35d, xDrive35i, xDrive40d, xDrive48i, xDrive50i** 02/07 - 155 -300 kW	**19-184098**	**19-184074** **19-184081**	ohne 3.Sitzreihe; ohne Niveauregulierung
B6 Sport	**3.0 d, 3.0 sd, 3.0 si, 4.8 i, xDrive30d, xDrive30i, xDrive35d, xDrive35i, xDrive40d, xDrive48i, xDrive50i** 02/07 - 155 -300 kW	**24-143936**	**24-143943** **24-143950**	Standardfahrwerk; ohne 3.Sitzreihe; ohne Niveauregulierung
B8	**3.0 d, 3.0 sd, 3.0 si, 4.8 i, xDrive30d, xDrive30i, xDrive35d, xDrive35i, xDrive40d, xDrive48i, xDrive50i** 02/07 - 155 -300 kW	**24-143967**	**24-143974** **24-143981**	Sportfahrwerk; ohne 3.Sitzreihe; ohne Niveauregulierung
B12 PK	**3.0 d, 3.0 sd, 3.0 si, xDrive30d, xDrive30i, xDrive35d, xDrive35i, xDrive40d** 02/07 - 155 -225 kW	**46-181220**		ohne Niveauregulierung; ohne 3.Sitzreihe; siehe Gutachten VA: Tieferlegung lt. GA: 30-40 mm; Achslast bis: 1400 kg HA: Tieferlegung lt. GA: 25 mm; Achslast bis: 1755 kg
BMW X6 (E71)				
B4	**30d, 35d, 35i, 50i, ActiveHybrid, xDrive 40 d, xDrive30d, xDrive35d, xDrive35i, xDrive50i** 05/08 - 155 -357 kW	**19-184098**	**19-184074** **19-184081**	ohne 3.Sitzreihe; ohne Niveauregulierung
B6 Sport	**30d, 35d, 35i, 50i, ActiveHybrid, xDrive 40 d, xDrive30d, xDrive35d, xDrive35i, xDrive50i** 05/08 - 155 -357 kW	**24-143936**	**24-143943** **24-143950**	ohne 3.Sitzreihe; ohne Niveauregulierung
B8	**30d, 35d, 35i, 50i, ActiveHybrid, xDrive 40 d, xDrive30d, xDrive35d, xDrive35i, xDrive50i** 05/08 - 155 -357 kW	**24-143967**	**24-143974** **24-143981**	ohne 3.Sitzreihe; ohne Niveauregulierung
B12 PK	**30d, 35d, 35i, 50i, ActiveHybrid, xDrive 40 d, xDrive30d, xDrive35d, xDrive35i, xDrive50i** 05/08 - 155 -357 kW	**46-187987**		ohne Niveauregulierung; ohne 3.Sitzreihe; siehe Gutachten VA: Tieferlegung lt. GA: 20 mm; Achslast bis: 1365 kg HA: Tieferlegung lt. GA: 20 mm; Achslast bis: 1520 kg
BMW Z1				
B1	**2.5** 06/88 - 06/91 125 kW	**12-117628**	**12-117109**	VA: Øi: 14 mm; Øa: 32 mm; mit Kugellager HA: mit Dichtung
B4	**2.5** 06/88 - 06/91 125 kW	**21-030505** **11-101321** SP	**19-019819**	Standardfahrwerk VA: Außendurchmesser Federbein vorn 51 mm
B6 Sport	**2.5** 06/88 - 06/91 125 kW	**34-001363**	**24-007382**	VA: nur in Verbindung mit 14-244148; Außendurchmesser Federbein vorn 51 mm
BMW Z3				
B1	**1.8, 1.9, 2.0, 2.2, 2.8, 3.0, M 3.2** 10/95 - 01/03 85 -252 kW	**12-116829**	**12-117109**	VA: mit Kugellager HA: mit Dichtung

				
BMW				
BMW Z3				
B3	**1.8, 1.9** 10/95 - 03/99 85 -103 kW	**36-164288**	**38-164255**	Standardfahrwerk
B3	**2.0, 2.2, 2.8, 3.0** 01/96 - 01/03 110 -170 kW	**36-164271**	**38-164248**	Standardfahrwerk
B4	**1.8, 1.9, 2.0, 2.2, 2.8** 10/95 - 07/00 85 -143 kW	**22-158819**  **22-158826** 	**19-158839** 	Standardfahrwerk
B6 Sport	**1.8, 1.9, 2.0, 2.2, 2.8, 3.0** 10/95 - 01/03 85 -170 kW	**35-044024**  **35-044031** 	**24-023863** 	Einrohrsystem
B6 Sport	**1.8, 1.9, 2.0, 2.2, 2.8, 3.0** 10/95 - 01/03 85 -170 kW		**24-023863** 	VA: Zweirohrsystem
B6 Sport	**M 3.2** 03/97 - 01/03 236 -252 kW	**35-043935**  **35-043942** 	**24-027182** 	Standardfahrwerk
B8	**M 3.2** 03/97 - 01/03 236 -252 kW	**35-044048**  **35-044055** 	**24-027304** 	Sportfahrwerk
B12 PK	**1.8, 1.9** 10/95 - 03/99 85 -103 kW	**46-189493**		siehe Gutachten VA: Tieferlegung lt. GA: 30 mm; Achslast bis: 755 kg HA: Tieferlegung lt. GA: 30 mm; Achslast bis: 870 kg
B12 PK	**2.0, 2.2, 2.8, 3.0** 01/96 - 01/03 110 -170 kW	**46-189509**		siehe Gutachten VA: Tieferlegung lt. GA: 30 mm; Achslast bis: 830 kg HA: Tieferlegung lt. GA: 30 mm; Achslast bis: 870 kg
BMW Z3 Coupe				
B1	**2.8, 3.0** 07/97 - 06/03 141 -170 kW		**12-117109**	HA: mit Dichtung
B3	**2.8, 3.0** 07/97 - 06/03 141 -170 kW	**36-164264**	**38-164231**	Standardfahrwerk
B4	**2.8, 3.0** 07/97 - 06/03 141 -170 kW	**22-158819** **22-158826** 	**19-158839**	Standardfahrwerk
B6 Sport	**2.8, 3.0** 07/97 - 06/03 141 -170 kW	**35-044024**  **35-044031** 	**24-028172**	
B6 Sport	**M** 02/98 - 06/03 236 -252 kW	**35-043935**  **35-043942** 	**24-027182** 	Standardfahrwerk
B8	**M** 02/98 - 06/03 236 -252 kW	**35-044048**  **35-044055** 	**24-027304**	Sportfahrwerk
B12 PK	**2.8, 3.0** 07/97 - 06/03 141 -170 kW	**46-189516**		siehe Gutachten VA: Tieferlegung lt. GA: 30 mm; Achslast bis: 830 kg HA: Tieferlegung lt. GA: 30 mm; Achslast bis: 870 kg
BMW Z4 (E85)				
B1	**2.0 i, 2.2 i, 2.5 i, 2.5 si, 3.0 i, 3.0 si** 02/03 - 110 -195 kW		**12-117895**	HA: ohne Kugellager; mit Dichtung
B4	**2.0 i, 2.2 i, 2.5 i, 2.5 si, 3.0 i, 3.0 si** 02/03 - 110 -195 kW	**22-164568**  **22-164575** 	**19-158983** 	Standardfahrwerk
B6 Sport	**2.0 i, 2.2 i, 2.5 i, 2.5 si, 3.0 i, 3.0 si** 02/03 - 110 -195 kW	**35-124092**  **35-124108** 	**24-104906** 	Standardfahrwerk; Einrohrsystem
B6 Sport	**2.0 i, 2.2 i, 2.5 i, 2.5 si, 3.0 i, 3.0 si** 02/03 - 110 -195 kW	*22-104885* *22-104892* 	**24-104906**	Standardfahrwerk VA: Zweirohrsystem

BMW

BMW Z4 (E85)

B6 Sport	**M** 03/06 - 252 kW	**35-141662** (VA) **35-141679** (HA)	**24-141680**	
B8	**2.0 i, 2.2 i, 2.5 i, 2.5 si, 3.0 i, 3.0 si** 02/03 - 110 -195 kW	**35-124115** (VA) **35-124122** (HA)	**24-104937**	mit M-Technik VA: Einrohrsystem
B12 PK	**2.2 i, 2.5 i, 2.5 si, 3.0 i, 3.0 si** 02/03 - 125 -195 kW	**46-181237**		siehe Gutachten VA: Tieferlegung lt. GA: 30 mm; Achslast bis: 790 kg HA: ohne Niveauregulierung; Tieferlegung lt. GA: 30 mm; Achslast bis: 860 kg
B12 PK	**M** 03/06 - 252 kW	**46-000033**		siehe Gutachten VA: Tieferlegung lt. GA: 20 mm; Achslast bis: 855 kg HA: ohne Niveauregulierung; Tieferlegung lt. GA: 10 mm; Achslast bis: 935 kg
B16 PSS9	**2.0 i, 2.2 i, 2.5 i, 2.5 si, 3.0 i, 3.0 si** 02/03 - 110 -195 kW	**48-104739**		siehe Gutachten VA: Tieferlegung lt. GA: 25-45 mm; Achslast bis: 790 kg HA: Tieferlegung lt. GA: 25-45 mm; Achslast bis: 890 kg
B16 PSS10	**M** 03/06 - 252 kW	**48-141635**		siehe Gutachten VA: Tieferlegung lt. GA: 10-30 mm; Achslast bis: 855 kg HA: Tieferlegung lt. GA: 10-30 mm; Achslast bis: 935 kg
MS	**2.0 i, 2.2 i, 2.5 i, 2.5 si, 3.0 i, 3.0 si** 02/03 - 110 -195 kW	*31-633499* (VA) *31-633505* (HA)	*26-602059*	Baumuster: VLN VA: Dämpfkraft mechanisch verstellbar; höhenverstellbar HA: Dämpfkraft mechanisch verstellbar; mit Unibal-Gelenklager

BMW Z4 Coupe

B1	**3.0 si** 03/06 - 195 kW		**12-117895**	HA: ohne Kugellager; mit Dichtung
B3	**3.0 si** 03/06 - 195 kW	**36-230150**	**i.V.**	Standardfahrwerk; Schaltgetriebe
B3	**3.0 si** 03/06 - 195 kW	**36-241460**	**i.V.**	Standardfahrwerk; Automatik
B3	**3.0 si** 03/06 - 195 kW	**36-241477**	**i.V.**	Sportfahrwerk; Schaltgetriebe
B3	**3.0 si** 03/06 - 195 kW	**36-241484**	**i.V.**	Sportfahrwerk; Automatik
B4	**3.0 si** 03/06 - 195 kW	**22-164568** (VA) **22-164575** (HA)	**19-158983**	Standardfahrwerk
B6 Sport	**3.0 si** 03/06 - 195 kW	**35-124092** (VA) **35-124108** (HA)	**24-104906**	
B6 Sport	**M** 03/06 - 252 kW	**35-141662** (VA) **35-141679** (HA)	**24-141680**	
B8	**3.0 si** 03/06 - 195 kW	**35-124115** (VA) **35-124122** (HA)	**24-104937**	VA: Einrohrsystem
B12 PK	**3.0 si** 03/06 - 195 kW	**46-181251**		siehe Gutachten VA: Tieferlegung lt. GA: 30 mm; Achslast bis: 790 kg HA: ohne Niveauregulierung; Tieferlegung lt. GA: 20 mm; Achslast bis: 890 kg
B12 PK	**M** 03/06 - 252 kW	**46-000033**		siehe Gutachten VA: Tieferlegung lt. GA: 20 mm; Achslast bis: 855 kg HA: ohne Niveauregulierung; Tieferlegung lt. GA: 10 mm; Achslast bis: 935 kg
B16 PSS9	**3.0 si** 03/06 - 195 kW	**48-104739**		siehe Gutachten VA: Tieferlegung lt. GA: 25-45 mm; Achslast bis: 790 kg HA: Tieferlegung lt. GA: 25-45 mm; Achslast bis: 890 kg
B16 PSS10	**M** 03/06 - 252 kW	**48-141635**		siehe Gutachten VA: Tieferlegung lt. GA: 10-30 mm; Achslast bis: 855 kg HA: Tieferlegung lt. GA: 10-30 mm; Achslast bis: 935 kg

BMW			
BMW Z4 Coupe			
MS **3.0 si** 03/06 - 195 kW	*31-633499* *31-633505*	*26-602059*	Baumuster: VLN VA: Dämpfkraft mechanisch verstellbar; höhenverstellbar HA: Dämpfkraft mechanisch verstellbar; mit Unibal-Gelenklager
BMW Z4 (E89)			
B3 **sDrive 18 i, sDrive 20 i, sDrive 23 i, sDrive 28 i, sDrive 30 i, sDrive 35 i, sDrive 35 is** 09/10 - 115 -250 kW	**36-233663**	**i.V.**	Standardfahrwerk
B4 **sDrive 18 i, sDrive 20 i, sDrive 23 i, sDrive 28 i, sDrive 30 i, sDrive 35 i, sDrive 35 is** 09/10 - 115 -250 kW	**22-183897** **22-183903**	**19-183916**	ohne elektr. Dämpfkraftregulierung
B6 Sport **sDrive 18 i, sDrive 20 i, sDrive 23 i, sDrive 28 i, sDrive 30 i, sDrive 35 i, sDrive 35 is** 09/10 - 115 -250 kW	**35-170631** **35-170648**	**24-170659**	ohne elektr. Dämpfkraftregulierung
B8 **sDrive 18 i, sDrive 20 i, sDrive 23 i, sDrive 28 i, sDrive 30 i, sDrive 35 i, sDrive 35 is** 09/10 - 115 -250 kW	**35-170662** **35-170679**	**24-170680**	ohne elektr. Dämpfkraftregulierung
B12 PK **sDrive 18 i, sDrive 20 i, sDrive 23 i, sDrive 28 i, sDrive 30 i** 05/09 - 115 -190 kW	**46-181268**		ohne elektr. Dämpfkraftregulierung; siehe Gutachten VA: Tieferlegung lt. GA: 25 mm; Achslast bis: 800 kg HA: ohne Niveauregulierung; Tieferlegung lt. GA: 15 mm; Achslast bis: 975 kg
B12 PK **sDrive 35 i, sDrive 35 is** 05/09 - 225 -250 kW	**46-181275**		ohne elektr. Dämpfkraftregulierung; siehe Gutachten VA: Tieferlegung lt. GA: 20 mm; Achslast bis: 870 kg HA: ohne Niveauregulierung; Tieferlegung lt. GA: 20 mm; Achslast bis: 1000 kg
B16 PSS10 **sDrive 18 i, sDrive 20 i, sDrive 23 i, sDrive 28 i, sDrive 30 i, sDrive 35 i, sDrive 35 is** 09/10 - 115 -250 kW	**48-169998**		ohne elektr. Dämpfkraftregulierung; nicht: 2VF; siehe Gutachten VA: Tieferlegung lt. GA: 20-40 mm HA: Tieferlegung lt. GA: 20-40 mm
BMW Z8			
B1 **4.9** 06/00 - 06/03 294 kW	**12-224425**		VA: ohne Kugellager
BMW 02 (E10)			
B6 Sport **1502, 1600 Ti, 1600/2, 1602, 1802, 2002, 2002 Ti, 2002 Tii, 2002 Turbo** 01/74 - 07/77 55 -125 kW	**34-000236**	**24-008037**	Baumuster: Komfort
B6 Sport **1502, 1600 Ti, 1600/2, 1602, 1802, 2002, 2002 Ti, 2002 Tii, 2002 Turbo** 01/74 - 07/77 55 -125 kW	**34-000250**	**24-001182**	Baumuster: Club Sport
MS **1502, 1600 Ti, 1600/2, 1602, 1802, 2002, 2002 Ti, 2002 Tii, 2002 Turbo** 01/74 - 07/77 55 -125 kW	*34-594520*	**24-604277**	Baumuster: Rennen HA: Kenngröße: 180/120
BMW 02 Touring (E6)			
B6 Sport **1600, 1802, 2002, 2002 Tii** 01/71 - 07/75 63 -96 kW	**34-000236**	**24-008037**	Baumuster: Komfort
B6 Sport **1600, 1802, 2002, 2002 Tii** 01/71 - 07/75 63 -96 kW	**34-000250**	**24-001182**	Baumuster: Club Sport
MS **1600, 1802, 2002, 2002 Tii** 01/71 - 07/75 63 -96 kW	*34-594520*	**24-604277**	Baumuster: Rennen HA: Kenngröße: 180/120

			

BMW

BMW 02 Cabriolet (E10)

B6 Sport	**1600-2, 2002** 12/67 - 07/75 63 -74 kW	**34-000236**	**24-008037**	Baumuster: Komfort
B6 Sport	**1600-2, 2002** 12/67 - 07/75 63 -74 kW	**34-000250**	**24-001182**	Baumuster: Club Sport
MS	**1600-2, 2002** 12/67 - 07/75 63 -74 kW	*34-594520*	**24-604277**	Baumuster: Rennen HA: Kenngröße: 180/120

BMW 1500-2000

B6 Sport	**1500, 1600, 1800, 1800 Ti** 10/62 - 04/68 59 -96 kW	**34-632192**	**24-632133**	
B6 Sport	**2000, 2000 Ti / Tilux, 2000 Tii** 12/69 - 11/72 66 -96 kW	**34-632192**	**24-632140**	

BMW 2000-3.2 Coupe (E9)

B6 Sport	**2000 C/CA, 2000 CS** 10/65 - 06/70 74 -88 kW	**34-632192**	**24-632140**	
B6 Sport	**2.5 CS, 2800 CS, 3.0 CS, 3.0 Csi, 3.2 CSL** 01/74 - 03/76 110 -152 kW	**34-000243**	**24-008136**	VA: Øa: 51 mm

BMW 2500-3.3 (E3)

B6 Sport	**2500, 2800** 10/68 - 08/76 110 -125 kW	**34-000243**	**24-008198**	-> CH.Nr.: 2072398 VA: Øa: 51 mm
B6 Sport	**2500, 2800** 09/76 - 04/77 110 -125 kW	**34-003268**	**24-008198**	CH.Nr.: 2072399 ->; VA: Øa: 48 mm
B6 Sport	**2500, 2800** 10/68 - 08/76 110 -125 kW	**34-000243**	**24-008198**	-> CH.Nr.: 2431043; Baumuster: 2500RL VA: Øa: 51 mm
B6 Sport	**2500, 2800** 09/76 - 04/77 110 -125 kW	**34-003268**	**24-008198**	CH.Nr.: 2431044 ->; Baumuster: 2500RL VA: Øa: 48 mm
B6 Sport	**2500, 2800** 10/68 - 08/76 110 -125 kW	**34-000243**	**24-008198**	-> CH.Nr.: 2453394; Baumuster: 2500A VA: Øa: 51 mm
B6 Sport	**2500, 2800** 09/76 - 04/77 110 -125 kW	**34-003268**	**24-008198**	CH.Nr.: 2453395 ->; Baumuster: 2500A VA: Øa: 48 mm
B6 Sport	**2500, 2800** 10/68 - 08/76 110 -125 kW	**34-000243**	**24-008198**	-> CH.Nr.: 2471068; Baumuster: 2500 A-RL VA: Øa: 51 mm
B6 Sport	**2500, 2800** 09/76 - 04/77 110 -125 kW	**34-003268**	**24-008198**	CH.Nr.: 2471069 ->; Baumuster: 2500 A-RL VA: Øa: 48 mm
B6 Sport	**2.8 L** 02/75 - 08/76 125 kW	**34-000243**	**24-008198**	-> CH.Nr.: 3032933 VA: Øa: 51 mm
B6 Sport	**2.8 L** 09/76 - 04/77 125 kW	**34-003268**	**24-008198**	CH.Nr.: 3032934 ->; VA: Øa: 48 mm
B6 Sport	**2.8 L** 02/75 - 08/76 125 kW	**34-000243**	**24-008198**	-> CH.Nr.: 3041376; Baumuster: 2.8 L-A VA: Øa: 51 mm
B6 Sport	**2.8 L** 09/76 - 04/77 125 kW	**34-003268**	**24-008198**	CH.Nr.: 3041377 ->; Baumuster: 2.8 L-A VA: Øa: 48 mm
B6 Sport	**3.0 S** 05/71 - 08/76 132 kW	**34-000243**	**24-008198**	-> CH.Nr.: 3025744 VA: Øa: 51 mm
B6 Sport	**3.0 S** 09/76 - 04/77 132 kW	**34-003268**	**24-008198**	CH.Nr.: 3025745 ->; VA: Øa: 48 mm

BMW

BMW 2500-3.3 (E3)

B6 Sport	**3.0 L** 02/75 - 08/76 132 kW	**34-000243**	**24-008198**	-> CH.Nr.: 3052295 VA: Øa: 51 mm
B6 Sport	**3.0 L** 09/76 - 04/77 132 kW	**34-003268**	**24-008198**	CH.Nr.: 3052296 ->; VA: Øa: 48 mm
B6 Sport	**3.0 L** 02/75 - 08/76 132 kW	**34-000243**	**24-008198**	-> CH.Nr.: 3061613; Baumuster: 3.0 L-A VA: Øa: 51 mm
B6 Sport	**3.0 L** 09/76 - 04/77 132 kW	**34-003268**	**24-008198**	CH.Nr.: 3061614 ->; Baumuster: 3.0 L-A VA: Øa: 48 mm
B6 Sport	**3.0 L** 02/75 - 08/76 132 kW	**34-000243**	**24-008198**	-> CH.Nr.: 3075742; Baumuster: 3.0 L-A-RL VA: Øa: 51 mm
B6 Sport	**3.0 L** 09/76 - 04/77 132 kW	**34-003268**	**24-008198**	CH.Nr.: 3075743 ->; Baumuster: 3.0 L-A-RL VA: Øa: 48 mm
B6 Sport	**3.0 Si** 07/71 - 08/76 143 -147 kW	**34-000243**	**24-008198**	-> CH.Nr.: 3225207 VA: Øa: 51 mm
B6 Sport	**3.0 Si** 09/76 - 04/77 143 kW	**34-003268**	**24-008198**	CH.Nr.: 3225208 ->; VA: Øa: 48 mm
B6 Sport	**3.0 Si** 07/71 - 08/76 143 -147 kW	**34-000243**	**24-008198**	-> CH.Nr.: 3271251; Baumuster: 3.0 Si-RL VA: Øa: 51 mm
B6 Sport	**3.0 Si** 09/76 - 04/77 143 kW	**34-003268**	**24-008198**	CH.Nr.: 3271252 ->; Baumuster: 3.0 Si-RL VA: Øa: 48 mm
B6 Sport	**3.0 Si** 07/71 - 08/76 143 -147 kW	**34-000243**	**24-008198**	-> CH.Nr.: 3230468; Baumuster: 3.0 Si-A VA: Øa: 51 mm
B6 Sport	**3.0 Si** 09/76 - 04/77 143 kW	**34-003268**	**24-008198**	CH.Nr.: 3230469 ->; Baumuster: 3.0 Si-A VA: Øa: 48 mm
B6 Sport	**3.2 Li, 3.3 L** 01/74 - 08/76 140 -147 kW	**34-000243**	**24-008198**	-> CH.Nr.: 3080409 VA: Øa: 51 mm
B6 Sport	**3.2 Li, 3.3 L** CH-Nr. - 04/77 140 -147 kW	**34-003268**	**24-008198**	CH.Nr.: 3080410 ->; VA: Øa: 48 mm
B6 Sport	**3.2 Li, 3.3 L** 01/74 - 08/76 140 -147 kW	**34-000243**	**24-008198**	-> CH.Nr.: 3090587; Baumuster: 3.3 L-A VA: Øa: 51 mm
B6 Sport	**3.2 Li, 3.3 L** CH-Nr. - 04/77 140 -147 kW	**34-003268**	**24-008198**	CH.Nr.: 3090588 ->; Baumuster: 3.3 L-A VA: Øa: 48 mm
B6 Sport	**3.2 Li, 3.3 L** 01/74 - 08/76 140 -147 kW	**34-000243**	**24-008198**	-> CH.Nr.: 3070171; Baumuster: 3.3 L-A-RL VA: Øa: 51 mm
B6 Sport	**3.2 Li, 3.3 L** CH-Nr. - 04/77 140 -147 kW	**34-003268**	**24-008198**	CH.Nr.: 3070172 ->; Baumuster: 3.3 L-A-RL VA: Øa: 48 mm

BMW (BRILLIANCE)

BMW (BRILLIANCE) 3 SERIES (E46)

B4	**318i, 325i** 07/03 - 06/05 105 -141 kW	**22-103093** **22-103109**	**19-103150** **11-181415** SP	Standardfahrwerk
B4	**318i, 325i** 07/03 - 06/05 105 -141 kW	**22-139931** **22-139948**	**19-103150** **11-181415** SP	mit M-Technik
B6 Sport	**318i, 325i** 07/03 - 06/05 105 -141 kW	**35-115045** **35-115052**	**24-026970**	Standardfahrwerk VA: Einrohrsystem
B6 a10	**318i, 325i** 07/03 - 06/05 105 -141 kW	**31-181884** **31-181891**	**26-181905**	

BMW (BRILLIANCE)

BMW (BRILLIANCE) 3 SERIES (E46)

B8	**318i, 325i** 07/03 - 06/05 105 -141 kW	**35-115069** **35-115076**	**24-026987**	mit M-Technik VA: Einrohrsystem
B12 PK	**318i, 325i** 07/03 - 06/05 105 -141 kW	**46-180018**		siehe Gutachten VA: Tieferlegung lt. GA: 30 mm; Achslast bis: 970 kg HA: Tieferlegung lt. GA: 20-25 mm; Achslast bis: 1190 kg
B12 SL	**318i, 325i** 07/03 - 06/05 105 -141 kW	**46-180117**		siehe Gutachten VA: Tieferlegung lt. GA: 45-50 mm; Achslast bis: 935 kg HA: Tieferlegung lt. GA: 20-25 mm; Achslast bis: 1190 kg
B14	**318i, 325i** 07/03 - 06/05 105 -141 kW	**47-126848**		siehe Gutachten VA: Tieferlegung lt. GA: 35-50 mm; Achslast bis: 1000 kg HA: Tieferlegung lt. GA: 25-40 mm; Achslast bis: 1190 kg
B16 PSS10	**318i, 325i** 07/03 - 06/05 105 -141 kW	**48-126380**		siehe Gutachten VA: Tieferlegung lt. GA: 25-40 mm; Achslast bis: 1000 kg HA: Tieferlegung lt. GA: 35-50 mm; Achslast bis: 1190 kg
B16 RC	**318i, 325i** 07/03 - 06/05 105 -141 kW	**14-230615** iRC **49-135121**		siehe Gutachten VA: Tieferlegung lt. GA: 35-50 mm; Achslast bis: 1000 kg HA: Tieferlegung lt. GA: 25-40 mm; Achslast bis: 1190 kg

BMW (BRILLIANCE) 3 Series (E90)

B1	**318i, 320 i, 320i, 325i** 06/05 - 09/12 100 -160 kW	**12-117260**		VA: mit Kugellager
B4	**318i, 320 i, 320i, 325i** 06/05 - 09/12 100 -160 kW	**22-135001** **22-135018**	**19-135021**	Standardfahrwerk
B4	**318i, 320 i, 320i, 325i** 06/05 - 09/12 100 -160 kW	**22-135032** **22-135049**	**19-135052**	Sportfahrwerk
B6 Sport	**318i, 320 i, 320i, 325i** 06/05 - 09/12 100 -160 kW	**35-120377** **35-120384**	**24-120395**	Standardfahrwerk
B6 a10	**318i, 320 i, 320i, 325i** 06/05 - 09/12 100 -160 kW	**31-181914** **31-181921**	**26-181936**	
B8	**318i, 320 i, 320i, 325i** 06/05 - 09/12 100 -160 kW	**35-120407** **35-120414**	**24-120425**	mit M-Technik
B12 PK	**318i, 320 i, 320i** 12/07 - 09/12 100 -115 kW	**46-180544**		siehe Gutachten VA: Tieferlegung lt. GA: 30 mm; Achslast bis: 935 kg HA: ohne Niveauregulierung; Tieferlegung lt. GA: 25 mm; Achslast bis: 1085 kg
B12 PK	**325i** 06/05 - 09/12 160 kW	**46-180551**		siehe Gutachten VA: Tieferlegung lt. GA: 30 mm; Achslast bis: 1045 kg HA: ohne Niveauregulierung; Tieferlegung lt. GA: 25 mm; Achslast bis: 1135 kg
B12 SL	**318i, 320 i, 320i** 12/07 - 09/12 100 -115 kW	**46-180711**		siehe Gutachten VA: Tieferlegung lt. GA: 45-50 mm; Achslast bis: 935 kg HA: ohne Niveauregulierung; Tieferlegung lt. GA: 35 mm; Achslast bis: 1085 kg
B12 SL	**325i** 06/05 - 09/12 160 kW	**46-180728**		siehe Gutachten VA: Tieferlegung lt. GA: 45-50 mm; Achslast bis: 955 kg HA: ohne Niveauregulierung; Tieferlegung lt. GA: 35 mm; Achslast bis: 1135 kg
B14	**318i, 320 i, 320i, 325i** 06/05 - 09/12 100 -160 kW	**47-120471**		siehe Gutachten VA: Tieferlegung lt. GA: 30-50 mm; Achslast bis: 1020 kg HA: Tieferlegung lt. GA: 30-50 mm; Achslast bis: 1200 kg
B16 PSS10	**318i, 320 i, 320i, 325i** 06/05 - 09/12 100 -160 kW	**48-131636**		siehe Gutachten VA: Tieferlegung lt. GA: 30-50 mm; Achslast bis: 1020 kg HA: Tieferlegung lt. GA: 30-50 mm; Achslast bis: 1200 kg
B16 RC	**318i, 320 i, 320i, 325i** 06/05 - 09/12 100 -160 kW	**14-230615** iRC **49-131543**		siehe Gutachten VA: Tieferlegung lt. GA: 30-50 mm; Achslast bis: 1020 kg HA: Tieferlegung lt. GA: 30-50 mm; Achslast bis: 1200 kg

BMW (BRILLIANCE)

BMW (BRILLIANCE) 3 SERIES (F30)

B1	**320 Li, 325Li, 328 Li** 07/12 - 135 -225 kW	**12-234332**		VA: mit Kugellager; ohne M-Technik
B4	**320 Li, 325Li, 328 Li** 07/12 - 135 -225 kW	**22-220066**	**19-220079**	Standardfahrwerk; ohne elektr. Dämpfkraftregulierung
B4	**320 Li, 325Li, 328 Li** 07/12 - 135 -225 kW	**22-220080**	**19-220093**	mit M-Technik; Sportfahrwerk; ohne elektr. Dämpfkraftregulierung
B6 Sport	**320 Li, 325Li, 328 Li** 07/12 - 135 -225 kW	**35-217480**	**24-217859**	Standardfahrwerk; ohne elektr. Dämpfkraftregulierung
B8	**320 Li, 325Li, 328 Li** 07/12 - 135 -225 kW	**35-217862**	**24-217873**	mit M-Technik; ohne elektr. Dämpfkraftregulierung
B14	**320 Li, 325Li, 328 Li** 07/12 - 135 -225 kW	**47-217522**		ohne elektr. Dämpfkraftregulierung; siehe Gutachten VA: Tieferlegung lt. GA: 30-50 mm; Achslast bis: 1020 kg HA: Tieferlegung lt. GA: 30-50 mm; Achslast bis: 1235 kg
B14	**320 Li, 325Li, 328 Li** 07/12 - 135 -225 kW	**47-217522**		EDC muss fachgerecht stillgelegt werden; mit elektr. Dämpfkraftregulierung; siehe Gutachten; nur in Verbindung mit 1x 31306792211 VA: Tieferlegung lt. GA: 30-50 mm; Achslast bis: 1020 kg HA: Tieferlegung lt. GA: 30-50 mm; Achslast bis: 1235 kg
B16 PSS10	**320 Li, 325Li, 328 Li** 07/12 - 135 -225 kW	**48-217170**		ohne elektr. Dämpfkraftregulierung; siehe Gutachten VA: Tieferlegung lt. GA: 30-50 mm; Achslast bis: 1020 kg HA: Tieferlegung lt. GA: 30-50 mm; Achslast bis: 1235 kg
B16 PSS10	**320 Li, 325Li, 328 Li** 07/12 - 135 -225 kW	**48-217170**		EDC muss fachgerecht stillgelegt werden; mit elektr. Dämpfkraftregulierung; siehe Gutachten; nur in Verbindung mit 1x 31306792211 VA: Tieferlegung lt. GA: 30-50 mm; Achslast bis: 1020 kg HA: Tieferlegung lt. GA: 30-50 mm; Achslast bis: 1235 kg
B16 PSS10	**320 Li, 325Li, 328 Li** 07/12 - 135 -225 kW	**48-229012**		ohne elektr. Dämpfkraftregulierung; Baumuster: Komfort; siehe Gutachten VA: Tieferlegung lt. GA: 10-30 mm; Achslast bis: 1020 kg HA: Tieferlegung lt. GA: 10-30 mm; Achslast bis: 1235 kg
B16 PSS10	**320 Li, 325Li, 328 Li** 07/12 - 135 -225 kW	**48-229012**		EDC muss fachgerecht stillgelegt werden; mit elektr. Dämpfkraftregulierung; Baumuster: Komfort; siehe Gutachten; nur in Verbindung mit 1x 313067921 VA: Tieferlegung lt. GA: 10-30 mm; Achslast bis: 1020 kg HA: Tieferlegung lt. GA: 10-30 mm; Achslast bis: 1235 kg
B16 RC	**320 Li, 325Li, 328 Li** 07/12 - 135 -225 kW	**14-230615** iRC **49-224658**		ohne elektr. Dämpfkraftregulierung; siehe Gutachten VA: Tieferlegung lt. GA: 30-50 mm; Achslast bis: 1020 kg HA: Tieferlegung lt. GA: 30-50 mm; Achslast bis: 1235 kg
B16 RC	**320 Li, 325Li, 328 Li** 07/12 - 135 -225 kW	**14-230615** iRC **49-224658**		EDC muss fachgerecht stillgelegt werden; mit elektr. Dämpfkraftregulierung; siehe Gutachten; nur in Verbindung mit 1x 31306792211 VA: Tieferlegung lt. GA: 30-50 mm; Achslast bis: 1020 kg HA: Tieferlegung lt. GA: 30-50 mm; Achslast bis: 1235 kg
B16 BCS	**320 Li, 325Li, 328 Li** 07/12 - 135 -225 kW	**48-230834**		EDC muss fachgerecht stillgelegt werden; ohne elektr. Dämpfkraftregulierung; siehe Gutachten

BMW (BRILLIANCE) 5 SERIES (E60)

B1	**3.0 530Li, 520i, 523i, 523Li, 525i, 525Li, 530i** 10/03 - 08/10 115 -190 kW	**12-117260**		VA: mit Kugellager
B4	**3.0 530Li, 520i, 523i, 523Li, 525i, 525Li, 530i** 10/03 - 08/10 115 -190 kW	**22-138361**	**19-138381**	Standardfahrwerk
B6 Sport	**3.0 530Li, 520i, 523i, 523Li, 525i, 525Li, 530i** 10/03 - 08/10 115 -190 kW	**35-109631**	**24-109642**	ohne elektr. Dämpfkraftregulierung; Standardfahrwerk; ohne Niveauregulierung
B8	**3.0 530Li, 520i, 523i, 523Li, 525i, 525Li, 530i** 10/03 - 08/10 115 -190 kW	**35-109655**	**24-109666**	ohne elektr. Dämpfkraftregulierung; Sportfahrwerk; ohne Niveauregulierung

BMW (BRILLIANCE)

BMW (BRILLIANCE) 5 SERIES (E60)

B12 PK	**3.0 530Li, 520i, 523i, 523Li, 525i, 525Li, 530i** 10/03 - 08/10 115 -190 kW		**46-181107**	ohne elektr. Dämpfkraftregulierung; siehe Gutachten VA: Tieferlegung lt. GA: 30 mm; Achslast bis: 990 kg HA: ohne Niveauregulierung; Tieferlegung lt. GA: 30 mm; Achslast bis: 1245 kg
B14	**3.0 530Li, 520i, 523i, 523Li, 525i, 525Li, 530i** 10/03 - 08/10 115 -190 kW		**47-111165**	ohne elektr. Dämpfkraftregulierung; ohne Niveauregulierung; siehe Gutachten VA: Tieferlegung lt. GA: 30-50 mm; Achslast bis: 1070 kg HA: Tieferlegung lt. GA: 30-50 mm; Achslast bis: 1300 kg
B16 PSS10	**3.0 530Li, 520i, 523i, 523Li, 525i, 525Li, 530i** 10/03 - 08/10 115 -190 kW		**48-135498**	ohne elektr. Dämpfkraftregulierung; ohne Niveauregulierung; siehe Gutachten VA: Tieferlegung lt. GA: 30-50 mm; Achslast bis: 1070 kg HA: Tieferlegung lt. GA: 30-50 mm; Achslast bis: 1300 kg
B16 RC	**3.0 530Li, 520i, 523i, 523Li, 525i, 525Li, 530i** 10/03 - 08/10 115 -190 kW		**14-230615** iRC **49-135169**	ohne elektr. Dämpfkraftregulierung; ohne Niveauregulierung; siehe Gutachten VA: Tieferlegung lt. GA: 30-50 mm; Achslast bis: 1070 kg HA: Tieferlegung lt. GA: 30-50 mm; Achslast bis: 1300 kg

BMW (BRILLIANCE) 5 SERIES (F18)

B4	**520Li, 523Li, 528Li, 535Li** 08/10 - 130 -225 kW	**19-193298** HA **19-193304** HA	**19-193311** VA	Standardfahrwerk; ohne elektr. Dämpfkraftregulierung
B6 Sport	**520Li, 523Li, 528Li, 535Li** 08/10 - 130 -225 kW	**24-178488** HA **24-178495** HA	**24-176255** VA	Standardfahrwerk
B8	**520Li, 523Li, 528Li, 535Li** 08/10 - 130 -225 kW	**24-178501** HA **24-178518** HA		mit M-Technik
B16 PSS10	**520Li, 523Li, 528Li, 535Li** 08/10 - 130 -225 kW	**48-177580**		siehe Gutachten VA: Tieferlegung lt. GA: 30-50 mm HA: Tieferlegung lt. GA: 30-50 mm

BMW (BRILLIANCE) X1 (E84)

B4	**sDrive18i, sDrive20i** 03/12 - 110 -135 kW	**22-183873** **22-183880**	**19-183862** VA	
B4	**xDrive20i, xDrive28i** 03/12 - 135 -180 kW	**22-183842** **22-183859**	**19-183862** VA	
B6 Sport	**sDrive18i, sDrive20i** 03/12 - 110 -135 kW	**35-171553** **35-171560**	**24-171311** VA	
B6 Sport	**xDrive20i, xDrive28i** 03/12 - 135 -180 kW	**35-171294** **35-171300**	**24-171311** VA	
B12 PK	**sDrive18i, sDrive20i** 03/12 - 110 -135 kW	**46-189554**		ohne Niveauregulierung; siehe Gutachten VA: Tieferlegung lt. GA: 30 mm; Achslast bis: 940 kg HA: Tieferlegung lt. GA: 30 mm; Achslast bis: 1180 kg
B12 PK	**xDrive20i, xDrive28i** 03/12 - 135 -180 kW	**46-191465**		ohne Niveauregulierung; siehe Gutachten VA: Tieferlegung lt. GA: 30 mm; Achslast bis: 1030 kg HA: Tieferlegung lt. GA: 30 mm; Achslast bis: 1180 kg

BUICK

BUICK CENTURY Stufenheck

B6 Sport	**5.7 D** 01/73 - 12/81 77 kW	**24-009492**	**24-009294**	

BUICK CENTURY Stufenheck (A)

B6 Sport	**2.5, 2.8 Limited, 3.0, 3.8** 10/81 - 09/86 66 -103 kW	*35-132462*	**24-010191** VA	

BUICK CENTURY Stufenheck (4_69)

B6 Sport	**2.5, 3.3, 3.8, 3.8 Custom, 3.8 T-Type** 10/86 - 09/91 66 -125 kW	*35-132462*	**24-010191** VA	

BUICK			
BUICK CENTURY Stufenheck (4_69)			
B6 Sport **2.2, 2.2 Special, 3.1** 10/91 - 12/96 82 -130 kW	*35-132462*	**24-010191**	
BUICK CENTURY Kombi (A)			
B6 Sport **3.8 Special** 10/77 - 12/80 78 kW	**24-009492**	**24-009294**	
BUICK CENTURY Kombi (A)			
B6 Sport **2.8 Custom, 3.0, 3.8** 10/81 - 09/86 82 -103 kW	*35-132462*	**24-010191**	
BUICK CENTURY Kombi (4_35)			
B6 Sport **3.3, 3.8, 3.8 T-Type** 10/86 - 09/91 94 -119 kW	*35-132462*	**24-010191**	
BUICK CENTURY Kombi (4_35)			
B6 Sport **2.2, 2.2 Special, 3.1, 3.1 Special** 10/91 - 12/96 82 -130 kW	*35-132462*	**24-010191**	
BUICK CENTURY Coupe (4A_)			
B6 Sport **3.8 Custom, 3.8 T-Type** 10/86 - 09/89 94 -112 kW	*35-132462*	**24-010191**	
BUICK ELECTRA			
B6 Sport **4.1, 4.3 Limited** 10/81 - 09/84 89 -92 kW	**24-011044**	**24-009294**	Heckantrieb
BUICK ELECTRA			
B6 Sport **3.0, 3.8, 4.3 D** 10/84 - 09/91 63 -168 kW	**24-011044**	**24-009294**	Heckantrieb
BUICK ELECTRA			
B6 Sport **3.8, 3.8 Park Avenue** 10/86 - 09/89 92 -112 kW	**24-011044**	**24-009294**	Heckantrieb
BUICK LA CROSSE Schrägheck			
B4 **2.4 VVTi** 10/04 - 125 kW	**22-168597** (links) **22-168603** (rechts)	**19-118758**	CH.Nr.: 51000001 ->; Standardfahrwerk; ohne IDS+
B6 Sport **2.4 VVTi** 10/04 - 125 kW	**35-192954** (links) **35-192961** (rechts)	**24-069601**	CH.Nr.: 51000001 ->; ohne IDS+
B8 **2.4 VVTi** 10/04 - 125 kW	**35-192978** (links) **35-192985** (rechts)	**24-069618**	CH.Nr.: 51000001 ->; ohne IDS+
BUICK LA CROSSE Stufenheck			
B4 **2.4 VVTi, 2.4 VVTi Hybrid, 3.0** 10/04 - 12/09 118 -131 kW	**22-168597** (links) **22-168603** (rechts)	**19-118758**	CH.Nr.: 51000001 ->; Standardfahrwerk; ohne IDS+
B6 Sport **2.4 VVTi, 2.4 VVTi Hybrid, 3.0** 10/04 - 12/09 118 -131 kW	**35-192954** (links) **35-192961** (rechts)	**24-069601**	CH.Nr.: 51000001 ->; ohne IDS+
B8 **2.4 VVTi, 2.4 VVTi Hybrid, 3.0** 10/04 - 12/09 118 -131 kW	**35-192978** (links) **35-192985** (rechts)	**24-069618**	CH.Nr.: 51000001 ->; ohne IDS+

BUICK

BUICK LE SABRE

B6 Sport	**3.8** 10/85 - 09/87 103 -123 kW	**24-011044**	**24-009294**	Heckantrieb

BUICK LE SABRE

B6 Sport	**3.8** 10/91 - 09/95 127 kW	**24-015165**	**24-015172**	Heckantrieb

BUICK ROADMASTER Kombi

B6 Sport	**5.0** 10/90 - 09/92 127 kW	**24-011044**	**24-009294**	

BUICK ROADMASTER Stufenheck

B6 Sport	**5.7** 10/92 - 09/96 135 -194 kW	**24-011044**	**24-009294**	Heckantrieb

BUICK SAIL Stufenheck

B4	**1.6** 07/02 - 68 kW	**22-040909** **11-101314** SP	**19-126395**	Standardfahrwerk
B4	**1.6** 07/02 - 68 kW	**22-040909** **11-101314** SP	**19-019727**	Sportfahrwerk
B6 Sport	**1.6** 07/02 - 68 kW	**35-040590**	**24-000857**	
B8	**1.6** 07/02 - 68 kW	**35-040590**	**24-000857**	
B14	**1.6** 07/02 - 68 kW	**47-080713**		Für einige Rad/Reifenkomb. sind Distanzscheiben erforderlich; siehe Gutachten VA: Tieferlegung lt. GA: 30-50 mm; Achslast bis: 820 kg HA: Tieferlegung lt. GA: 20-40 mm; Achslast bis: 700 kg
B16 PSS9	**1.6** 07/02 - 68 kW	**48-080767**		Für einige Rad/Reifenkomb. sind Distanzscheiben erforderlich; siehe Gutachten VA: Tieferlegung lt. GA: 30-50 mm; Achslast bis: 820 kg HA: Tieferlegung lt. GA: 20-40 mm; Achslast bis: 700 kg

BUICK SAIL Kombi

B4	**1.6** 07/02 - 68 kW	**22-040909** **11-101314** SP	**19-126395**	Standardfahrwerk
B4	**1.6** 07/02 - 68 kW	**22-040909** **11-101314** SP	**19-019727**	Sportfahrwerk
B6 Sport	**1.6** 07/02 - 68 kW	**35-040590**	**24-000857**	
B8	**1.6** 07/02 - 68 kW	**35-040590**	**24-000857**	
B14	**1.6** 07/02 - 68 kW	**47-080713**		Für einige Rad/Reifenkomb. sind Distanzscheiben erforderlich; siehe Gutachten VA: Tieferlegung lt. GA: 30-50 mm; Achslast bis: 820 kg HA: Tieferlegung lt. GA: 20-40 mm; Achslast bis: 700 kg
B16 PSS9	**1.6** 07/02 - 68 kW	**48-080767**		Für einige Rad/Reifenkomb. sind Distanzscheiben erforderlich; siehe Gutachten VA: Tieferlegung lt. GA: 30-50 mm; Achslast bis: 820 kg HA: Tieferlegung lt. GA: 20-40 mm; Achslast bis: 700 kg

BUICK			
BUICK SKYLARK (N)			
B6 Sport **2.8** 01/80 - 12/85 86 kW	*35-132462*	**24-010191**	
Buick (SGM)			
Buick (SGM) ENCORE			
B4 **1.4 T** 10/12 - 103 kW	**22-229397** **22-229380**	**19-229416**	Standardfahrwerk; Frontantrieb
B6 Sport **1.4 T** 10/12 - 103 kW	**22-233707** **22-233721**	**19-233734**	
B8 **1.4 T** 10/12 - 103 kW	**22-233745** **22-233752**	**19-233765**	
Buick (SGM) EXCELLE GT			
B4 **1.6, 1.6 T, 1.8** 06/10 - 89 -135 kW	**22-183644** **22-183651**	**19-183633**	ohne FlexRide; Standardfahrwerk
B6 Sport **1.6, 1.6 T, 1.8** 06/10 - 89 -135 kW	**35-171669** **35-171676**	**24-171687**	ohne FlexRide; Standardfahrwerk
B8 **1.6, 1.6 T, 1.8** 06/10 - 89 -135 kW	**35-171690** **35-171706**	**24-171717**	ohne FlexRide; Sportfahrwerk
B12 PK **1.6, 1.6 T, 1.8** 06/10 - 89 -135 kW	**46-188755**		ohne FlexRide; siehe Gutachten VA: Tieferlegung lt. GA: 30 mm; Achslast bis: 995 kg HA: Tieferlegung lt. GA: 30 mm; Achslast bis: 1020 kg
B14 **1.6, 1.6 T, 1.8** 06/10 - 89 -135 kW	**47-171725**		ohne FlexRide; siehe Gutachten VA: Tieferlegung lt. GA: 30-50 mm; Achslast bis: 1220 kg HA: Tieferlegung lt. GA: 30-50 mm; Achslast bis: 1020 kg
Buick (SGM) EXCELLE XT			
B4 **1.6, 1.6 T, 1.8** 01/10 - 89 -135 kW	**22-183644** **22-183651**	**19-183633**	ohne FlexRide; Standardfahrwerk
B6 Sport **1.6, 1.6 T, 1.8** 01/10 - 89 -135 kW	**35-171669** **35-171676**	**24-171687**	ohne FlexRide; Standardfahrwerk
B8 **1.6, 1.6 T, 1.8** 01/10 - 89 -135 kW	**35-171690** **35-171706**	**24-171717**	ohne FlexRide; Sportfahrwerk
B12 PK **1.6, 1.6 T, 1.8** 01/10 - 89 -135 kW	**46-188755**		ohne FlexRide; siehe Gutachten VA: Tieferlegung lt. GA: 30 mm; Achslast bis: 995 kg HA: Tieferlegung lt. GA: 30 mm; Achslast bis: 1020 kg
B14 **1.6, 1.6 T, 1.8** 01/10 - 89 -135 kW	**47-171725**		ohne FlexRide; siehe Gutachten VA: Tieferlegung lt. GA: 30-50 mm; Achslast bis: 1220 kg HA: Tieferlegung lt. GA: 30-50 mm; Achslast bis: 1020 kg
Buick (SGM) LACROSSE			
B4 **2.4, 3.0** 10/04 - 07/09 125 -131 kW	**22-168597** **22-168603**	**19-118758**	CH.Nr.: 51000001 ->; Standardfahrwerk; ohne IDS+
B6 Sport **2.4, 3.0** 10/04 - 07/09 125 -131 kW	**35-192954** **35-192961**	**24-069601**	CH.Nr.: 51000001 ->; ohne IDS+
B8 **2.4, 3.0** 10/04 - 07/09 125 -131 kW	**35-192978** **35-192985**	**24-069618**	CH.Nr.: 51000001 ->; ohne IDS+

Buick (SGM)

Buick (SGM) LACROSSE II Stufenheck

B4	**2.0 Turbo, 2.4, 2.4 Hybrid, 3.0** 07/09 - 125 -190 kW	**22-183675** **22-183682**	**19-183664**	ohne FlexRide; Standardfahrwerk
B6 Sport	**2.0 Turbo, 2.4, 2.4 Hybrid, 3.0** 07/09 - 125 -190 kW	**35-167990** **35-168003**	**24-168014**	ohne FlexRide; Standardfahrwerk
B8	**2.0 Turbo, 2.4, 2.4 Hybrid, 3.0** 07/09 - 125 -190 kW	**35-168027** **35-168034**	**24-168045**	ohne FlexRide; Sportfahrwerk

Buick (SGM) LACROSSE III

B4	**2.0 Turbo, 2.4, 2.4 Hybrid** 01/11 - 137 -162 kW	**22-183675** **22-183682**	**19-183664**	ohne FlexRide; Standardfahrwerk
B6 Sport	**2.0 Turbo, 2.4, 2.4 Hybrid** 01/11 - 137 -162 kW	**35-167990** **35-168003**	**24-168014**	ohne FlexRide; Standardfahrwerk
B8	**2.0 Turbo, 2.4, 2.4 Hybrid** 01/11 - 137 -162 kW	**35-168027** **35-168034**	**24-168045**	ohne FlexRide; Sportfahrwerk

Buick (SGM) REGAL

B4	**2.0, 2.5, 3.0** 10/04 - 12/08 91 -126 kW	**22-168597** **22-168603**	**19-118758**	CH.Nr.: 51000001 ->; Standardfahrwerk; ohne IDS+
B6 Sport	**2.0, 2.5, 3.0** 10/04 - 12/08 91 -126 kW	**35-192954** **35-192961**	**24-069601**	CH.Nr.: 51000001 ->; ohne IDS+
B8	**2.0, 2.5, 3.0** 10/04 - 12/08 91 -126 kW	**35-192978** **35-192985**	**24-069618**	CH.Nr.: 51000001 ->; ohne IDS+

Buick (SGM) REGAL

B4	**1.6 Turbo, 2.0, 2.4, GS 2.0** 06/09 - 108 -162 kW	**22-183675** **22-183682**	**19-183664**	ohne FlexRide; Standardfahrwerk
B6 Sport	**1.6 Turbo, 2.0, 2.4, GS 2.0** 06/09 - 108 -162 kW	**35-167990** **35-168003**	**24-168014**	ohne FlexRide; Standardfahrwerk
B8	**1.6 Turbo, 2.0, 2.4, GS 2.0** 06/09 - 108 -162 kW	**35-168027** **35-168034**	**24-168045**	ohne FlexRide; Sportfahrwerk

Buick (SGM) SAIL

B4	**1.6** 06/01 - 02/05 68 kW	**22-040909** **11-101314** SP	**19-126395**	Standardfahrwerk
B4	**1.6** 06/01 - 02/05 68 kW	**22-040909** **11-101314** SP	**19-019727**	Sportfahrwerk
B6 Sport	**1.6** 06/01 - 02/05 68 kW	**35-040590**	**24-000857**	
B8	**1.6** 06/01 - 02/05 68 kW	**35-040590**	**24-000857**	
B14	**1.6** 06/01 - 02/05 68 kW	**47-080713**		Für einige Rad/Reifenkomb. sind Distanzscheiben erforderlich; siehe Gutachten VA: Tieferlegung lt. GA: 30-50 mm; Achslast bis: 820 kg HA: Tieferlegung lt. GA: 20-40 mm; Achslast bis: 700 kg
B16 PSS9	**1.6** 06/01 - 02/05 68 kW	**48-080767**		Für einige Rad/Reifenkomb. sind Distanzscheiben erforderlich; siehe Gutachten VA: Tieferlegung lt. GA: 30-50 mm; Achslast bis: 820 kg HA: Tieferlegung lt. GA: 20-40 mm; Achslast bis: 700 kg

				
Buick (SGM)				
Buick (SGM) SAIL Kombi				
B4	**1.6** 06/01 - 02/05 68 kW	**22-040909** **11-101314** SP	**19-126395**	Standardfahrwerk
B4	**1.6** 06/01 - 02/05 68 kW	**22-040909** **11-101314** SP	**19-019727**	Sportfahrwerk
B6 Sport	**1.6** 06/01 - 02/05 68 kW	**35-040590**	**24-000857**	
B8	**1.6** 06/01 - 02/05 68 kW	**35-040590**	**24-000857**	
B14	**1.6** 06/01 - 02/05 68 kW	**47-080713**		Für einige Rad/Reifenkomb. sind Distanzscheiben erforderlich; siehe Gutachten VA: Tieferlegung lt. GA: 30-50 mm; Achslast bis: 820 kg HA: Tieferlegung lt. GA: 20-40 mm; Achslast bis: 700 kg
B16 PSS9	**1.6** 06/01 - 02/05 68 kW	**48-080767**		Für einige Rad/Reifenkomb. sind Distanzscheiben erforderlich; siehe Gutachten VA: Tieferlegung lt. GA: 30-50 mm; Achslast bis: 820 kg HA: Tieferlegung lt. GA: 20-40 mm; Achslast bis: 700 kg
CADILLAC				
CADILLAC BLS				
B1	**1.9 D, 2.0 T, 2.8 T** 04/06 - 110 -188 kW	**12-238088**		
B4	**1.9 D, 2.0 T, 2.0 T Flexpower, 2.8 T** 04/06 - 110 -188 kW	**22-140067** **22-140074**	**19-140087**	Standardfahrwerk; Sportfahrwerk
B6 Sport	**1.9 D, 2.0 T, 2.0 T Flexpower, 2.8 T** 04/06 - 110 -188 kW	**35-102502** **35-102519**	**24-102520**	
B8	**1.9 D, 2.0 T, 2.0 T Flexpower, 2.8 T** 04/06 - 110 -188 kW	**35-102533** **35-102540**	**24-102551**	
CADILLAC BLS Wagon				
B4	**1.9 D, 2.0 T, 2.0 T Flexpower, 2.8 T** 12/07 - 110 -206 kW	**22-140067** **22-140074**	**19-140087**	Standardfahrwerk; Sportfahrwerk
B6 Sport	**1.9 D, 2.0 T, 2.0 T Flexpower, 2.8 T** 12/07 - 110 -206 kW	**35-102502** **35-102519**	**24-102520**	
B8	**1.9 D, 2.0 T, 2.0 T Flexpower, 2.8 T** 12/07 - 110 -206 kW	**35-102533** **35-102540**	**24-102551**	
CADILLAC ESCALADE				
B3	**5.8, 6.0, 6.0 4x4** 10/98 - 10/06 190 -257 kW		*36-242986*	nur in Verbindung mit 24-143806; Niveauregulierung nach Umbau Inaktiv
B6 4600	**5.8, 6.0, 6.0 4x4** 01/99 - 12/00 190 -257 kW	**24-104050**	**24-021791**	Standardfahrwerk
B6 4600	**5.8, 6.0, 6.0 4x4** 01/99 - 12/00 190 -257 kW	**24-104050**	**24-024211**	Baumuster: Komfort
B6 4600	**5.8, 6.0, 6.0 4x4** 01/02 - 12/06 190 -257 kW	**24-065009**	**24-143806**	Standardfahrwerk
CADILLAC FLEETWOOD				
B6 Sport	**5.7 D** 01/80 - 09/84 77 kW	**24-011044**	**24-009294**	Heckantrieb

				

CADILLAC

CADILLAC FLEETWOOD

B6 Sport	**5.7 Brougham** 10/81 - 09/84 77 kW	**24-011044**	**24-009294** OIO	Heckantrieb

CADILLAC FLEETWOOD

B6 Sport	**5.0, 5.7 D** 10/84 - 09/90 77 -127 kW	**24-011044**	**24-009294** OIO	Heckantrieb

CALLAWAY

CALLAWAY C12 Coupe

B6 Sport	**5.7** 03/98 - 09/03 323 kW	**24-029773**	**24-029780** TH	mit elektr. Dämpfkraftregulierung; Standardfahrwerk
B6 Sport	**5.7** 03/98 - 09/03 323 kW	**24-029759**	**24-029766** TH	Baumuster: Z51 / Z06

CALLAWAY C12 Cabriolet

B6 Sport	**5.7** 03/98 - 09/03 323 kW	**24-029773**	**24-029780** TH	mit elektr. Dämpfkraftregulierung; Standardfahrwerk
B6 Sport	**5.7** 03/98 - 09/03 323 kW	**24-029759**	**24-029766** TH	Baumuster: Z51 / Z06

CATERHAM

CATERHAM SEVEN (CF)

B6 Sport	**1.4, 1.4 i, 1.6, 1.6 i, 1.6 Turbo, 1.7, 1.8, 1.8 16 V, 1.8 i, 1.8 VVTi Super Sport, 2.0, 2.0 i, 2.0 R400, 2.0 R500, 2.0 Rally, 2.0 Turbo, 2.0 Turbo R500, 2.3 CSR** 04/90 - 74 -223 kW	*24-018999* OIO		

CHEVROLET

CHEVROLET ASTRA Schrägheck

B4	**1.7 Di, 1.8, 2.0, 2.0 DTi, 2.0 Flex, 2.2, 2.4** 03/99 - 55 -108 kW	**22-053060** **22-053077** **11-101512** SP	**19-068756** OIO	Standardfahrwerk
B6 Sport	**1.7 Di, 1.8, 2.0, 2.0 DTi, 2.0 Flex, 2.2, 2.4** 03/99 - 55 -108 kW	**35-044338**	**24-027823** OIO	
B8	**1.7 Di, 1.8, 2.0, 2.0 DTi, 2.0 Flex, 2.2, 2.4** 03/99 - 55 -108 kW	**35-044345**	**24-027830** OIO	
B14	**1.7 Di, 1.8, 2.0, 2.0 DTi, 2.0 Flex, 2.2, 2.4** 03/99 - 55 -108 kW	**47-087484**		siehe Gutachten VA: Tieferlegung lt. GA: 30-45 mm; Achslast bis: 885 kg HA: Tieferlegung lt. GA: 25-45 mm

CHEVROLET ASTRA Stufenheck

B4	**1.8, 2.0 DTi GLS, 2.0 Flex, 2.0 GL, 2.0 GLS** 03/99 - 74 -103 kW	**22-053060** **22-053077** **11-101512** SP	**19-068756** OIO	Standardfahrwerk
B6 Sport	**1.8, 2.0 DTi GLS, 2.0 Flex, 2.0 GL, 2.0 GLS** 03/99 - 74 -103 kW	**35-044338**	**24-027823** OIO	

				
CHEVROLET				
CHEVROLET ASTRA Stufenheck				
B8	**1.8, 2.0 DTi GLS, 2.0 Flex, 2.0 GL, 2.0 GLS** 03/99 - 74 -103 kW	**35-044345**	**24-027830**	
B14	**1.8, 2.0 DTi GLS, 2.0 Flex, 2.0 GL, 2.0 GLS** 03/99 - 74 -103 kW	**47-087484**		siehe Gutachten VA: Tieferlegung lt. GA: 30-45 mm; Achslast bis: 885 kg HA: Tieferlegung lt. GA: 25-45 mm
CHEVROLET ASTRA Kombi				
B4	**2.0, 2.2** 02/96 - 85 -108 kW	**22-053060** **22-053077** **11-101512** SP	**19-068763**	Standardfahrwerk; ohne Niveauregulierung
B6 Sport	**2.0, 2.2** 02/96 - 85 -108 kW	**35-044338**	**24-027847**	ohne Niveauregulierung
B8	**2.0, 2.2** 02/96 - 85 -108 kW	**35-044345**	**24-027823**	ohne Niveauregulierung
B12 PK	**2.0, 2.2** 02/96 - 85 -108 kW	**46-188953**		ohne Niveauregulierung; siehe Gutachten VA: Tieferlegung lt. GA: 30 mm; Achslast bis: 935 kg HA: Tieferlegung lt. GA: 30 mm; Achslast bis: 885 kg
B12 PK	**2.0, 2.2** 02/96 - 85 -108 kW	**46-188977**		ohne Niveauregulierung; siehe Gutachten VA: Tieferlegung lt. GA: 30 mm; Achslast bis: 1035 kg HA: Tieferlegung lt. GA: 30 mm; Achslast bis: 885 kg
CHEVROLET ASTRO Bus				
B6 Sport	**4.3 Luxury** 10/86 - 09/89 119 kW	**24-011044**	**24-010474**	
CHEVROLET ASTRO Kasten				
B6 Sport	**4.3** 10/84 - 09/89 103 -119 kW	**24-011044**	**24-010474**	
CHEVROLET ASTRO Bus				
B6 Sport	**4.3, 4.3 Luxury** 10/89 - 09/94 112 -119 kW	**24-011044**	**24-010474**	
B6 Sport	**4.3 AWD, 4.3 Luxury AWD** 10/89 - 09/94 112 -119 kW	**24-021364**	**24-010474**	
CHEVROLET ASTRO Kasten				
B6 Sport	**4.3 AWD** 10/89 - 09/94 107 -119 kW	**24-021364**	**24-010474**	
B6 Sport	**4.3** 10/89 - 09/94 119 kW	**24-011044**	**24-010474**	
CHEVROLET ASTRO Bus				
B6 Sport	**4.3** 10/94 - 05/05 142 kW	**24-011044**	**24-010474**	
B6 Sport	**4.3 AWD** 10/94 - 05/05 142 kW	**24-021364**	**24-010474**	
CHEVROLET ASTRO Kasten				
B6 Sport	**4.3** 10/94 - 05/05 127 -142 kW	**24-011044**	**24-010474**	
B6 Sport	**4.3 AWD** 10/94 - 05/05 142 kW	**24-021364**	**24-010474**	

				
CHEVROLET				
CHEVROLET AVALANCHE				
B6 4600	**5.3, 5.3 AWD** 01/02 - 09/06 220 kW	**24-065009**	**24-128933**	ohne elektr. Dämpfkraftregulierung
B6 4600	**8.1, 8.1 2500 AWD** 01/02 - 09/06 253 kW	**24-060813**	**24-185677**	Baumuster: 2500
B8 5100	**5.3, 5.3 AWD** 01/02 - 09/06 220 kW	**24-186643**	**24-187237**	ohne elektr. Dämpfkraftregulierung; ohne TÜV-Gutachten VA: Höherlegung ca.: 0-65 mm HA: Höherlegung ca.: 0-25 mm
B8 5100	**5.3, 5.3 AWD** 01/02 - 09/06 220 kW	**24-185950**	**24-185783**	ohne elektr. Dämpfkraftregulierung; ohne TÜV-Gutachten VA: Höherlegung ca.: 100 mm HA: Höherlegung ca.: 75 mm
B8 5100	**8.1, 8.1 2500 AWD** 10/00 - 09/06 253 kW	**24-186735** **33-174525**	**24-185783**	Baumuster: 2500; ohne TÜV-Gutachten VA: Höherlegung ca.: 50 mm HA: Höherlegung ca.: 0-25 mm
B8 5160	**5.3, 5.3 AWD** 01/02 - 09/06 220 kW	**25-176407**	**25-177893**	ohne elektr. Dämpfkraftregulierung; ohne TÜV-Gutachten VA: Höherlegung ca.: 0-65 mm HA: Höherlegung ca.: 0-25 mm
B8 5160	**5.3, 5.3 AWD** 01/02 - 09/06 220 kW	**25-177411**	**25-187625**	ohne elektr. Dämpfkraftregulierung; ohne TÜV-Gutachten VA: Höherlegung ca.: 100 mm HA: Höherlegung ca.: 75 mm
B8 5160	**5.3, 5.3 AWD** 01/02 - 09/06 220 kW	**25-177411**	**25-187601**	ohne elektr. Dämpfkraftregulierung; ohne TÜV-Gutachten VA: Höherlegung ca.: 150 mm HA: Höherlegung ca.: 125 mm
B8 5160	**5.3, 5.3 AWD** 01/02 - 09/06 220 kW	**25-177411**	**25-177893**	ohne elektr. Dämpfkraftregulierung; ohne TÜV-Gutachten VA: Höherlegung ca.: 100-150 mm HA: Höherlegung ca.: 125 mm; nur in Verbindung mit Relocation Bracket
B8 5160	**8.1, 8.1 2500 AWD** 10/00 - 09/06 253 kW	**25-187618**	**25-187625**	Baumuster: 2500; ohne TÜV-Gutachten VA: Höherlegung ca.: 0-65 mm HA: Höherlegung ca.: 0-25 mm
CHEVROLET AVALANCHE				
B6 4600	**5.3, 5.3 AWD, 5.3 Flex-Fuel, 5.3 Flex-Fuel AWD** 05/06 - 227 -235 kW	**24-186926**	**24-143806**	ohne elektr. Dämpfkraftregulierung
B8 5100	**5.3, 5.3 AWD, 5.3 Flex-Fuel, 5.3 Flex-Fuel AWD** 05/06 - 227 -235 kW	**24-186940**	**24-187237**	ohne elektr. Dämpfkraftregulierung; ohne TÜV-Gutachten VA: Höherlegung ca.: 0-45 mm HA: Höherlegung ca.: 0-25 mm
B8 5160	**5.3, 5.3 AWD, 5.3 Flex-Fuel, 5.3 Flex-Fuel AWD** 05/06 - 227 -235 kW		**25-177893**	ohne elektr. Dämpfkraftregulierung; ohne TÜV-Gutachten HA: Höherlegung ca.: 0-25 mm
CHEVROLET AVEO Stufenheck				
B3	**1.2** 03/06 - 53 -62 kW	**36-215270**	**36-200955**	Standardfahrwerk
B3	**1.4** 03/06 - 69 -74 kW	**36-200740**	**36-200955**	Standardfahrwerk
B4	**1.2, 1.4, 1.5, 1.6** 12/04 - 53 -77 kW		**19-169262**	Standardfahrwerk
CHEVROLET AVEO Schrägheck				
B4	**1.2, 1.4, 1.6** 01/08 - 53 -77 kW		**19-169262**	Standardfahrwerk
CHEVROLET BLAZER S '82				
B6 Sport	**2.0, 2.5, 2.8, 2.8 4WD, 4.3** 09/82 - 08/94 63 -119 kW	**24-014120**	**24-014137**	Baumuster: ex. ZR2
B6 Sport	**2.8 AWD** 10/82 - 12/89 83 kW	**24-014120**	**24-014137**	Standardfahrwerk; Baumuster: excl. ZR2

CHEVROLET

CHEVROLET BLAZER S '82

B6 Sport	**2.8 AWD, 4.3 AWD** 10/85 - 09/94 98 -142 kW	**24-014120**	**24-014137**	Standardfahrwerk; Baumuster: excl. ZR2
B6 4600	**2.0, 2.2 D, 2.5, 2.8, 4.3** 09/82 - 08/94 43 -119 kW	**24-187428**	**33-187532**	Heckantrieb
B6 4600	**2.8 AWD** 10/82 - 12/89 83 kW	**24-187831**	**33-187532**	Standardfahrwerk; Baumuster: excl. ZR2
B6 4600	**2.8 4WD, 2.8 AWD, 4.3 AWD** 09/82 - 09/94 93 -142 kW	**24-187831**	**33-187532**	Standardfahrwerk; Baumuster: excl. ZR2

CHEVROLET S10 Pick Up

B6 4600	**2.8** 09/82 - 09/85 83 kW	**24-187428**	**24-016810**	Baumuster: ex ZQ8
B6 4600	**2.2 D AWD, 2.8 AWD, 4.3 AWD** 10/83 - 09/91 68 -119 kW	**24-014106**	**24-016810**	Baumuster: ZM6
B6 4600	**2.2 D AWD, 2.8 AWD, 4.3 AWD** 10/83 - 09/91 68 -119 kW	**24-014120**	**24-018197**	Standardfahrwerk; Baumuster: ZR2

CHEVROLET BLAZER '94

B6 Sport	**2.2 AWD** 10/94 - 09/97 90 kW	**24-014120**	**24-014137**	Baumuster: ex. ZR2
B6 Sport	**4.1 AWD, 4.1 Hybrid AWD** 10/93 - 04/01 124 -127 kW	**24-014120**	**24-014137**	Baumuster: excl. ZR2
B6 Sport	**4.3 AWD** 10/94 - 08/02 119 -142 kW	**24-014120**	**24-014137**	Standardfahrwerk; Baumuster: excl. ZR2
B6 Sport	**4.3 V6 AWD** 01/94 - 09/05 142 kW	**24-014120**	**24-014137**	Baumuster: ex. ZR2
B6 4600	**2.2, 2.5, 2.5 D, 2.5 Flex, 4.3** 10/94 - 09/05 81 -142 kW	**24-187428**	**33-187532**	Standardfahrwerk
B6 4600	**2.2 AWD, 4.3 AWD** 10/94 - 08/02 90 -142 kW	**24-187831**	**33-187532**	Standardfahrwerk; Baumuster: excl. ZR2
B6 4600	**2.2 AWD, 4.3 AWD** 10/94 - 08/02 90 -142 kW	**24-014120**	**24-018197**	Standardfahrwerk; Baumuster: ZR2
B6 4600	**4.1 AWD, 4.1 Hybrid AWD** 10/93 - 04/01 124 -127 kW	**24-187831**	**33-187532**	Baumuster: excl. ZR2
B6 4600	**4.1 AWD, 4.1 Hybrid AWD** 10/93 - 04/01 124 -127 kW	**24-014120**	**24-018197**	Baumuster: ZR2
B6 4600	**4.3 V6 AWD** 01/94 - 09/05 142 kW	**24-187831**	**33-187532**	Standardfahrwerk
B6 4600	**4.3 V6 AWD** 01/94 - 09/05 142 kW	**24-014120**	**24-018197**	Baumuster: ZR2

CHEVROLET S10 Pick Up

B6 4600	**2.2, 2.5 TDCi** 10/94 - 05/05 84 -90 kW	**24-187428**	**24-016810**	Baumuster: ex. ZQ8 Extreme
B6 4600	**2.2 AWD, 4.3 AWD** 10/94 - 09/98 90 -127 kW	**24-014106**	**24-016810**	Baumuster: ZM6
B6 4600	**2.2 AWD** 10/94 - 09/98 90 kW	**24-014120**	**24-018197**	Standardfahrwerk; Baumuster: ZR2

CHEVROLET

CHEVROLET S10 Pick Up

B6 4600	**2.2 AWD** 10/94 - 05/05 84 kW	**24-014106**	**24-016810**	Standardfahrwerk; Baumuster: ZM6
B6 4600	**2.2 AWD** 10/94 - 05/05 84 kW	**24-014120**	**24-018197**	Standardfahrwerk; Baumuster: ZR2
B6 4600	**4.3 AWD** 10/94 - 09/95 119 kW	**24-014120**	**24-018197**	Baumuster: ZR2
B6 4600	**4.3 AWD** 10/95 - 09/98 127 kW	**24-014120**	**24-018197**	Standardfahrwerk; Baumuster: ZR2
B6 4600	**4.3** 10/94 - 05/05 142 kW	**24-187428**	**24-016810**	Baumuster: ex ZQ8
B6 4600	**4.3 AWD** 10/94 - 08/02 142 kW	**24-014106**	**24-016810**	Standardfahrwerk; Baumuster: ZM6
B6 4600	**4.3 AWD** 10/94 - 08/02 142 kW	**24-014120**	**24-018197**	Standardfahrwerk; Baumuster: ZR2

CHEVROLET BLAZER S10

B6 Sport	**4.3 AWD** 10/95 - 09/98 127 kW	**24-014120**	**24-014137**	Baumuster: ex. ZR2
B6 4600	**4.3 AWD** 10/95 - 09/98 127 kW	**24-187831**	**33-187532**	Baumuster: ex. ZR2
B6 4600	**4.3 AWD** 10/95 - 09/98 127 kW	**24-014120**	**24-018197**	Baumuster: ZR2

CHEVROLET BLAZER S10

B6 Sport	**4.3 4WD** 10/97 - 09/04 142 kW	**24-014120**	**24-014137**	Standardfahrwerk; Baumuster: excl. ZR2
B6 4600	**4.3 4WD** 10/97 - 09/04 142 kW	**24-187831**	**33-187532**	Standardfahrwerk; Baumuster: excl. ZR2
B6 4600	**4.3 4WD** 10/97 - 09/04 142 kW	**24-014120**	**24-018197**	Standardfahrwerk; Baumuster: ZR2

CHEVROLET S10 Pick-up

B6 4600	**2.8 D** 04/04 - 12/04 97 kW	**24-187428**	**24-016810**	Standardfahrwerk

CHEVROLET BLAZER

B6 4600	**5.7 AWD** 10/91 - 09/96 157 kW	**24-104050**	**24-025027**	Standardfahrwerk; Türenanzahl: 2
B8 5100	**5.7 AWD** 10/91 - 09/96 157 kW	**33-061399**	**24-067379**	ohne TÜV-Gutachten; Türenanzahl: 2 VA: Höherlegung ca.: 100-150 mm HA: Höherlegung ca.: 50-100 mm

CHEVROLET C1500

B6 4600	**5.7** 01/88 - 12/98 157 kW	**24-020336**	**24-014533**	Baumuster: Komfort
B6 4600	**5.7** 01/88 - 12/98 157 kW	**24-016971**	**24-016988**	Baumuster: Heavy Duty HA: Länge: 629 mm
B6 4600	**5.7 AWD** 10/91 - 09/96 157 kW	**24-104050**	**24-020879**	Baumuster: Z71; Baumuster: Komfort

CHEVROLET			
CHEVROLET C1500			
B6 4600 **5.7 AWD** 10/91 - 09/96 157 kW	**24-104050**	**24-020435**	Baumuster: OE Z71; Baumuster: Heavy Duty
B8 5100 **5.7 AWD, 4.3 AWD** 10/91 - 09/96 119 -157 kW	**33-061399**	**24-067379**	Baumuster: Z71; ohne TÜV-Gutachten VA: Höherlegung ca.: 100-150 mm HA: Höherlegung ca.: 50-100 mm
CHEVROLET C1500 Pick-up			
B6 4600 **4.3** 01/88 - 12/98 119 kW	**24-020336**	**24-014533**	Baumuster: Komfort
B6 4600 **4.3** 01/88 - 12/98 119 kW	**24-016971**	**24-016988**	Baumuster: Heavy Duty HA: Länge: 629 mm
B6 4600 **4.3** 01/88 - 12/98 119 kW	**24-020336**	**24-014533**	Baumuster: 1500HD; Baumuster: Komfort
B6 4600 **4.3** 01/88 - 12/98 119 kW	**24-016971**	**24-016988**	Baumuster: 1500HD; Baumuster: Heavy Duty HA: Länge: 629 mm
B6 4600 **4.3 AWD** 01/88 - 12/98 119 kW	**24-104050**	**24-020435**	Baumuster: OE Z71; Baumuster: Heavy Duty
CHEVROLET C1500 Pick-up			
B6 4600 **4.3, 6.5 TDiC** 01/88 - 12/98 135 -149 kW	**24-020336**	**24-014533**	Baumuster: Komfort
B6 4600 **4.3, 6.5 TDiC** 01/88 - 12/98 135 -149 kW	**24-016971**	**24-016988**	Baumuster: Heavy Duty HA: Länge: 629 mm
B6 4600 **4.3, 6.5 TDiC** 01/88 - 12/98 135 -149 kW	**24-020336**	**24-014533**	Baumuster: 1500HD; Baumuster: Komfort
B6 4600 **4.3** 01/88 - 12/98 149 kW	**24-016971**	**24-016988**	Baumuster: 1500HD; Baumuster: Heavy Duty HA: Länge: 629 mm
CHEVROLET C2500			
B6 4600 **5.7** 01/88 - 12/98 157 kW	**24-020336**	**24-014533**	Baumuster: Komfort
B6 4600 **5.7** 01/88 - 12/98 157 kW	**24-016971**	**24-016988**	Baumuster: Heavy Duty HA: Länge: 629 mm
B6 4600 **5.7 AWD** 01/88 - 12/99 157 kW	**24-104050**	**24-025683**	Baumuster: K2500
CHEVROLET C2500 Pick-up			
B6 4600 **4.3** 01/88 - 12/98 119 kW	**24-020336**	**24-014533**	Baumuster: Komfort
B6 4600 **4.3** 01/88 - 12/98 119 kW	**24-016971**	**24-016988**	Baumuster: Heavy Duty HA: Länge: 629 mm
B6 4600 **4.3 AWD** 01/88 - 12/98 119 kW	**24-104050**	**24-025683**	Baumuster: K2500HD/3500HD
CHEVROLET C2500 Pick-up			
B6 4600 **5.7 RC AWD, 6.5 TDiC AWD** 01/88 - 135 -186 kW	**24-104050**	**24-025683**	Baumuster: K2500/K3500
B6 4600 **5.7 RC, 6.5 TDiC** 01/92 - 12/98 135 -190 kW	**24-020336**	**24-014533**	Baumuster: Komfort
B6 4600 **5.7 RC, 6.5 TDiC** 01/92 - 12/98 135 -190 kW	**24-016971**	**24-016988**	Baumuster: Heavy Duty HA: Länge: 629 mm

CHEVROLET			
CHEVROLET C3500			
B6 4600 **6.5 TDiC** 10/93 - 09/96 135 kW	**24-020336**	**24-014533**	Baumuster: Komfort
B6 4600 **6.5 TDiC** 10/93 - 09/96 135 kW	**24-016971**	**24-016988**	Baumuster: Heavy Duty HA: Länge: 629 mm
B6 4600 **6.5 TDiC AWD** 01/88 - 12/99 135 kW	**24-104050**	**24-025683**	
CHEVROLET CAMARO			
B6 Sport **5.0** 01/70 - 12/76 110 kW	**24-029728**	**24-001564**	
B6 Sport **5.0** 01/77 - 12/81 110 kW	**24-011044**	**24-001564**	
CHEVROLET CAMARO (FP_)			
B6 Sport **2.5, 2.8, 3.1, 5.0, 5.7** 01/82 - 09/89 66 -182 kW	*35-125228*	*24-225397*	Baumuster: Sport
B6 Sport **2.5, 2.8, 3.1, 5.0, 5.7** 01/82 - 09/89 66 -182 kW	*35-125228*	**24-011211**	Baumuster: Heavy Duty
CHEVROLET CAMARO			
B6 Sport **3.4 V6, 3.8, 5.7 V8** 01/93 - 07/98 119 -205 kW	**24-024068**	**24-024075**	
CHEVROLET CAMARO ´98			
B6 Sport **3.8, 5.7** 07/98 - 12/02 142 -212 kW	**24-024068**	**24-024075**	
B12 PK **3.8, 5.7** 07/98 - 12/02 142 -212 kW	*46-200402*		ohne TÜV-Gutachten VA: Tieferlegung lt. GA: 30 mm HA: Tieferlegung lt. GA: 30 mm
CHEVROLET CAMARO Convertible			
B6 Sport **5.7** 01/93 - 09/97 207 kW	**24-024068**	**24-024075**	
CHEVROLET CAMARO Convertible			
B6 Sport **3.8 V6** 07/98 - 12/02 142 kW	**24-024068**	**24-024075**	
B12 PK **3.8 V6** 07/98 - 12/02 142 kW	*46-200402*		ohne TÜV-Gutachten VA: Tieferlegung lt. GA: 30 mm HA: Tieferlegung lt. GA: 30 mm
CHEVROLET CAMARO			
B6 Sport **3.6, 6.2** CH-Nr. - CH-Nr. 232 -318 kW	**35-222958** **35-222965**	**24-222976**	CH.Nr.: xxxxxxxxxAxxxxxxx-> xxxxxxxxxCxxxxxxx
B16 PSS10 **3.6, 6.2** CH-Nr. - CH-Nr. 232 -318 kW	**48-222983**		CH.Nr.: xxxxxxxxxAxxxxxxx-> xxxxxxxxxCxxxxxxx; siehe Gutachten VA: Tieferlegung lt. GA: 30-60 mm; Achslast bis: 1100 kg HA: Tieferlegung lt. GA: 30-60 mm; Achslast bis: 1200 kg
B16 PSS10 **3.6, 6.2** 01/11 - 232 -318 kW	**48-191845**		Länderausführung kürzen um; ohne TÜV-Gutachten VA: Tieferlegung lt. GA: 0-30 mm HA: Tieferlegung lt. GA: 0-30 mm

CHEVROLET			
CHEVROLET CAMARO Convertible			
B6 Sport **3.6, 6.2** 01/11 - CH-Nr. 232 -318 kW	**35-222958** **35-222965**	**24-222976**	-> CH.Nr.: xxxxxxxxxCxxxxxxx
B16 PSS10 **3.6, 6.2** 01/11 - CH-Nr. 232 -318 kW	**48-222983**		-> CH.Nr.: xxxxxxxxxCxxxxxxx; siehe Gutachten VA: Tieferlegung lt. GA: 30-60 mm; Achslast bis: 1100 kg HA: Tieferlegung lt. GA: 30-50 mm; Achslast bis: 1300 kg
B16 PSS10 **3.6, 6.2** 01/11 - 232 -318 kW	**48-191845**		Länderausführung kürzen um; ohne TÜV-Gutachten
CHEVROLET CAPRICE			
B6 Sport **5.0** 01/70 - 12/83 112 kW	**24-011044**	**24-009294**	Heckantrieb
CHEVROLET CAPRICE			
B6 Sport **3.8, 4.3, 5.0, 5.0 Brougham, 5.7, 5.7 D** 10/81 - 09/85 77 -120 kW	**24-011044**	**24-009294**	Heckantrieb
B6 Sport **5.7** 01/83 - 01/90 120 kW	**24-011044**	**24-009294**	
CHEVROLET CAPRICE CLASSIC Kombi			
B6 Sport **5.0** 10/82 - 09/86 110 -114 kW	**24-011044**	**24-009294**	Heckantrieb
CHEVROLET CAPRICE CLASSIC Kombi			
B6 Sport **5.0** 10/86 - 09/90 100 -104 kW	**24-011044**	**24-009294**	Heckantrieb
CHEVROLET CAPRICE CLASSIC Stufenheck (1BL_)			
B6 Sport **4.3, 5.0, 5.0 Turbo, 5.7, 5.7 LS** 10/90 - 09/96 127 -194 kW	**24-015165**	**24-015172**	Heckantrieb
CHEVROLET CAPRICE CLASSIC Kombi			
B6 Sport **5.0, 5.7** 10/90 - 09/96 127 -207 kW	**24-011044**	**24-009294**	Heckantrieb
CHEVROLET CHEVETTE Schrägheck			
B3 **1.4 Álcool, 1.6 Álcool** 01/80 - 07/87 51 -53 kW	*36-162574*		Standardfahrwerk
B4 **1.4 Álcool, 1.6 Álcool** 01/80 - 07/87 51 -53 kW	*19-019444*		
B6 Sport **1.4 Álcool, 1.6 Álcool** 01/80 - 07/87 51 -53 kW	**24-009089**	**24-004930**	Baumuster: Rallye VA: Länge: 458 mm; Kenngröße: 156/64
CHEVROLET CHEVETTE Stufenheck			
B3 **1.4 Álcool** 01/80 - 08/82 51 kW	*36-162574*		Standardfahrwerk
B4 **1.4 Álcool, 1.6 Álcool** 01/80 - 12/94 51 -60 kW	*19-019444*		
B6 Sport **1.4 Álcool, 1.6 Álcool** 01/80 - 12/94 51 -60 kW	**24-009089**	**24-009188**	VA: Länge: 458 mm; Kenngröße: 156/64 HA: Kenngröße: 98/36; Länge: 652 mm
MS **1.4 Álcool, 1.6 Álcool** 01/80 - 12/94 51 -60 kW	**24-633369**	**24-633376**	Baumuster: Race VA: Kenngröße: 320/160; Dicke: 458 mm HA: Kenngröße: 195/90; Länge: 652 mm

				
CHEVROLET				
CHEVROLET C-K SERIE				
B6 4600	**4.3, 5.0, 5.7** 10/87 - 12/98 106 -157 kW	**24-020336**	**24-014533**	Standardfahrwerk; Baumuster: C1500; Baumuster: Komfort
B6 4600	**4.3, 5.0, 5.7** 10/87 - 12/98 106 -157 kW	**24-016971**	**24-016988**	Standardfahrwerk; Baumuster: C1500; Baumuster: Heavy Duty HA: Länge: 629 mm
B6 4600	**4.3 AWD** 09/88 - 12/98 106 kW	**24-104050**	**24-020879**	Standardfahrwerk; Baumuster: K1500 incl. Z71; Baumuster: Komfort
B6 4600	**4.3 AWD** 09/88 - 12/98 106 kW	**24-104050**	**24-020435**	Standardfahrwerk; Baumuster: K1500 incl. Z71; Baumuster: Heavy Duty
B6 4600	**5.7 AWD** 10/87 - 12/98 157 kW	**24-104050**	**24-020879**	Standardfahrwerk; Baumuster: K1500 incl. Z71; Baumuster: Komfort
B6 4600	**5.7 AWD** 10/87 - 12/98 157 kW	**24-104050**	**24-020435**	Standardfahrwerk; Baumuster: K1500 incl. Z71; Baumuster: Heavy Duty
B6 4600	**5.7, 7.4** 10/94 - 12/98 170 -190 kW	**24-020336**	**24-014533**	Standardfahrwerk; Baumuster: C1500/2500/3500; Baumuster: Komfort
B6 4600	**5.7, 7.4** 10/94 - 12/98 170 -190 kW	**24-016971**	**24-016988**	Standardfahrwerk; Baumuster: C1500/2500/3500; Baumuster: Heavy Duty HA: Länge: 629 mm
B6 4600	**5.7 AWD** 10/96 - 12/98 190 kW	**24-104050**	**24-020879**	Baumuster: K1500 incl. Z71; Baumuster: Komfort
B6 4600	**5.7 AWD** 10/96 - 12/98 190 kW	**24-104050**	**24-020435**	Baumuster: K1500 incl. Z71; Baumuster: Heavy Duty
B6 4600	**5.7 AWD** 10/96 - 12/99 190 kW	**24-104050**	**24-025683**	Baumuster: K2500HD/K3500
B6 4600	**7.4 AWD** 10/95 - 09/99 176 kW	**24-104050**	**24-025683**	Standardfahrwerk; Baumuster: K2500/K3500
B6 4600	**6.5 TDiC AWD** 01/88 - 12/98 135 -190 kW	**24-104050**	**24-020435**	Standardfahrwerk; Baumuster: Z71
B6 4600	**6.5 D AWD** 10/93 - 09/94 145 kW	**24-104050**	**24-020435**	Standardfahrwerk; Baumuster: Z71
B8 5100	**5.7 AWD** 10/96 - 12/99 190 kW	**33-061399**	**24-067379**	Baumuster: K2500HD/K3500; ohne TÜV-Gutachten VA: Höherlegung ca.: 100-150 mm HA: Höherlegung ca.: 50-100 mm
B8 5100	**7.4 AWD** 10/95 - 09/99 176 kW	**33-061399**	**24-067379**	Baumuster: K2500/K3500; ohne TÜV-Gutachten VA: Höherlegung ca.: 100-150 mm HA: Höherlegung ca.: 50-100 mm
CHEVROLET COLORADO				
B6 4600	**2.9, 3.5, 3.7** 05/05 - 139 -181 kW	**24-186162**	**24-186179**	Standardfahrwerk; Baumuster: Incl. Z71; mit Drehstabfederung
B6 4600	**2.9, 3.5, 3.7** 05/05 - 139 -181 kW	**24-186193**	**24-186209**	Standardfahrwerk; Baumuster: Incl. Z85/ZQ8; mit Schraubenfederung
B6 4600	**2.9 AWD, 3.5 AWD, 3.7 AWD** 05/05 - 139 -181 kW	**24-186162**	**24-186179**	Baumuster: Incl. Z71; mit Drehstabfederung
B6 4600	**2.9 AWD, 3.5 AWD, 3.7 AWD** 05/05 - 139 -181 kW	**24-186193**	**24-186209**	Baumuster: Incl. Z71; mit Schraubenfederung
CHEVROLET CORSA Stufenheck				
B1	**1.0, 1.4 GLS, 1.6 GLS, 1.6 GS, 1.7 D** 03/94 - 07/02 44 -75 kW	**12-224197**		VA: mit Kugellager

CHEVROLET

CHEVROLET CORSA Stufenheck

B2	**1.0, 1.4 GLS, 1.6 GLS, 1.6 GS, 1.7 D** 03/94 - 07/02 44 -75 kW	**17-104104** **11-101314** SP	**15-126405**	
B3	**1.4 GLS** 08/94 - 07/97 44 kW	*36-130337*	**38-130342**	Standardfahrwerk
B3	**1.4 GLS** 08/94 - 07/97 44 kW	**36-130108**	**38-130403**	Standardfahrwerk; Verstärkte Ausführung .
B3	**1.6 GLS, 1.6 GS** 08/94 - 07/02 68 -75 kW		**38-130403**	Standardfahrwerk; Verstärkte Ausführung .
B3	**1.6 GLS, 1.6 GS** 08/94 - 07/02 68 -75 kW	**36-161447**	**38-120008**	Standardfahrwerk
B3	**1.7 D** 08/00 - 07/02 44 kW	**36-133949**	**38-130342**	Standardfahrwerk
B3	**1.7 D** 08/00 - 07/02 44 kW	**36-130108**	**38-130403**	Standardfahrwerk; Verstärkte Ausführung .
B4	**1.0, 1.4 GLS, 1.6 GLS, 1.6 GS, 1.7 D** 03/94 - 07/02 44 -75 kW	**22-040909** **11-101314** SP	**19-126395**	Standardfahrwerk
B4	**1.0, 1.4 GLS, 1.6 GLS, 1.6 GS, 1.7 D** 03/94 - 07/02 44 -75 kW	**22-040909** **11-101314** SP	**19-019727**	Sportfahrwerk
B6 Sport	**1.0, 1.4 GLS, 1.6 GLS, 1.6 GS, 1.7 D** 03/94 - 07/02 44 -75 kW	**35-040590**	**24-000857**	
B8	**1.0, 1.4 GLS, 1.6 GLS, 1.6 GS, 1.7 D** 03/94 - 07/02 44 -75 kW	**35-040590**	**24-000857**	
B10	**1.0, 1.4 GLS, 1.6 GLS, 1.6 GS, 1.7 D** 03/94 - 07/02 44 -75 kW	*46-111951*		siehe Gutachten VA: Tieferlegung lt. GA: 60 mm HA: Tieferlegung lt. GA: 40 mm
B14	**1.0, 1.4 GLS, 1.6 GLS, 1.6 GS, 1.7 D** 03/94 - 07/02 44 -75 kW	**47-080713**		Für einige Rad/Reifenkomb. sind Distanzscheiben erforderlich; siehe Gutachten VA: Tieferlegung lt. GA: 30-50 mm; Achslast bis: 820 kg HA: Tieferlegung lt. GA: 20-40 mm; Achslast bis: 700 kg
B16 PSS9	**1.0, 1.4 GLS, 1.6 GLS, 1.6 GS, 1.7 D** 03/94 - 07/02 44 -75 kW	**48-080767**		Für einige Rad/Reifenkomb. sind Distanzscheiben erforderlich; siehe Gutachten VA: Tieferlegung lt. GA: 30-50 mm; Achslast bis: 820 kg HA: Tieferlegung lt. GA: 20-40 mm; Achslast bis: 700 kg
MS	**1.0, 1.4 GLS, 1.6 GLS, 1.6 GS, 1.7 D** 03/94 - 07/02 44 -75 kW	*35-041757*	**24-023917**	Baumuster: Rallye VA: Kenngröße: 230/80 HA: Kenngröße: 200/80
MS	**1.0, 1.4 GLS, 1.6 GLS, 1.6 GS, 1.7 D** 03/94 - 07/02 44 -75 kW	*35-042136*	*24-023900*	Baumuster: Renen Gruppe N+G VA: Kenngröße: 230/80; Rebound: 20 mm HA: Kenngröße: 200/80; Rebound: 20 mm

CHEVROLET CORSA Schrägheck

B1	**1.0, 1.0 Hybrid, 1.4 GLS, 1.6 GLS, 1.6 GS, 1.6 GSI, 1.7 D** 03/94 - 07/02 37 -80 kW	**12-224197**		VA: mit Kugellager
B2	**1.0, 1.0 Hybrid, 1.4 GLS, 1.6 GLS, 1.6 GS, 1.6 GSI, 1.7 D** 03/94 - 07/02 37 -80 kW	**17-104104** **11-101314** SP	**15-126405**	
B4	**1.0, 1.0 Hybrid, 1.4 GLS, 1.6 GLS, 1.6 GS, 1.6 GSI, 1.7 D** 03/94 - 07/02 37 -80 kW	**22-040909** **11-101314** SP	**19-126395**	Standardfahrwerk
B4	**1.0, 1.0 Hybrid, 1.4 GLS, 1.6 GLS, 1.6 GS, 1.6 GSI, 1.7 D** 03/94 - 07/02 37 -80 kW	**22-040909** **11-101314** SP	**19-019727**	Sportfahrwerk

				
CHEVROLET				
CHEVROLET CORSA Schrägheck				
B6 Sport	**1.0, 1.0 Hybrid, 1.4 GLS, 1.6 GLS, 1.6 GS, 1.6 GSI, 1.7 D** 03/94 - 07/02 37 -80 kW	**35-040590**	**24-000857**	
B8	**1.0, 1.0 Hybrid, 1.4 GLS, 1.6 GLS, 1.6 GS, 1.6 GSI, 1.7 D** 03/94 - 07/02 37 -80 kW	**35-040590**	**24-000857**	
B14	**1.0, 1.0 Hybrid, 1.4 GLS, 1.6 GLS, 1.6 GS, 1.6 GSI, 1.7 D** 03/94 - 07/02 37 -80 kW	**47-080713**		Für einige Rad/Reifenkomb. sind Distanzscheiben erforderlich; siehe Gutachten VA: Tieferlegung lt. GA: 30-50 mm; Achslast bis: 820 kg HA: Tieferlegung lt. GA: 20-40 mm; Achslast bis: 700 kg
B16 PSS9	**1.0, 1.0 Hybrid, 1.4 GLS, 1.6 GLS, 1.6 GS, 1.6 GSI, 1.7 D** 03/94 - 07/02 37 -80 kW	**48-080767**		Für einige Rad/Reifenkomb. sind Distanzscheiben erforderlich; siehe Gutachten VA: Tieferlegung lt. GA: 30-50 mm; Achslast bis: 820 kg HA: Tieferlegung lt. GA: 20-40 mm; Achslast bis: 700 kg
MS	**1.0, 1.0 Hybrid, 1.4 GLS, 1.6 GLS, 1.6 GS, 1.6 GSI, 1.7 D** 03/94 - 07/02 37 -80 kW	*35-041757*	**24-023917**	Baumuster: Rallye VA: Kenngröße: 230/80 HA: Kenngröße: 200/80
MS	**1.0, 1.0 Hybrid, 1.4 GLS, 1.6 GLS, 1.6 GS, 1.6 GSI, 1.7 D** 03/94 - 07/02 37 -80 kW	*35-042136*	*24-023900*	Baumuster: Renen Gruppe N+G VA: Kenngröße: 230/80; Rebound: 20 mm HA: Kenngröße: 200/80; Rebound: 20 mm
CHEVROLET CORVETTE Convertible (1YY)				
B6 Sport	**5.6, 5.7** 01/89 - 12/91 179 -207 kW	**20-070007**	**20-070014**	mit elektr. Dämpfkraftregulierung; Baumuster: ZR1
B6 Sport	**5.6, 5.7** 01/89 - 12/94 179 -207 kW	**24-011778**	**24-011785**	Baumuster: Z51
B6 Sport	**5.6, 5.7** 01/89 - 12/96 179 -207 kW	**24-020558**		Baumuster: Z51 convertible
B6 Sport	**5.6, 5.7** 01/92 - 12/95 179 -207 kW	**20-070274**	**20-070281**	mit elektr. Dämpfkraftregulierung; Baumuster: ZR1
B6 Sport	**5.6, 5.7** 01/89 - 12/96 179 -207 kW	**24-020534**	**24-020541**	Baumuster: ex. Z51
B6 Sport	**5.6, 5.7** 01/88 - 12/88 179 kW	**24-011310**	**24-020541**	Baumuster: ex. Z51
B6 Sport	**5.6, 5.7** 01/84 - 12/87 179 kW	**24-002288**		Baumuster: ex. Z51
B6 Sport	**5.7** 01/89 - 12/96 179 -246 kW	**24-020558**	**24-011785**	Baumuster: Z51 convertible
CHEVROLET CORVETTE				
B6 Sport	**5.7** 01/92 - 12/95 207 -246 kW	**20-070274**	**20-070281**	mit elektr. Dämpfkraftregulierung; Baumuster: ZR1
B6 Sport	**5.7** 01/89 - 12/96 207 -246 kW	**24-020534**	**24-020541**	Baumuster: ex. Z51
B6 Sport	**5.7** 01/89 - 12/91 207 -224 kW	**20-070007**	**20-070014**	Baumuster: ZR1; Baumuster: all W / S.Ride / FX3
CHEVROLET CORVETTE				
B6 Sport	**5.7** 01/97 - 09/04 253 kW	**24-029773**	**24-029780**	mit elektr. Dämpfkraftregulierung; Standardfahrwerk
B6 Sport	**5.7** 01/97 - 09/04 253 kW	**24-029759**	**24-029766**	Baumuster: Z51 / Z06

			
CHEVROLET			
CHEVROLET CORVETTE Convertible			
B6 Sport **5.7** 09/97 - 09/04 253 kW	**24-029773**	**24-029780**	Standardfahrwerk; ohne elektr. Dämpfkraftregulierung
B6 Sport **5.7** 09/97 - 09/04 253 kW	**24-029759**	**24-029766**	Baumuster: Z51 / Z06
CHEVROLET CORVETTE (C6)			
B6 Sport **6.0, 6.2, 6.2 ZR1, Z06 7.0** 09/04 - 298 -476 kW	**24-029773**	**24-029780**	ohne elektr. Dämpfkraftregulierung
B6 Sport **6.0, 6.2, 6.2 ZR1, Z06 7.0** 09/04 - 298 -476 kW	**24-029759**	**24-029766**	ohne elektr. Dämpfkraftregulierung; Baumuster: Heavy Duty
CHEVROLET CORVETTE Convertible (C6)			
B6 Sport **6.0, 6.2, Z06 7.0** 09/04 - 298 -377 kW	**24-029773**	**24-029780**	Standardfahrwerk; ohne elektr. Dämpfkraftregulierung
B6 Sport **6.0, 6.2, Z06 7.0** 09/04 - 298 -377 kW	**24-029759**	**24-029766**	ohne elektr. Dämpfkraftregulierung; Baumuster: inkl. Z51
CHEVROLET CRUZE			
B4 **1.6, 1.6 T, 1.7 D, 1.8, 1.8 Flex, 1.8 LPG, 2.0 CDI** 05/09 - 80 -135 kW	**22-183644** (li) **22-183651** (re)	**19-183633**	Standardfahrwerk
B6 Sport **1.6, 1.6 T, 1.7 D, 1.8, 1.8 Flex, 1.8 LPG, 2.0 CDI** 05/09 - 80 -135 kW	**35-171669** (li) **35-171676** (re)	**24-171687**	Standardfahrwerk
B8 **1.6, 1.6 T, 1.7 D, 1.8, 1.8 Flex, 1.8 LPG, 2.0 CDI** 05/09 - 80 -135 kW	**35-171690** (li) **35-171706** (re)	**24-171717**	ohne IDS+; Sportfahrwerk
B14 **1.6, 1.6 T, 1.7 D, 1.8, 1.8 Flex, 1.8 LPG, 2.0 CDI** 05/09 - 80 -135 kW	**47-171725**		siehe Gutachten VA: Tieferlegung lt. GA: 30-50 mm; Achslast bis: 1220 kg HA: Tieferlegung lt. GA: 20-40 mm; Achslast bis: 1020 kg
CHEVROLET CRUZE Schrägheck			
B4 **1.4, 1.6, 1.6 T, 1.7 D, 1.8, 1.8 LPG, 2.0 CDI** 06/11 - 80 -135 kW	**22-183644** (li) **22-183651** (re)	**19-183633**	
B6 Sport **1.4, 1.6, 1.6 T, 1.7 D, 1.8, 1.8 LPG, 2.0 CDI** 06/11 - 80 -135 kW	**35-171669** (li) **35-171676** (re)	**24-171687**	Standardfahrwerk
B8 **1.4, 1.6, 1.6 T, 1.7 D, 1.8, 1.8 LPG, 2.0 CDI** 06/11 - 80 -135 kW	**35-171690** (li) **35-171706** (re)	**24-171717**	ohne IDS+; Sportfahrwerk
B14 **1.4, 1.6, 1.6 T, 1.7 D, 1.8, 1.8 LPG, 2.0 CDI** 06/11 - 80 -135 kW	**47-171725**		siehe Gutachten VA: Tieferlegung lt. GA: 30-50 mm; Achslast bis: 1220 kg HA: Tieferlegung lt. GA: 20-40 mm; Achslast bis: 1020 kg
CHEVROLET CRUZE Station Wagon (J308)			
B4 **1.4, 1.6, 1.6 T, 1.7 TD, 1.8, 2.0 TD** 08/12 - 86 -135 kW	**22-183644** (li) **22-183651** (re)	**19-183633**	Standardfahrwerk
B6 Sport **1.4, 1.6, 1.6 T, 1.7 TD, 1.8, 2.0 TD** 08/12 - 86 -135 kW	**35-171669** (li) **35-171676** (re)	**24-171687**	Standardfahrwerk
B8 **1.4, 1.6, 1.6 T, 1.7 TD, 1.8, 2.0 TD** 08/12 - 86 -135 kW	**35-171690** (li) **35-171706** (re)	**24-171717**	Sportfahrwerk

			

CHEVROLET

CHEVROLET CRUZE Station Wagon (J308)

B14	**1.4, 1.6, 1.6 T, 1.7 TD, 1.8, 2.0 TD** 08/12 - 86 -135 kW	**47-171725**		siehe Gutachten VA: Tieferlegung lt. GA: 30-50 mm; Achslast bis: 1220 kg HA: Tieferlegung lt. GA: 30-50 mm; Achslast bis: 1020 kg

CHEVROLET EXPRESS Kasten

B6 4600	**4.3** 10/95 - 09/98 142 kW	**24-025652**	**24-024815**	Baumuster: 1500/2500; bis Nutzlast 3300 kg
B6 4600	**4.3** 10/95 - 09/98 142 kW	**24-025652**	*24-221948* *24-025706*	Baumuster: 2500/3500; Baumuster: ex. Motorhome; ab Nutzlast 3300 kg

CHEVROLET EXPRESS Bus

B6 4600	**5.3 Flex-Fuel** 01/07 - 216 kW		**24-024815**	Baumuster: 1500/2500; Heckantrieb; bis Nutzlast 3300 kg
B6 4600	**5.3 Flex-Fuel** 01/07 - 216 kW	*24-187435*	*24-221948*	Baumuster: 2500/3500; Heckantrieb; ab Nutzlast 3300 kg

CHEVROLET G20 CHEVY Kasten (G)

B6 4600	**5.0 AWD** 10/89 - 09/93 110 kW	**24-010252**	**24-010269**	für Einfachbereifung
B6 4600	**5.7 AWD, 6.5 D, 7.4** 10/93 - 12/96 135 -176 kW	**24-010252**	**24-010269**	für Einfachbereifung

CHEVROLET G30 Chevy Kasten

B6 4600	**6.6 D AWD** 10/89 - 09/94 116 kW	**24-010252**	**24-010269**	für Einfachbereifung
B6 4600	**6.6 D AWD** 10/89 - 09/94 116 kW	**24-010252**	**24-011419**	für Doppelbereifung

CHEVROLET IPANEMA

B1	**1.8, 1.8 Hybrid, 2.0, 2.0 SL/E** 08/89 - 07/99 70 -89 kW	**12-116799**		VA: mit Kugellager
B2	**1.8, 1.8 Hybrid, 2.0, 2.0 SL/E** 08/89 - 07/99 70 -89 kW	**16-031548** **11-101314** SP	**15-069115**	
B3	**1.8, 1.8 Hybrid, 2.0, 2.0 SL/E** 08/89 - 07/99 70 -89 kW	**36-133918**	**38-130373**	Standardfahrwerk
B4	**1.8, 1.8 Hybrid, 2.0, 2.0 SL/E** 08/89 - 07/99 70 -89 kW	**21-030413** **11-101314** SP	**19-019772**	
B6 Sport	**1.8, 1.8 Hybrid, 2.0, 2.0 SL/E** 08/89 - 07/99 70 -89 kW	**34-001424**	**24-015233**	
B6 Sport	**1.8, 1.8 Hybrid, 2.0, 2.0 SL/E** 08/89 - 07/99 70 -89 kW	**34-001424**	**24-016476**	HA: straffere Einstellung
B8	**1.8, 1.8 Hybrid, 2.0, 2.0 SL/E** 08/89 - 07/99 70 -89 kW	**34-003114**	**24-016483**	

CHEVROLET KADETT

B1	**1.8, 1.8 Ethanol, 2.0** 05/89 - 07/99 70 -89 kW	**12-125104**		VA: mit Kugellager
B2	**1.8, 1.8 Ethanol, 2.0** 05/89 - 07/99 70 -89 kW	**16-031302** **11-101314** SP	**15-062215**	

CHEVROLET

CHEVROLET KADETT

B3	**1.8, 1.8 Ethanol, 2.0** 05/89 - 07/99 70 -89 kW	**36-161416**	*38-161438*	Standardfahrwerk
B4	**1.8, 1.8 Ethanol, 2.0** 05/89 - 07/99 70 -89 kW	**21-030413** **11-101314** *SP*	**19-019956**	
B6 Sport	**1.8, 1.8 Ethanol, 2.0** 05/89 - 07/99 70 -89 kW	**34-001424**	**24-004862**	HA: Lmax: 567 mm
B8	**1.8, 1.8 Ethanol, 2.0** 05/89 - 07/99 70 -89 kW	**34-003114**	**24-013932**	HA: Kenngröße: 107/36
MS	**1.8, 1.8 Ethanol, 2.0** 05/89 - 07/99 70 -89 kW	**34-001462**	**24-000925**	Baumuster: Cup VA: Kenngröße: 230/30 HA: Kenngröße: 160/50
MS	**1.8, 1.8 Ethanol, 2.0** 05/89 - 07/99 70 -89 kW	**34-030721**	*24-024846*	Baumuster: Rallye1 VA: Kenngröße: 270/120 HA: Kenngröße: 210/90; Lmax: 567 mm

CHEVROLET KALOS

B3	**1.2** 03/05 - 12/05 53 kW	i.V.	**36-215300**	-> CH.Nr.: 602984; Standardfahrwerk
B3	**1.2** 01/06 - 53 kW	**36-215270**	**36-200955**	CH.Nr.: 602985 ->; Standardfahrwerk
B3	**1.4, 1.4 16V** 03/05 - 12/05 61 -69 kW	**36-200740**	**36-215300**	-> CH.Nr.: 602984; Standardfahrwerk
B3	**1.4, 1.4 16V** 01/06 - 61 -69 kW	**36-200740**	**36-200955**	CH.Nr.: 602985 ->; Standardfahrwerk
B4	**1.2, 1.4, 1.4 16V** 03/05 - 53 -69 kW		**19-169262**	

CHEVROLET KALOS Stufenheck

B3	**1.2** 03/05 - 12/05 53 kW	i.V.	**36-215300**	-> CH.Nr.: 602984; Standardfahrwerk
B3	**1.2** 01/06 - 53 kW	**36-215270**	**36-200955**	CH.Nr.: 602985 ->; Standardfahrwerk
B3	**1.4, 1.4 16V** 03/05 - 12/05 61 -69 kW	**36-200740**	**36-215300**	-> CH.Nr.: 602984; Standardfahrwerk
B3	**1.4, 1.4 16V** 01/06 - 61 -69 kW	**36-200740**	**36-200955**	CH.Nr.: 602985 ->; Standardfahrwerk
B4	**1.2, 1.4, 1.4 16V** 03/05 - 53 -69 kW		**19-169262**	

CHEVROLET LANOS Stufenheck

B3	**1.4, 1.5, 1.6 16V, 1.4, 1.5, 1.6 16V** 11/05 - 55 -78 kW	**36-224098**		

CHEVROLET LACETTI

B3	**1.4 16V, 1.6** 03/05 - 70 -80 kW	**36-216604**	**36-216642**	Standardfahrwerk
B3	**1.8** 03/05 - 89 -90 kW	**36-216604**	**36-216642**	Standardfahrwerk; Schaltgetriebe
B3	**1.8** 03/05 - 89 -90 kW	i.V.	**36-216642**	Standardfahrwerk; Automatik

CHEVROLET

CHEVROLET LACETTI

B3	**2.0 D** 01/07 - 89 kW	**36-216635**	i.V.	Standardfahrwerk; Automatik

CHEVROLET LUMINA APV Großraumlimousine

B6 Sport	**2.3, 3.1, 3.4, 3.8** 10/91 - 07/96 90 -134 kW	*35-132462*	**24-010191**	Baumuster: APV

CHEVROLET MALIBU

B6 Sport	**3.7, 5.0** 01/73 - 12/83 81 -110 kW	**24-009492**	**24-009294**	

CHEVROLET MALIBU

B4	**1.6 T, 2.0, 2.0 D, 2.0 LPG, 2.4** 01/12 - 101 -137 kW	**22-183675** **22-183682**	**19-183664**	ohne FlexRide; Standardfahrwerk
B6 Sport	**1.6 T, 2.0, 2.0 D, 2.0 LPG, 2.4** 01/12 - 101 -137 kW	**35-167990** **35-168003**	**24-168014**	ohne FlexRide; Standardfahrwerk
B8	**1.6 T, 2.0, 2.0 D, 2.0 LPG, 2.4** 01/12 - 101 -137 kW	**35-168027** **35-168034**	**24-168045**	ohne FlexRide; Sportfahrwerk

CHEVROLET MATIZ

B3	**0.8, 0.8 LPG, 1.0, 1.0 LPG** 03/05 - 38 -49 kW	**36-215249**	**36-215256**	Standardfahrwerk
B4	**0.8, 0.8 LPG, 1.0, 1.0 LPG** 03/05 - 38 -49 kW		**19-194523**	

CHEVROLET MERIVA

B3	**1.4 Flex, 1.8, 1.8 Flex** 03/03 - 73 -92 kW	**36-199860**	**36-202140**	Standardfahrwerk
B4	**1.4 Flex, 1.7 D, 1.8, 1.8 Flex** 03/03 - 55 -92 kW	**22-110442** **22-110459**	**19-115351**	
B6 Sport	**1.4 Flex, 1.7 D, 1.8, 1.8 Flex** 03/03 - 55 -92 kW	**35-141068** **35-141075**	**19-148519**	
B8	**1.4 Flex, 1.7 D, 1.8, 1.8 Flex** 03/03 - 55 -92 kW	**35-141099** **35-141105**	**19-148519**	

CHEVROLET MONTANA Pick-up

B4	**1.4 Flex, 1.8, 1.8 Flex, 1.8 Flexpower** 09/05 - 71 -82 kW	**22-232045** **22-232052**	**19-232034**	

CHEVROLET MONTE CARLO

B6 Sport	**3.8** 01/73 - 12/88 83 kW	**24-009492**	**24-009294**	

CHEVROLET MONZA Schrägheck

B3	**1.6, 1.8, 2.0** 01/82 - 12/88 53 -81 kW	**36-161560**	**38-154508**	Standardfahrwerk; Schaltgetriebe
B3	**1.6, 1.8, 2.0** 01/82 - 12/88 53 -81 kW	**36-161539**	**38-154508**	Standardfahrwerk; Automatik
B4	**1.6, 1.8, 2.0** 01/82 - 08/84 53 -81 kW	*21-030437* **11-101314** SP	**19-019864**	-> CH.Nr.: F1.003.026; -> CH.Nr.: F5.000.000; -> CH.Nr.: 6.000.000

				
CHEVROLET				
CHEVROLET MONZA Schrägheck				
B4	**1.6, 1.8, 2.0** 09/84 - 12/88 53 -81 kW		**19-019864**	CH.Nr.: F1.003.027 ->; CH.Nr.: F5.000.001 ->; CH.Nr.: 6.000.001 ->
B6 Sport	**1.6, 1.8, 2.0** 01/82 - 12/88 53 -81 kW		*24-000970*	
CHEVROLET MONZA				
B3	**1.6, 1.8, 2.0 Álcool** 01/84 - 12/96 53 -85 kW	**36-161560**	**38-154508**	Standardfahrwerk; Schaltgetriebe
B3	**1.6, 1.8, 2.0 Álcool** 01/84 - 12/96 53 -85 kW	**36-161539**	**38-154508**	Standardfahrwerk; Automatik
B4	**1.6, 1.8, 2.0 Álcool** 01/84 - 08/84 53 -85 kW	*21-030437* **11-101314** SP	**19-019864**	-> CH.Nr.: F1.003.026; -> CH.Nr.: F5.000.000; -> CH.Nr.: 6.000.000
B4	**1.6, 1.8, 2.0 Álcool** 09/84 - 12/96 53 -85 kW		**19-019864**	CH.Nr.: F1.003.027 ->; CH.Nr.: F5.000.001 ->; CH.Nr.: 6.000.001 ->
B6 Sport	**1.6, 1.8, 2.0 Álcool** 01/84 - 12/96 53 -85 kW		*24-000970*	
CHEVROLET NIVA				
B4	**1.7 4x4, 1.8 4x4** 09/02 - 59 -92 kW	**19-135069**	*19-135076*	
CHEVROLET NUBIRA Stufenheck				
B3	**1.4, 1.5, 1.6** 01/05 - 69 -80 kW	**36-216604**	**i.V.**	Standardfahrwerk
B3	**1.8** 03/05 - 89 -90 kW	**36-216604**	**i.V.**	Standardfahrwerk; Schaltgetriebe
B3	**2.0, 2.0 D** 01/05 - 88 -89 kW	**36-216635**	**i.V.**	Standardfahrwerk; Automatik
CHEVROLET NUBIRA Kombi				
B3	**1.5, 1.6, 1.8** 01/05 - 78 -90 kW	**36-216666**	**36-216680**	Standardfahrwerk; Schaltgetriebe
B3	**1.6, 1.8** 03/05 - 80 -90 kW	**36-215195**	**36-216680**	Standardfahrwerk; Automatik
B3	**2.0, 2.0 D** 01/05 - 88 -89 kW	**36-216635**	**i.V.**	Standardfahrwerk; Automatik
CHEVROLET SILVERADO Pick-up				
B6 4600	**4.1** 01/99 - 102 kW	**24-029025**	**24-029032**	Standardfahrwerk
B6 4600	**4.1** 01/99 - 102 kW	**24-029063**	**24-029070**	Standardfahrwerk; Baumuster: Komfort
CHEVROLET SILVERADO 1500				
B6 4600	**4.3** 10/99 - 12/07 147 kW	**24-029063**	**24-029070**	Baumuster: GMT800 Chassis; Baumuster: Komfort; mit Schraubenfederung
B6 4600	**4.3** 10/99 - 12/07 147 kW	**24-029025**	**24-029032**	Baumuster: GMT800 Chassis; Baumuster: Heavy Duty; mit Schraubenfederung
B6 4600	**4.3** 10/99 - 12/07 147 kW	**24-065009**	**24-029070**	Baumuster: GMT800 Chassis; Baumuster: Komfort; mit Drehstabfederung

CHEVROLET

CHEVROLET SILVERADO 1500

B6 4600	**4.3** 10/99 - 12/07 147 kW	**24-065009** HA	**24-029032** VA	Baumuster: GMT800 Chassis; Baumuster: Heavy Duty; mit Drehstabfederung
B6 4600	**4.3 AWD, 4.8 AWD, 5.3 AWD** 10/99 - 147 -212 kW	**24-065009** HA	**24-029056** VA	Standardfahrwerk; Baumuster: GMT800 Chassis; Baumuster: Incl. Classic
B6 4600	**5.3 AWD** 10/99 - 201 kW	**24-065009** HA	**24-029056** VA	Standardfahrwerk
B6 4600	**6.0** 10/99 - 224 kW	**24-060813** HO	**24-060820** VA	Standardfahrwerk; Baumuster: C1500HD/C2500HD
B6 4600	**6.0** 01/00 - 224 kW	**24-060813** HO	**24-185677** VA	Standardfahrwerk; Baumuster: C3500HD
B6 4600	**6.0 AWD** 10/99 - 224 kW	**24-060813** HO	**24-060820** VA	Standardfahrwerk; Baumuster: K1500HD/K2500HD
B6 4600	**6.0 AWD** 01/00 - 224 kW	**24-060813** HO	**24-185677** VA	Standardfahrwerk; Baumuster: K3500HD
B8 5100	**4.3 AWD, 4.8 AWD, 5.3 AWD** 10/99 - 147 -212 kW	**24-186643** HA	**24-186742** VA	Baumuster: GMT800 Chassis; Baumuster: Incl. Classic; ohne TÜV-Gutachten VA: Höherlegung ca.: 0-65 mm HA: Höherlegung ca.: 0-25 mm
B8 5100	**4.3 AWD, 4.8 AWD, 5.3 AWD** 10/99 - 147 -212 kW	**24-185950** HA	**24-191203** VA	Baumuster: GMT800 Chassis; Baumuster: Incl. Classic; ohne TÜV-Gutachten VA: Höherlegung ca.: 100 mm HA: Höherlegung ca.: 50 mm
B8 5100	**4.3 AWD, 4.8 AWD, 5.3 AWD** 10/99 - 147 -212 kW	**24-185950** HA	**24-186636** VA	Baumuster: GMT800 Chassis; Baumuster: Incl. Classic; ohne TÜV-Gutachten VA: Höherlegung ca.: 150 mm HA: Höherlegung ca.: 100 mm
B8 5100	**6.0, 6.0 AWD** 10/99 - 224 kW	**24-186735** HO **33-174525**	**24-186742** VA	ohne TÜV-Gutachten VA: Höherlegung ca.: 0-65 mm HA: Höherlegung ca.: 0-25 mm
B8 5100	**6.0, 6.0 AWD** 10/99 - 224 kW	**24-187183** HO **33-174525**	**24-191203** VA	ohne TÜV-Gutachten VA: Höherlegung ca.: 100 mm HA: Höherlegung ca.: 50 mm
B8 5100	**6.0, 6.0 AWD** 10/99 - 224 kW	**24-187183** HO **33-174525**	**24-186636** VA	ohne TÜV-Gutachten VA: Höherlegung ca.: 150 mm HA: Höherlegung ca.: 100 mm
B8 5160	**4.3 AWD, 4.8 AWD, 5.3 AWD** 10/99 - 147 -212 kW	**25-176407** HA	**25-176414** VA	Baumuster: GMT800 Chassis; Baumuster: Incl. Classic; ohne TÜV-Gutachten VA: Höherlegung ca.: 0-65 mm HA: Höherlegung ca.: 0-25 mm
B8 5160	**4.3 AWD, 4.8 AWD, 5.3 AWD** 10/99 - 147 -212 kW	**25-177411** HA	**25-176414** VA	Baumuster: GMT800 Chassis; Baumuster: Incl. Classic; ohne TÜV-Gutachten VA: Höherlegung ca.: 100 mm HA: Höherlegung ca.: 50 mm
B8 5160	**4.3 AWD, 4.8 AWD, 5.3 AWD** 10/99 - 147 -212 kW	**25-177411** HA	**25-177428** VA	Baumuster: GMT800 Chassis; Baumuster: Incl. Classic; ohne TÜV-Gutachten VA: Höherlegung ca.: 150 mm HA: Höherlegung ca.: 100 mm
B8 5160	**6.0, 6.0 AWD** 10/99 - 224 kW	**25-187618** HO	**25-187625** VA	ohne TÜV-Gutachten VA: Höherlegung ca.: 0-65 mm HA: Höherlegung ca.: 0-50 mm
B8 5160	**6.0, 6.0 AWD** 10/99 - 224 kW	**25-187687** HO	**25-187625** VA	ohne TÜV-Gutachten VA: Höherlegung ca.: 100 mm HA: Höherlegung ca.: 0-50 mm
B8 5160	**6.0, 6.0 AWD** 10/99 - 224 kW	**25-187687** HO	**25-187694** VA	ohne TÜV-Gutachten VA: Höherlegung ca.: 150 mm HA: Höherlegung ca.: 100 mm

CHEVROLET SILVERADO 1500

B6 4600	**4.8 FlexFuel 4WD, 5.3 4WD, 5.3 FlexFuel AWD** 09/06 - 217 -232 kW	**24-188227**	**24-186841** VA	ohne elektr. Dämpfkraftregulierung; Baumuster: GMT900 Chassis
B8 5100	**4.8 FlexFuel 4WD, 5.3 4WD, 5.3 FlexFuel AWD** 09/06 - 217 -232 kW	**24-186940**	**24-186957** VA	ohne elektr. Dämpfkraftregulierung; Baumuster: GMT900 Chassis; ohne TÜV-Gutachten VA: Höherlegung ca.: 0-45 mm HA: Höherlegung ca.: 0-25 mm

CHEVROLET

CHEVROLET SILVERADO 2500

B6 4600	**6.0, 6.0 AWD** 10/99 - 224 kW	**24-016971**	**24-016988**	Standardfahrwerk; mit Schraubenfederung HA: Länge: 629 mm
B6 4600	**6.0, 6.0 AWD** 10/99 - 224 kW	**24-020336**	**24-014533**	Standardfahrwerk; mit Schraubenfederung
B6 4600	**6.0** 10/99 - 224 kW	**24-060813**	**24-060820**	Standardfahrwerk; mit Drehstabfederung
B6 4600	**6.0** 10/99 - 224 kW		**24-186575**	Standardfahrwerk; Baumuster: mit Camper; mit Drehstabfederung
B8 5100	**6.0 AWD** 10/99 - 224 kW	**24-186735** **33-174525**	**24-186742**	ohne TÜV-Gutachten VA: Höherlegung ca.: 0-65 mm HA: Höherlegung ca.: 0-25 mm
B8 5100	**6.0 AWD** 10/99 - 224 kW	**24-187183** **33-174525**	**24-191203**	ohne TÜV-Gutachten VA: Höherlegung ca.: 100 mm HA: Höherlegung ca.: 50 mm
B8 5100	**6.0 AWD** 10/99 - 224 kW	**24-187183** **33-174525**	**24-186636**	ohne TÜV-Gutachten VA: Höherlegung ca.: 150 mm HA: Höherlegung ca.: 100 mm
B8 5160	**6.0 AWD** 10/99 - 224 kW	**25-187618**	**25-187625**	ohne TÜV-Gutachten VA: Höherlegung ca.: 0-65 mm HA: Höherlegung ca.: 0-50 mm
B8 5160	**6.0 AWD** 10/99 - 224 kW	**25-187687**	**25-187625**	ohne TÜV-Gutachten VA: Höherlegung ca.: 100 mm HA: Höherlegung ca.: 50 mm
B8 5160	**6.0 AWD** 10/99 - 224 kW	**25-187687**	**25-187694**	ohne TÜV-Gutachten VA: Höherlegung ca.: 150 mm HA: Höherlegung ca.: 100 mm

CHEVROLET SILVERADO 2500

B6 4600	**5.3** 09/06 - 235 kW	**24-060813**	**24-060820**	Standardfahrwerk
B6 4600	**5.3** 09/06 - 235 kW		**24-186575**	Standardfahrwerk; Baumuster: mit Camper
B8 5100	**5.3, 6.6 Di, 6.6 Di AWD, 8.1, 8.1 AWD, 6.6 Di, 6.6 Di 4WD, 6.6 TD 4WD, 6.6 TDiC, 6.6 TDiC 4WD** 10/01 - 224 -268 kW	**24-186735** **33-174525**	**24-186742**	ohne TÜV-Gutachten VA: Höherlegung ca.: 0-65 mm HA: Höherlegung ca.: 0-25 mm
B8 5100	**5.3, 6.6 Di, 6.6 Di AWD, 8.1, 8.1 AWD, 6.6 Di, 6.6 Di 4WD, 6.6 TD 4WD, 6.6 TDiC, 6.6 TDiC 4WD** 10/01 - 224 -268 kW	**24-187183** **33-174525**	**24-191203**	ohne TÜV-Gutachten VA: Höherlegung ca.: 100 mm HA: Höherlegung ca.: 50 mm
B8 5100	**5.3, 6.6 Di, 6.6 Di AWD, 8.1, 8.1 AWD, 6.6 Di, 6.6 Di 4WD, 6.6 TD 4WD, 6.6 TDiC, 6.6 TDiC 4WD** 10/01 - 224 -268 kW	**24-187183** **33-174525**	**24-186636**	ohne TÜV-Gutachten VA: Höherlegung ca.: 150 mm HA: Höherlegung ca.: 100 mm
B8 5160	**5.3, 6.6 Di, 6.6 Di AWD, 8.1, 8.1 AWD, 6.6 Di, 6.6 Di 4WD, 6.6 TD 4WD, 6.6 TDiC, 6.6 TDiC 4WD** 10/01 - 224 -268 kW	**25-187618**	**25-187625**	ohne TÜV-Gutachten VA: Höherlegung ca.: 0-65 mm HA: Höherlegung ca.: 0-50 mm
B8 5160	**5.3, 6.6 Di, 6.6 Di AWD, 8.1, 8.1 AWD, 6.6 Di, 6.6 Di 4WD, 6.6 TD 4WD, 6.6 TDiC, 6.6 TDiC 4WD** 10/01 - 224 -268 kW	**25-187687**	**25-187625**	ohne TÜV-Gutachten VA: Höherlegung ca.: 100 mm HA: Höherlegung ca.: 50 mm
B8 5160	**5.3, 6.6 Di, 6.6 Di AWD, 8.1, 8.1 AWD, 6.6 Di, 6.6 Di 4WD, 6.6 TD 4WD, 6.6 TDiC, 6.6 TDiC 4WD** 10/01 - 224 -268 kW	**25-187687**	**25-187694**	ohne TÜV-Gutachten VA: Höherlegung ca.: 150 mm HA: Höherlegung ca.: 100 mm

CHEVROLET

CHEVROLET SILVERADO 2500 HD

B6 4600	**6.6 Di** 10/01 - 224 kW	**24-060813**	**24-060820**	Standardfahrwerk
B6 4600	**6.6 Di, 6.6 Di AWD, 8.1, 8.1 AWD, 6.6 Di, 6.6 Di 4WD, 6.6 TD 4WD, 6.6 TDiC, 6.6 TDiC 4WD** 10/01 - 224 -268 kW	**24-020336**	**24-014533**	Standardfahrwerk; mit Schraubenfederung
B6 4600	**6.6 Di AWD, 8.1 AWD** 10/01 - 224 -253 kW	**24-060813**	**24-060820**	Standardfahrwerk
B6 4600	**8.1** 10/01 - 253 kW	**24-060813**	**24-060820**	Standardfahrwerk

CHEVROLET SILVERADO 2500 HD

B6 4600	**6.6 Di, 6.6 TDiC** 09/06 - 230 kW	**24-060813**	**24-060820**	Standardfahrwerk
B6 4600	**6.6 Di 4WD, 6.6 TD 4WD, 6.6 TDiC 4WD** 09/06 - 230 -268 kW	**24-060813**	**24-060820**	Standardfahrwerk

CHEVROLET SPARK

B4	**0.8, 1.0** 09/00 - 03/05 38 -47 kW	**22-050120** **22-050137**	**19-065045**	

CHEVROLET SPARK

B3	**0.8, 1.0 SX** 05/05 - 37 -46 kW	**36-215249**	**36-215256**	Standardfahrwerk

CHEVROLET SUBURBAN

B6 4600	**5.7 D, 5.7 Tailgate** 10/78 - 09/84 78 -123 kW	**24-192941**	**24-009331**	Standardfahrwerk; Heckantrieb
B6 4600	**5.7 D, 5.7 Tailgate** 10/78 - 09/84 78 -123 kW	**24-009232**	**24-009331**	Allrad
B8 5100	**5.7 D, 5.7 Tailgate** 10/78 - 09/84 78 -123 kW	**33-186542** **33-185590**	**33-186542** **33-185590**	Allrad; ohne TÜV-Gutachten; Höherlegung ca.: 50-65 mm
B8 5100	**5.7 D, 5.7 Tailgate** 10/78 - 09/84 78 -123 kW	**24-187077**	**24-187084**	Allrad; ohne TÜV-Gutachten; Höherlegung ca.: 75-100 mm
B8 5100	**5.7 D, 5.7 Tailgate** 10/78 - 09/84 78 -123 kW	**33-185552**	**33-185569** **33-185552**	Allrad; ohne TÜV-Gutachten; Höherlegung ca.: 150 mm

CHEVROLET SUBURBAN

B6 4600	**5.7** 10/84 - 09/89 123 -138 kW	**24-192941**	**24-009331**	Standardfahrwerk
B6 4600	**5.7 AWD, 7.4 AWD** 10/84 - 09/91 136 -170 kW	**24-009232**	**24-009331**	Standardfahrwerk
B8 5100	**5.7 AWD, 7.4 AWD** 10/84 - 09/91 136 -170 kW	**33-186542** **33-185590**	**33-186542** **33-185590**	ohne TÜV-Gutachten; Höherlegung ca.: 50-65 mm
B8 5100	**5.7 AWD, 7.4 AWD** 10/84 - 09/91 136 -170 kW	**24-187077**	**24-187084**	ohne TÜV-Gutachten; Höherlegung ca.: 75-100 mm
B8 5100	**5.7 AWD, 7.4 AWD** 10/84 - 09/91 136 -170 kW	**33-185552**	**33-185569** **33-185552**	ohne TÜV-Gutachten; Höherlegung ca.: 150 mm

CHEVROLET

CHEVROLET SUBURBAN

B6 Sport	**5.7 AWD, 6.5 D AWD, 6.5 TDCi AWD, 7.4 AWD** 10/91 - 09/96 135 -170 kW	**24-020411**	**24-020428**	Baumuster: 1500
B6 Sport	**5.7 AWD, 6.5 D AWD, 6.5 TDCi AWD, 7.4 AWD** 10/91 - 09/96 135 -170 kW	**24-104050**	**24-024051**	Baumuster: 2500
B6 4600	**5.7, 6.5 D, 6.5 TDCi** 10/91 - 09/96 135 -157 kW	**24-024167**		Baumuster: Komfort; Baumuster: 1500
B6 4600	**5.7, 6.5 D, 6.5 TDCi** 10/91 - 09/96 135 -157 kW	**24-022477**	**24-022484**	Baumuster: Heavy Duty; Baumuster: 1500
B6 4600	**5.7, 6.5 D, 6.5 TDCi** 10/91 - 09/96 135 -157 kW	**24-024228**	**24-024235**	Baumuster: 2500
B6 4600	**5.7 AWD, 6.5 D AWD, 6.5 TDCi AWD, 7.4 AWD** 10/91 - 09/96 135 -170 kW	**24-104050**	**24-024211**	Baumuster: 1500
B6 4600	**5.7 AWD, 6.5 D AWD, 6.5 TDCi AWD, 7.4 AWD** 10/91 - 09/96 135 -170 kW	**24-104050**	**24-024198**	Baumuster: 2500

CHEVROLET SUBURBAN

B6 Sport	**5.7 AWD** 10/96 - 04/00 190 kW	**24-104050**	**24-020428**	Baumuster: 1500
B6 Sport	**5.7 AWD** 10/96 - 04/00 190 kW	**24-104050**	**24-024051**	Baumuster: 2500
B6 Sport	**7.4 AWD** 10/95 - 09/99 176 kW	**24-104050**	**24-020428**	Baumuster: 1500
B6 Sport	**7.4 AWD** 10/95 - 09/99 176 kW	**24-104050**	**24-024051**	Baumuster: 2500
B6 4600	**5.7** 10/96 - 04/00 190 kW	**24-024167**		Baumuster: Komfort; Baumuster: 1500
B6 4600	**5.7** 10/96 - 04/00 190 kW	**24-022477**	**24-022484**	Baumuster: HD; Baumuster: 1500
B6 4600	**5.7** 10/96 - 04/00 190 kW	**24-024228**	**24-024235**	Baumuster: 2500
B6 4600	**5.7 AWD** 10/96 - 04/00 190 kW	**24-104050**	**24-024211**	Baumuster: 1500
B6 4600	**5.7 AWD** 10/96 - 04/00 190 kW	**24-104050**	**24-024198**	Baumuster: 2500
B6 4600	**7.4 AWD** 10/95 - 09/99 176 kW	**24-104050**	**24-024211**	Baumuster: 1500
B6 4600	**7.4 AWD** 10/95 - 09/99 176 kW	**24-104050**	**24-024198**	Baumuster: 2500

CHEVROLET SUBURBAN

B6 4600	**5.3, 5.3 AWD, 5.3 Hybrid, 5.3 Hybrid AWD** 05/00 - 06/06 209 kW	**24-065009**	**24-143806**	ohne elektr. Dämpfkraftregulierung; Baumuster: 1500
B6 4600	**6.0, 6.0 AWD, 8.1 AWD** 05/00 - 06/06 235 -254 kW	**24-060813**	**24-185677**	ohne elektr. Dämpfkraftregulierung; Baumuster: 2500 VA: mit Drehstabfederung
B8 5100	**5.3, 5.3 AWD, 5.3 Hybrid, 5.3 Hybrid AWD** 05/00 - 06/06 209 kW	**24-186643**	**24-187237**	ohne elektr. Dämpfkraftregulierung; ohne TÜV-Gutachten VA: Höherlegung ca.: 0-65 mm HA: Höherlegung ca.: 0-25 mm

CHEVROLET

CHEVROLET SUBURBAN

B8 5100	**5.3, 5.3 AWD, 5.3 Hybrid, 5.3 Hybrid AWD** 05/00 - 06/06 209 kW	**24-185950**	**24-185783**	ohne elektr. Dämpfkraftregulierung; ohne TÜV-Gutachten VA: Höherlegung ca.: 100 mm HA: Höherlegung ca.: 75 mm
B8 5100	**5.3, 5.3 AWD, 5.3 Hybrid, 5.3 Hybrid AWD** 05/00 - 06/06 209 kW	**24-185950**	**24-187237**	ohne elektr. Dämpfkraftregulierung; ohne TÜV-Gutachten VA: Höherlegung ca.: 150 mm HA: Höherlegung ca.: 125 mm; nur in Verbindung mit Relocation Bracket
B8 5100	**6.0, 6.0 AWD, 8.1 AWD** 05/00 - 06/06 235 -254 kW	**24-186735** **33-174525**	**24-185783**	ohne elektr. Dämpfkraftregulierung; Baumuster: 2500; ohne TÜV-Gutachten VA: Höherlegung ca.: 50 mm HA: Höherlegung ca.: 0-25 mm
B8 5160	**5.3, 5.3 AWD, 5.3 Hybrid, 5.3 Hybrid AWD** 05/00 - 06/06 209 kW	**25-176407**	**25-177893**	ohne elektr. Dämpfkraftregulierung; Baumuster: 1500; ohne TÜV-Gutachten VA: Höherlegung ca.: 0-65 mm HA: Höherlegung ca.: 0-25 mm
B8 5160	**5.3, 5.3 AWD, 5.3 Hybrid, 5.3 Hybrid AWD** 05/00 - 06/06 209 kW	**25-177411**	**25-187625**	ohne elektr. Dämpfkraftregulierung; Baumuster: 1500; ohne TÜV-Gutachten VA: Höherlegung ca.: 100 mm HA: Höherlegung ca.: 75 mm
B8 5160	**5.3, 5.3 AWD, 5.3 Hybrid, 5.3 Hybrid AWD** 05/00 - 06/06 209 kW	**25-177411**	**25-187601**	ohne elektr. Dämpfkraftregulierung; Baumuster: 1500; ohne TÜV-Gutachten VA: Höherlegung ca.: 150 mm HA: Höherlegung ca.: 125 mm
B8 5160	**5.3, 5.3 AWD, 5.3 Hybrid, 5.3 Hybrid AWD** 05/00 - 06/06 209 kW	**25-177411**	**25-177893**	ohne elektr. Dämpfkraftregulierung; Baumuster: 1500; ohne TÜV-Gutachten VA: Höherlegung ca.: 150 mm HA: Höherlegung ca.: 125 mm; nur in Verbindung mit Relocation Bracket
B8 5160	**6.0, 6.0 AWD, 8.1 AWD** 05/00 - 06/06 235 -254 kW	**25-187618**	**25-187625**	ohne elektr. Dämpfkraftregulierung; Baumuster: 2500; ohne TÜV-Gutachten VA: Höherlegung ca.: 0-65 mm HA: Höherlegung ca.: 0-25 mm

CHEVROLET SUBURBAN (GMT 900)

B6 4600	**5.3 Flex-Fuel 4WD** 01/07 - 228 kW	**24-186926**	**24-186834**	ohne elektr. Dämpfkraftregulierung
B6 4600	**5.3** 07/06 - 239 kW	**24-186926**	**24-186834**	ohne elektr. Dämpfkraftregulierung
B6 4600	**6.0, 6.0 AWD** 01/07 - 263 -273 kW	**24-186926**	**24-186834**	ohne elektr. Dämpfkraftregulierung
B8 5100	**5.3, 5.3 Flex-Fuel 4WD, 6.0, 6.0 AWD** 07/06 - 228 -273 kW	**24-186940**	**24-187237**	ohne elektr. Dämpfkraftregulierung; ohne TÜV-Gutachten VA: Höherlegung ca.: 0-45 mm HA: Höherlegung ca.: 0-25 mm
B8 5160	**5.3, 5.3 Flex-Fuel 4WD, 6.0, 6.0 AWD** 07/06 - 228 -273 kW		**25-177893**	ohne elektr. Dämpfkraftregulierung; ohne TÜV-Gutachten HA: Höherlegung ca.: 0-25 mm

CHEVROLET TAHOE

B6 4600	**5.7 AWD, 6.5 TDiC AWD** 10/94 - 09/96 135 -147 kW	**24-104050**	**24-025027**	Türenanzahl: 2
B6 4600	**5.7 AWD** 10/94 - 09/95 147 kW	**24-104050**	**24-021791**	Baumuster: Heavy Duty; Türenanzahl: 4
B6 4600	**5.7 AWD** 10/94 - 09/96 147 -184 kW	**24-024129**	**24-024136**	Baumuster: Komfort; Türenanzahl: 4
B6 4600	**5.7, 5.7 V8** 10/94 - 09/96 147 -190 kW	**24-026703**	**24-026727**	Türenanzahl: 4
B6 4600	**6.5 TDiC** 10/94 - 09/96 135 kW	**24-026703**	**24-026727**	Türenanzahl: 4
B6 4600	**6.5 TDiC AWD** 10/94 - 09/96 135 kW	**24-104050**	**24-021791**	Baumuster: Heavy Duty; Türenanzahl: 4
B6 4600	**6.5 TDiC AWD** 10/94 - 09/96 135 kW	**24-024129**	**24-024136**	Baumuster: Komfort; Türenanzahl: 4

CHEVROLET

CHEVROLET TAHOE

B6 4600	**5.7 AWD** 10/95 - 09/96 184 kW	**24-104050**	**24-025027**	Türenanzahl: 2
B6 4600	**5.7 AWD** 10/95 - 09/96 184 kW	**24-104050**	**24-021791**	Türenanzahl: 4

CHEVROLET TAHOE (B2W)

B3	**4.8, 4.8 V8, 5.3, 5.3 AWD, 5.3 V8 AWD, 6.0 V8** 12/99 - 12/06 201 -224 kW		*36-242986*	nur in Verbindung mit 24-143806; Niveauregulierung nach Umbau Inaktiv
B6 4600	**4.1 AWD, 4.2 TDi AWD, 4.8, 4.8 V8, 5.3, 5.3 AWD, 5.3 V8 AWD, 6.0 V8** 12/99 - 12/06 103 -224 kW	**24-065009**	**24-143806**	ohne elektr. Dämpfkraftregulierung; langer Radstand
B8 5100	**4.1 AWD, 4.8, 4.8 V8, 5.3, 5.3 AWD, 5.3 V8 AWD, 6.0 V8** 12/99 - 12/06 120 -224 kW	**24-186643**	**24-187237**	ohne elektr. Dämpfkraftregulierung; ohne TÜV-Gutachten VA: Höherlegung ca.: 0-65 mm HA: Höherlegung ca.: 0-25 mm
B8 5100	**4.1 AWD, 4.8, 4.8 V8, 5.3, 5.3 AWD, 5.3 V8 AWD, 6.0 V8** 12/99 - 12/06 120 -224 kW	**24-185950**	**24-185783**	ohne elektr. Dämpfkraftregulierung; ohne TÜV-Gutachten VA: Höherlegung ca.: 100 mm HA: Höherlegung ca.: 75 mm
B8 5100	**4.1 AWD, 4.8, 4.8 V8, 5.3, 5.3 AWD, 5.3 V8 AWD, 6.0 V8** 12/99 - 12/06 120 -224 kW	**24-185950**	**24-187237**	ohne elektr. Dämpfkraftregulierung; ohne TÜV-Gutachten VA: Höherlegung ca.: 150 mm HA: Höherlegung ca.: 125 mm; nur in Verbindung mit Relocation Bracket
B8 5160	**4.1 AWD, 4.8, 4.8 V8, 5.3, 5.3 AWD, 5.3 V8 AWD, 6.0 V8** 12/99 - 12/06 120 -224 kW	**25-176407**	**25-177893**	ohne elektr. Dämpfkraftregulierung; ohne TÜV-Gutachten VA: Höherlegung ca.: 0-65 mm HA: Höherlegung ca.: 0-25 mm
B8 5160	**4.1 AWD, 4.8, 4.8 V8, 5.3, 5.3 AWD, 5.3 V8 AWD, 6.0 V8** 12/99 - 12/06 120 -224 kW	**25-177411**	**25-187625**	ohne elektr. Dämpfkraftregulierung; ohne TÜV-Gutachten VA: Höherlegung ca.: 100 mm HA: Höherlegung ca.: 75 mm
B8 5160	**4.1 AWD, 4.8, 4.8 V8, 5.3, 5.3 AWD, 5.3 V8 AWD, 6.0 V8** 12/99 - 12/06 120 -224 kW	**25-177411**	**25-187601**	ohne elektr. Dämpfkraftregulierung; ohne TÜV-Gutachten VA: Höherlegung ca.: 150 mm HA: Höherlegung ca.: 125 mm
B8 5160	**4.1 AWD, 4.8, 4.8 V8, 5.3, 5.3 AWD, 5.3 V8 AWD, 6.0 V8** 12/99 - 12/06 120 -224 kW	**25-177411**	**25-177893**	ohne elektr. Dämpfkraftregulierung; ohne TÜV-Gutachten VA: Höherlegung ca.: 150 mm HA: Höherlegung ca.: 125 mm; nur in Verbindung mit Relocation Bracket

CHEVROLET TAHOE

B6 4600	**5.3 4x4** 01/07 - 239 kW	**24-186926**	**24-186933**	ohne elektr. Dämpfkraftregulierung
B8 5100	**5.3 4x4** 01/07 - 239 kW	**24-186940**	**24-187237**	ohne elektr. Dämpfkraftregulierung; ohne TÜV-Gutachten VA: Höherlegung ca.: 0-45 mm HA: Höherlegung ca.: 0-25 mm
B8 5160	**5.3 4x4** 01/07 - 239 kW		**25-177893**	ohne elektr. Dämpfkraftregulierung; ohne TÜV-Gutachten HA: Höherlegung ca.: 0-25 mm

CHEVROLET TRAILBLAZER (KC_)

B6 4600	**4.2 AWD, 5.3 AWD, 6.0 AWD** 09/01 - 09/08 201 -295 kW	**24-103336**	**24-103343**	mit Luftfederung HA: mit Luftfederung
B6 4600	**4.2 AWD, 5.3 AWD, 6.0 AWD** 09/01 - 09/08 201 -295 kW	**24-103336**	**24-103350**	ohne Luftfederung HA: ohne Luftfederung

CHEVROLET TRAX

B4	**1.4 AWD, 1.7 TD AWD** 12/12 - 96 -103 kW	**22-229373** **22-229366**	**19-229409**	
B4	**1.6, 1.7 TD** 12/12 - 85 -96 kW	**22-229397** **22-229380**	**19-229416**	

				
CHEVROLET				
CHEVROLET TRAX				
B6 Sport	**1.4 AWD, 1.6, 1.7 TD, 1.7 TD AWD** 12/12 - 85 -103 kW	**22-233707** **22-233721**	**19-233734**	
B8	**1.4 AWD, 1.6, 1.7 TD, 1.7 TD AWD** 12/12 - 85 -103 kW	**22-233745** **22-233752**	**19-233765**	
CHEVROLET VECTRA				
B6 Sport	**1.6, 2.0, 2.2, 3.2** 03/96 - 55 -155 kW	**35-164432** **35-164449**	**24-025515**	Standardfahrwerk; Schlechtwegeausführung HA: ohne Niveauregulierung
B8	**1.6, 2.0, 2.2, 3.2** 03/96 - 55 -155 kW	**35-164456** **35-164463**	**24-025515**	Sportfahrwerk HA: ohne Niveauregulierung
CHEVROLET ZAFIRA (F75)				
B1	**2.0, 2.2** 04/01 - 85 -100 kW	**12-117376**		VA: harte Ausführung; ohne Kugellager
B4	**2.0, 2.2** 04/01 - 85 -100 kW	**22-106605** **22-106612**	**19-106625**	
B6 Sport	**2.0, 2.2** 04/01 - 85 -100 kW	**35-045984**	**24-029896**	
B8	**2.0, 2.2** 04/01 - 85 -100 kW	**35-045991**	**24-029902**	
CHEVROLET ZAFIRA				
B4	**2.2** 07/05 - 110 kW	**22-141590** **22-141606**	**19-141626**	ohne elektr. Dämpfkraftregulierung; ohne IDS+
B6 Sport	**2.2** 07/05 - 110 kW	**35-114635** **35-114642**	**24-118576**	ohne IDS+; ohne elektr. Dämpfkraftregulierung
CHEVROLET (SGM)				
CHEVROLET (SGM) CRUZE Stufenheck				
B4	**1.6, 1.6 T, 1.8** 04/09 - 86 -135 kW	**22-183644** **22-183651**	**19-183633**	
B6 Sport	**1.6, 1.6 T, 1.8** 04/09 - 86 -135 kW	**35-171669** **35-171676**	**24-171687**	Standardfahrwerk
B8	**1.6, 1.6 T, 1.8** 04/09 - 86 -135 kW	**35-171690** **35-171706**	**24-171717**	ohne IDS+; Sportfahrwerk
B14	**1.6, 1.6 T, 1.8** 04/09 - 86 -135 kW	**47-171725**		siehe Gutachten VA: Tieferlegung lt. GA: 30-50 mm; Achslast bis: 1220 kg HA: Tieferlegung lt. GA: 20-40 mm; Achslast bis: 1020 kg
CHEVROLET (SGM) MALIBU				
B4	**2.0, 2.4** 02/12 - 108 -137 kW	**22-183675** **22-183682**	**19-183664**	ohne FlexRide; Standardfahrwerk
B6 Sport	**2.0, 2.4** 02/12 - 108 -137 kW	**35-167990** **35-168003**	**24-168014**	ohne FlexRide; Standardfahrwerk
B8	**2.0, 2.4** 02/12 - 108 -137 kW	**35-168027** **35-168034**	**24-168045**	ohne FlexRide; Sportfahrwerk

				
CHRYSLER				
CHRYSLER CROSSFIRE				
B6 Sport	**3.2, SRT-6** 07/03 - 12/07 160 -246 kW	**24-109987**	**24-109994**	
B8	**3.2, SRT-6** 07/03 - 12/07 160 -246 kW	**24-109987**	**24-110013**	
B12 PK	**3.2** 07/03 - 12/07 160 kW	**46-000682**		siehe Gutachten VA: Tieferlegung lt. GA: 30 mm; Achslast bis: 845 kg HA: ohne Niveauregulierung; Tieferlegung lt. GA: 30 mm; Achslast bis: 820 kg
B14	**3.2, SRT-6** 07/03 - 12/07 160 -246 kW	**47-119536**		siehe Gutachten VA: Tieferlegung lt. GA: 15-35 mm; Achslast bis: 905 kg HA: Tieferlegung lt. GA: 10-30 mm; Achslast bis: 850 kg
B16 PSS9	**3.2, SRT-6** 07/03 - 12/07 160 -246 kW	**48-119542**		siehe Gutachten VA: Tieferlegung lt. GA: 15-30 mm; Achslast bis: 905 kg HA: Tieferlegung lt. GA: 10-30 mm; Achslast bis: 850 kg
CHRYSLER CROSSFIRE Roadster				
B6 Sport	**3.2, SRT-6** 05/04 - 12/07 160 -246 kW	**24-109987**	**24-109994**	
B8	**3.2, SRT-6** 05/04 - 12/07 160 -246 kW	**24-109987**	**24-110013**	
B12 PK	**3.2** 05/04 - 12/07 160 kW	**46-000682**		siehe Gutachten VA: Tieferlegung lt. GA: 30 mm; Achslast bis: 845 kg HA: ohne Niveauregulierung; Tieferlegung lt. GA: 30 mm; Achslast bis: 820 kg
B14	**3.2, SRT-6** 05/04 - 12/07 160 -246 kW	**47-119536**		siehe Gutachten VA: Tieferlegung lt. GA: 15-35 mm; Achslast bis: 905 kg HA: Tieferlegung lt. GA: 10-30 mm; Achslast bis: 850 kg
B16 PSS9	**3.2, SRT-6** 05/04 - 12/07 160 -246 kW	**48-119542**		siehe Gutachten VA: Tieferlegung lt. GA: 15-30 mm; Achslast bis: 905 kg HA: Tieferlegung lt. GA: 10-30 mm; Achslast bis: 850 kg
CHRYSLER DELTA				
B1	**1.4, 1.4 16V, 1.6 D Multijet, 2.0 D Multijet** 08/11 - 88 -121 kW	**12-228522**		VA: ohne Kugellager
B4	**1.4, 1.4 16V, 1.6 D Multijet, 2.0 D Multijet** 08/11 - 88 -121 kW	**22-226556**	**19-238791**	VA: Abstand der Befestigungsbohrungen 58 mm
B6 Sport	**1.4, 1.4 16V, 1.6 D Multijet, 2.0 D Multijet** 08/11 - 88 -121 kW	**22-226563**	**24-067911**	VA: Abstand der Befestigungsbohrungen 58 mm
B8	**1.4, 1.4 16V, 1.6 D Multijet, 2.0 D Multijet** 08/11 - 88 -121 kW	**22-226570** *22-158918*	**24-067928**	VA: Abstand der Befestigungsbohrungen 58 mm
B14	**1.4, 1.4 16V, 1.6 D Multijet** 08/11 - 88 -103 kW	**47-158993**		Abstand der Befestigungsbohrungen 58 mm; siehe Gutachten VA: Tieferlegung lt. GA: 30-40 mm HA: Tieferlegung lt. GA: 25-40 mm
CHRYSLER NEON II				
B4	**1.6, 1.8, 2.0 16V, 2.0 16V R/T** 10/01 - 85 -110 kW	**22-226969**	**22-226976** **22-226983**	
CHRYSLER PT CRUISER (PT_)				
B8	**1.6, 2.0, 2.2 CRD, 2.4, GT 2.4** 06/00 - 12/10 85 -169 kW		*24-107839*	HA: Kenngröße: 90/75

				
CHRYSLER				
CHRYSLER PT CRUISER Cabriolet				
B8	**2.4, 2.4 GT** 03/04 - 03/08 105 -164 kW		*24-107839*	HA: Kenngröße: 90/75
CHRYSLER VOYAGER I (ES)				
B4	**3.0, 3.3, 2.5 i, 2.5 TD, 3.0, 3.0 i, 3.3 i, 3.3 i AWD** 10/87 - 09/95 72 -120 kW		**19-065212**	
B6 Sport	**3.0, 3.3, 2.5 i, 2.5 TD, 3.0, 3.0 i, 3.3 i, 3.3 i AWD** 10/87 - 09/95 72 -120 kW		*24-015226*	
CHRYSLER VOYAGER II (GS)				
B4	**2.0 i, 2.4 i, 2.5 TD, 3.0, 3.3 i** 01/95 - 03/01 85 -116 kW		**19-065212**	HA: Standardfahrwerk
B6 Sport	**2.0 i, 2.4 i, 2.5 TD, 3.0, 3.3 i** 01/95 - 03/01 85 -116 kW		*24-015226*	HA: Standardfahrwerk
CHRYSLER VOYAGER IV (RG, RS)				
B4	**2.4, 2.5 CRD, 2.8 CRD, 3.3, 3.3 AWD, 3.3 Flex-Fuel, 3.8, 3.8 AWD** 02/00 - 12/08 88 -160 kW	i.V.	**19-065212**	Standardfahrwerk
CHRYSLER 300 C (LX)				
B6 Sport	**2.7, 3.0 CRD, 3.0 V6 CRD, 3.5, 5.7, 5.7 SRT8, 6.1 SRT8** 06/05 - 11/12 130 -317 kW	**24-144766** **24-144773**	**24-144780**	ohne Niveauregulierung; Heckantrieb
CHRYSLER 300 C Touring (LX)				
B6 Sport	**2.7, 3.0 CRD, 3.5, 5.7, 6.1 SRT8** 06/05 - 12/10 130 -317 kW	**24-144766** **24-144773**	**24-144780**	ohne Niveauregulierung; Heckantrieb
CHRYSLER 300 C				
B6 Sport	**3.0 CRD, 6.4** 09/11 - 176 -401 kW	**24-199445** **24-199452**	**24-216951**	ohne Niveauregulierung
CHRYSLER ASPEN				
B6 4600	**4.7 AWD, 5.7, 5.7 AWD** 02/06 - 226 -254 kW	**24-139106**	**24-139113**	Standardfahrwerk
CHRYSLER (BBDC)				
CHRYSLER (BBDC) 300C				
B6 Sport	**2.7, 3.5, 5.7** 10/06 - 01/12 152 -252 kW	**24-144766** **24-144773**	**24-144780**	ohne Niveauregulierung; Heckantrieb
CITROËN				
CITROËN AX (ZA-_)				
B1	**1.3 Sport, 1.4 GTi, 10, 10 E, 11, 11 KAT, 14, 14 D, 14 GT, 15 D** 12/86 - CH-Nr. 30 -74 kW	**12-116614**		-> CH.Nr.: 50265608 VA: mit Kugellager
B1	**1.3 Sport, 1.4 GTi, 10, 10 E, 11, 11 KAT, 14, 14 D, 14 GT, 15 D** CH-Nr. - 12/97 30 -74 kW	**12-116621**		CH.Nr.: 50265609 -> VA: mit Kugellager

CITROËN

CITROËN AX (ZA-_)

B4	**1.3 Sport, 1.4 GTi, 10, 10 E, 11, 11 KAT, 14, 14 D, 14 GT, 15 D** 12/86 - 12/97 30 -74 kW	**21-030475** *11-122449* SP	**19-019765** OIO	Standardfahrwerk
B6 Sport	**1.3 Sport, 1.4 GTi, 10, 10 E, 11, 11 KAT, 14, 14 D, 14 GT, 15 D** 12/86 - 12/97 30 -74 kW	**34-030608**	**24-020756** OIO	VA: Kenngröße: 96/46; Länge: 575 mm HA: Kenngröße: 360/130; Länge: 316 mm
B6 Sport	**1.3 Sport, 1.4 GTi, 10, 10 E, 11, 11 KAT, 14, 14 D, 14 GT, 15 D** 12/86 - 12/97 30 -74 kW	**34-030608**	**24-012768** OIO	VA: Kenngröße: 96/46; Länge: 575 mm HA: Kenngröße: 290/180; Länge: 329 mm
B8	**1.3 Sport, 1.4 GTi, 10, 10 E, 11, 11 KAT, 14, 14 D, 14 GT, 15 D** 12/86 - 12/97 30 -74 kW	**34-030592**	**24-020756** OIO	VA: Kenngröße: 96/46; Länge: 545 mm HA: Kenngröße: 360/130; Länge: 316 mm
B8	**1.3 Sport, 1.4 GTi, 10, 10 E, 11, 11 KAT, 14, 14 D, 14 GT, 15 D** 12/86 - 12/97 30 -74 kW	**34-030592**	**24-012768** OIO	VA: Kenngröße: 96/46; Länge: 545 mm HA: Kenngröße: 290/180; Länge: 329 mm
B12 PK	**10, 10 E, 11, 11 KAT, 14, 14 D** 07/86 - 12/97 30 -62 kW	**46-189301**		siehe Gutachten VA: Tieferlegung lt. GA: 25-30 mm; Achslast bis: 605 kg HA: Achslast bis: 585 kg
MS	**1.3 Sport, 1.4 GTi, 10, 10 E, 11, 11 KAT, 14, 14 D, 14 GT, 15 D** 12/86 - 12/97 30 -74 kW	**34-003510**	**24-012768** OIO	Baumuster: Rallye Gruppe N VA: Kenngröße: 351/160; Länge: 553 mm HA: Kenngröße: 290/180; Länge: 329 mm

CITROËN BERLINGO (MF)

B1	**1.1 i, 1.4, 1.4 bivalent, 1.4 GNC, 1.4 Hybrid, 1.4 i, 1.4 i bivalent, 1.6 16V, 1.6 HDI 110, 1.6 HDI 75, 1.6 HDI 90, 1.8 D, 1.8 i, 1.9 D, 2.0 HDI 90** 07/96 - 43 -81 kW	**12-117925**		mit Servolenkung; Motorcode: TU1JP VA: mit Kugellager
B3	**1.1 i, 1.4 i** 07/96 - 12/01 44 -55 kW	**36-212514**		Standardfahrwerk
B3	**1.1 i, 1.4 i, 1.6 16V** 07/96 - 12/01 44 -80 kW	**36-198221**		Standardfahrwerk; mit AC
B3	**1.1 i, 1.4 i** 07/96 - 12/01 44 -55 kW	**36-212514**		Standardfahrwerk; mit ABS; mit Servolenkung
B3	**1.1 i, 1.4 i** 07/96 - 12/01 44 -55 kW	**36-198153**		Standardfahrwerk; Verstärkte Ausführung .
B3	**1.1 i, 1.4 i, 1.6 16V** 07/96 - 12/01 44 -80 kW	**36-198221**		Schlechtwegeausführung
B3	**1.1 i, 1.4, 1.4 bivalent, 1.4 Hybrid, 1.4 i, 1.4 i bivalent** 01/02 - 44 -55 kW	**36-198276**		Standardfahrwerk
B3	**1.1 i, 1.4, 1.4 bivalent, 1.4 Hybrid, 1.4 i, 1.4 i bivalent** 01/02 - 44 -55 kW	**36-198184**		Standardfahrwerk; mit AC
B3	**1.1 i** 01/02 - 44 kW	**36-212569**		Standardfahrwerk; Verstärkte Ausführung .
B3	**1.4, 1.4 bivalent, 1.4 Hybrid, 1.4 i, 1.4 i bivalent** 01/02 - 48 -55 kW	**36-198184**		Standardfahrwerk; Verstärkte Ausführung .; ohne AC
B3	**1.4 i** 07/96 - 12/01 55 kW	**36-198276**		Standardfahrwerk; ohne AC; Ausstattung: Multispace
B3	**1.4 i** 07/96 - 12/01 55 kW	**36-198184**		Standardfahrwerk; mit AC; Ausstattung: Multispace

				
CITROËN				
CITROËN BERLINGO (MF)				
B3	**1.6 16V** 10/00 - 12/01 80 kW	**36-212514**		Standardfahrwerk
B3	**1.6 16V** 10/00 - 12/01 80 kW	**36-198252**		Standardfahrwerk; Verstärkte Ausführung .
B3	**1.6 16V** 01/02 - 80 -81 kW	**36-198184**		Standardfahrwerk
B3	**1.6 16V** 01/02 - 80 -81 kW	**36-198184**		Standardfahrwerk; Verstärkte Ausführung .
B3	**1.6 16V** 01/02 - 80 -81 kW	**36-198191**		Schlechtwegeausführung
B3	**1.6 16V** 10/00 - 12/01 80 kW	**36-212538**		Standardfahrwerk; ohne AC; Ausstattung: Multispace
B3	**1.6 16V, 2.0 HDI 90** 12/99 - 12/01 66 -80 kW	**36-212552**		Standardfahrwerk; mit AC; Ausstattung: Multispace
B3	**1.8 i** 05/97 - 12/01 66 kW	**36-198221**		Standardfahrwerk
B3	**1.8 i** 05/97 - 12/01 66 kW	**36-198252**		Standardfahrwerk; Verstärkte Ausführung .
B3	**1.8 i** 05/97 - 12/01 66 kW	**36-198184**		Schlechtwegeausführung
B3	**1.6 HDI 110, 1.6 HDI 75, 1.6 HDI 90** 01/02 - 55 -80 kW	**36-198184**		Standardfahrwerk
B3	**1.6 HDI 110, 1.6 HDI 75, 1.6 HDI 90, 1.9 D** 01/02 - 50 -80 kW	**36-198368**		Standardfahrwerk; Verstärkte Ausführung .
B3	**1.6 HDI 110, 1.6 HDI 75, 1.6 HDI 90, 1.9 D** 01/02 - 50 -80 kW	**36-198191**		Schlechtwegeausführung
B3	**1.8 D** 11/96 - 12/01 43 -44 kW	**36-198221**		Standardfahrwerk
B3	**1.8 D** 11/96 - 12/01 43 -44 kW	**36-198153**		Standardfahrwerk; Verstärkte Ausführung .
B3	**1.8 D, 1.9 D** 07/96 - 12/01 43 -51 kW	**36-198252**		Schlechtwegeausführung
B3	**1.9 D** 07/96 - 12/01 50 -51 kW	**36-198221**		Standardfahrwerk
B3	**1.9 D** 07/96 - 12/01 50 -51 kW	**36-198153**		Standardfahrwerk; Verstärkte Ausführung .
B3	**1.9 D** 01/02 - 50 -51 kW	**36-198184**		Standardfahrwerk
B3	**1.9 D** 01/02 - 50 -51 kW	**36-198184**		Standardfahrwerk; mit AC; mit Panorama-Sonnendach
B3	**2.0 HDI 90** 12/99 - 12/01 66 kW	**36-200580**		Standardfahrwerk
B3	**2.0 HDI 90** 01/02 - 66 kW	**36-198184**		Standardfahrwerk
B3	**2.0 HDI 90** 01/02 - 66 kW	**36-198368**		Standardfahrwerk; Verstärkte Ausführung .
B3	**2.0 HDI 90** 01/02 - 66 kW	**36-200580**		Schlechtwegeausführung

CITROËN

CITROËN BERLINGO (MF)

B3	**2.0 HDI 90** 12/99 - 12/01 66 kW	**36-212545**		Standardfahrwerk; ohne AC; Ausstattung: Multispace
B4	**1.1 i, 1.4 i, 1.6 16V, 1.8 D, 1.8 i, 1.9 D, 2.0 HDI 90** 07/96 - 11/02 43 -80 kW	**22-045676** **22-045669** **11-101376** SP	**19-238784** OIO	Standardfahrwerk; nicht: Multispace; nicht: Audace
B4	**1.1 i, 1.4 i, 1.6 16V, 1.8 D, 1.8 i, 1.9 D, 2.0 HDI 90** 12/02 - 43 -80 kW	**22-052957** **22-052964** **11-101376** SP	**19-238784** OIO	Standardfahrwerk; nicht: Multispace; nicht: Audace
B4	**1.1 i, 1.4, 1.4 bivalent, 1.4 Hybrid, 1.4 i, 1.4 i bivalent, 1.6 16V, 1.6 HDI 110, 1.6 HDI 75, 1.6 HDI 90, 1.8 D, 1.8 i, 1.9 D, 2.0 HDI 90** 07/96 - 43 -81 kW	**22-100030** **22-100047**	**19-100050** OIO	Ausstattung: Multispace; Ausstattung: Audace
B4	**1.4, 1.4 bivalent, 1.4 Hybrid, 1.4 i bivalent, 1.6 16V, 1.6 HDI 110, 1.6 HDI 75, 1.6 HDI 90** 11/02 - 48 -81 kW	**22-052957** **22-052964** **11-101376** SP	**19-238784** OIO	Standardfahrwerk; nicht: Multispace; nicht: Audace

CITROËN BERLINGO Kasten (M_)

B1	**1.1 i, 1.4, 1.4 i, 1.6 16V, 1.8 D, 1.8 i, 1.9 D, 1.9 D 70, 2.0 HDI 90** 07/96 - 43 -80 kW	**12-117925**		mit Servolenkung VA: mit Kugellager
B3	**1.1 i** 07/96 - 12/01 44 kW	**36-212514**		Standardfahrwerk; bis Nutzlast 475 kg
B3	**1.1 i, 1.4 i** 07/96 - 12/01 44 -55 kW	**36-197507**		Standardfahrwerk; bis Nutzlast 600 kg
B3	**1.1 i, 1.4 i** 07/96 - 12/01 44 -55 kW	**36-212514**		Standardfahrwerk; mit ABS; bis Nutzlast 600 kg
B3	**1.1 i, 1.4 i** 07/96 - 12/01 44 -55 kW	**36-198221**		Schlechtwegeausführung; bis Nutzlast 600 kg
B3	**1.1 i, 1.4 i** 07/96 - 12/01 44 -55 kW	**36-198221**		Schlechtwegeausführung; mit AC; bis Nutzlast 600 kg
B3	**1.1 i** 01/02 - 44 kW	**36-198184**		Standardfahrwerk; bis Nutzlast 600 kg
B3	**1.1 i** 01/02 - 44 kW	**36-198184**		Schlechtwegeausführung; bis Nutzlast 600 kg
B3	**1.4, 1.4 bivalent, 1.4 i, 1.4 i bivalent** 01/02 - 48 -55 kW	**36-212569**		Standardfahrwerk; bis Nutzlast 600 kg
B3	**1.4, 1.4 bivalent, 1.4 i, 1.4 i bivalent** 01/02 - 48 -55 kW	**36-212569**		Schlechtwegeausführung; bis Nutzlast 600 kg
B3	**1.4, 1.4 bivalent, 1.4 i, 1.4 i bivalent** 01/02 - 48 -55 kW	**36-198276**		Standardfahrwerk; mit AC; bis Nutzlast 600 kg
B3	**1.4, 1.4 bivalent, 1.4 i, 1.4 i bivalent** 01/02 - 48 -55 kW	**36-198184**		Schlechtwegeausführung; mit AC; bis Nutzlast 600 kg
B3	**1.4, 1.4 bivalent, 1.4 i, 1.4 i bivalent** 01/02 - 48 -55 kW	**36-212484**		Schlechtwegeausführung; mit AC; bis Nutzlast 800 kg

CITROËN

CITROËN BERLINGO Kasten (M_)

B3	**1.4 i** 07/96 - 12/01 55 kW	**36-212484**		Standardfahrwerk; ab Nutzlast 601 kg
B3	**1.6 16V** 10/00 - 12/01 80 kW	**36-212484**		Standardfahrwerk; bis Nutzlast 800 kg
B3	**1.6 HDI 75, 1.6 HDI 90** 01/02 - 55 -66 kW	**36-198184**		Standardfahrwerk; mit AC; bis Nutzlast 800 kg
B3	**1.8 D, 1.8 i, 1.9 D, 1.9 D 70** 07/96 - 12/01 43 -66 kW	**36-198221**		Standardfahrwerk; bis Nutzlast 600 kg
B3	**1.8 D, 1.8 i, 1.9 D, 1.9 D 70** 07/96 - 12/01 43 -66 kW	**36-198153**		Standardfahrwerk; mit AC; bis Nutzlast 600 kg
B3	**1.8 D, 1.8 i, 1.9 D, 1.9 D 70** 07/96 - 12/01 43 -66 kW	**36-198252**		Schlechtwegeausführung; bis Nutzlast 600 kg
B3	**1.8 D, 1.8 i, 1.9 D, 1.9 D 70, 2.0 HDI 90** 07/96 - 12/01 43 -66 kW	**36-211968**		Standardfahrwerk; ab Nutzlast 601 kg
B3	**1.8 D, 1.8 i, 1.9 D, 1.9 D 70, 2.0 HDI 90** 07/96 - 12/01 43 -66 kW	**36-212491**		Standardfahrwerk; mit AC; ab Nutzlast 601 kg
B3	**1.8 D, 1.9 D, 1.9 D 70** 01/02 - 43 -51 kW	**36-198184**		Standardfahrwerk; bis Nutzlast 600 kg
B3	**1.8 D, 1.9 D, 1.9 D 70** 01/02 - 43 -51 kW	**36-198184**		Schlechtwegeausführung; bis Nutzlast 600 kg
B3	**1.8 D, 1.9 D, 1.9 D 70** 01/02 - 43 -51 kW	**36-198191**		Schlechtwegeausführung; mit AC; bis Nutzlast 600 kg
B3	**1.8 D, 1.9 D, 1.9 D 70, 2.0 HDI 90** 01/02 - 43 -66 kW	**36-212484**		Standardfahrwerk; bis Nutzlast 800 kg
B3	**2.0 HDI 90** 12/99 - 12/01 66 kW	**36-198269**		Standardfahrwerk; bis Nutzlast 600 kg
B3	**2.0 HDI 90** 12/99 - 12/01 66 kW	**36-200580**		Standardfahrwerk; mit AC; bis Nutzlast 600 kg
B3	**2.0 HDI 90** 12/99 - 12/01 66 kW	**36-200580**		Schlechtwegeausführung; bis Nutzlast 600 kg
B3	**2.0 HDI 90** 12/99 - 12/01 66 kW	**36-200580**		Schlechtwegeausführung; mit AC; bis Nutzlast 600 kg
B3	**2.0 HDI 90** 01/02 - 66 kW	**36-198252**		Standardfahrwerk; bis Nutzlast 600 kg
B3	**2.0 HDI 90** 01/02 - 66 kW	**36-198184**		Standardfahrwerk; mit AC; bis Nutzlast 600 kg
B4	**1.1 i, 1.4 i, 1.6 16V, 1.8 D, 1.8 i, 1.9 D, 1.9 D 70, 2.0 HDI 90** 07/96 - 11/02 43 -80 kW	**22-045676** **22-045669** **11-101376** SP	**19-238784** OIO	Standardfahrwerk; max. Last: 600 kg
B4	**1.1 i, 1.4 i, 1.6 16V, 1.8 D, 1.8 i, 1.9 D, 1.9 D 70, 2.0 HDI 90** 07/96 - 11/02 43 -80 kW	**22-045959** **22-045966** **11-101376** SP	**19-238784** OIO	Standardfahrwerk; max. Last: 800 kg

CITROËN BERLINGO

B4	**1.4, 1.6, 1.6 HDi 110, 1.6 HDi 75, 1.6 HDi 90, 1.6 VTI 120, 1.6 VTi 95** 04/08 - 55 -88 kW	**22-226716** **22-226723**	**19-226736** OIO	Standardfahrwerk HA: Ausstattung: (+) Extra Seat
B4	**1.4, 1.6, 1.6 HDi 110, 1.6 HDi 75, 1.6 HDi 90, 1.6 VTI 120, 1.6 VTi 95** 04/08 - 55 -88 kW	**22-226716** **22-226723**	**19-226743** OIO	Standardfahrwerk HA: Ausstattung: (-) Extra Seat

CITROËN

CITROËN BERLINGO Kasten

B4	**1.6, 1.6 HDi 110, 1.6 HDi 75, 1.6 HDi 90, 1.6 VTi 120, 1.6 VTi 95** 04/08 - 55 -88 kW	**22-226716** **22-226723**	**19-226750**	Standardfahrwerk HA: bis Nutzlast 600 kg
B4	**1.6, 1.6 HDi 110, 1.6 HDi 75, 1.6 HDi 90, 1.6 VTi 120, 1.6 VTi 95** 04/08 - 55 -88 kW	**22-226716** **22-226723**	**19-226736**	Standardfahrwerk HA: bis Nutzlast 800 kg; bis Nutzlast 1000 kg

CITROËN C-CROSSER (EP_)

B4	**2.2 HDi, 2.4 16V** 02/07 - 115 -125 kW	**i.V.** **i.V.**	**19-172682**	

CITROËN C15 (VD-_)

B2	**1.0, 1.1, 1.1 i, 1.4, 1.4 E, 1.4 i, 1.8 D, 1.9 D** 05/88 - 12/05 33 -55 kW	**17-053310** **11-101376** SP		Standardfahrwerk
B4	**1.0, 1.1, 1.1 i, 1.4, 1.4 E, 1.4 i, 1.8 D, 1.9 D** 05/88 - 12/05 33 -55 kW	**22-040916** **11-101376** SP		Standardfahrwerk

CITROËN C1 (PM_, PN_)

B1	**1.0, 1.4 HDi** 06/05 - 40 -50 kW	**12-234172**		Standardfahrwerk VA: mit Kugellager
B3	**1.0** 06/05 - 50 kW	**36-200764**	**36-200795**	Standardfahrwerk
B3	**1.0** 06/05 - 50 kW	**36-200788**	**36-200795**	Standardfahrwerk; Verstärkte Ausführung .
B3	**1.4 HDi** 06/05 - 40 kW	**36-200788**	**36-200795**	Standardfahrwerk
B4	**1.0, 1.4 HDi** 06/05 - 40 -50 kW	**22-146809** **22-146816**	**19-147659**	
B6 Sport	**1.0, 1.4 HDi** 06/05 - 40 -50 kW	**22-235428** **22-235435**	**19-235448**	
B8	**1.0, 1.4 HDi** 06/05 - 40 -50 kW	**22-235459** **22-235466**	**19-235479**	
B12 PK	**1.0, 1.4 HDi** 06/05 - 40 -50 kW	**46-206657**		Zweirohrsystem; siehe Gutachten VA: Tieferlegung lt. GA: 30 mm; Achslast bis: 695 kg HA: Tieferlegung lt. GA: 30 mm; Achslast bis: 695 kg

CITROËN C2 (JM_)

B1	**1.1, 1.4, 1.4 16V, 1.4 HDi, 1.6, 1.6 HDi, 1.6 VTS** 09/03 - 44 -90 kW	*12-224258*		VA: mit Kugellager; bis Org.Nr: 10156
B1	**1.1, 1.4, 1.4 16V, 1.4 HDi, 1.6, 1.6 HDi, 1.6 VTS** 09/03 - 44 -90 kW	**12-226542**		VA: ohne Kugellager; von Org.-Nr: 10157
B3	**1.1, 1.4, 1.4 16V, 1.4 HDi, 1.6, 1.6 HDi** 09/03 - 44 -80 kW	**37-161033**	**36-161003**	Standardfahrwerk
B3	**1.1, 1.4, 1.4 16V, 1.4 HDi, 1.6, 1.6 HDi** 09/03 - 44 -80 kW	**37-161019**	**36-164202**	Standardfahrwerk; Verstärkte Ausführung .

				
CITROËN				
CITROËN C2 (JM_)				
B4	**1.1, 1.4, 1.4 16V, 1.4 HDi, 1.6, 1.6 HDi, 1.6 VTS** 09/03 - 44 -90 kW	**22-118608** **22-118615**	**19-223025** OIO	
B6 Sport	**1.1, 1.4, 1.4 16V, 1.4 HDi, 1.6, 1.6 HDi, 1.6 VTS** 09/03 - 44 -90 kW	**35-140795** **35-140801**	**24-140812** OIO	Standardfahrwerk
B12 PK	**1.1, 1.4, 1.4 16V, 1.4 HDi, 1.6, 1.6 VTS** 09/03 - 44 -90 kW	**46-189363**		siehe Gutachten VA: Tieferlegung lt. GA: 30 mm; Achslast bis: 850 kg HA: Tieferlegung lt. GA: 30 mm; Achslast bis: 820 kg
B12 SL	**1.1, 1.4, 1.4 16V, 1.4 HDi, 1.6, 1.6 HDi, 1.6 VTS** 09/03 - 44 -90 kW	**46-189370**		siehe Gutachten VA: Tieferlegung lt. GA: 45-50 mm; Achslast bis: 820 kg HA: Tieferlegung lt. GA: 30 mm; Achslast bis: 735 kg
B14	**1.1, 1.4, 1.4 16V, 1.4 HDi, 1.6, 1.6 HDi, 1.6 VTS** 09/03 - 44 -90 kW	**47-168299**		siehe Gutachten VA: Tieferlegung lt. GA: 20-40 mm; Achslast bis: 850 kg HA: Tieferlegung lt. GA: 20-40 mm; Achslast bis: 820 kg
CITROËN C3 I (FC_)				
B1	**1.1 i, 1.4 16V, 1.4 16V HDi, 1.4 Bioflex, 1.4 Flex, 1.4 HDi, 1.4 i, 1.4 i Bivalent, 1.6 16V, 1.6 16V HDi, 1.6 Bioflex** 02/02 - 44 -83 kW	*12-224258*		VA: mit Kugellager; bis Org.Nr: 10156
B1	**1.1 i, 1.4 16V, 1.4 16V HDi, 1.4 HDi, 1.4 i, 1.4 i Bivalent, 1.6 16V** 02/02 - 44 -80 kW	**12-226542**		VA: ohne Kugellager; -> 01/05; von Org.-Nr: 10157
B3	**1.1 i, 1.4 16V, 1.4 16V HDi, 1.4 Bioflex, 1.4 Flex, 1.4 HDi, 1.4 i, 1.4 i Bivalent** 02/02 - 44 -66 kW	**37-233051**	**36-164202**	Standardfahrwerk
B3	**1.1 i, 1.4 16V, 1.4 16V HDi, 1.4 Bioflex, 1.4 Flex, 1.4 HDi, 1.4 i, 1.4 i Bivalent** 02/02 - 44 -66 kW	**37-164225**	**36-164196**	Standardfahrwerk; Verstärkte Ausführung .
B3	**1.6 16V, 1.6 16V HDi, 1.6 Bioflex** 02/02 - 66 -83 kW	**37-164225**	**36-164202**	Standardfahrwerk
B3	**1.6 16V, 1.6 16V HDi, 1.6 Bioflex** 02/02 - 66 -83 kW	**37-161019**	**36-164196**	Standardfahrwerk; Verstärkte Ausführung .
B4	**1.1 i, 1.4 16V, 1.4 16V HDi, 1.4 Bioflex, 1.4 Flex, 1.4 HDi, 1.4 i, 1.4 i Bivalent, 1.6 16V, 1.6 16V HDi, 1.6 Bioflex** 02/02 - 44 -83 kW	**22-118608** **22-118615**	**19-223025** OIO	
B6 Sport	**1.1 i, 1.4 16V, 1.4 16V HDi, 1.4 Bioflex, 1.4 Flex, 1.4 HDi, 1.4 i, 1.4 i Bivalent, 1.6 16V, 1.6 16V HDi, 1.6 Bioflex** 02/02 - 44 -83 kW	**35-140795** **35-140801**	**24-140812** OIO	Standardfahrwerk
B12 PK	**1.1 i, 1.4 16V, 1.4 16V HDi, 1.4 Bioflex, 1.4 Flex, 1.4 HDi, 1.4 i, 1.6 16V, 1.6 Bioflex** 02/02 - 44 -83 kW	**46-189363**		siehe Gutachten VA: Tieferlegung lt. GA: 30 mm; Achslast bis: 850 kg HA: Tieferlegung lt. GA: 30 mm; Achslast bis: 820 kg
B12 SL	**1.1 i, 1.4 16V, 1.4 16V HDi, 1.4 Bioflex, 1.4 Flex, 1.4 HDi, 1.4 i, 1.6 16V, 1.6 Bioflex** 02/02 - 44 -83 kW	**46-189370**		siehe Gutachten VA: Tieferlegung lt. GA: 45-50 mm; Achslast bis: 820 kg HA: Tieferlegung lt. GA: 30 mm; Achslast bis: 735 kg
B14	**1.1 i, 1.4 16V, 1.4 16V HDi, 1.4 Bioflex, 1.4 Flex, 1.4 HDi, 1.4 i, 1.4 i Bivalent, 1.6 16V, 1.6 16V HDi, 1.6 Bioflex** 02/02 - 44 -83 kW	**47-168299**		siehe Gutachten VA: Tieferlegung lt. GA: 20-40 mm HA: Tieferlegung lt. GA: 20-40 mm

CITROËN

CITROËN C3 Pluriel (HB_)

B1	**1.4, 1.4 HDi, 1.4 Hybrid, 1.6** 05/03 - 50 -80 kW	*12-224258*		VA: mit Kugellager; bis Org.Nr: 10156
B1	**1.4, 1.4 HDi, 1.4 Hybrid, 1.6** 05/03 - 50 -80 kW	**12-226542**		VA: ohne Kugellager; von Org.-Nr: 10157
B3	**1.4, 1.4 HDi, 1.4 Hybrid, 1.6** 05/03 - 50 -80 kW	**37-161019**	**36-164196**	Standardfahrwerk
B4	**1.4, 1.4 HDi, 1.4 Hybrid, 1.6** 05/03 - 50 -80 kW	**22-118608** **22-118615**	**19-223025** OIO	

CITROËN C3 Picasso

B4	**1.4 VTi 95, 1.4 VTi 95 LPG, 1.6 HDi, 1.6 HDi 110, 1.6 HDi 115, 1.6 HDI 90, 1.6 VTi 120** 02/09 - 66 -88 kW	**22-183828** **22-183835**	**19-158969** OIO	Standardfahrwerk VA: Øa: 51 mm

CITROËN C3

B4	**1.0 VTi 68, 1.1, 1.1 BiFuel, 1.2 VTi 82, 1.4, 1.4 Flex, 1.4 HDi 70, 1.4 VTi 95, 1.6 Flex, 1.6 HDi, 1.6 HDi 110, 1.6 HDi 115, 1.6 HDi 90, 1.6 VTi 120** 11/09 - 44 -88 kW	**22-193421** **22-193438**	**19-193441** OIO	VA: Øa: 47 mm
B4	**1.0 VTi 68, 1.1, 1.1 BiFuel, 1.2 VTi 82, 1.4, 1.4 Flex, 1.4 HDi 70, 1.4 VTi 95, 1.6 Flex, 1.6 HDi, 1.6 HDi 110, 1.6 HDi 115, 1.6 HDi 90, 1.6 VTi 120** 11/09 - 44 -88 kW	**22-195241** **22-195258**	**19-193441** OIO	VA: Øa: 51 mm
B6 Sport	**1.0 VTi 68, 1.1, 1.1 BiFuel, 1.2 VTi 82, 1.4, 1.4 Flex, 1.4 HDi 70, 1.4 VTi 95, 1.6 Flex, 1.6 HDi, 1.6 HDi 110, 1.6 HDi 115, 1.6 HDi 90, 1.6 VTi 120** 11/09 - 44 -88 kW	**35-176862** **35-176879**	**24-176880** OIO	VA: Øa: 47 mm
B6 Sport	**1.0 VTi 68, 1.1, 1.1 BiFuel, 1.2 VTi 82, 1.4, 1.4 Flex, 1.4 HDi 70, 1.4 VTi 95, 1.6 Flex, 1.6 HDi, 1.6 HDi 110, 1.6 HDi 115, 1.6 HDi 90, 1.6 VTi 120** 11/09 - 44 -88 kW	**35-223276** **35-223283**	**24-176880** OIO	VA: Øa: 51 mm
B8	**1.0 VTi 68, 1.1, 1.1 BiFuel, 1.2 VTi 82, 1.4, 1.4 Flex, 1.4 HDi 70, 1.4 VTi 95, 1.6 Flex, 1.6 HDi, 1.6 HDi 110, 1.6 HDi 115, 1.6 HDi 90, 1.6 VTi 120** 11/09 - 44 -88 kW	**35-176893** **35-176909**	**24-176002** OIO	VA: Øa: 47 mm
B8	**1.0 VTi 68, 1.1, 1.1 BiFuel, 1.2 VTi 82, 1.4, 1.4 Flex, 1.4 HDi 70, 1.4 VTi 95, 1.6 Flex, 1.6 HDi, 1.6 HDi 110, 1.6 HDi 115, 1.6 HDi 90, 1.6 VTi 120** 11/09 - 44 -88 kW	**35-223290** **35-223306**	**24-176002** OIO	VA: Øa: 51 mm
B14	**1.0 VTi 68, 1.1, 1.1 BiFuel, 1.2 VTi 82, 1.4, 1.4 Flex, 1.4 HDi 70, 1.4 VTi 95, 1.6 Flex, 1.6 HDi, 1.6 HDi 110, 1.6 HDi 115, 1.6 HDi 90, 1.6 VTi 120** 11/09 - 44 -88 kW	**47-175976**		Øa: 47 mm; siehe Gutachten VA: Tieferlegung lt. GA: 30-50 mm; Achslast bis: 850 kg HA: Tieferlegung lt. GA: 30-50 mm; Achslast bis: 820 kg

CITROËN C4 I (LC_)

B1	**1.4 16V, 1.6 16V, 1.6 16V Bio-Flex, 1.6 HDi, 1.6 THP 140, 1.6 THP 150, 1.6 VTi 120, 2.0 16V, 2.0 HDi** 11/04 - 65 -130 kW	**12-117932**	**12-224333**	VA: mit Kugellager HA: ohne Kugellager

CITROËN

CITROËN C4 I (LC_)

				
B3	**1.4 16V** 11/04 - 65 kW	**36-199716**	**36-199808**	Standardfahrwerk; ohne Panorama-Sonnendach
B3	**1.4 16V** 11/04 - 65 kW	**36-199716**	**36-199761**	Standardfahrwerk; mit Panorama-Sonnendach
B3	**1.4 16V** 11/04 - 65 kW		**36-199785**	Standardfahrwerk; Verstärkte Ausführung .
B3	**1.6 16V, 1.6 16V Bio-Flex** 11/04 - 80 kW	**36-199723**		Standardfahrwerk; Schaltgetriebe
B3	**1.6 16V, 1.6 16V Bio-Flex, 1.6 16V** 11/04 - 80 kW	**36-199730**		Standardfahrwerk; Automatik
B3	**1.6 16V, 1.6 16V Bio-Flex, 1.6 16V** 11/04 - 80 kW		**36-199808**	Standardfahrwerk; ohne Panorama-Sonnendach
B3	**1.6 16V, 1.6 16V Bio-Flex, 1.6 16V** 11/04 - 80 kW		**36-199761**	Standardfahrwerk; mit Panorama-Sonnendach
B3	**1.6 16V, 1.6 16V Bio-Flex, 1.6 16V** 11/04 - 80 kW		**36-199785**	Standardfahrwerk; Verstärkte Ausführung .
B3	**2.0 16V** 11/04 - 130 kW	**36-199754**	**i.V.**	Standardfahrwerk
B3	**1.6 HDi, 2.0 16V** 11/04 - 66 -103 kW	**36-199747**	**36-199808**	Standardfahrwerk; ohne Panorama-Sonnendach
B3	**1.6 HDi** 11/04 - 66 kW	**36-199730**	**36-199808**	Standardfahrwerk; mit Panorama-Sonnendach
B3	**1.6 HDi, 2.0 16V** 11/04 - 66 -103 kW		**36-199785**	Standardfahrwerk; Verstärkte Ausführung .
B3	**1.6 HDi** 11/04 - 80 kW	**36-199730**	**36-199808**	Standardfahrwerk
B3	**1.6 HDi** 11/04 - 80 kW		**36-199785**	Standardfahrwerk; Verstärkte Ausführung .
B3	**2.0 HDi** 11/04 - 100 -103 kW	**36-199723**	**36-199808**	Standardfahrwerk
B3	**2.0 HDi** 11/04 - 100 kW		**36-199785**	Standardfahrwerk; Verstärkte Ausführung .
B3	**2.0 HDi** 07/08 - 103 kW		**36-199785**	Standardfahrwerk; Verstärkte Ausführung .
B4	**1.4 16V, 1.6 16V, 1.6 16V Bio-Flex, 1.6 HDi, 1.6 THP 140, 1.6 THP 150, 1.6 VTi 120, 2.0 16V, 2.0 HDi** 11/04 - 65 -130 kW	**22-113115**	**19-113128**	Standardfahrwerk
B6 Sport	**1.4 16V, 1.6 16V, 1.6 16V Bio-Flex, 1.6 HDi, 1.6 THP 140, 1.6 THP 150, 1.6 VTi 120, 2.0 16V, 2.0 HDi** 11/04 - 65 -130 kW	**35-052746**	**24-068604**	
B8	**1.4 16V, 1.6 16V, 1.6 16V Bio-Flex, 1.6 HDi, 1.6 THP 140, 1.6 THP 150, 1.6 VTi 120, 2.0 16V, 2.0 HDi** 11/04 - 65 -130 kW	**35-052753**	**24-068611**	
B12 PK	**1.4 16V, 1.6 THP 140, 1.6 THP 150, 1.6 VTi 120** 11/04 - 65 -110 kW	**46-189332**		siehe Gutachten VA: Tieferlegung lt. GA: 30 mm; Achslast bis: 1010 kg HA: Tieferlegung lt. GA: 25 mm; Achslast bis: 920 kg

CITROËN

CITROËN C4 I (LC_)

B12 PK	**1.6 16V, 1.6 16V Bio-Flex** 11/04 - 80 kW		**46-189332**	siehe Gutachten; Schaltgetriebe VA: Tieferlegung lt. GA: 30 mm; Achslast bis: 1010 kg HA: Tieferlegung lt. GA: 25 mm; Achslast bis: 920 kg
B12 PK	**1.6 16V, 1.6 16V Bio-Flex, 1.6 HDi, 1.6 THP 140, 1.6 THP 150, 1.6 VTi 120, 2.0 16V, 2.0 HDi** 11/04 - 66 -130 kW		**46-189349**	siehe Gutachten VA: Tieferlegung lt. GA: 30 mm; Achslast bis: 1120 kg HA: Tieferlegung lt. GA: 25 mm; Achslast bis: 920 kg
B14	**1.4 16V, 1.6 16V, 1.6 16V Bio-Flex, 1.6 HDi, 1.6 THP 140, 1.6 THP 150, 1.6 VTi 120, 2.0 16V, 2.0 HDi** 11/04 - 65 -130 kW		**47-100817**	siehe Gutachten VA: Tieferlegung lt. GA: 45-55 mm; Achslast bis: 1065 kg HA: Tieferlegung lt. GA: 30-50 mm; Achslast bis: 1065 kg

CITROËN C4 Stufenheck

B4	**1.6 16V, 1.6 HDi, 2.0 16V, 2.0 Flex, 2.0 HDi** 07/06 - 80 -103 kW	**22-113115**	**19-113128**	Standardfahrwerk
B6 Sport	**1.6 16V, 1.6 HDi, 2.0 16V, 2.0 Flex, 2.0 HDi** 07/06 - 80 -103 kW	**35-052746**	**24-068604**	
B8	**1.6 16V, 1.6 HDi, 2.0 16V, 2.0 Flex, 2.0 HDi** 07/06 - 80 -103 kW	**35-052753**	**24-068611**	
B12 PK	**1.6 16V, 2.0 16V, 2.0 Flex** 07/06 - 80 -103 kW		**46-189332**	siehe Gutachten VA: Tieferlegung lt. GA: 30 mm; Achslast bis: 1010 kg HA: Tieferlegung lt. GA: 25 mm; Achslast bis: 920 kg
B12 PK	**1.6 HDi, 2.0 Flex, 2.0 HDi** 07/06 - 80 -103 kW		**46-189349**	siehe Gutachten VA: Tieferlegung lt. GA: 30 mm; Achslast bis: 1120 kg HA: Tieferlegung lt. GA: 25 mm; Achslast bis: 920 kg
B14	**1.6 16V, 1.6 HDi, 2.0 16V, 2.0 Flex, 2.0 HDi** 07/06 - 80 -103 kW		**47-100817**	siehe Gutachten VA: Tieferlegung lt. GA: 45-55 mm; Achslast bis: 1065 kg HA: Tieferlegung lt. GA: 30-50 mm; Achslast bis: 1065 kg

CITROËN C4 Coupe (LA_)

B1	**1.4 16V, 1.6 16V, 1.6 HDi, 1.6 THP 150, 1.6 VTi 120, 2.0 16V, 2.0 HDi** 11/04 - 65 -130 kW		**12-224333**	HA: ohne Kugellager
B3	**1.4 16V** 11/04 - 65 kW	**36-199716**	**36-199808**	Standardfahrwerk; ohne Panorama-Sonnendach
B3	**1.4 16V** 11/04 - 65 kW	**36-199716**	**36-199761**	Standardfahrwerk; mit Panorama-Sonnendach
B3	**1.4 16V** 11/04 - 65 kW		**36-199785**	Standardfahrwerk; Verstärkte Ausführung .
B3	**1.6 16V** 11/04 - 80 kW	**36-199723**		Standardfahrwerk; Schaltgetriebe
B3	**1.6 THP 150, 2.0 16V** 11/04 - 100 -110 kW	**36-199747**	**36-199808**	Standardfahrwerk; ohne Panorama-Sonnendach
B3	**1.6 THP 150, 2.0 16V** 11/04 - 100 -110 kW	**37-171940**	**36-199785**	Standardfahrwerk; Verstärkte Ausführung .
B3	**2.0 16V** 11/04 - 130 kW	**36-199754**	**i.V.**	Standardfahrwerk
B3	**1.6 HDi** 11/04 - 66 kW	**36-199747**	**36-199808**	Standardfahrwerk; ohne Panorama-Sonnendach
B3	**1.6 HDi** 11/04 - 66 kW	**36-199730**	**36-199808**	Standardfahrwerk; mit Panorama-Sonnendach

				
CITROËN				
CITROËN C4 Coupe (LA_)				
B3	**1.6 HDi** 11/04 - 66 kW		**36-199785**	Standardfahrwerk; Verstärkte Ausführung .
B3	**1.6 HDi** 11/04 - 80 kW	**36-199730**	**36-199808**	Standardfahrwerk
B3	**1.6 HDi** 11/04 - 80 kW		**36-199785**	Standardfahrwerk; Verstärkte Ausführung .
B3	**2.0 HDi** 11/04 - 100 -103 kW	**36-199723**	**36-199808**	Standardfahrwerk
B3	**2.0 HDi** 11/04 - 100 -103 kW		**36-199785**	Standardfahrwerk; Verstärkte Ausführung .
B4	**1.4 16V, 1.6 16V, 1.6 HDi, 1.6 THP 150, 1.6 VTi 120, 2.0 16V, 2.0 HDi** 11/04 - 65 -130 kW	**22-113115**	**19-113128**	Standardfahrwerk
B6 Sport	**1.4 16V, 1.6 16V, 1.6 HDi, 1.6 THP 150, 1.6 VTi 120, 2.0 16V, 2.0 HDi** 11/04 - 65 -130 kW	**35-052746**	**24-068604**	
B8	**1.4 16V, 1.6 16V, 1.6 HDi, 1.6 THP 150, 1.6 VTi 120, 2.0 16V, 2.0 HDi** 11/04 - 65 -130 kW	**35-052753**	**24-068611**	
B12 PK	**1.4 16V, 1.6 THP 150, 1.6 VTi 120** 11/04 - 65 -110 kW	**46-189332**		siehe Gutachten VA: Tieferlegung lt. GA: 30 mm; Achslast bis: 1010 kg HA: Tieferlegung lt. GA: 25 mm; Achslast bis: 920 kg
B12 PK	**1.6 16V** 11/04 - 80 kW	**46-189332**		siehe Gutachten; Schaltgetriebe VA: Tieferlegung lt. GA: 30 mm; Achslast bis: 1010 kg HA: Tieferlegung lt. GA: 25 mm; Achslast bis: 920 kg
B12 PK	**1.6 16V, 1.6 HDi, 1.6 THP 150, 1.6 VTi 120, 2.0 16V, 2.0 HDi** 11/04 - 66 -130 kW	**46-189349**		siehe Gutachten VA: Tieferlegung lt. GA: 30 mm; Achslast bis: 1120 kg HA: Tieferlegung lt. GA: 25 mm; Achslast bis: 920 kg
B14	**1.4 16V, 1.6 16V, 1.6 HDi, 1.6 THP 150, 1.6 VTi 120, 2.0 16V, 2.0 HDi** 11/04 - 65 -130 kW	**47-100817**		siehe Gutachten VA: Tieferlegung lt. GA: 45-55 mm; Achslast bis: 1065 kg HA: Tieferlegung lt. GA: 30-50 mm; Achslast bis: 1065 kg
CITROËN C4 Picasso I (UD_)				
B4	**1.6 16V, 1.6 HDi, 1.6 HDi 110, 1.6 THP 140, 1.6 THP 155, 1.6 VTi 120, 1.8 16V, 1.8 i 16V, 2.0 HDi 138, 2.0 HDi 150, 2.0 HDi 165, 2.0 i 16V** 02/07 - 80 -120 kW	**22-226716** **22-226723**	**19-226705**	Standardfahrwerk; Ausstattung: incl. Air Susp. Rear
CITROËN C4 Grand Picasso I (UA_)				
B4	**1.6 16V, 1.6 HDi, 1.6 HDi 110, 1.6 THP 155, 1.6 VTi 120, 1.8 i 16V, 2.0 HDi 138, 2.0 HDi 150, 2.0 HDi 165, 2.0 i 16V** 10/06 - 80 -120 kW	**22-226716** **22-226723**	**19-226705**	Standardfahrwerk; Ausstattung: incl. Air Susp. Rear
CITROËN C4 II (B7)				
B1	**1.4 VTi 95, 1.6 HDi 110, 1.6 HDi 115, 1.6 HDi 90, 1.6 THP 155, 1.6 VTi 120, 1.6 VTi 120 LPG, 2.0 HDi 150** 11/09 - 68 -115 kW	**12-226559**		VA: ohne Kugellager
B4	**1.4 VTi 95, 1.6 HDi 110, 1.6 HDi 115, 1.6 HDi 90, 1.6 THP 155, 1.6 VTi 120, 1.6 VTi 120 LPG, 2.0 HDi 150** 11/09 - 68 -115 kW	**i.V.** **i.V.**	**19-113128**	Standardfahrwerk

CITROËN

CITROËN C5 III (RD_)

B1	**1.6 HDi, 1.6 HDi 110, 1.6 HDi 115, 1.6 THP 155, 1.6 VTI 120, 1.8 16V, 2.0 16V, 2.0 16V BioFlex, 2.0 HDi, 2.0 HDi 140, 2.0 HDi 165, 2.2 HDi, 2.2 HDi 200, 2.7 HDi, 3.0, 3.0 HDi 240, 3.0 V6** 02/08 - 80 -177 kW	**12-238149**		VA: mit Schraubenfederung
B4	**1.6 HDi, 1.6 HDi 110, 1.6 HDi 115, 1.6 THP 155, 1.6 VTI 120, 1.8 16V, 2.0 16V, 2.0 16V BioFlex, 2.0 HDi, 2.0 HDi 140, 2.0 HDi 165, 2.2 HDi, 2.2 HDi 200, 2.7 HDi, 3.0, 3.0 HDi 240, 3.0 V6** 02/08 - 80 -177 kW	**19-194493**	**19-194509**	Standardfahrwerk
B6 Sport	**1.6 HDi, 1.6 HDi 110, 1.6 HDi 115, 1.6 THP 155, 1.6 VTI 120, 1.8 16V, 2.0 16V, 2.0 16V BioFlex, 2.0 HDi, 2.0 HDi 140, 2.0 HDi 165, 2.2 HDi, 2.2 HDi 200, 2.7 HDi, 3.0, 3.0 HDi 240, 3.0 V6** 02/08 - 80 -177 kW	**19-235486**	**19-235493**	
B8	**1.6 HDi, 1.6 HDi 110, 1.6 HDi 115, 1.6 THP 155, 1.6 VTI 120, 1.8 16V, 2.0 16V, 2.0 16V BioFlex, 2.0 HDi, 2.0 HDi 140, 2.0 HDi 165, 2.2 HDi, 2.2 HDi 200, 2.7 HDi, 3.0, 3.0 HDi 240, 3.0 V6** 02/08 - 80 -177 kW	**19-235509**	**19-235516**	
B12 PK	**2.0 HDi, 2.0 HDi 140, 2.0 HDi 165** 02/08 - 100 -120 kW	**46-206749**		Zweirohrsystem; siehe Gutachten VA: Tieferlegung lt. GA: 40 mm; Achslast bis: 1280 kg HA: Tieferlegung lt. GA: 35 mm; Achslast bis: 1045 kg

CITROËN C5 III Break (TD_)

B1	**1.6 HDi, 1.6 HDi 115, 1.6 THP 150, 1.6 THP 155, 1.6 VTI 120, 1.8 16V, 2.0 16V, 2.0 16V BioFlex, 2.0 HDi, 2.0 HDi 140, 2.0 HDi 150, 2.0 HDi 165, 2.2 HDi, 2.2 HDi 165, 2.7 HDi, 3.0, 3.0 HDi 240, 3.0 V6** 02/08 - 80 -177 kW	**12-238149**		VA: mit Schraubenfederung
B4	**1.6 HDi, 1.6 HDi 115, 1.6 THP 150, 1.6 THP 155, 1.6 VTI 120, 1.8 16V, 2.0 16V, 2.0 16V BioFlex, 2.0 HDi, 2.0 HDi 140, 2.0 HDi 150, 2.0 HDi 165, 2.2 HDi, 2.2 HDi 165, 2.7 HDi, 3.0, 3.0 HDi 240, 3.0 V6** 02/08 - 80 -177 kW	**19-194493**	**19-194509**	Standardfahrwerk

CITROËN C8 (EA_, EB_)

B1	**2.0, 2.0 16V, 2.0 HDi, 2.0 HDi 135, 2.0 HDi 165, 2.2, 2.2 HDi, 3.0 V6** 07/02 - 79 -150 kW	**12-117505** **12-117499**		VA: mit Kugellager
B3	**2.0, 2.0 16V, 2.2** 07/02 - 100 -116 kW	**36-217533**	**36-217571**	Standardfahrwerk
B3	**2.0 HDi, 2.0 HDi 135, 2.0 HDi 165** 07/02 - 79 -120 kW	**36-217540**	**36-217571**	Standardfahrwerk
B3	**2.0 HDi, 2.0 HDi 135, 2.0 HDi 165, 2.2 HDi, 3.0 V6** 07/02 - 79 -150 kW		**36-217571**	Standardfahrwerk; Verstärkte Ausführung .
B3	**2.2 HDi** 07/02 - 94 -125 kW	**36-217564**	**36-217571**	Standardfahrwerk

				
CITROËN				
CITROËN C8 (EA_, EB_)				
B4	**2.0, 2.0 16V, 2.0 HDi, 2.2, 2.2 HDi, 3.0 V6** 07/02 - 79 -150 kW	**22-128225** **22-139122**	**19-128238**	
CITROËN DS3				
B4	**1.2 VTi 82, 1.4 HDi 70, 1.4 VTi 95, 1.4 VTi 95 LPG, 1.4 VTi 98, 1.6 HDi 110, 1.6 HDi 115, 1.6 HDi 90, 1.6 THP 150, 1.6 VTi 120** 04/10 - 50 -115 kW	**22-193421** **22-193438**	**19-193441**	VA: Øa: 47 mm
B4	**1.2 VTi 82, 1.4 HDi 70, 1.4 VTi 95, 1.4 VTi 95 LPG, 1.4 VTi 98, 1.6 HDi 110, 1.6 HDi 115, 1.6 HDi 90, 1.6 THP 150, 1.6 VTi 120** 04/10 - 50 -115 kW	**22-195241** **22-195258**	**19-193441**	VA: Øa: 51 mm
B6 Sport	**1.2 VTi 82, 1.4 HDi 70, 1.4 VTi 95, 1.4 VTi 95 LPG, 1.4 VTi 98, 1.6 HDi 110, 1.6 HDi 115, 1.6 HDi 90, 1.6 THP 150, 1.6 VTi 120** 04/10 - 50 -115 kW	**35-176893** **35-176909**	**24-176002**	VA: Øa: 47 mm
B6 Sport	**1.2 VTi 82, 1.4 HDi 70, 1.4 VTi 95, 1.4 VTi 95 LPG, 1.4 VTi 98, 1.6 HDi 110, 1.6 HDi 115, 1.6 HDi 90, 1.6 Racing, 1.6 THP 150, 1.6 VTi 120** 04/10 - 50 -152 kW	**35-223290** **35-223306**	**24-176002**	VA: Øa: 51 mm
B14	**1.2 VTi 82, 1.4 HDi 70, 1.4 VTi 95, 1.4 VTi 95 LPG, 1.4 VTi 98, 1.6 HDi 110, 1.6 HDi 115, 1.6 HDi 90, 1.6 THP 150, 1.6 VTi 120** 04/10 - 50 -115 kW	**47-175976**		Øa: 47 mm; ohne TÜV-Gutachten VA: Tieferlegung lt. GA: 30-50 mm HA: Tieferlegung lt. GA: 5-15 mm
CITROËN DS3 Cabriolet				
B4	**1.2 VTi 82, 1.6 HDi 90, 1.6 THP 155, 1.6 VTi 120** 01/13 - 60 -115 kW	**22-193421** **22-193438**	**19-193441**	VA: Øa: 47 mm
B4	**1.2 VTi 82, 1.6 HDi 90, 1.6 THP 155, 1.6 VTi 120** 01/13 - 60 -115 kW	**22-195241** **22-195258**	**19-193441**	VA: Øa: 51 mm
B6 Sport	**1.2 VTi 82, 1.6 HDi 90, 1.6 THP 155, 1.6 VTi 120** 01/13 - 60 -115 kW	**35-176893** **35-176909**	**24-176002**	VA: Øa: 47 mm
B6 Sport	**1.2 VTi 82, 1.6 HDi 90, 1.6 THP 155, 1.6 VTi 120** 01/13 - 60 -115 kW	**35-223290** **35-223306**	**24-176002**	VA: Øa: 51 mm
B14	**1.2 VTi 82, 1.6 HDi 90, 1.6 THP 155, 1.6 VTi 120** 01/13 - 60 -115 kW	**47-175976**		Øa: 47 mm; ohne TÜV-Gutachten VA: Tieferlegung lt. GA: 30-50 mm HA: Tieferlegung lt. GA: 5-15 mm
CITROËN DS4				
B1	**1.6 HDi 110, 1.6 THP 155, 1.6 THP 200, 1.6 VTi 120, 2.0 HDi 165** 04/11 - 82 -147 kW	**12-226559**		VA: ohne Kugellager
B4	**1.6 HDi 110, 1.6 HDi 115, 1.6 THP 155, 1.6 THP 160, 1.6 THP 200, 1.6 VTi 120, 2.0 HDi 165** 04/11 - 81 -147 kW	**22-232410** **22-232427**	**19-232430**	

				
CITROËN				
CITROËN DS5				
B4	**1.6 HDi 110, 1.6 THP 155, 1.6 THP 200, 2.0 HDi 165** 11/11 - 82 -147 kW	**22-232465** **22-232472**	**19-232485** OIO	
CITROËN EVASION (22, U6)				
B1	**1.8, 1.9 TD, 2.0, 2.0 16V, 2.0 HDI, 2.0 Turbo C.T., 2.1 TD** 05/96 - 07/02 66 -108 kW	**12-117505** **12-117499**		VA: mit Kugellager
B3	**1.8, 1.9 TD, 2.0, 2.0 16V, 2.0 HDI, 2.0 HDI 16V, 2.0 Turbo C.T., 2.1 TD** 05/96 - 07/02 66 -108 kW	**37-206307**	**36-211371**	
B4	**1.8, 1.9 TD, 2.0, 2.0 16V, 2.0 HDI, 2.0 Turbo C.T., 2.1 TD** 10/97 - 07/02 66 -108 kW	**22-046734**	**19-110547** OIO	CH.Nr.: 7609 ->; Standardfahrwerk
B4	**1.9 TD, 2.0, 2.0 Turbo C.T., 2.1 TD** 06/94 - CH-Nr. 66 -108 kW	**22-046734**	**19-061054** OIO	-> CH.Nr.: 7608; Standardfahrwerk
CITROËN JUMPY (U6U)				
B1	**1.6, 1.9 D, 1.9 D 70, 1.9 TD, 2.0, 2.0 HDi 110, 2.0 HDi 95, 2.0 i 16V** 10/95 - 51 -102 kW	**12-117505** **12-117499**		VA: mit Kugellager
B3	**1.6, 1.9 D, 1.9 D 70, 2.0** 10/95 - 51 -100 kW	**36-212637**	**36-222285**	ohne Stabilisator
B3	**1.6, 1.9 D, 1.9 D 70, 2.0** 10/95 - 51 -100 kW	**36-212637**	**36-222209**	mit Stabilisator
B3	**2.0 i 16V** 03/00 - 102 kW	**36-212637**	**36-222285**	ohne Stabilisator; Schaltgetriebe
B3	**2.0 i 16V** 03/00 - 102 kW	**36-222216**		ohne Stabilisator; Automatik
B3	**2.0 i 16V** 03/00 - 102 kW	**36-212637**	**36-222209**	mit Stabilisator; Schaltgetriebe
B3	**2.0 i 16V** 03/00 - 102 kW	**36-222216**		mit Stabilisator; Automatik
B3	**1.9 TD** 10/95 - 09/97 66 -68 kW	**36-212637**	**36-222285**	ohne Stabilisator
B3	**1.9 TD** 09/97 - 66 -68 kW	**36-222216**	**36-222285**	ohne Stabilisator
B3	**1.9 TD** 10/95 - 09/97 66 -68 kW	**36-212637**	**36-222209**	mit Stabilisator
B3	**1.9 TD** 09/97 - 66 -68 kW	**36-222216**	**36-222209**	mit Stabilisator
B3	**2.0 HDi 110, 2.0 HDi 95** 10/99 - 69 -80 kW	**36-212637**	**36-222285**	ohne ABS; bis Nutzlast 899 kg
B3	**2.0 HDi 110, 2.0 HDi 95** 10/99 - 69 -80 kW	**36-222216**	**36-222285**	mit ABS; bis Nutzlast 899 kg
B3	**2.0 HDi 110, 2.0 HDi 95** 10/99 - 69 -80 kW	**36-212637**	**36-222209**	ohne ABS; bis Nutzlast 900 kg
B3	**2.0 HDi 110, 2.0 HDi 95** 10/99 - 69 -80 kW	**36-222216**	**36-222209**	mit ABS; bis Nutzlast 900 kg

				
CITROËN				
CITROËN JUMPY (U6U)				
B4	**1.6, 1.9 D, 1.9 TD** 10/95 - 08/97 51 -68 kW	**22-046734**	**19-068022**	-> CH.Nr.: 7608; Standardfahrwerk
B4	**1.6, 1.9 TD** 09/97 - 10/03 58 -68 kW	**22-046734**	**19-135106**	CH.Nr.: 7609-> 9793; Standardfahrwerk
B4	**1.9 D 70, 2.0, 2.0 HDi 110, 2.0 HDi 95, 2.0 i 16V** 04/98 - 10/03 51 -102 kW	**22-046734**	**19-135106**	-> CH.Nr.: 9793
CITROËN JUMPY Kasten (BS_, BT_, BY_, BZ_)				
B1	**1.6 i, 1.9 D, 1.9 D 70, 1.9 DT, 1.9 TD, 2.0 HDi 110, 2.0 HDi 95, 2.0 i 16V** 10/95 - 51 -102 kW	**12-117505** **12-117499**		VA: mit Kugellager
B3	**2.0 HDi 110, 2.0 HDi 95** 10/99 - 69 -80 kW		**36-222209**	
B4	**1.6 i, 1.9 D, 1.9 DT, 1.9 TD** 10/95 - 08/97 51 -66 kW	**22-046734**	**19-068022**	-> CH.Nr.: 7608; Standardfahrwerk
B4	**1.6 i, 1.9 DT, 1.9 TD** 09/97 - 10/03 58 -66 kW	**22-046734**	**19-135106**	CH.Nr.: 7609-> 9793; Standardfahrwerk
B4	**1.9 D 70, 2.0 HDi 110, 2.0 HDi 95, 2.0 i 16V** 04/98 - 10/03 51 -102 kW	**22-046734**	**19-135106**	-> CH.Nr.: 9793
CITROËN JUMPY Pritsche/Fahrgestell (BU_, BV_, BW_, BX_)				
B1	**1.9 TD, 2.0 HDi 95** 10/99 - 68 -69 kW	**12-117505** **12-117499**		VA: mit Kugellager
B4	**1.9 TD, 2.0 HDi 95** 10/99 - CH-Nr. 68 -69 kW	**22-046734**	**19-135106**	-> CH.Nr.: 8891
CITROËN JUMPY				
B4	**1.6 HDi 90, 2.0 HDi 120, 2.0 HDi 125, 2.0 HDi 140, 2.0 HDi 165, 2.0 HDi 95, 2.0 i, 1.6 HDi 90, 2.0 HDi 120, 2.0 HDi 125, 2.0 HDi 140, 2.0 HDi 165, 2.0 HDi 95, 2.0 i** 01/07 - 66 -120 kW	**i.V.** **i.V.**	**19-225289**	Standardfahrwerk; ohne Luftfederung
B4	**1.6 HDi 90, 2.0 HDi 120, 2.0 HDi 125, 2.0 HDi 140, 2.0 HDi 165, 2.0 HDi 95, 2.0 i, 1.6 HDi 90, 2.0 HDi 120, 2.0 HDi 125, 2.0 HDi 140, 2.0 HDi 165, 2.0 HDi 95, 2.0 i** 01/07 - 66 -120 kW	**i.V.** **i.V.**	**19-171203**	Verstärkte Ausführung .; mit Luftfederung
CITROËN NEMO Kombi				
B1	**1.2 HDi 75, 1.4, 1.4 HDi** 04/09 - 50 -55 kW	**12-226504** **12-226481**		VA: mit Kugellager
B4	**1.4, 1.4 HDi** 04/09 - 50 -54 kW	**22-189271** **22-189288**	**19-189291**	
CITROËN NEMO Kasten (AA_)				
B1	**1.2 HDi 75, 1.4, 1.4 HDi** 02/08 - 50 -55 kW	**12-226504** **12-226481**		VA: mit Kugellager
B4	**1.4, 1.4 HDi** 02/08 - 50 -54 kW	**22-189271** **22-189288**	**19-189291**	

CITROËN

CITROËN SAXO (S0, S1)

B1	**1.0 X, 1.1 X,SX, 1.4 VTS, 1.5 D, 1.6, 1.6 VTL,VTR, 1.6 VTR, 1.6 VTS** 02/96 - 09/03 33 -88 kW	**12-116621**		VA: mit Kugellager
B3	**1.0 X, 1.1 X,SX, 1.4 VTS** 05/96 - 01/99 33 -55 kW	**36-154654**		Standardfahrwerk; ohne AC
B3	**1.0 X, 1.1 X,SX, 1.5 D** 02/99 - 09/03 37 -44 kW	**36-202164**		Schlechtwegeausführung
B3	**1.1 X,SX** 05/96 - 01/99 44 kW	**36-154654**		Standardfahrwerk; Baumuster: Engine: TU1M
B3	**1.6 VTL,VTR** 02/99 - 06/03 65 kW	**36-202164**		Standardfahrwerk; mit AC; Schaltgetriebe
B3	**1.6 VTL,VTR** 02/99 - 06/03 65 kW	**36-202164**		Standardfahrwerk; ohne AC; Automatik
B3	**1.6, 1.6 VTR, 1.6 VTS** 02/96 - 09/03 66 -87 kW	**36-154661**		Standardfahrwerk
B3	**1.5 D** 02/99 - 09/03 40 -42 kW	**36-202164**		Standardfahrwerk; ohne AC
B4	**1.0 X, 1.1 X,SX, 1.4 VTS, 1.5 D, 1.6, 1.6 VTL,VTR, 1.6 VTR, 1.6 VTS** 02/96 - 09/03 33 -88 kW	**21-030475** *11-122449* SP	**19-019765** OIO	
B6 Sport	**1.0 X, 1.1 X,SX, 1.4 VTS, 1.5 D, 1.6, 1.6 VTL,VTR, 1.6 VTR, 1.6 VTS** 02/96 - 09/03 33 -88 kW	**34-030608**	**24-020756** OIO	VA: Kenngröße: 96/46; Länge: 575 mm HA: Kenngröße: 360/130; Länge: 316 mm
B6 Sport	**1.0 X, 1.1 X,SX, 1.4 VTS, 1.5 D, 1.6, 1.6 VTL,VTR, 1.6 VTR, 1.6 VTS** 02/96 - 09/03 33 -88 kW	**34-030608**	**24-012768** OIO	VA: Kenngröße: 96/46; Länge: 575 mm HA: Kenngröße: 290/180; Länge: 329 mm
B8	**1.0 X, 1.1 X,SX, 1.4 VTS, 1.5 D, 1.6, 1.6 VTL,VTR, 1.6 VTR, 1.6 VTS** 02/96 - 09/03 33 -88 kW	**34-030592**	**24-020756** OIO	VA: Kenngröße: 96/46; Länge: 545 mm HA: Kenngröße: 360/130; Länge: 316 mm
B8	**1.0 X, 1.1 X,SX, 1.4 VTS, 1.5 D, 1.6, 1.6 VTL,VTR, 1.6 VTR, 1.6 VTS** 02/96 - 09/03 33 -88 kW	**34-030592**	**24-012768** OIO	VA: Kenngröße: 96/46; Länge: 545 mm HA: Kenngröße: 290/180; Länge: 329 mm
B12 PK	**1.0 X, 1.1 X,SX, 1.4 VTS, 1.5 D, 1.6, 1.6 VTL,VTR, 1.6 VTR, 1.6 VTS** 02/96 - 09/03 33 -88 kW	**46-189318**		siehe Gutachten VA: Tieferlegung lt. GA: 30 mm; Achslast bis: 785 kg HA: Tieferlegung lt. GA: 25-30 mm; Achslast bis: 700 kg
B12 SL	**1.0 X, 1.1 X,SX, 1.4 VTS, 1.5 D, 1.6, 1.6 VTL,VTR, 1.6 VTR, 1.6 VTS** 02/96 - 09/03 33 -88 kW	**46-189325**		siehe Gutachten VA: Tieferlegung lt. GA: 45-50 mm; Achslast bis: 785 kg HA: Tieferlegung lt. GA: 30 mm; Achslast bis: 700 kg
MS	**1.0 X, 1.1 X,SX, 1.4 VTS, 1.5 D, 1.6, 1.6 VTL,VTR, 1.6 VTR, 1.6 VTS** 02/96 - 09/03 33 -88 kW	**34-003510**	**24-012768** OIO	Baumuster: Rallye Gruppe N VA: Kenngröße: 351/160; Länge: 553 mm HA: Kenngröße: 290/180; Länge: 329 mm
MS	**1.6, 1.6 VTL,VTR, 1.6 VTR, 1.6 VTS** 02/96 - 09/03 65 -88 kW		OIO	Baumuster: S8 Cup VA: höhenverstellbar HA: Kenngröße: 860/240; mit Unibal-Gelenklager

CITROËN VISA

B2	**17 D** 04/84 - 03/91 44 kW	**17-053310** **11-101376** SP		Standardfahrwerk
B4	**16 GTI** 01/85 - 06/86 76 kW	**22-041043** **22-041050** **11-101376** SP		Standardfahrwerk

					
CITROËN					
CITROËN VISA					
B4	**16 GTI** 06/86 - 12/88 83 kW	**22-041043** **22-041050** **11-101376** SP			Standardfahrwerk
B4	**17 D** 04/84 - 03/91 44 kW	**22-040916** **11-101376** SP			Standardfahrwerk
CITROËN XSARA (N1)					
B1	**1.4 HDi, 1.4 i, 1.5 D, 1.6 16V, 1.6 i, 1.8 D, 1.8 i, 1.8 i 16V, 1.8 i Aut., 1.8 TD, 1.9 D, 1.9 SD, 1.9 TD, 2.0 16V, 2.0 HDi 109, 2.0 HDi 90** 02/99 - 03/05 42 -120 kW	**12-117000**			VA: mit Kugellager
B4	**1.4 i, 1.5 D, 1.6 i, 1.8 D, 1.8 i, 1.8 i 16V, 1.8 i Aut., 1.8 TD, 1.9 D, 1.9 SD, 1.9 TD, 2.0 16V, 2.0 HDi 90** 04/97 - 09/00 42 -120 kW	**22-045676** **22-045669** **11-101376** SP	**19-068145** OIO		Standardfahrwerk; ohne Sportfahrwerk
B4	**1.4 i, 1.5 D, 1.6 i, 1.8 D, 1.8 i, 1.8 i 16V, 1.8 i Aut., 1.8 TD, 1.9 D, 1.9 SD, 1.9 TD, 2.0 16V, 2.0 HDi 90** 04/97 - 09/00 42 -120 kW		**19-217451** OIO		verstärkte Radaufhängung
B4	**1.4 HDi, 1.4 i, 1.6 16V, 1.8 VTS, 1.9 D, 2.0 16V, 2.0 HDi 109, 2.0 HDi 90** 09/00 - 03/05 50 -100 kW	**22-168665** **22-168672** **11-101376** SP	**19-168685** OIO		Standardfahrwerk; ohne Sportfahrwerk
B6 Sport	**1.4 i, 1.5 D, 1.6 16V, 1.6 i, 1.8 D, 1.8 i, 1.8 i 16V, 1.8 i Aut., 1.8 TD, 1.9 D, 1.9 SD, 1.9 TD, 2.0 16V, 2.0 HDi 90** 04/97 - 09/00 42 -120 kW	**35-046462** **35-046479**	**24-060608** OIO		Standardfahrwerk; ohne Sportfahrwerk
B8	**1.4 i, 1.5 D, 1.6 16V, 1.6 i, 1.8 D, 1.8 i, 1.8 i 16V, 1.8 i Aut., 1.8 TD, 1.8 VTS, 1.9 D, 1.9 SD, 1.9 TD, 2.0 16V, 2.0 HDi 90** 04/97 - 09/00 42 -120 kW	**35-050162** **35-050179**	**24-060608** OIO		
B12 PK	**1.4 i, 1.5 D, 1.6 16V, 1.6 i, 1.8 D, 1.8 i, 1.8 i 16V, 1.8 i Aut., 1.8 TD, 1.8 VTS, 1.9 D, 1.9 SD, 1.9 TD, 2.0 16V, 2.0 HDi 90** 04/97 - 09/00 42 -120 kW	**46-189356**			siehe Gutachten VA: Tieferlegung lt. GA: 30 mm; Achslast bis: 950 kg HA: Tieferlegung lt. GA: 30 mm; Achslast bis: 870 kg
CITROËN XSARA Break (N2)					
B1	**1.4 HDi, 1.4 i, 1.5 D, 1.6 16V, 1.6 i, 1.8 D, 1.8 i, 1.8 i 16V, 1.8 i Aut., 1.9 D, 1.9 TD, 2.0 16V, 2.0 HDi 109, 2.0 HDI 90** 02/99 - 08/05 42 -100 kW	**12-117000**			VA: mit Kugellager
B3	**1.4 i** 10/97 - 08/05 55 kW	**36-216901**			
B4	**1.4 i, 1.5 D, 1.6 i, 1.8 D, 1.8 i, 1.8 i 16V, 1.8 i Aut., 1.9 D, 1.9 TD, 2.0 HDI 90** 10/97 - 09/00 42 -81 kW	**22-045676** **22-045669** **11-101376** SP	**19-068145** OIO		Standardfahrwerk
B4	**1.4 i, 1.5 D, 1.6 i, 1.8 D, 1.8 i, 1.8 i 16V, 1.8 i Aut., 1.9 D, 1.9 TD, 2.0 16V, 2.0 HDI 90** 10/97 - 09/00 42 -97 kW		**19-217451** OIO		verstärkte Radaufhängung
B4	**2.0 16V** 07/98 - 09/00 97 kW	**22-045676** **22-045669**	**19-068145** OIO		Standardfahrwerk

CITROËN

CITROËN XSARA Break (N2)

B4	**1.4 HDi, 1.4 i, 1.6 16V, 1.9 D, 2.0 16V, 2.0 HDi 109, 2.0 HDI 90** 09/00 - 08/05 50 -100 kW	**22-168665** ↰ **22-168672** ↱ **11-101376** SP	**19-168685** OIO	Standardfahrwerk; ohne Sportfahrwerk
B6 Sport	**1.4 i, 1.5 D, 1.6 16V, 1.6 i, 1.8 D, 1.8 i, 1.8 i 16V, 1.8 i Aut., 1.9 D, 1.9 TD, 2.0 16V, 2.0 HDI 90** 10/97 - 09/00 42 -100 kW	**35-046462** ↰ **35-046479** ↱	**24-060608** OIO	Standardfahrwerk; ohne Sportfahrwerk
B8	**1.4 i, 1.5 D, 1.6 16V, 1.6 i, 1.8 D, 1.8 i, 1.8 i 16V, 1.8 i Aut., 1.9 D, 1.9 TD, 2.0 16V, 2.0 HDI 90** 10/97 - 09/00 42 -100 kW	**35-050162** ↰ **35-050179** ↱	**24-060608** OIO	
B12 PK	**1.4 i, 1.5 D, 1.6 16V, 1.6 i, 1.8 D, 1.8 i, 1.8 i 16V, 1.8 i Aut., 1.9 D, 1.9 TD, 2.0 16V, 2.0 HDI 90** 10/97 - 09/00 42 -100 kW	**46-189356**		siehe Gutachten VA: Tieferlegung lt. GA: 30 mm; Achslast bis: 950 kg HA: Tieferlegung lt. GA: 30 mm; Achslast bis: 870 kg

CITROËN XSARA Coupe (N0)

B1	**1.4 HDi, 1.4 i, 1.6 16V, 1.6 i, 1.8 i, 1.8 i 16V, 1.9 D, 1.9 TD, 2.0, 2.0 16V, 2.0 HDi 109, 2.0 HDI 90, 2.0 i 16V** 02/98 - 03/05 50 -120 kW	**12-117000**		VA: mit Kugellager
B4	**1.4 i, 1.6 i, 1.8 i, 1.8 i 16V, 1.9 D, 1.9 TD, 2.0, 2.0 HDI 90, 2.0 i 16V** 02/98 - 09/00 50 -120 kW	**22-045676** ↰ **22-045669** ↱ **11-101376** SP	**19-068145** OIO	Standardfahrwerk; ohne Sportfahrwerk
B4	**1.4 HDi, 1.4 i, 1.6 16V, 1.8 VTS, 1.9 D, 2.0 16V, 2.0 HDi 109, 2.0 HDI 90, 2.0 i 16V** 09/00 - 03/05 50 -120 kW	**22-168665** ↰ **22-168672** ↱ **11-101376** SP	**19-168685** OIO	Standardfahrwerk; ohne Sportfahrwerk
B6 Sport	**1.4 i, 1.6 16V, 1.6 i, 1.8 i, 1.8 i 16V, 1.9 D, 1.9 TD, 2.0, 2.0 16V, 2.0 HDI 90, 2.0 i 16V** 02/98 - 09/00 50 -120 kW	**35-046462** ↰ **35-046479** ↱	**24-060608** OIO	Standardfahrwerk; ohne Sportfahrwerk
B8	**1.4 i, 1.6 16V, 1.6 i, 1.8 i, 1.8 i 16V, 1.8 VTS, 1.9 D, 1.9 TD, 2.0, 2.0 16V, 2.0 HDI 90, 2.0 i 16V** 02/98 - 09/00 50 -120 kW	**35-050162** ↰ **35-050179** ↱	**24-060608** OIO	
B12 PK	**1.4 i, 1.6 16V, 1.6 i, 1.8 i, 1.8 i 16V, 1.8 VTS, 1.9 D, 1.9 TD, 2.0, 2.0 16V, 2.0 HDI 90, 2.0 i 16V** 02/98 - 09/00 50 -120 kW	**46-189356**		siehe Gutachten VA: Tieferlegung lt. GA: 30 mm; Achslast bis: 950 kg HA: Tieferlegung lt. GA: 30 mm; Achslast bis: 870 kg

CITROËN XSARA PICASSO (N68)

B1	**1.6, 1.6 16V, 1.6 Flex, 1.6 HDi, 1.8 16V, 1.8 SX, 2.0 16V, 2.0 HDi** 12/99 - 65 -100 kW	**12-117925**		VA: mit Kugellager
B3	**1.6, 1.6 16V, 1.6 Flex, 1.8 16V, 1.8 SX** 12/99 - 65 -85 kW	**36-198245**		Standardfahrwerk
B3	**1.6, 1.6 16V, 1.6 Flex, 1.8 16V, 1.8 SX** 12/99 - 65 -85 kW	**36-198269**		Standardfahrwerk; Verstärkte Ausführung .
B3	**2.0 16V** 01/03 - 100 kW	**36-200580**		Standardfahrwerk
B3	**2.0 16V, 2.0 HDi** 12/99 - 66 -100 kW	**36-212552**		Standardfahrwerk; Verstärkte Ausführung .
B3	**1.6 HDi** 05/04 - 66 -80 kW	**36-200580**		Standardfahrwerk

CITROËN

CITROËN XSARA PICASSO (N68)

B3	**2.0 HDi** 12/99 - 66 kW	**36-200580**		Standardfahrwerk
B4	**1.6, 1.6 16V, 1.6 Flex, 1.6 HDi, 1.8 16V, 1.8 SX, 2.0 16V, 2.0 HDi** 12/99 - 65 -100 kW	**22-100030** **22-100047** **11-101376** SP	**19-100050** OIO	Standardfahrwerk

CITROËN ZX (N2)

B1	**1,1, 1.1, 1.4, 1.4 D, 1.4 i, 1.6, 1.6 i, 1.8, 1.8 D, 1.8 i, 1.8 i 16V, 1.9, 1.9 D, 1.9 DT, 1.9 i, 1.9 TD, 2.0, 2.0 i, 2.0 i 16V** 03/91 - 06/97 37 -122 kW	**12-117925**		VA: mit Kugellager
B4	**1,1, 1.1, 1.4, 1.4 i, 1.6 i, 1.9, 1.9 i** 03/91 - 03/92 40 -96 kW	*22-040671* *22-040688* **11-101376** SP		-> CH.Nr.: 5683; Standardfahrwerk
B4	**1,1, 1.1, 1.4, 1.4 D, 1.4 i, 1.6, 1.6 i, 1.8 i, 1.8 i 16V, 1.9, 1.9 i** CH-Nr. - 06/97 37 -96 kW	**22-040657** **22-040664** **11-101376** SP	**19-019314** OIO	CH.Nr.: 5684 ->; CH.Nr.: 199204 ->; Standardfahrwerk
B4	**2.0 i, 2.0 i 16V** 04/92 - 06/97 89 -120 kW	**22-040657** **22-040664** **11-101376** SP	*19-019321* OIO	CH.Nr.: 5684 ->; Standardfahrwerk; Baumuster: Volcane
B4	**1.9 D, 1.9 DT** 04/92 - 10/97 47 -65 kW	*22-040671* *22-040688* **11-101376** SP	**19-019314** OIO	CH.Nr.: 5684 ->; Standardfahrwerk; ohne ABS
B4	**1.9 D** 04/92 - 06/97 47 -50 kW	**22-040657** **22-040664** **11-101376** SP	**19-019314** OIO	CH.Nr.: 5684 ->; Standardfahrwerk; mit ABS
B6 Sport	**1,1, 1.1, 1.4, 1.4 D, 1.4 i, 1.6 i, 1.8 D, 1.8 i, 1.8 i 16V, 1.9 D, 1.9 DT, 1.9 TD** 03/91 - CH-Nr. 37 -81 kW	*22-040046* *22-040053*	**24-016247** OIO	-> CH.Nr.: 5683
B6 Sport	**1,1, 1.1, 1.4, 1.4 D, 1.4 i, 1.6 i, 1.8 D, 1.8 i, 1.8 i 16V, 1.9, 1.9 D, 1.9 DT, 1.9 i, 1.9 TD, 2.0, 2.0 i, 2.0 i 16V** CH-Nr. - 06/97 37 -122 kW	**22-040213** **22-040220**	**24-016247** OIO	CH.Nr.: 5684 ->
B6 Sport	**1.9, 1.9 i, 2.0, 2.0 i, 2.0 i 16V** 03/91 - CH-Nr. 88 -122 kW	*22-040046* *22-040053*	**24-016247** OIO	-> CH.Nr.: 5683

CITROËN ZX Break (N2)

B1	**1.4 i, 1.5 D, 1.6 i, 1.8 D, 1.8 i, 1.8 i 16V, 1.9 D, 1.9 TD** 10/93 - 02/98 42 -81 kW	**12-117925**		VA: mit Kugellager
B3	**1.4 i** 10/93 - 10/97 55 kW	**36-216901**		Standardfahrwerk; mit AC
B3	**1.6 i, 1.8 i** 10/93 - 10/97 65 -74 kW	**36-197507**		Standardfahrwerk
B3	**1.9 D, 1.9 TD** 10/93 - 10/97 47 -66 kW	**36-198221**		Standardfahrwerk
B4	**1.4 i, 1.5 D, 1.6 i, 1.8 D, 1.8 i, 1.8 i 16V, 1.9 D, 1.9 TD** 10/93 - 02/98 42 -81 kW	**22-040657** **22-040664** **11-101376** SP		Standardfahrwerk

			
CITROËN			
CITROËN 2 CV			
B4 **4, 6** 03/63 - 10/85 12 -21 kW	**19-236513**	**19-236513**	
MS **4, 6** 03/63 - 10/85 12 -21 kW	*24-197953*	*24-197953*	
CITROËN C25 Bus (280_, 290_)			
B3 BF **1.8 E, 1.9 D, 1.9 TD, 2.0, 2.0 E, 2.5 D, 2.5 D Turbo** 10/85 - 02/94 51 -70 kW		**39-210128**	HA: Parabelfeder m. Unterfeder
B4 **1.8, 1.8 E, 1.9 D, 1.9 TD, 2.0, 2.0 E, 2.5 D, 2.5 D Turbo** 09/81 - 02/94 50 -70 kW		**19-065625**	
CITROËN C25 Kasten (280_, 290_)			
B3 BF **2.0, 2.0 E** 09/81 - 03/94 58 -62 kW		**39-210128**	HA: Parabelfeder m. Unterfeder
B4 **1.8, 1.9 D 1400, 1.9 DT, 2.0, 2.0 E, 2.5 D, 2.5 DT** 09/81 - 03/94 50 -70 kW		**19-065625**	
CITROËN C25 Pritsche/Fahrgestell (280_, 290_)			
B3 BF **2.0** 01/87 - 03/94 62 kW		**39-210128**	HA: Parabelfeder m. Unterfeder
B4 **1.8, 1.9, 1.9 DT, 2.0, 2.5 D, 2.5 DT** 11/81 - 03/94 50 -70 kW		**19-065601**	
CITROËN JUMPER Bus (230P)			
B1 **1.9 D, 1.9 TD, 1.9 TD 4x4, 2.0, 2.0 4x4, 2.5 D, 2.5 D 4x4, 2.5 TD, 2.5 TD 4x4, 2.5 TDi, 2.5 TDI 4x4, 2.8 D, 2.8 HDi, 2.8 HDi 4x4** 12/96 - 04/02 51 -94 kW	**12-117536** **12-117529**		VA: mit Kugellager
B2 **1.9 D, 1.9 TD, 1.9 TD 4x4, 2.0, 2.0 4x4, 2.5 D, 2.5 D 4x4, 2.5 TD, 2.5 TD 4x4, 2.5 TDi, 2.5 TDI 4x4** 12/96 - 04/02 51 -80 kW		**15-122582**	
B3 BF **1.9 D, 1.9 TD, 2.0, 2.5 D, 2.5 TD, 2.5 TDi, 2.8 D, 2.8 HDi** 12/96 - 04/02 51 -94 kW		**39-222855**	bis Nutzlast 1400 kg HA: Parabelfeder
B3 BF **1.9 D, 1.9 TD, 2.0, 2.5 D, 2.5 TD, 2.5 TDi, 2.8 D, 2.8 HDi** 12/96 - 04/02 51 -94 kW		**39-220967**	bis Nutzlast 1800 kg HA: Parabelfeder
B4 **1.9 D, 1.9 TD, 1.9 TD 4x4, 2.0, 2.0 4x4, 2.5 D, 2.5 D 4x4, 2.5 TD, 2.5 TD 4x4, 2.5 TDi, 2.5 TDI 4x4, 2.8 D, 2.8 HDi, 2.8 HDi 4x4** 12/96 - 04/02 51 -94 kW	**22-228017**	**19-065656**	
CITROËN JUMPER Kasten (230L)			
B1 **1.9 D, 1.9 TD, 2.0, 2.0 4x4, 2.0 HDI, 2.5 D, 2.5 D 4X4, 2.5 DT 4x4, 2.5 TD, 2.5 TDi, 2.5 TDi 4X4, 2.8 D, 2.8 HDi, 2.8 HDi 4x4** 01/99 - 04/02 50 -94 kW	**12-117536** **12-117529**		VA: mit Kugellager

CITROËN

CITROËN JUMPER Kasten (230L)

B2	**1.9 D, 1.9 TD, 2.0, 2.0 4x4, 2.5 D, 2.5 TD, 2.5 TDi** 12/96 - 04/02 50 -80 kW		**15-122582**	Standardfahrwerk; bis Nutzlast 1400 kg
B3 BF	**1.9 D, 1.9 TD, 2.0, 2.0 HDI, 2.5 D, 2.5 TD, 2.5 TDi, 2.8 D, 2.8 HDi** 01/99 - 04/02 50 -94 kW		**39-222855**	bis Nutzlast 1400 kg HA: Parabelfeder
B3 BF	**1.9 D, 1.9 TD, 2.0, 2.0 HDI, 2.5 D, 2.5 TD, 2.5 TDi, 2.8 D, 2.8 HDi** 01/99 - 04/02 50 -94 kW		**39-220967**	bis Nutzlast 1800 kg HA: Parabelfeder
B4	**1.9 D, 1.9 TD, 2.0, 2.0 4x4, 2.0 HDI, 2.5 D, 2.5 D 4X4, 2.5 DT 4x4, 2.5 TD, 2.5 TDi, 2.5 TDi 4X4, 2.8 D, 2.8 HDi, 2.8 HDi 4x4** 01/99 - 04/02 50 -94 kW	**22-228017**	**19-065656**	Standardfahrwerk; bis Nutzlast 1400 kg
B4	**1.9 D, 1.9 TD, 2.0, 2.0 4x4, 2.0 HDI, 2.5 D, 2.5 D 4X4, 2.5 DT 4x4, 2.5 TD, 2.5 TDi, 2.5 TDi 4X4, 2.8 D, 2.8 HDi, 2.8 HDi 4x4** 01/99 - 04/02 50 -94 kW	**22-228017**	**24-168731**	Standardfahrwerk; bis Nutzlast 1800 kg
B4	**1.9 D, 1.9 TD, 2.0, 2.0 4x4, 2.0 HDI, 2.5 D, 2.5 D 4X4, 2.5 DT 4x4, 2.5 TD, 2.5 TDi, 2.5 TDi 4X4, 2.8 D, 2.8 HDi, 2.8 HDi 4x4** 01/99 - 04/02 50 -94 kW	**22-228017**	**24-168748**	für Campingfahrzeuge; bis Nutzlast 1800 kg

CITROËN JUMPER Pritsche/Fahrgestell (230)

B1	**1.9 TD, 2.0, 2.5 D, 2.5 D 4X4, 2.5 TD, 2.5 TDi, 2.5 TDi 4X4, 2.8 D, 2.8 HDi** 03/94 - 04/02 63 -94 kW	**12-117536** **12-117529**		VA: mit Kugellager
B3 BF	**1.9 TD, 2.0, 2.5 D, 2.5 TD, 2.5 TDi, 2.8 D, 2.8 HDi** 03/94 - 04/02 63 -94 kW		**39-222855**	bis Nutzlast 1400 kg HA: Parabelfeder
B3 BF	**1.9 TD, 2.0, 2.5 D, 2.5 TD, 2.5 TDi, 2.8 D, 2.8 HDi** 03/94 - 04/02 63 -94 kW		**39-220967**	bis Nutzlast 1800 kg HA: Parabelfeder
B4	**1.9 TD, 2.0, 2.5 D, 2.5 TD, 2.5 TDi, 2.5 TDi 4X4, 2.8 D, 2.8 HDi** 03/94 - 04/02 63 -94 kW	**22-228017**	**19-065656**	Standardfahrwerk; bis Nutzlast 1400 kg
B4	**1.9 TD, 2.0, 2.5 D, 2.5 TD, 2.5 TDi, 2.5 TDi 4X4, 2.8 D, 2.8 HDi** 03/94 - 04/02 63 -94 kW	**22-228017**	**24-168731**	Standardfahrwerk; bis Nutzlast 1800 kg

CITROËN JUMPER Bus (244, Z_)

B1	**2.0, 2.0 HDi, 2.2 HDi, 2.8 HDi** 04/02 - 62 -94 kW	**12-228683** **12-228676**		VA: mit Kugellager
B3	**2.0, 2.0 bivalent** 04/02 - 81 kW	**36-222223**		Baumuster: Minibus; bis Nutzlast 1800 kg; ab Nutzlast 1401 kg
B3	**2.0 HDi, 2.2 HDi, 2.8 HDi** 04/02 - 62 -94 kW	**36-222223**		bis Nutzlast 1800 kg; ab Nutzlast 1401 kg
B3 BF	**2.0, 2.0 bivalent, 2.0 HDi, 2.2 HDi, 2.8 HDi** 04/02 - 62 -94 kW		**39-230126** SK **39-210401**	
B3 BF	**2.0, 2.0 bivalent, 2.0 HDi, 2.2 HDi, 2.8 HDi** 04/02 - 62 -94 kW		**39-220943**	HA: Parabelfeder

				
CITROËN				
CITROËN JUMPER Bus (244, Z_)				
B3 BF	**2.0, 2.0 bivalent, 2.0 HDi, 2.2 HDi, 2.8 HDi** 04/02 - 62 -94 kW		**39-230133** **39-230126** SK	Verstärkte Ausführung .
B4	**2.0, 2.0 HDi, 2.2 HDi, 2.8 HDi** 04/02 - 62 -94 kW	**22-228017**	**19-065656** OIO	bis Nutzlast 1400 kg
CITROËN JUMPER Kasten (244)				
B1	**2.0, 2.0 bivalent, 2.0 HDi, 2.2 HDi, 2.8 HDi, 2.8 HDi 4x4** 04/02 - 62 -107 kW	**12-228683** **12-228676**		VA: mit Kugellager
B3	**2.0, 2.0 bivalent** 04/02 - 81 kW	**36-222223**		Baumuster: Minibus; bis Nutzlast 1800 kg; ab Nutzlast 1401 kg
B3	**2.0 HDi, 2.2 HDi, 2.8 HDi** 04/02 - 62 -107 kW	**36-222223**		bis Nutzlast 1800 kg; ab Nutzlast 1401 kg
B3 BF	**2.0, 2.0 bivalent, 2.0 HDi, 2.2 HDi, 2.8 HDi** 04/02 - 62 -107 kW		**39-230126** SK **39-210401**	
B3 BF	**2.0, 2.0 bivalent, 2.0 HDi, 2.2 HDi, 2.8 HDi** 04/02 - 62 -107 kW		**39-220943**	HA: Parabelfeder
B3 BF	**2.0, 2.0 bivalent, 2.0 HDi, 2.2 HDi, 2.8 HDi** 04/02 - 62 -107 kW		**39-230133** **39-230126** SK	Verstärkte Ausführung .
B4	**2.0, 2.0 bivalent, 2.0 HDi, 2.2 HDi, 2.8 HDi, 2.8 HDi 4x4** 04/02 - 62 -107 kW	**22-228017**	**19-065656** OIO	bis Nutzlast 1400 kg
CITROËN JUMPER Pritsche/Fahrgestell (244)				
B1	**2.0 HDi, 2.2 HDi 16V, 2.8 HDi** 04/02 - 62 -107 kW	**12-228683** **12-228676**		VA: mit Kugellager
B3	**2.0 HDi, 2.2 HDi, 2.2 HDi 16V, 2.8 HDi** 02/02 - 62 -107 kW	**36-222223**		bis Nutzlast 1800 kg; ab Nutzlast 1401 kg
B3 BF	**2.0 HDi, 2.2 HDi 16V, 2.8 HDi** 04/02 - 62 -107 kW		**39-230126** SK **39-210401**	
B3 BF	**2.0 HDi, 2.2 HDi 16V, 2.8 HDi** 04/02 - 62 -107 kW		**39-220943**	HA: Parabelfeder
B3 BF	**2.0 HDi, 2.2 HDi 16V, 2.8 HDi** 04/02 - 62 -107 kW		**39-230133** **39-230126** SK	Verstärkte Ausführung .
B4	**2.0 HDi, 2.2 HDi 16V, 2.8 HDi** 04/02 - 62 -107 kW	**22-228017**	**19-065656** OIO	bis Nutzlast 1400 kg
CITROËN JUMPER Bus				
B3 BF	**2.2 HDi 100, 2.2 HDi 110, 2.2 HDi 120, 2.2 HDi 130, 2.2 HDi 150, 3.0 HDi 155, 3.0 HDi 160, 3.0 HDi 180** 04/06 - 74 -130 kW		**39-220431**	HA: für OE-Nr.: 1350080080
B3 BF	**2.2 HDi 100, 2.2 HDi 110, 2.2 HDi 120, 2.2 HDi 130, 2.2 HDi 150, 3.0 HDi 155, 3.0 HDi 160, 3.0 HDi 180** 04/06 - 74 -130 kW		**39-228260**	HA: für OE-Nr.: 1355403080
B4	**2.2 HDi 100, 2.2 HDi 120, 3.0 HDi 155, 3.0 HDi 160** 04/06 - 74 -116 kW	**22-183415**	**19-183398** OIO	Baumuster: Light 11-15 Q HA: Lmin: 283 mm

				
CITROËN				
CITROËN JUMPER Bus				
B4	**2.2 HDi 100, 2.2 HDi 120, 3.0 HDi 155, 3.0 HDi 160** 04/06 - 74 -116 kW	**22-196682**	**19-183398**	Baumuster: Light 17-18 Q HA: Lmin: 283 mm
B4	**2.2 HDi 100, 2.2 HDi 120, 3.0 HDi 155, 3.0 HDi 160** 04/06 - 74 -116 kW		**19-226798**	HA: Lmin: 293 mm
CITROËN JUMPER Kasten				
B3 BF	**2.2 HDi 100, 2.2 HDi 110, 2.2 HDi 120, 2.2 HDi 130, 2.2 HDi 150, 3.0 HDi 145, 3.0 HDi 155, 3.0 HDi 160, 3.0 HDi 180** 04/06 - 74 -130 kW		**39-220431**	HA: für OE-Nr.: 1350080080
B3 BF	**2.2 HDi 100, 2.2 HDi 110, 2.2 HDi 120, 2.2 HDi 130, 2.2 HDi 150, 3.0 HDi 145, 3.0 HDi 155, 3.0 HDi 160, 3.0 HDi 180** 04/06 - 74 -130 kW		**39-228260**	HA: für OE-Nr.: 1355403080
B4	**2.2 HDi 100, 2.2 HDi 120, 3.0 HDi 145, 3.0 HDi 155, 3.0 HDi 160** 04/06 - 74 -116 kW	**22-183415**	**19-183398**	Baumuster: Light 11-15 Q HA: Lmin: 283 mm
B4	**2.2 HDi 100, 2.2 HDi 120, 3.0 HDi 145, 3.0 HDi 155, 3.0 HDi 160** 04/06 - 74 -116 kW	**22-196682**	**19-183398**	Baumuster: Light 17-18 Q HA: Lmin: 283 mm
CITROËN JUMPER Pritsche/Fahrgestell				
B3 BF	**2.2 HDi 100, 2.2 HDi 110, 2.2 HDi 120, 2.2 HDi 130, 2.2 HDi 150, 3.0 HDi 145, 3.0 HDi 160, 3.0 HDi 180** 04/06 - 74 -130 kW		**39-220431**	HA: für OE-Nr.: 1350080080
B3 BF	**2.2 HDi 100, 2.2 HDi 110, 2.2 HDi 120, 2.2 HDi 130, 2.2 HDi 150, 3.0 HDi 145, 3.0 HDi 160, 3.0 HDi 180** 04/06 - 74 -130 kW		**39-228260**	HA: für OE-Nr.: 1355403080
B4	**2.2 HDi 100, 2.2 HDi 120, 3.0 HDi 145, 3.0 HDi 160** 04/06 - 74 -116 kW	**22-183415**	**19-183398**	Baumuster: Light 11-15 Q HA: Lmin: 283 mm
B4	**2.2 HDi 100, 2.2 HDi 120, 3.0 HDi 145, 3.0 HDi 160** 04/06 - 74 -116 kW	**22-196682**	**19-183398**	Baumuster: Light 17-18 Q HA: Lmin: 283 mm
DACIA				
DACIA DOKKER				
B4	**1.2 TCe, 1.5 dCi, 1.6 16V** 11/12 - 55 -85 kW	**i.V.**	**19-231457**	
DACIA DOKKER Express				
B4	**1.5 dCi, 1.6 16V** 12/12 - 55 -66 kW	**i.V.**	**19-231457**	
DACIA DUSTER				
B1	**1.5 dCi, 1.5 dCi 4x4, 1.6 16V, 1.6 16V 4x4, 1.6 16V Hi-Flex, 1.6 16V LPG** 04/10 - 63 -81 kW	**12-224241**		VA: mit Kugellager
B4	**1.5 dCi, 1.6 16V, 1.6 16V Hi-Flex, 1.6 16V LPG** 04/10 - 63 -79 kW	**22-223470**	**19-223483**	Frontantrieb

DACIA

DACIA DUSTER

B4	**1.5 dCi 4x4, 1.6 16V 4x4** 06/10 - 66 -81 kW	**22-223470**	**22-224583**	Allrad
B6 Sport	**1.5 dCi, 1.6 16V, 1.6 16V Hi-Flex, 1.6 16V LPG** 04/10 - 63 -79 kW	**22-235039**	**19-235042**	Frontantrieb
B6 Sport	**1.5 dCi 4x4, 1.6 16V 4x4** 06/10 - 66 -81 kW	**22-235039**	**22-235053**	Allrad
B12 PK	**1.5 dCi, 1.6 16V, 1.6 16V Hi-Flex** 04/10 - 63 -79 kW	**46-206671**		Zweirohrsystem; Frontantrieb; siehe Gutachten VA: Tieferlegung lt. GA: 30 mm; Achslast bis: 940 kg HA: Tieferlegung lt. GA: 30 mm; Achslast bis: 910 kg
B12 PK	**1.5 dCi 4x4, 1.6 16V 4x4** 06/10 - 66 -81 kW	**46-206688**		Zweirohrsystem; Allrad; siehe Gutachten VA: Tieferlegung lt. GA: 30 mm; Achslast bis: 940 kg HA: Tieferlegung lt. GA: 30 mm; Achslast bis: 980 kg
B12 LK	**1.5 dCi 4x4, 1.6 16V 4x4** 06/10 - 66 -81 kW	**46-206695**		Zweirohrsystem; Allrad; siehe Gutachten VA: Höherlegung ca.: 25 mm; Achslast bis: 970 kg HA: Höherlegung ca.: 25 mm; Achslast bis: 980 kg

DACIA LOGAN

B1	**1.2 16V, 1.4, 1.4 Bifuel, 1.5 dCi, 1.6, 1.6 16V, 1.6 MPI 85** 09/04 - 48 -77 kW	**12-224241**		VA: mit Kugellager
B3	**1.2 16V, 1.4, 1.4 Bifuel, 1.6, 1.6 MPI 85** 09/04 - 55 -64 kW	**36-160433**	**36-160181**	Standardfahrwerk
B3	**1.2 16V, 1.4, 1.4 Bifuel, 1.6, 1.6 MPI 85** 09/04 - 55 -64 kW	**36-160150**		Standardfahrwerk; Verstärkte Ausführung .
B3	**1.5 dCi, 1.6 16V** 09/05 - 48 -77 kW	**36-160150**	**36-160181**	Standardfahrwerk
B4	**1.2 16V, 1.4, 1.4 Bifuel, 1.5 dCi, 1.6, 1.6 16V, 1.6 MPI 85** 09/04 - 48 -77 kW	**22-122469**	**19-122472**	
B8	**1.2 16V, 1.4, 1.4 Bifuel, 1.5 dCi, 1.6, 1.6 16V, 1.6 MPI 85** 09/04 - 48 -77 kW	**22-140388**	**19-140391**	
B12 PK	**1.4, 1.5 dCi, 1.6, 1.6 16V, 1.6 MPI 85** 09/04 - 48 -77 kW	**46-189387**		Zweirohrsystem; siehe Gutachten VA: Tieferlegung lt. GA: 35 mm; Achslast bis: 930 kg HA: Tieferlegung lt. GA: 35 mm; Achslast bis: 880 kg

DACIA LOGAN MCV

B1	**1.4, 1.5 dCi, 1.6, 1.6 16V, 1.6 16V Hi-Flex, 1.6 MPI 85** 02/07 - 50 -77 kW	**12-224241**		VA: mit Kugellager
B3	**1.4, 1.6, 1.6 Bifuel, 1.6 MPI 85** 02/07 - 55 -64 kW	**36-160433**	**36-160174**	Standardfahrwerk
B3	**1.4, 1.6, 1.6 Bifuel, 1.6 MPI 85** 02/07 - 55 -64 kW	**36-160150**		Standardfahrwerk; Verstärkte Ausführung .
B3	**1.5 dCi, 1.6 16V, 1.6 16V Hi-Flex** 02/07 - 50 -77 kW	**36-160150**	**36-160174**	Standardfahrwerk
B4	**1.4, 1.5 dCi, 1.6, 1.6 16V, 1.6 16V Hi-Flex, 1.6 Bifuel, 1.6 MPI 85** 02/07 - 50 -77 kW	**22-122469**	**19-143026**	
B8	**1.4, 1.5 dCi, 1.6, 1.6 16V, 1.6 16V Hi-Flex, 1.6 Bifuel, 1.6 MPI 85** 02/07 - 50 -77 kW	**22-140388**	**19-140391**	

				
DACIA				
DACIA LOGAN EXPRESS				
B1	**1.4, 1.5 dCi, 1.6, 1.6 MPI 85** 03/09 - 50 -65 kW	**12-224241**		VA: mit Kugellager
B3	**1.4, 1.6, 1.6 MPI 85** 03/09 - 55 -64 kW	**36-160433**	**36-160174**	Standardfahrwerk
B3	**1.4, 1.6, 1.6 MPI 85** 03/09 - 55 -64 kW	**36-160150**		Standardfahrwerk; Verstärkte Ausführung .
B3	**1.5 dCi** 03/09 - 50 -65 kW	**36-160150**	**36-160174**	Standardfahrwerk
B4	**1.4, 1.5 dCi, 1.6, 1.6 MPI 85** 03/09 - 50 -65 kW	**22-122469**	**19-143026**	
DACIA LOGAN Pick-up				
B1	**1.4, 1.5 dCi, 1.6, 1.6 MPI 85** 03/08 - 50 -65 kW	**12-224241**		VA: mit Kugellager
B3	**1.4, 1.6, 1.6 MPI 85** 03/08 - 55 -64 kW	**36-160433**	**36-160174**	Standardfahrwerk
B3	**1.4, 1.6, 1.6 MPI 85** 03/08 - 55 -64 kW	**36-160150**		Standardfahrwerk; Verstärkte Ausführung .
B3	**1.5 dCi** 03/08 - 50 -65 kW	**36-160150**	**36-160174**	Standardfahrwerk
B4	**1.4, 1.5 dCi, 1.6, 1.6 MPI 85** 03/08 - 50 -65 kW	**22-122469**	**19-143026**	
DACIA LODGY				
B4	**1.2 TCe, 1.5 dCi, 1.6** 06/10 - 61 -85 kW	**i.V.**	**19-229355**	Standardfahrwerk
DACIA SANDERO				
B1	**1.2 16V, 1.2 16V LPG, 1.4, 1.4 MPI LPG, 1.5 dCi, 1.6, 1.6 16V Bifuel, 1.6 MPI 85** 06/08 - 50 -77 kW	**12-224241**		VA: mit Kugellager
B3	**1.2 16V, 1.2 16V LPG, 1.4, 1.4 MPI LPG, 1.6, 1.6 16V Bifuel, 1.6 MPI 85** 06/08 - 53 -77 kW	**36-197996**	**36-197972**	Standardfahrwerk
B3	**1.2 16V, 1.2 16V LPG, 1.4, 1.4 MPI LPG, 1.6, 1.6 16V Bifuel, 1.6 MPI 85** 06/08 - 53 -77 kW	**36-160150**	**36-197989**	Standardfahrwerk; Verstärkte Ausführung .
B3	**1.5 dCi** 11/08 - 50 -65 kW	**36-160150**	**36-197989**	Standardfahrwerk
B4	**1.2 16V, 1.2 16V LPG, 1.4, 1.4 MPI LPG, 1.5 dCi, 1.6, 1.6 16V Bifuel, 1.6 MPI 85** 06/08 - 50 -77 kW	**22-166371**	**19-166384**	
B6 Sport	**1.2 16V, 1.2 16V LPG, 1.4, 1.4 MPI LPG, 1.5 dCi, 1.6, 1.6 16V Bifuel, 1.6 MPI 85** 06/08 - 50 -77 kW	**22-235367**	**19-235370**	
B8	**1.2 16V, 1.2 16V LPG, 1.4, 1.4 MPI LPG, 1.5 dCi, 1.6, 1.6 16V Bifuel, 1.6 MPI 85** 06/08 - 50 -77 kW	**22-232809**	**19-232812**	
B12 PK	**1.2 16V, 1.2 16V LPG, 1.4, 1.4 MPI LPG, 1.5 dCi, 1.6, 1.6 16V Bifuel, 1.6 MPI 85** 06/08 - 50 -77 kW	**46-232823**		Zweirohrsystem; siehe Gutachten VA: Tieferlegung lt. GA: 30 mm; Achslast bis: 860 kg HA: Tieferlegung lt. GA: 30 mm; Achslast bis: 880 kg

D

DAEWOO

DAEWOO ARANOS

B4	**1.5, 1.8, 2.0** 01/95 - 11/97 66 -77 kW	**21-030413** **11-101314** SP	**19-019956**	Standardfahrwerk

DAEWOO CIELO

B4	**1.5** 01/95 - 08/97 55 -66 kW	**21-030413** **11-101314** SP	**19-019956**	Standardfahrwerk

DAEWOO ESPERO (KLEJ)

B1	**1.5, 1.5 16V, 1.8, 2.0** 10/93 - 09/99 55 -81 kW	**12-116799**		VA: mit Kugellager
B2	**1.5, 1.5 16V, 1.8, 2.0** 10/93 - 09/99 55 -81 kW	**16-031302** **11-101314** SP	**15-062215**	Standardfahrwerk
B3	**1.5, 1.5 16V, 1.8, 2.0** 10/93 - 09/99 55 -81 kW	**36-154951**	**36-154968**	Standardfahrwerk
B4	**1.5, 1.5 16V, 1.8, 2.0** 10/93 - 09/99 55 -81 kW	**21-030413** **11-101314** SP	**19-019956**	Standardfahrwerk
B6 Sport	**1.5, 1.5 16V, 1.8, 2.0** 10/93 - 09/99 55 -81 kW	**34-001424**	**24-004862**	HA: Lmax: 567 mm
B12 PK	**1.5, 1.5 16V, 1.8, 2.0** 10/93 - 09/99 55 -81 kW	**46-189400**		siehe Gutachten VA: Tieferlegung lt. GA: 30 mm; Achslast bis: 860 kg HA: Tieferlegung lt. GA: 30 mm; Achslast bis: 890 kg
MS	**1.5, 1.5 16V, 1.8, 2.0** 10/93 - 09/99 55 -81 kW	**34-001462**	**24-000925**	Baumuster: Cup VA: Kenngröße: 230/30 HA: Kenngröße: 160/50
MS	**1.5, 1.5 16V, 1.8, 2.0** 10/93 - 09/99 55 -81 kW	**34-030721**	*24-024846*	Baumuster: Rallye1 VA: Kenngröße: 270/120 HA: Kenngröße: 210/90; Lmax: 567 mm

DAEWOO KALOS (KLAS)

B3	**1.4, 1.4 16V** 09/02 - 61 -69 kW	**36-200740**		Standardfahrwerk
B4	**1.2, 1.4, 1.4 16V** 09/02 - 53 -69 kW		**19-169262**	

DAEWOO KALOS Stufenheck (KLAS)

B3	**1.4, 1.5** 11/02 - 12/04 61 -69 kW	**36-200740**		Standardfahrwerk
B4	**1.4, 1.5** 11/02 - 12/04 61 -69 kW		**19-169262**	

DAEWOO KORANDO (KJ)

B4	**2.3, 2.9 D, 2.9 TD, 3.2 4x4** 01/99 - 72 -156 kW	**19-140407**	**19-140414**	

				
DAEWOO				
DAEWOO KORANDO Cabrio (KJ)				
B4	**2.0 16V, 2.3, 2.9 D, 2.9 TD** 02/99 - 72 -105 kW	**19-140407**	**19-140414**	
DAEWOO LACETTI Schrägheck (KLAN)				
B3	**1.4, 1.6, 1.8** 02/04 - 70 -90 kW	**36-216604**		
DAEWOO LANOS (KLAT)				
B2	**1.4, 1.5, 1.6 16V** 05/97 - 55 -78 kW	**16-031302** **11-101314** *SP*	**15-062215**	Standardfahrwerk
B3	**1.4, 1.5** 05/97 - 55 -63 kW	**36-224098**	**36-208913**	
B3	**1.5** 10/97 - 06/99 73 kW	**36-224098**	**36-208913**	
B3	**1.6 16V** 05/97 - 78 kW	**36-224098**	**36-208913**	
B4	**1.4, 1.5, 1.6 16V** 05/97 - 55 -78 kW	**21-030413** **11-101314** *SP*	**19-019956**	Standardfahrwerk
B6 Sport	**1.4, 1.5, 1.6 16V** 05/97 - 55 -78 kW	**34-001424**	**24-004862**	HA: Lmax: 567 mm
MS	**1.4, 1.5, 1.6 16V** 05/97 - 55 -78 kW	**34-001462**	**24-000925**	Baumuster: Cup VA: Kenngröße: 230/30 HA: Kenngröße: 160/50
MS	**1.4, 1.5, 1.6 16V** 05/97 - 55 -78 kW	**34-030721**	*24-024846*	Baumuster: Rallye1 VA: Kenngröße: 270/120 HA: Kenngröße: 210/90; Lmax: 567 mm
MS	**1.4, 1.5, 1.6 16V** 05/97 - 55 -78 kW	**34-030721**	*24-027366*	Baumuster: Rallye1 VA: Kenngröße: 270/120 HA: Kenngröße: 85/29
DAEWOO LANOS Stufenheck (KLAT)				
B2	**1.4, 1.5, 1.6 16V** 05/97 - 55 -78 kW	**16-031302** **11-101314** *SP*	**15-062215**	Standardfahrwerk
B3	**1.4, 1.5, 1.6 16V** 05/97 - 55 -78 kW	**36-224098**	**36-208913**	
B4	**1.4, 1.5, 1.6 16V** 05/97 - 55 -78 kW	**21-030413** **11-101314** *SP*	**19-019956**	Standardfahrwerk
B6 Sport	**1.4, 1.5, 1.6 16V** 05/97 - 55 -78 kW	**34-001424**	**24-004862**	HA: Lmax: 567 mm
MS	**1.4, 1.5, 1.6 16V** 05/97 - 55 -78 kW	**34-001462**	**24-000925**	Baumuster: Cup VA: Kenngröße: 230/30 HA: Kenngröße: 160/50
MS	**1.4, 1.5, 1.6 16V** 05/97 - 55 -78 kW	**34-030721**	*24-024846*	Baumuster: Rallye1 VA: Kenngröße: 270/120 HA: Kenngröße: 210/90; Lmax: 567 mm
MS	**1.4, 1.5, 1.6 16V** 05/97 - 55 -78 kW	**34-030721**	*24-027366*	Baumuster: Rallye1 VA: Kenngröße: 270/120 HA: Kenngröße: 85/29
DAEWOO LEGANZA (KLAV)				
B3	**2.0, 2.0 16V, 2.2 16V** 04/99 - 04/04 93 -133 kW		*36-222292*	

DAEWOO

DAEWOO MATIZ (KLYA)

B3	**0.8, 1.0** 09/98 - 38 -47 kW	**36-160822**	**36-160815**	Standardfahrwerk
B4	**0.8, 1.0** 09/98 - 03/05 38 -47 kW	**22-050120** **22-050137**	**19-065045**	

DAEWOO NEXIA (KLETN)

B1	**1.5, 1.5 16V** 02/95 - 08/97 44 -66 kW	**12-116799**		VA: mit Kugellager
B2	**1.5, 1.5 16V** 02/95 - 08/97 44 -66 kW	**16-031302** **11-101314** SP	**15-062215**	Standardfahrwerk
B3	**1.5, 1.5 16V** 02/95 - 08/97 44 -66 kW	**36-154951**	**36-154968**	Standardfahrwerk
B4	**1.5, 1.5 16V** 02/95 - 08/97 44 -66 kW	**21-030413** **11-101314** SP	**19-019956**	Standardfahrwerk
B6 Sport	**1.5, 1.5 16V** 02/95 - 08/97 44 -66 kW	**34-001424**	**24-004862**	HA: Lmax: 567 mm
B8	**1.5, 1.5 16V** 02/95 - 08/97 44 -66 kW	**34-003114**	**24-013932**	HA: Kenngröße: 107/36
B12 PK	**1.5, 1.5 16V** 02/95 - 08/97 44 -66 kW	**46-189424**		siehe Gutachten VA: Tieferlegung lt. GA: 30 mm; Achslast bis: 760 kg HA: Tieferlegung lt. GA: 30 mm; Achslast bis: 830 kg
B12 PK	**1.5 16V** 02/95 - 08/97 66 kW	**46-189431**		siehe Gutachten VA: Tieferlegung lt. GA: 30 mm; Achslast bis: 830 kg HA: Tieferlegung lt. GA: 30 mm; Achslast bis: 830 kg
MS	**1.5, 1.5 16V** 02/95 - 08/97 44 -66 kW	**34-030721**	*24-024846*	Baumuster: Rallye1 VA: Kenngröße: 270/120 HA: Kenngröße: 210/90; Lmax: 567 mm

DAEWOO NEXIA Stufenheck (KLETN)

B1	**1.5, 1.5 16V** 02/95 - 08/97 44 -66 kW	**12-116799**		VA: mit Kugellager
B2	**1.5, 1.5 16V** 02/95 - 08/97 44 -66 kW	**16-031302** **11-101314** SP	**15-062215**	Standardfahrwerk
B3	**1.5, 1.5 16V** 02/95 - 08/97 44 -66 kW	**36-154951**	**36-154968**	Standardfahrwerk
B4	**1.5, 1.5 16V** 02/95 - 08/97 44 -66 kW	**21-030413** **11-101314** SP	**19-019956**	Standardfahrwerk
B6 Sport	**1.5, 1.5 16V** 02/95 - 08/97 44 -66 kW	**34-001424**	**24-004862**	HA: Lmax: 567 mm
B8	**1.5** 08/96 - 08/97 44 kW	**34-003114**	**24-013932**	HA: Kenngröße: 107/36
B12 PK	**1.5, 1.5 16V** 02/95 - 08/97 44 -66 kW	**46-189424**		siehe Gutachten VA: Tieferlegung lt. GA: 30 mm; Achslast bis: 760 kg HA: Tieferlegung lt. GA: 30 mm; Achslast bis: 830 kg
B12 PK	**1.5 16V** 02/95 - 08/97 66 kW	**46-189431**		siehe Gutachten VA: Tieferlegung lt. GA: 30 mm; Achslast bis: 830 kg HA: Tieferlegung lt. GA: 30 mm; Achslast bis: 830 kg
MS	**1.5, 1.5 16V** 02/95 - 08/97 44 -66 kW	**34-030721**	*24-024846*	Baumuster: Rallye1 VA: Kenngröße: 270/120 HA: Kenngröße: 210/90; Lmax: 567 mm

				
DAEWOO				
DAEWOO NEXIA Stufenheck				
B3	**1.5** 07/08 - 59 kW	**36-154951**	**36-154968**	Standardfahrwerk
B3	**1.6** 07/08 - 80 kW	**36-164318**	**38-130373**	Standardfahrwerk; Verstärkte Ausführung .
B4	**1.5, 1.6** 07/08 - 59 -80 kW	**21-030413** **11-101314** SP	**19-019956**	Standardfahrwerk
B6 Sport	**1.5, 1.6** 07/08 - 59 -80 kW	**34-001424**	**24-004862**	HA: Lmax: 567 mm
B12 PK	**1.5, 1.6** 07/08 - 59 -80 kW	**46-189424**		siehe Gutachten VA: Tieferlegung lt. GA: 30 mm; Achslast bis: 760 kg HA: Tieferlegung lt. GA: 30 mm; Achslast bis: 830 kg
B12 PK	**1.5, 1.6** 07/08 - 59 -80 kW	**46-189431**		siehe Gutachten VA: Tieferlegung lt. GA: 30 mm; Achslast bis: 830 kg HA: Tieferlegung lt. GA: 30 mm; Achslast bis: 830 kg
DAEWOO NUBIRA (KLAJ)				
B3	**1.6, 1.6 16V, 1.8, 2.0 16V, 2.0 CDX** 05/97 - 70 -98 kW	**36-164189**	**36-164172**	Standardfahrwerk
DAEWOO NUBIRA Stufenheck (KLAJ)				
B3	**1.5 SE, 1.6 16V, 1.8, 2.0, 2.0 16V** 05/97 - 70 -98 kW	**36-164189**	**36-164172**	Standardfahrwerk
DAEWOO NUBIRA Wagon (KLAJ)				
B3	**1.6 16V, 1.8, 2.0 16V** 05/97 - 66 -98 kW	**36-164189**	**36-164165**	Standardfahrwerk
DAEWOO NUBIRA Stufenheck (KLAN)				
B3	**1.4, 1.6, 1.8** 07/03 - 69 -90 kW	**36-164189**	**36-164165**	Standardfahrwerk
DAEWOO NUBIRA Wagon (KLAN)				
B3	**1.6, 1.8** 07/03 - 70 -90 kW	**36-164189**	**36-164165**	Standardfahrwerk
DAEWOO TICO				
B4	**0.5 S** 05/89 - 03/96 22 kW		*19-065038*	
DAEWOO TICO (KLY3)				
B4	**0.8** 02/95 - 12/00 35 kW	*22-050106* *22-050113*	*19-065038*	
DAIHATSU				
DAIHATSU CHARMANT (A)				
B4	**1.3, 1.6** 11/81 - 07/87 48 -61 kW		*19-019437*	
DAIHATSU COPEN				
B6 Sport	**0.7, 1.3** 09/03 - 47 -64 kW	**35-232872** **35-232889**	**24-232890**	Sportfahrwerk

				
DAIHATSU				
DAIHATSU CUORE VI (L7_)				
B3	**1.0 i** 10/98 - 05/03 41 kW	**36-215010**	**36-219346**	Standardfahrwerk
B4	**0.7, 1.0, 1.0 DVVT, 1.0 i** 10/98 - 05/03 31 -43 kW		**19-142173**	
DAIHATSU FEROZA Soft Top (F300)				
B6 4600	**1.6 16V, 1.6 i 16V** 10/88 - 63 -70 kW	**24-014441**	**24-014458**	mit Blattfederung
DAIHATSU FEROZA Hard Top (F300)				
B6 4600	**1.6 16V, 1.6 i 16V** 10/88 - 63 -70 kW	**24-014441**	**24-014458**	mit Blattfederung
DAIHATSU MOVE (L6, L9)				
B4	**0.8, 1.0 i** 10/96 - 31 -41 kW		**19-142173**	
DAIHATSU SIRION (M1)				
B3	**1.0 i** 04/98 - 01/05 41 -43 kW	**36-221158**	**36-221165**	Standardfahrwerk
DAIHATSU SIRION (M3_)				
B3	**1.0** 01/05 - 51 kW	**36-219872**	**36-219773**	Standardfahrwerk
B3	**1.3** 01/05 - 64 kW	**36-219872**	**36-219773**	Standardfahrwerk; Schaltgetriebe
DAIHATSU TERIOS (J2_)				
B4	**1.3 DVVT, 1.3 DVVT 4x4** 05/06 - 63 kW		**19-227696**	Standardfahrwerk; Baumuster: J211
B4	**1.5** 05/06 - 77 kW		**19-227696**	Standardfahrwerk; Baumuster: J200
B4	**1.5 4WD** 05/06 - 77 kW		**19-227696**	Standardfahrwerk; Baumuster: J210
DAIHATSU WILDCAT/ROCKY (F70)				
B6 4600	**2.8 D, 2.8 TD** 02/85 - 04/87 54 -65 kW	**24-011020**	**24-011020**	mit Blattfederung
DAIHATSU WILDCAT/ROCKY (F75)				
B6 4600	**2.8 D, 2.8 TD** 02/85 - 04/87 54 -65 kW	**24-011020**	**24-011020**	mit Blattfederung
DAIMLER				
DAIMLER 2.8 - 5.3				
B6 Sport	**3.6, Double Six / Vanden 5.3, Double Six 5.3, Double Six H.E. 5.3, Sovereign 2.8, Sovereign 3.4, Sovereign 4.2** 03/79 - 02/93 110 -217 kW	**24-024457**	**24-024464**	ohne Niveauregulierung

				
DAIMLER				
DAIMLER COUPE				
B6 Sport	**Double Six 5.3, Sovereign 4.2** 09/73 - 12/77 127 -213 kW	**24-024457** HL VO	**24-024464** VO	ohne Niveauregulierung
DAIMLER DAIMLER XJ (X30_)				
B4	**Double Six 6.0, Six 4.0** 10/94 - 06/03 177 -229 kW	**24-018616** HL	**24-018586** VO	
DAIMLER XJ 40, 81				
B6 Sport	**Double Six 6.0, Sovereign 3.6, Sovereign 4.0** 09/89 - 09/94 136 -229 kW	**24-018043** HL	**24-018050** VO	ohne Niveauregulierung
DE LOREAN				
DE LOREAN DMC-12				
B6 Sport	**2.9** 01/81 - 12/83 97 kW	*24-634038* VO	*24-634045* VO	Baumuster: w/o flux capacitor
DODGE				
DODGE CARAVAN				
B4	**3.0, 3.3** 10/88 - 09/90 100 -112 kW		**19-065212** VO	HA: Standardfahrwerk
B6 Sport	**3.0, 3.3** 10/88 - 09/90 100 -112 kW		*24-015226* VO	HA: Standardfahrwerk
DODGE CARAVAN				
B4	**3.3** 10/90 - 09/95 120 kW		**19-065212** VO	HA: Standardfahrwerk
B6 Sport	**3.3** 10/90 - 09/95 120 kW		*24-015226* VO	HA: Standardfahrwerk
DODGE CARAVAN				
B4	**2.0 i, 2.4 i, 2.5 TD, 3.0, 3.3 i, 3.8 i, 3.8 i AWD** 01/95 - 03/01 85 -131 kW		**19-065212** VO	HA: Standardfahrwerk
B6 Sport	**2.0 i, 2.4 i, 2.5 TD, 3.0, 3.3 i, 3.8 i, 3.8 i AWD** 01/95 - 03/01 85 -131 kW		*24-015226* VO	HA: Standardfahrwerk
DODGE CARAVAN (RG_)				
B4	**2.4, 3.3, 3.8** 02/00 - 111 -160 kW		**19-065212** VO	HA: Standardfahrwerk
B6 Sport	**2.4, 3.3, 3.8** 02/00 - 111 -160 kW		*24-015226* VO	HA: Standardfahrwerk
DODGE CHALLENGER				
B6 Sport	**3.6** 01/11 - 227 kW	**24-199445** HL ↰ **24-199452** HL ↱	**24-216951** VO	
B6 Sport	**5.7** 01/11 - 277 -280 kW	**24-199445** HL ↰ **24-199452** HL ↱	**24-216951** VO	

DODGE

DODGE CHALLENGER

B12 PK	**5.7** 01/11 - 12/12 277 -280 kW		*46-234360*	ohne TÜV-Gutachten VA: Tieferlegung lt. GA: 15 mm HA: Tieferlegung lt. GA: 25 mm

DODGE CHARGER

B12 PK	**2.7, 3.5, 5.7 R/T, 6.1** 09/05 - 12/10 141 -317 kW		*46-234377* **i.V.**	ohne TÜV-Gutachten VA: Tieferlegung lt. GA: 35 mm HA: Tieferlegung lt. GA: 45 mm

DODGE CHARGER

B6 Sport	**3.6, 5.7 R/T** 01/12 - 218 -276 kW	**24-199445** **24-199452**	**24-216951**	
B12 PK	**3.6, 5.7 R/T, 6.4 SRT8** 01/12 - 218 -351 kW	*46-228864*		ohne TÜV-Gutachten VA: Tieferlegung lt. GA: 30 mm HA: Tieferlegung lt. GA: 35 mm

DODGE DAKOTA

B6 4600	**2.5 AWD** 10/89 - 09/95 73 kW	**24-184564**	**24-021777**	Standardfahrwerk

DODGE DAKOTA

B6 4600	**2.5, 3.9 SLT, 5.2, 5.9** 10/95 - 09/03 88 -184 kW	**24-064606**	**24-065382**	Baumuster: ex. Quad Cab
B6 4600	**2.5, 3.9 SLT, 5.2, 5.9** 01/00 - 09/03 88 -184 kW	**24-064606**	**24-107013**	Baumuster: Quad Cab
B6 4600	**3.9 AWD, 4.7 AWD** 10/95 - 09/03 128 -172 kW	**24-185233**	**24-185240**	Baumuster: ex. Quad Cab
B6 4600	**3.9 AWD, 4.7 AWD** 01/01 - 09/03 128 -172 kW	**24-185233**	**33-185859**	Baumuster: Quad Cab

DODGE DAKOTA

B6 4600	**3.7, 3.7 AWD, 4.7, 4.7 AWD** 10/03 - 12/04 157 -190 kW	**24-185233**	**24-185240**	Baumuster: ex. Quad Cab
B6 4600	**3.7, 3.7 AWD, 4.7, 4.7 AWD** 10/03 - 12/04 157 -190 kW	**24-185233**	**33-185859**	Baumuster: Quad Cab

DODGE DART

B4	**1.4 T, 2.0, 2.4** 04/12 - 119 -138 kW	**22-195302** **22-195319**	**19-195322**	Standardfahrwerk
B6 Sport	**1.4 T, 2.0, 2.4** 04/12 - 119 -138 kW	**35-195047** **35-195054**	**24-195065**	Standardfahrwerk
B8	**1.4 T, 2.0, 2.4** 04/12 - 119 -138 kW	**35-195078** **35-195085**	**24-195096**	Sportfahrwerk

DODGE DURANGO

B6 4600	**3.7, 3.7 AWD, 4.7 AWD, 5.7 AWD** 11/03 - 12/10 157 -257 kW	**24-139106**	**24-139113**	Standardfahrwerk

DODGE NITRO

B6 4600	**3.7 V6 4WD, 4.0 4WD** 06/07 - 151 -191 kW	**24-139168**	**24-139175**	Standardfahrwerk
B6 4600	**2.8 CRD 4WD** 06/07 - 130 kW	**24-139168**	**24-139175**	

DODGE

DODGE RAM 150 Pick-up

B6 4600	**5.2** 06/80 - 09/93 104 -172 kW	**24-184632**		zul. Gesamtgewicht: 3765 Kg

DODGE RAM 250 Pick-up

B6 4600	**5.2, 5.9 TDi** 10/89 - 09/93 107 -172 kW	**24-184632**		zul. Gesamtgewicht: 3700 Kg
B6 4600	**5.2, 5.9 TDi** 10/89 - 09/93 107 -172 kW	**24-185165**	**24-185158**	ab zul.Gesamtgewicht: 4000 lb

DODGE RAM 350 Pick-up

B6 4600	**5.2** 01/75 - 09/93 107 -172 kW	**24-185165**	**24-185158**	ab zul.Gesamtgewicht: 9000 lb

DODGE RAM 1500 Pick-up (BE, BR)

B6 4600	**3.9** 01/93 - 05/01 128 kW	**24-184847**	**24-184854**	Standardfahrwerk
B6 4600	**3.9, 5.2** 01/94 - 09/01 162 -172 kW	**24-184847**	**24-184854**	Standardfahrwerk
B6 4600	**5.2 4x4, 5.9 4x4** 01/93 - 09/01 172 -184 kW	**24-184915**	**24-184922**	Standardfahrwerk

DODGE RAM 1500 Pick-up (D1, DC, DH, DM, DR)

B6 4600	**3.7, 4.7** 06/01 - 09/08 157 -172 kW	**24-069274**	**24-025508**	Standardfahrwerk
B6 4600	**4.7 4x4, 5.9 4x4** 06/01 - 12/05 172 -180 kW	**24-069281**	**24-025508**	Standardfahrwerk
B6 4600	**4.7 4x4, 5.9 4x4** 01/06 - 172 -180 kW	**24-186261**	**24-025508**	Standardfahrwerk
B8 5100	**4.7 4x4, 5.9 4x4** 01/06 - 172 -180 kW	**24-186988**	**24-185783**	ohne TÜV-Gutachten VA: Höherlegung ca.: 0-50 mm HA: Höherlegung ca.: 0-25 mm

DODGE RAM 2500 Pick-up (BE, BR)

B6 4600	**5.9 4x4, 5.9 Di 4x4, 8.0 4x4** 01/93 - 09/01 118 -221 kW	**24-185172**	**24-188036**	Standardfahrwerk; ab zul.Gesamtgewicht: 8400 lb
B6 4600	**5.9 4x4, 5.9 Di 4x4, 8.0 4x4** 01/93 - 09/01 118 -221 kW	**24-184915**	**24-184922**	Standardfahrwerk; ab zul.Gesamtgewicht: 7500 lb
B6 4600	**5.9 TDi, 8.0** 01/94 - 05/01 118 -221 kW	**24-185172**	**24-184854**	Standardfahrwerk; mit Starrachse
B6 4600	**5.9 TDi, 8.0** 01/94 - 05/01 118 -221 kW	**24-184847**	**24-184854**	Standardfahrwerk; mit Einzelradaufhängung
B6 4600	**5.9 TD** 10/96 - 05/01 154 kW	**24-185172**	**24-184854**	Standardfahrwerk; mit Starrachse
B6 4600	**5.9 TD** 10/96 - 05/01 154 kW	**24-184847**	**24-184854**	Standardfahrwerk; mit Einzelradaufhängung
B6 4600	**5.9 Di 4x4** 10/96 - 05/01 154 kW	**24-185172**	**24-188036**	Standardfahrwerk; ab zul.Gesamtgewicht: 8400 lb
B6 4600	**5.9 Di 4x4** 10/96 - 05/01 154 kW	**24-184915**	**24-184922**	Standardfahrwerk; zul. Gesamtgewicht: 3400 Kg

				
DODGE				
DODGE RAM 2500 Pick-up (BE, BR)				
B8 5100	**5.9 4x4, 5.9 Di 4x4, 8.0 4x4** 01/93 - 09/01 118 -221 kW	**24-185776**	**24-185783**	ohne TÜV-Gutachten VA: Höherlegung ca.: 0-65 mm HA: Höherlegung ca.: 0-25 mm
B8 5100	**5.9 4x4, 5.9 Di 4x4, 8.0 4x4** 01/93 - 09/01 118 -221 kW	**24-066464**	**24-191203**	ohne TÜV-Gutachten VA: Höherlegung ca.: 100 mm HA: Höherlegung ca.: 50 mm
B8 5100	**5.9 4x4, 5.9 Di 4x4, 8.0 4x4** 01/93 - 09/01 118 -221 kW	**24-187213**	**33-187228**	ohne TÜV-Gutachten VA: Höherlegung ca.: 150 mm HA: Höherlegung ca.: 75-100 mm
B8 5100	**5.9 Di 4x4** 10/96 - 05/01 154 kW	**24-185776**	**24-185783**	ohne TÜV-Gutachten VA: Höherlegung ca.: 0-65 mm HA: Höherlegung ca.: 0-25 mm
B8 5100	**5.9 Di 4x4** 10/96 - 05/01 154 kW	**24-066464**	**24-191203**	ohne TÜV-Gutachten VA: Höherlegung ca.: 100 mm HA: Höherlegung ca.: 50 mm
B8 5100	**5.9 Di 4x4** 10/96 - 05/01 154 kW	**24-187213**	**33-187228**	ohne TÜV-Gutachten VA: Höherlegung ca.: 150 mm HA: Höherlegung ca.: 75-100 mm
B8 5160	**5.9 4x4, 5.9 Di 4x4, 8.0 4x4** 01/93 - 09/01 118 -221 kW	**25-187595**	**25-187601**	ohne TÜV-Gutachten VA: Höherlegung ca.: 0-75 mm HA: Höherlegung ca.: 0-50 mm
B8 5160	**5.9 4x4, 5.9 Di 4x4, 8.0 4x4** 01/93 - 09/01 118 -221 kW	**25-197754**	**25-197761**	ohne TÜV-Gutachten VA: Höherlegung ca.: 100-150 mm HA: Höherlegung ca.: 75-100 mm
DODGE RAM 2500 Pick-up (D1, DC, DH, DM, DR)				
B6 4600	**5.9 TD** 01/03 - 172 kW	**24-186070**	**24-186094**	Standardfahrwerk; mit Starrachse
B6 4600	**5.9 TD** 01/03 - 172 kW	**24-186063**	**24-186087**	Standardfahrwerk; mit Einzelradaufhängung
B6 4600	**5.9 Di 4x4, 8.0 4x4** 01/03 - 180 -228 kW	**24-186070**	**24-186094**	Standardfahrwerk
B8 5100	**5.9 Di 4x4, 8.0 4x4** 01/03 - 180 -228 kW	**24-185776**	**24-191203**	ohne TÜV-Gutachten VA: Höherlegung ca.: 0-65 mm HA: Höherlegung ca.: 0-35 mm
B8 5100	**5.9 Di 4x4, 8.0 4x4** 01/03 - 180 -228 kW	**24-066464**	**24-186636**	ohne TÜV-Gutachten VA: Höherlegung ca.: 100 mm HA: Höherlegung ca.: 50 mm
B8 5100	**5.9 Di 4x4, 8.0 4x4** 01/03 - 180 -228 kW	**24-187213**	**33-187228**	ohne TÜV-Gutachten VA: Höherlegung ca.: 150 mm HA: Höherlegung ca.: 75-100 mm
B8 5160	**5.9 Di 4x4, 8.0 4x4** 01/03 - 180 -228 kW	**25-187595**	**25-187601**	ohne TÜV-Gutachten VA: Höherlegung ca.: 0-75 mm HA: Höherlegung ca.: 0-50 mm
B8 5160	**5.9 Di 4x4, 8.0 4x4** 01/03 - 180 -228 kW	**25-197754**	**25-197761**	ohne TÜV-Gutachten VA: Höherlegung ca.: 100-150 mm HA: Höherlegung ca.: 75-100 mm
FIAT				
FIAT ARGENTA (132A)				
B4	**1600, 1600 i.e, 2000, 2000 i.e., 2000 Volumex, 2500 Diesel, 2500 Turbodiesel** 06/78 - 07/86 53 -99 kW		*19-019291*	
FIAT BARCHETTA (183)				
B3	**1.8 16V** 04/95 - 05/05 96 kW	*36-200429*	*36-200436*	Standardfahrwerk
B4	**1.8 16V** 04/95 - 05/05 96 kW	**22-165954**	**19-165967**	Standardfahrwerk

				
FIAT				
FIAT BARCHETTA (183)				
B6 Sport	**1.8 16V** 04/95 - 05/05 96 kW	**22-042750** **11-101499** SP	**24-024662**	
B8	**1.8 16V** 04/95 - 05/05 96 kW	**22-042767** **11-101499** SP	**24-024679**	
B12 PK	**1.8 16V** 04/95 - 05/05 96 kW	**46-192509**		siehe Gutachten VA: Tieferlegung lt. GA: 30 mm; Achslast bis: 850 kg HA: Tieferlegung lt. GA: 30 mm; Achslast bis: 700 kg
FIAT BRAVA (182)				
B1	**1.2 16V 80, 1.8 GT 16V, 1.9 JTD, 1.9 JTD 105, 1.9 TD 100 S, 1.9 TD 75 S, 2.0** 09/98 - 10/01 55 -113 kW	**12-116850**		VA: mit Kugellager
B1	**1.4, 1.4 12 V, 1.6 16V** 10/95 - 12/02 55 -76 kW	**12-117550** **12-117567**		ohne Servolenkung VA: mit Kugellager
B1	**1.4, 1.4 12 V, 1.6 16V** 10/95 - 12/02 55 -76 kW	**12-116850**		mit Servolenkung VA: mit Kugellager
B3	**1.2 16V 80** 12/98 - 10/01 59 -60 kW	**36-200276**	**36-200641**	Standardfahrwerk
B3	**1.4, 1.4 12 V** 10/95 - 10/01 55 -59 kW	**36-200276**	**36-200641**	Standardfahrwerk
B3	**1.6 16V** 10/95 - 10/01 66 -76 kW	**36-200276**	**36-200641**	Standardfahrwerk
B3	**1.6 16V** 10/95 - 12/02 66 -76 kW	**36-200016**		Standardfahrwerk; Verstärkte Ausführung .
B3	**1.8 GT 16V** 10/95 - 12/98 83 kW	**36-200276**	**36-200641**	Standardfahrwerk
B3	**1.8 GT 16V** 01/99 - 10/01 83 kW	**36-200276**	**36-200641**	Standardfahrwerk
B3	**1.8 GT 16V** 10/95 - 10/01 83 kW	**36-200016**		Standardfahrwerk; Verstärkte Ausführung .
B3	**1.9 D, 2.0** 10/95 - 10/01 48 -113 kW	**36-200276**	**36-200641**	Standardfahrwerk
B3	**1.9 D, 2.0** 10/95 - 10/01 48 -113 kW	**36-200016**		Standardfahrwerk; Verstärkte Ausführung .
B3	**1.9 TD 100 S, 1.9 TD 75 S** 03/96 - 10/01 55 -74 kW	**36-200016**	**36-200641**	Standardfahrwerk
B3	**1.9 JTD, 1.9 JTD 105** 12/98 - 10/01 74 -77 kW	**36-200016**	**36-200641**	Standardfahrwerk
B3	**1.9 JTD, 1.9 JTD 105, 1.9 TD 100 S, 1.9 TD 75 S** 03/96 - 10/01 55 -77 kW	**36-199921**		Standardfahrwerk; Verstärkte Ausführung .
B4	**1.2 16V 80, 1.4, 1.4 12 V, 1.6 16V** 01/96 - 10/01 55 -66 kW	**22-040992** **11-101499** SP	**19-029252**	CH.Nr.: 4085697 ->
B4	**1.4, 1.4 12 V, 1.6 16V** 10/95 - 01/96 55 -66 kW	**22-051813** **11-101499** SP	**19-029252**	-> CH.Nr.: 4085697
B4	**1.6 16V** 02/96 - 12/02 76 kW	**22-040992** **11-101499** SP	**19-029252**	

F

FIAT

FIAT BRAVA (182)

B4	**1.8 GT 16V, 1.9 D, 1.9 JTD, 1.9 JTD 105, 1.9 TD 100 S, 1.9 TD 75 S, 2.0** 10/95 - 10/01 48 -113 kW	**22-045508** **11-101499** SP	**19-029252**	
B6 Sport	**1.2 16V 80, 1.4, 1.4 12 V, 1.6 16V, 1.8 GT 16V, 1.9 D, 1.9 JTD, 1.9 JTD 105, 1.9 TD 100 S, 1.9 TD 75 S, 2.0** 01/96 - 10/01 48 -113 kW	*22-041852*	**24-015714**	CH.Nr.: 4085697 ->; HA: straffere Einstellung
B6 Sport	**1.6 16V** 02/96 - 12/02 76 kW	*22-041852*	**24-015714**	HA: straffere Einstellung
B8	**1.2 16V 80, 1.4, 1.4 12 V, 1.6 16V, 1.8 GT 16V, 1.9 D, 1.9 JTD, 1.9 JTD 105, 1.9 TD 100 S, 1.9 TD 75 S, 2.0** 01/96 - 10/01 48 -113 kW		**24-018005**	CH.Nr.: 4085697 ->
B8	**1.6 16V** 02/96 - 12/02 76 kW		**24-018005**	

FIAT BRAVO (182)

B1	**1.2 16V 80, 1.9 JTD 105, 1.9 TD 100 S, 1.9 TD 75 S** 03/96 - 10/01 55 -77 kW	**12-116850**		VA: mit Kugellager
B1	**1.4, 1.6, 1.6 16V** 10/95 - 02/02 55 -76 kW	**12-117550** **12-117567**		ohne Servolenkung VA: mit Kugellager
B1	**1.4, 1.6, 1.6 16V** 10/95 - 02/02 55 -76 kW	**12-116850**		mit Servolenkung VA: mit Kugellager
B1	**1.8 GT** 10/95 - 10/01 83 kW	**12-116850**		VA: mit Kugellager
B1	**2.0 HGT 20V** 10/95 - 10/01 108 -113 kW	**12-116850**		ohne Sportfahrwerk VA: mit Kugellager
B1	**2.0 HGT 20V** 10/95 - 10/01 108 -113 kW	**12-117550** **12-117567**		Sportfahrwerk VA: mit Kugellager
B3	**1.2 16V 80** 12/98 - 10/01 59 -60 kW	**36-200276**	**36-200641**	Standardfahrwerk
B3	**1.4** 10/95 - 10/01 55 -59 kW	**36-200276**	**36-200641**	Standardfahrwerk
B3	**1.6 16V** 10/95 - 10/01 66 -76 kW	**36-200276**	**36-200641**	Standardfahrwerk
B3	**1.6, 1.6 16V** 01/99 - 02/02 66 -76 kW	**36-200016**		Standardfahrwerk; Verstärkte Ausführung .
B3	**1.8 GT** 10/95 - 12/98 83 kW	**36-200276**	**36-200641**	Standardfahrwerk
B3	**1.8 GT** 10/95 - 12/98 83 kW	**36-200016**	**36-200641**	Standardfahrwerk; Verstärkte Ausführung .
B3	**1.8 GT** 01/99 - 10/01 83 kW	**36-200276**	**36-200641**	Standardfahrwerk
B3	**1.8 GT** 01/99 - 10/01 83 kW	**36-200016**		Standardfahrwerk; Verstärkte Ausführung .
B3	**2.0 HGT 20V** 10/95 - 10/01 108 -113 kW		**36-200641**	Standardfahrwerk
B3	**1.9 D** 10/95 - 10/01 48 kW	**36-200276**	**36-200641**	Standardfahrwerk

FIAT

FIAT BRAVO (182)

B3	**1.9 D** 10/95 - 10/01 48 kW	**36-200016**		Standardfahrwerk; Verstärkte Ausführung .
B3	**1.9 TD 100 S, 1.9 TD 75 S** 03/96 - 12/98 55 -74 kW	**36-200016**	**36-200641**	Standardfahrwerk
B3	**1.9 TD 100 S, 1.9 TD 75 S** 01/99 - 10/01 55 -74 kW	**36-200016**	**36-200641**	Standardfahrwerk
B3	**1.9 TD 100 S, 1.9 TD 75 S** 03/96 - 10/01 55 -74 kW	**36-199921**	**36-200641**	Standardfahrwerk; Verstärkte Ausführung .
B3	**1.9 JTD, 1.9 JTD 105** 12/98 - 10/01 74 -77 kW	**36-200016**	**36-200641**	Standardfahrwerk
B3	**1.9 JTD, 1.9 JTD 105** 12/98 - 10/01 74 -77 kW	**36-199921**	**36-200641**	Standardfahrwerk; Verstärkte Ausführung .
B4	**1.4, 1.6 16V** 10/95 - 01/96 55 -66 kW	**22-051813** **11-101499** *SP*	**19-029252** OIO	-> CH.Nr.: 4085697
B4	**1.4, 1.6 16V** 01/96 - 10/01 55 -66 kW	**22-040992** **11-101499** *SP*	**19-029252** OIO	CH.Nr.: 4085697 ->
B4	**1.6, 1.6 16V** 03/96 - 02/02 76 kW	**22-040992** **11-101499** *SP*	**19-029252** OIO	
B4	**1.8 GT, 1.9 D, 1.9 JTD, 1.9 JTD 105, 1.9 TD 100 S, 1.9 TD 75 S** 10/95 - 10/01 48 -83 kW	**22-045508** **11-101499** *SP*	**19-029252** OIO	
B4	**2.0 HGT 20V** 10/95 - 10/01 108 -113 kW		**19-029252** OIO	Sportfahrwerk
B6 Sport	**1.4, 1.6 16V, 1.8 GT, 1.9 D, 1.9 JTD, 1.9 JTD 105, 1.9 TD 100 S, 1.9 TD 75 S** 01/96 - 10/01 48 -83 kW	*22-041852*	**24-015714** OIO	CH.Nr.: 4085697 ->; HA: straffere Einstellung
B6 Sport	**1.6, 1.6 16V** 03/96 - 02/02 76 kW	*22-041852*	**24-015714** OIO	HA: straffere Einstellung
B6 Sport	**2.0 HGT 20V** 10/95 - 10/01 108 -113 kW	*22-043016*	**24-015714** OIO	HA: straffere Einstellung
B8	**1.4, 1.6 16V, 1.8 GT** 01/96 - 10/01 55 -83 kW		**24-018005** OIO	CH.Nr.: 4085697 ->
B8	**1.6, 1.6 16V, 1.9 D, 1.9 JTD, 1.9 JTD 105, 1.9 TD 100 S, 1.9 TD 75 S** 03/96 - 02/02 48 -77 kW		**24-018005** OIO	
B8	**2.0 HGT 20V** 10/95 - 10/01 108 -113 kW	*22-043023*	**24-018005** OIO	

FIAT BRAVO (198)

B1	**1.4, 1.4 16V, 1.4 LPG, 1.4 T-Jet, 1.6 D Multijet, 1.8 16V, 1.9 D Multijet, 2.0 D Multijet** 11/06 - 66 -121 kW	**12-228522**		VA: ohne Kugellager
B3	**1.4, 1.4 16V, 1.4 LPG, 1.4 T-Jet, 1.8 16V, 1.9 D Multijet** 11/06 - 66 -110 kW		**36-201396**	Standardfahrwerk
B3	**1.4, 1.4 16V, 1.4 LPG, 1.4 T-Jet, 1.8 16V** 04/07 - 66 -110 kW		**36-201396**	Standardfahrwerk; mit AC
B3	**1.4, 1.4 16V, 1.4 LPG, 1.4 T-Jet, 1.8 16V** 04/07 - 66 -110 kW		**36-201396**	Standardfahrwerk; mit Schiebedach

FIAT

FIAT BRAVO (198)

B4	**1.4, 1.4 LPG, 1.4 T-Jet, 1.6 D Multijet, 1.8 16V, 1.9 D Multijet** 11/06 - 66 -110 kW	**22-226556**	**19-238791**	VA: Abstand der Befestigungsbohrungen 58 mm
B6 Sport	**1.4, 1.4 16V, 1.4 LPG, 1.4 T-Jet, 1.6 D Multijet, 1.8 16V, 1.9 D Multijet** 11/06 - 66 -110 kW	**22-226563**	**24-067911**	VA: Abstand der Befestigungsbohrungen 58 mm
B6 Sport	**1.9 D Multijet, 2.0 D Multijet** 04/07 - 110 -121 kW		**24-067911**	VA: Abstand der Befestigungsbohrungen vorn 75 mm
B8	**1.4, 1.4 16V, 1.4 LPG, 1.4 T-Jet, 1.6 D Multijet, 1.8 16V, 1.9 D Multijet** 11/06 - 66 -110 kW	**22-226570** *22-158918*	**24-067928**	VA: Abstand der Befestigungsbohrungen 58 mm
B8	**1.9 D Multijet, 2.0 D Multijet** 04/07 - 110 -121 kW		**24-067928**	VA: Abstand der Befestigungsbohrungen vorn 75 mm
B12 PK	**1.4, 1.4 16V, 1.4 T-Jet** 04/07 - 66 -110 kW	**46-192448**		Abstand der Befestigungsbohrungen 58 mm; ohne Niveauregulierung; siehe Gutachten VA: Tieferlegung lt. GA: 30 mm; Achslast bis: 1000 kg HA: Tieferlegung lt. GA: 30 mm; Achslast bis: 880 kg
B12 PK	**1.6 D Multijet, 1.9 D Multijet** 04/07 - 66 -110 kW	**46-192455**		Abstand der Befestigungsbohrungen 58 mm; ohne Niveauregulierung; siehe Gutachten VA: Tieferlegung lt. GA: 30 mm; Achslast bis: 1090 kg HA: Tieferlegung lt. GA: 30 mm; Achslast bis: 880 kg
B12 SL	**1.4, 1.4 16V, 1.4 T-Jet** 04/07 - 66 -110 kW	**46-192493**		Abstand der Befestigungsbohrungen 58 mm; ohne Niveauregulierung; siehe Gutachten VA: Tieferlegung lt. GA: 45-50 mm; Achslast bis: 1000 kg HA: Tieferlegung lt. GA: 30 mm; Achslast bis: 880 kg
B12 SL	**1.6 D Multijet, 1.9 D Multijet** 04/07 - 66 -110 kW	**46-192486**		Abstand der Befestigungsbohrungen 58 mm; ohne Niveauregulierung; siehe Gutachten VA: Tieferlegung lt. GA: 45-50 mm; Achslast bis: 1090 kg HA: Tieferlegung lt. GA: 30 mm; Achslast bis: 880 kg
B14	**1.4, 1.4 16V, 1.4 LPG, 1.4 T-Jet, 1.6 D Multijet, 1.8 16V, 1.9 D Multijet** 11/06 - 66 -110 kW	**47-158993**		Abstand der Befestigungsbohrungen 58 mm; siehe Gutachten VA: Tieferlegung lt. GA: 30-40 mm; Achslast bis: 1150 kg HA: Tieferlegung lt. GA: 20-40 mm; Achslast bis: 950 kg

FIAT CINQUECENTO (170)

B1	**0.7, 0.7 i, 0.9, 0.9 i.e., 0.9 i.e. S, 1.1 Sporting** 07/91 - 01/98 22 -40 kW	**12-116836**		VA: mit Kugellager
B3	**0.7, 0.7 i, 0.9, 0.9 i.e., 0.9 i.e. S** 07/91 - 07/99 22 -30 kW	**36-164158**	**36-164141**	Standardfahrwerk
B4	**0.7, 0.7 i, 0.9, 0.9 i.e., 0.9 i.e. S, 1.1 Sporting** 07/91 - 01/98 22 -40 kW	**22-044839**	**19-028576**	

FIAT COUPE (FA/175)

B6 Sport	**1.8 16V, 2.0 16V, 2.0 20V** 11/93 - 08/00 96 -113 kW		**24-021685**	VA: Abstand der Befestigungsbohrungen 58 mm
B6 Sport	**2.0 16V Turbo, 2.0 20V Turbo** 11/93 - 08/00 140 -162 kW		**24-021685**	VA: Abstand der Befestigungsbohrungen vorn 75 mm

FIAT CROMA (154)

B3	**2000 CHT, 2000 i.e.** 12/85 - 09/92 66 -88 kW		**36-160686**	Standardfahrwerk
B3	**1900 Turbo D i.d., 2500 TD, 2500 TDE** 12/85 - 08/96 66 -85 kW	**36-160648**	**36-160686**	Standardfahrwerk

				
FIAT				
FIAT CROMA (154)				
B4	**1600, 1900 Turbo D i.d., 2000 16V, 2000 CHT, 2000 i.e., 2000 i.e. Turbo, 2500 D, 2500 TD, 2500 TDE** 12/85 - 08/96 55 -114 kW	*22-046772*	*22-046789*	
FIAT CROMA (194)				
B1	**1.8 16V, 1.9 D Multijet, 2.2 16V, 2.4 D Multijet** 06/05 - 85 -147 kW	**12-238088**		
B3	**2.2 16V** 06/05 - 108 kW	**36-219179**	**i.V.**	Standardfahrwerk; Schaltgetriebe
B3	**2.2 16V** 06/05 - 108 kW	**36-215065**	**i.V.**	Standardfahrwerk; Automatik
B3	**1.9 D Multijet** 06/05 - 85 -110 kW	**36-215065**	**i.V.**	Standardfahrwerk
B4	**1.8 16V, 1.9 D Multijet, 2.2 16V, 2.4 D Multijet** 06/05 - 85 -147 kW	**22-118738** **22-118745**	**19-118758**	Standardfahrwerk
B6 Sport	**1.8 16V, 1.9 D Multijet, 2.2 16V, 2.4 D Multijet** 06/05 - 85 -147 kW	**35-110651** **35-110668**	**24-069601**	
B8	**1.8 16V, 1.9 D Multijet, 2.2 16V, 2.4 D Multijet** 06/05 - 85 -147 kW	**35-110675** **35-110682**	**24-069618**	
B12 PK	**1.9 D Multijet, 2.2 16V** 06/05 - 85 -110 kW	**46-194152**		siehe Gutachten VA: Tieferlegung lt. GA: 30-35 mm; Achslast bis: 1150 kg HA: Tieferlegung lt. GA: 25-30 mm; Achslast bis: 1120 kg
B12 PK	**2.4 D Multijet** 06/05 - 147 kW	**46-194169**		siehe Gutachten VA: Tieferlegung lt. GA: 30-35 mm; Achslast bis: 1200 kg HA: Tieferlegung lt. GA: 25-30 mm; Achslast bis: 1120 kg
FIAT DOBLO (119)				
B1	**1.2, 1.2 16V, 1.3 D Multijet, 1.3 JTD, 1.3 JTD 16V, 1.4, 1.6, 1.6 16V, 1.6 Natural Power, 1.8, 1.9 D, 1.9 D Multijet, 1.9 JTD** 03/01 - 46 -88 kW	**12-226412** **12-226405**		VA: mit Kugellager
B3	**1.9 JTD** 10/01 - 74 kW	**36-201068**		
B3	**1.9 JTD** 07/03 - 77 kW	**36-201068**		
B3	**1.9 D Multijet** 10/05 - 88 kW	**36-201068**		
B4	**1.2, 1.6, 1.6 Natural Power** 03/01 - 09/05 48 -76 kW	**22-228000**	**19-122496**	Standardfahrwerk
B4	**1.2, 1.2 16V, 1.3 D Multijet, 1.3 JTD, 1.4, 1.6, 1.6 16V, 1.6 Natural Power, 1.8, 1.9 D, 1.9 D Multijet, 1.9 JTD** 10/05 - 46 -88 kW	**22-172433**	**19-165547**	Standardfahrwerk
B4	**1.6 16V, 1.9 D, 1.9 JTD** 03/01 - 09/05 46 -77 kW	**22-227966**	**19-122496**	

FIAT

FIAT DOBLO Cargo (223)

B1	**1.2, 1.3 D Multijet, 1.3 JTD 16V, 1.3 JTD 16V Multijet, 1.4, 1.6 16V, 1.6 Natural Power, 1.9 D, 1.9 JTD, 1.9 JTD Multijet** 03/01 - 46 -88 kW	**12-226412** **12-226405**		VA: mit Kugellager
B3	**1.9 JTD** 10/01 - 74 -77 kW	**36-201068**		Standardfahrwerk
B4	**1.2, 1.3 JTD 16V, 1.6 Natural Power** 03/01 - 09/05 48 -76 kW	**22-228000**	**19-122496** OIO	Standardfahrwerk
B4	**1.2, 1.3 D Multijet, 1.3 JTD 16V, 1.3 JTD 16V Multijet, 1.4, 1.6 16V, 1.6 Natural Power, 1.9 D, 1.9 JTD, 1.9 JTD Multijet** 10/05 - 46 -88 kW	**22-172433**	**19-165547** OIO	Standardfahrwerk
B4	**1.6 16V, 1.9 D, 1.9 JTD** 03/01 - 09/05 46 -77 kW		**19-122496** OIO	

FIAT DOBLO Großraumlimousine (152, 263)

B4	**1.3 D Multijet, 1.4, 1.6 D Multijet, 2.0 D Multijet** 02/10 - 66 -99 kW	**22-227065** **22-227072**	**19-227085**	Standardfahrwerk

FIAT DOBLO Kasten/Kombi (263)

B4	**1.3 D Multijet, 1.4, 1.6 D Multijet, 2.0 D Multijet** 02/10 - 66 -99 kW	**22-227065** **22-227072**	**19-227085**	Standardfahrwerk

FIAT DOBLO Pritsche/Fahrgestell (263)

B4	**1.3 D Multijet, 1.4, 1.6 D Multijet, 2.0 D Multijet** 02/10 - 66 -99 kW	**22-227065** **22-227072**	**19-227085**	Standardfahrwerk

FIAT FIORINO (127)

B6 Sport	**1050, 900** 10/77 - 12/87 33 -37 kW	*34-000533*	*34-000540*	VA: Schnellreparaturservice .; Altteilrückgabe erforderlich .; nur für verschraubte Federbeine HA: Schnellreparaturservice .; Altteilrückgabe erforderlich .; nur für verschraubte Federbeine

FIAT FIORINO Kasten (146)

B4	**60 1.1, 60 1.7 D, 75 i.e. 1.5** 01/91 - 07/93 40 -55 kW	*22-046741*		CH.Nr.: 8149537 ->
B4	**60 1.1, 60 1.7 D, 70 i.e. 1.4, 75 i.e. 1.5** 07/93 - 05/01 40 -55 kW	*22-046741*	**19-061061** OIO	
B4	**65 1.7 TD, 70 1.3, 75 i.e. 1.6** 10/93 - 05/01 46 -55 kW	*22-046741*	**19-061061** OIO	

FIAT FIORINO Pick up (146)

B4	**1.4, 1.6, 1.7 D, 1.7 TD** 10/93 - 05/01 42 -55 kW	*22-046741*	**19-061061** OIO	
B4	**1.7 D** 01/91 - 07/93 44 kW	*22-046741*		CH.Nr.: 8149537 ->
B4	**1.7 D** 07/93 - 10/99 44 kW	*22-046741*	**19-061061** OIO	

				
FIAT				
FIAT FIORINO Kasten				
B1	**1.4** 02/08 - 54 kW	**12-226504** **12-226481**		Motorcode: KFV VA: mit Kugellager
B1	**1.3 D Multijet** 02/08 - 55 kW	**12-226504** **12-226481**		Motorcode: 199A2000 VA: mit Kugellager
B1	**1.3 D Multijet, 1.4 Natural Power** 07/09 - 57 -70 kW	**12-226504** **12-226481**		VA: mit Kugellager
B4	**1.3, 1.3 D Multijet, 1.4** 01/07 - 52 -70 kW	**22-189271** **22-189288**	**19-189291**	
FIAT IDEA				
B1	**1.2 16V, 1.3 D Multijet, 1.3 JTD, 1.4, 1.4 16V, 1.4 LPG, 1.6 D Multijet, 1.9 JTD** 12/03 - 51 -88 kW	**12-228553**		VA: mit Kugellager
B3	**1.2 16V** 01/04 - 59 kW	**36-201563**	**36-219506**	Standardfahrwerk
B3	**1.4, 1.4 16V** 01/04 - 57 -70 kW	**36-201563**	**36-219506**	Standardfahrwerk
B3	**1.3 JTD** 01/04 - 51 kW	**36-201686**	**36-219506**	Standardfahrwerk
B3	**1.3 D Multijet, 1.9 JTD** 01/04 - 66 -74 kW		**36-219506**	Standardfahrwerk
B4	**1.2 16V, 1.3 D Multijet, 1.3 JTD, 1.4, 1.4 16V, 1.4 LPG, 1.6 D Multijet, 1.8 Flex, 1.9 JTD** 12/03 - 51 -88 kW		**19-158693**	
FIAT LINEA				
B1	**1.3 D Multijet, 1.4, 1.4 T-Jet, 1.6, 1.6 D Multijet, 1.9 16V** 06/07 - 57 -94 kW	**12-226504** **12-226481**		VA: mit Kugellager
B4	**1.3 D Multijet, 1.4, 1.4 T-Jet, 1.6, 1.6 D Multijet, 1.9 16V** 06/07 - 57 -112 kW	**22-158475** **22-158482**	**19-227054**	Standardfahrwerk; Sportfahrwerk
FIAT MAREA (185)				
B1	**1.4 80 12V, 1.6 100 16V, 1.6 100 16V Bipower, 1.8 115 16V, 1.9 JTD 105, 1.9 JTD 110, 1.9 TD 100, 1.9 TD 75, 2.0 150 20V, 2.0 155 20V, 2.4 TD 125** 09/96 - 05/02 55 -113 kW	**12-116850**		VA: mit Kugellager
B3	**1.2 16V, 1.4 80 12V, 1.6, 1.6 100 16V, 1.6 100 16V Bipower, 1.6 SX** 09/96 - 08/02 59 -78 kW	**i.V.**	**36-200023**	Standardfahrwerk
B3	**1.2 16V, 1.4 80 12V, 1.6, 1.6 100 16V, 1.6 100 16V Bipower, 1.6 16V, 1.6 SX** 04/97 - 08/02 59 -78 kW	**36-199891**		Standardfahrwerk; Verstärkte Ausführung .
B3	**1.8, 1.8 115 16V** 09/96 - 12/07 83 -97 kW	**36-199891**	**36-200023**	Standardfahrwerk
B3	**1.8, 1.8 115 16V** 09/96 - 12/07 83 -97 kW	**i.V.**		Standardfahrwerk; Verstärkte Ausführung .
B3	**2.0, 2.0 150 20V, 2.0 155 20V, 2.4** 04/99 - 12/07 108 -134 kW	**36-200030**	**36-200023**	Standardfahrwerk

FIAT

FIAT MAREA (185)

B3	**1.9 JTD 105, 1.9 JTD 110, 1.9 TD 100, 1.9 TD 75** 09/96 - 05/02 55 -81 kW	i.V.	**36-200023**	Standardfahrwerk
B3	**1.9 JTD 105, 1.9 JTD 110, 1.9 TD 100, 1.9 TD 75** 09/96 - 05/02 55 -81 kW	**36-200030**		Standardfahrwerk; Verstärkte Ausführung .
B3	**2.4 JTD 130, 2.4 TD 125** 09/96 - 05/02 91 -96 kW	**36-200030**	**36-200023**	Standardfahrwerk
B4	**1.9 JTD 105, 1.9 JTD 110, 2.0 150 20V, 2.0 155 20V, 2.4 TD 125** 09/96 - 05/02 77 -113 kW	**22-046765**	**19-029269** OIO	

FIAT MAREA Weekend (185)

B1	**1.2 16V, 1.4 80 12V, 1.6, 1.6 100 16V, 1.8, 1.8 115 16V, 1.9 JTD 105, 1.9 JTD 110, 1.9 TD 100, 1.9 TD 75, 2.0, 2.0 150 20V, 2.0 155 20V, 2.4, 2.4 JTD 130, 2.4 TD 125** 09/96 - 12/07 55 -134 kW	**12-116850**		VA: mit Kugellager
B3	**1.2 16V, 1.4 80 12V, 1.6, 1.6 100 16V** 09/96 - 12/07 59 -78 kW	i.V.	**36-203253**	Standardfahrwerk
B3	**1.2 16V, 1.4 80 12V, 1.6, 1.6 100 16V** 09/96 - 12/07 59 -78 kW	**36-199891**		Standardfahrwerk; Verstärkte Ausführung .
B3	**1.8, 1.8 115 16V** 09/96 - 12/07 83 -97 kW	**36-199891**	**36-203253**	Standardfahrwerk
B3	**2.0, 2.0 150 20V, 2.0 155 20V, 2.4** 04/99 - 12/07 108 -134 kW	**36-200030**	**36-203253**	Standardfahrwerk
B3	**1.9 JTD 105, 1.9 JTD 110, 1.9 TD 100, 1.9 TD 75** 09/96 - 05/02 55 -81 kW	i.V.	**36-203253**	Standardfahrwerk
B3	**1.9 JTD 105, 1.9 JTD 110, 1.9 TD 100, 1.9 TD 75** 09/96 - 05/02 55 -81 kW	**36-200030**		Standardfahrwerk; Verstärkte Ausführung .
B3	**2.4 JTD 130, 2.4 TD 125** 09/96 - 05/02 91 -96 kW	**36-200030**	**36-203253**	Standardfahrwerk
B4	**1.2 16V, 1.4 80 12V, 1.6, 1.6 100 16V, 1.8, 1.8 115 16V, 1.9 JTD 105, 1.9 JTD 110, 1.9 TD 100, 1.9 TD 75, 2.0, 2.0 150 20V, 2.4** 09/96 - 12/07 55 -134 kW	**22-046758**	**19-029269** OIO	
B4	**2.0 150 20V, 2.0 155 20V, 2.4 JTD 130, 2.4 TD 125** 09/96 - 05/02 91 -113 kW	**22-046765**	**19-029269** OIO	

FIAT MULTIPLA (186)

B1	**1.6, 1.6 100 16V, 1.6 16V Bipower, 1.6 16V Blupower, 1.9 JTD, 1.9 JTD 105, 1.9 JTD 110, 1.9 JTD 115** 07/02 - 06/10 68 -88 kW	**12-234189**		Standardfahrwerk VA: mit Kugellager
B3	**1.6, 1.6 100 16V, 1.6 16V** 04/02 - 06/10 68 -76 kW	i.V.	**36-217083**	Standardfahrwerk

				
FIAT				
FIAT MULTIPLA (186)				
B3	**1.9 JTD, 1.9 JTD 105, 1.9 JTD 110, 1.9 JTD 115** 03/01 - 06/10 77 -88 kW	**i.V.**	**36-217083**	Standardfahrwerk
B4	**1.6, 1.6 100 16V, 1.9 JTD, 1.9 JTD 105, 1.9 JTD 110, 1.9 JTD 115** 07/02 - 06/10 68 -88 kW	**22-128287**	**19-128290** OIO	
FIAT PALIO (178BX)				
B4	**1.0, 1.0 Flex, 1.1, 1.2, 1.3, 1.3 JTD Multijet, 1.4, 1.4 Flex, 1.4 KAT, 1.5, 1.6, 1.6 16V, 1.7 TD, 1.8, 1.9 D** 04/96 - 40 -85 kW	*22-119315*	**19-119328**	HA: Baumuster: Heavy Duty
FIAT PALIO Weekend (178DX)				
B1	**1.0, 1.2, 1.2 Biopower, 1.2 Flex, 1.2 LPG, 1.4, 1.4 Biopower, 1.4 Flex, 1.5, 1.6, 1.6 16V, 1.6 Flex, 1.7 TD, 1.8 Flex, 1.9 D, 1.9 JTD** 04/96 - 44 -97 kW	**12-226412** **12-226405**		VA: mit Kugellager
B1	**1.2** 02/01 - 44 kW	**12-226412** **12-226405**		VA: mit Kugellager; Motorcode: 188A4000
B4	**1.0, 1.2, 1.2 Flex, 1.2 LPG, 1.4, 1.6, 1.6 16V, 1.7 TD** 04/96 - 02/01 44 -76 kW	*22-119315*		
FIAT PANDA (141A_)				
B1	**1000, 1000 i.e. KAT, 1100, 1300 D, 750, 750 KAT, 800, 900, 950** 09/82 - 06/94 25 -40 kW	**12-116744**		VA: mit Kugellager
B3	**0.9 Fire S AWD, 1000, 1000 4x4, 1000 i.e. KAT, 1100, 1100 4x4, 1100 Trekking 4x4, 1300 D, 650, 750, 750 KAT, 800, 900, 950, 950 4x4** 10/80 - 12/99 22 -40 kW	**36-154692**		Standardfahrwerk
B4	**650, 800, 900** 10/80 - 07/04 22 -33 kW	**22-040879** **11-101321** SP	*19-019390* OIO	
B4	**1000 4x4, 1100 4x4, 1100 Trekking 4x4, 950 4x4** 09/83 - 07/04 32 -40 kW	**22-217271** **11-101321** SP	**19-216942** OIO	Standardfahrwerk
B4	**1000, 1000 i.e. KAT, 1100, 1300 D, 750, 750 KAT, 900, 950** 09/82 - 12/96 25 -40 kW	**22-040879** **11-101321** SP	**19-019833** OIO	
FIAT PANDA Van (141_)				
B1	**1.1, 1000, 1000 i.e** 01/86 - 02/04 32 -40 kW	**12-116744**		VA: mit Kugellager
B3	**1000, 1000 i.e, 750** 01/86 - 12/99 25 -33 kW	**36-154692**		Standardfahrwerk
B4	**1.1, 1000, 1000 i.e, 750** 01/86 - 02/04 25 -40 kW	**22-040879**	**19-019833** OIO	
FIAT PANDA (169)				
B1	**1.1, 1.2, 1.2 4x4, 1.3 D Multijet, 1.3 D Multijet 4x4, 1.4** 09/03 - 40 -74 kW	**12-224234**		VA: mit Kugellager

F

FIAT

FIAT PANDA (169)

B3	**1.1, 1.2** 09/03 - 40 -51 kW	**36-202843**	**36-201013**	Standardfahrwerk
B3	**1.3 D Multijet, 1.4** 09/03 - 51 -74 kW	**36-201006**	**36-201013**	Standardfahrwerk
B4	**1.1, 1.2, 1.2 Bi-Power / Natural Power, 1.2 LPG** 09/03 - 40 -51 kW	**22-215482** **22-215505**	**19-142265** OIO	
B4	**1.2 4x4, 1.3 D Multijet 4x4** 10/04 - 44 -55 kW	**22-196934** **22-196941**	**19-197210** OIO	
B4	**1.3 D Multijet, 1.4, 1.4 Bi-Power / Natural Power, 1.4 Natural Power** 09/03 - 51 -74 kW	**22-196958** **22-196965**	**19-197227**	
B6 Sport	**1.1, 1.2, 1.2 Bi-Power / Natural Power, 1.2 LPG** 09/03 - 40 -51 kW	**22-235527** **22-235534**	**19-235547**	
B6 Sport	**1.3 D Multijet, 1.4, 1.4 Bi-Power / Natural Power, 1.4 Natural Power** 09/03 - 51 -74 kW	**22-235626** **22-235633**	**19-235646**	
B8	**1.1, 1.2, 1.2 Bi-Power / Natural Power, 1.2 LPG** 09/03 - 40 -51 kW	**22-235565** **22-235572**	**19-235585**	
B8	**1.3 D Multijet, 1.4, 1.4 Bi-Power / Natural Power, 1.4 Natural Power** 09/03 - 51 -74 kW	**22-235657** **22-235664**	**19-235677**	
B12 PK	**1.1, 1.2, 1.2 Bi-Power / Natural Power, 1.2 LPG** 09/03 - 40 -51 kW	**46-206718**		Zweirohrsystem; Frontantrieb; siehe Gutachten VA: Tieferlegung lt. GA: 30 mm; Achslast bis: 750 kg HA: Tieferlegung lt. GA: 30 mm; Achslast bis: 680 kg

FIAT PANDA Van (169)

B1	**1.2, 1.3 JTD, 1.4 Natural Power** 03/04 - 44 -57 kW	**12-224234**		VA: mit Kugellager
B4	**1.2, 1.3 JTD, 1.4 Natural Power** 03/04 - 44 -57 kW		**19-142265** OIO	

FIAT PANDA (312, 323)

B4	**0.9, 0.9 4x4, 0.9 Natural Power, 1.2, 1.2 LPG, 1.3 D Multijet, 1.3 D Multijet 4x4, 3.2** 02/12 - 48 -63 kW	**22-196934** **22-196941**	**19-197210** OIO	
B6 Sport	**0.9, 0.9 4x4, 0.9 Natural Power, 1.2, 1.2 LPG, 1.3 D Multijet, 1.3 D Multijet 4x4, 3.2** 02/12 - 48 -63 kW	**22-235688** **22-235695**	**19-235707**	
B8	**0.9, 0.9 4x4, 0.9 Natural Power, 1.2, 1.2 LPG, 1.3 D Multijet, 1.3 D Multijet 4x4, 3.2** 02/12 - 48 -63 kW	**22-235718** **22-235725**	**19-235738**	
B12 PK	**0.9, 0.9 4x4, 0.9 Natural Power, 1.2, 3.2** 02/12 - 48 -63 kW	**46-206732**		Zweirohrsystem; siehe Gutachten VA: Tieferlegung lt. GA: 25 mm; Achslast bis: 770 kg HA: Tieferlegung lt. GA: 25 mm; Achslast bis: 810 kg

FIAT

FIAT PUNTO (176)

B1	**1.2 16V, 1.4 GT Turbo, 1.6, 1.7 D, 1.7 TD, 55 1.1, 60 1.2, 75 1.2** 10/93 - 09/99 40 -98 kW	**12-116843**		VA: mit Kugellager
B3	**55 1.1** 09/93 - 09/99 40 kW	**36-215386**	**36-215430**	Standardfahrwerk
B3	**60 1.2** 01/94 - 09/99 43 -44 kW	**36-215386**	**36-215430**	Standardfahrwerk; Schaltgetriebe
B3	**60 1.2** 01/94 - 09/99 43 -44 kW	**36-215393**	**36-215447**	Standardfahrwerk; Automatik
B3	**1.2 16V, 75 1.2** 10/93 - 09/99 54 -63 kW	**36-215393**	**36-215447**	Standardfahrwerk
B3	**1.6** 01/94 - 04/97 65 kW		**36-215447**	Standardfahrwerk
B3	**1.6** 01/94 - 04/97 65 kW		**36-215447**	Standardfahrwerk; mit AC
B3	**1.7 D** 04/94 - 09/97 42 kW		**36-215447**	Standardfahrwerk
B3	**1.7 TD** 01/94 - 09/99 46 -52 kW	**36-215423**	**36-215447**	Standardfahrwerk
B4	**1.2 16V, 1.6, 55 1.1, 60 1.2, 75 1.2** 10/93 - 09/99 40 -65 kW	**22-045485**	**19-029238**	
B4	**1.4 GT Turbo, 1.7 D, 1.7 TD** 01/94 - 09/99 42 -98 kW	**22-045492**	**19-029245**	
B6 Sport	**1.2 16V, 1.4 GT Turbo, 1.7 D, 1.7 TD, 55 1.1, 60 1.2, 75 1.2** 10/93 - 09/99 40 -98 kW	**22-042552**	**24-024662**	
B8	**1.2 16V, 1.4 GT Turbo, 1.7 D, 1.7 TD, 55 1.1, 60 1.2, 75 1.2** 10/93 - 09/99 40 -98 kW	**22-042569**	**24-024679**	

FIAT PUNTO Cabriolet (176C)

B1	**60 1.2, 85 16V 1.2, 90 1.6** 04/94 - 06/00 43 -65 kW	**12-116843**		VA: mit Kugellager
B3	**60 1.2, 85 16V 1.2, 90 1.6** 04/94 - 06/00 43 -65 kW		**36-215447**	Standardfahrwerk
B3	**90 1.6** 04/94 - 04/97 65 kW	**36-215423**	**36-215447**	Standardfahrwerk; mit AC
B4	**60 1.2, 85 16V 1.2, 90 1.6** 04/94 - 06/00 43 -65 kW	**22-045485**	**19-029245**	
B6 Sport	**60 1.2, 85 16V 1.2, 90 1.6** 04/94 - 06/00 43 -65 kW	**22-042552**	**24-024662**	
B8	**60 1.2, 85 16V 1.2, 90 1.6** 04/94 - 06/00 43 -65 kW	**22-042569**	**24-024679**	

FIAT PUNTO Van (176L)

B1	**1.1, 1.7 D, 1.7 TD** 04/96 - 02/00 40 -52 kW	**12-116843**		VA: mit Kugellager

				
FIAT				
FIAT PUNTO Van (176L)				
B3	**1.7 D** 04/96 - 02/00 42 kW		**36-215447**	Standardfahrwerk
B3	**1.7 TD** 04/96 - 02/00 52 kW	**36-215423**	**36-215447**	Standardfahrwerk
B4	**1.1, 1.7 D, 1.7 TD** 04/96 - 02/00 40 -52 kW	**22-045485**	**19-029245**	
B6 Sport	**1.1, 1.7 D, 1.7 TD** 04/96 - 02/00 40 -52 kW	**22-042552**	**24-024662**	
FIAT PUNTO (188)				
B1	**1.2 16V 80, 1.2 60, 1.2 Bifuel, 1.2 Natural Power, 1.3 JTD 16V, 1.4, 1.4 Flex** 09/99 - 44 -70 kW	**12-224234**		VA: mit Kugellager
B1	**1.8 130 HGT, 1.8 Flex, 1.9 DS 60, 1.9 JTD, 1.9 JTD 80** 09/99 - 44 -96 kW	**12-228553**		VA: mit Kugellager
B3	**1.2 60** 09/99 - 12/03 44 kW	**36-201693**	**36-214334**	Standardfahrwerk; ohne AC
B3	**1.2 60** 09/99 - 12/03 44 kW	**36-201655**	**36-214334**	Standardfahrwerk; mit AC; Ausstattung: SX / EL
B3	**1.2 60** 09/99 - 12/03 44 kW	**36-201624**	**36-214334**	Standardfahrwerk; mit AC; Ausstattung: ELX
B3	**1.2 60, 1.2 Bifuel** 01/04 - 44 kW	**36-201624**	**36-214334**	Standardfahrwerk; ohne AC
B3	**1.2 60, 1.2 Bifuel** 09/99 - 44 kW	**36-201655**	**36-214334**	Standardfahrwerk
B3	**1.2 16V 80, 1.2 Natural Power** 09/99 - 12/03 44 -59 kW	**36-201624**	**36-214334**	Standardfahrwerk; ohne AC; Ausstattung: HLX / ELX
B3	**1.2 16V 80, 1.2 Natural Power** 09/99 - 12/03 44 -59 kW	**36-201655**	**36-214334**	Standardfahrwerk; mit AC; Ausstattung: HLX / EL
B3	**1.2 16V 80, 1.2 Natural Power** 09/99 - 12/03 44 -59 kW	**36-201655**	**36-214334**	Standardfahrwerk; mit AC; Ausstattung: ELX; Schaltgetriebe
B3	**1.2 16V 80, 1.2 Natural Power** 01/04 - 44 -59 kW	**36-201624**	**36-214334**	Standardfahrwerk; ohne AC; Schaltgetriebe
B3	**1.2 16V 80, 1.2 Natural Power** 01/04 - 44 -59 kW	**36-201655**	**36-214334**	Standardfahrwerk; ohne AC; Automatik
B3	**1.2 16V 80, 1.2 Natural Power** 01/04 - 44 -59 kW	**36-201655**	**36-214334**	Standardfahrwerk; mit AC; Schaltgetriebe
B3	**1.2 16V 80, 1.2 Natural Power** 01/04 - 44 -59 kW	**36-201532**	**36-214334**	Standardfahrwerk; mit AC; Automatik
B3	**1.4, 1.4 Flex** 08/07 - 63 -70 kW	**36-201655**	**36-214334**	Standardfahrwerk; ohne AC; Schaltgetriebe
B3	**1.4, 1.4 Flex** 08/07 - 63 -70 kW	**36-201532**	**36-214334**	Standardfahrwerk; ohne AC; Automatik
B3	**1.3 JTD 16V** 06/03 - 51 kW	**36-201532**	**36-214334**	Standardfahrwerk; mit AC
B3	**1.9 DS 60** 09/99 - 12/03 44 kW	**36-201457**	**36-214334**	Standardfahrwerk; ohne AC

FIAT

FIAT PUNTO (188)

B3	**1.9 DS 60** 09/99 - 12/03 44 kW	**36-201570**	**36-214334**	Standardfahrwerk; mit AC
B3	**1.9 JTD 80** 09/99 - 12/03 59 kW	**36-201549**	**36-214334**	Standardfahrwerk; mit AC
B3	**1.9 JTD, 1.9 JTD 80** 09/99 - 12/03 59 -63 kW	**36-201570**	**36-214334**	Standardfahrwerk; ohne AC
B3	**1.9 JTD** 01/04 - 63 kW	**36-201846**	**36-214334**	Standardfahrwerk; mit AC
B3	**1.9 JTD** 06/03 - 74 kW	**36-201518**	**36-214334**	Standardfahrwerk
B4	**1.2 16V 80, 1.2 60, 1.2 Bifuel, 1.2 Natural Power** 09/99 - 44 -59 kW	**22-105349**	**19-105369** OIO	
B4	**1.3 JTD 16V, 1.4, 1.4 Flex, 1.8 130 HGT, 1.8 Flex, 1.9 DS 60, 1.9 JTD, 1.9 JTD 80** 09/99 - 44 -96 kW	**22-105356**	**19-105369** OIO	
B6 Sport	**1.2 16V 80, 1.2 60, 1.2 Bifuel, 1.2 Natural Power, 1.3 JTD 16V, 1.4, 1.4 Flex, 1.8 130 HGT, 1.8 Flex, 1.9 DS 60, 1.9 JTD, 1.9 JTD 80** 09/99 - 44 -96 kW	**35-046509**	**24-060646** OIO	
B8	**1.2 16V 80, 1.2 60, 1.2 Bifuel, 1.2 Natural Power, 1.3 JTD 16V, 1.4, 1.4 Flex, 1.8 130 HGT, 1.8 Flex, 1.9 DS 60, 1.9 JTD, 1.9 JTD 80** 09/99 - 44 -96 kW	**35-046547**	**24-060646** OIO	
B12 PK	**1.2 16V 80, 1.2 60, 1.3 JTD 16V, 1.4, 1.4 Flex** 09/99 - 44 -70 kW	**46-192523**		siehe Gutachten VA: Tieferlegung lt. GA: 25-30 mm; Achslast bis: 900 kg HA: Tieferlegung lt. GA: 25 mm; Achslast bis: 870 kg
B12 PK	**1.8 130 HGT, 1.9 DS 60, 1.9 JTD, 1.9 JTD 80** 09/99 - 44 -96 kW	**46-192530**		siehe Gutachten VA: Tieferlegung lt. GA: 25-30 mm; Achslast bis: 900 kg HA: Tieferlegung lt. GA: 25 mm; Achslast bis: 870 kg
B12 SL	**1.2 16V 80, 1.2 60, 1.3 JTD 16V, 1.4, 1.4 Flex, 1.8 130 HGT, 1.9 DS 60, 1.9 JTD, 1.9 JTD 80** 09/99 - 44 -96 kW	**46-192516**		siehe Gutachten VA: Tieferlegung lt. GA: 45-50 mm; Achslast bis: 900 kg HA: Tieferlegung lt. GA: 35-40 mm; Achslast bis: 750 kg

FIAT PUNTO Van (188AX)

B1	**1.2 60, 1.3 JTD, 1.9 D 60, 1.9 JTD** 02/00 - 10/09 44 -63 kW	**12-228553**		VA: mit Kugellager
B3	**1.2 60** 02/00 - 12/02 44 kW	**36-201693**		Standardfahrwerk
B3	**1.2 60** 01/03 - 10/09 44 kW	**36-201624**		Standardfahrwerk
B3	**1.2 60** 02/00 - 10/09 44 kW	**36-201655**		Standardfahrwerk; mit AC
B3	**1.9 D 60** 02/00 - 12/02 44 kW	**36-201457**		Standardfahrwerk
B3	**1.9 D 60** 02/00 - 12/02 44 kW	**36-201570**		Standardfahrwerk; mit AC
B3	**1.9 JTD** 02/00 - 12/02 63 kW	**36-201570**		Standardfahrwerk

FIAT

FIAT PUNTO Van (188AX)

B4	**1.2 60, 1.3 JTD, 1.9 D 60, 1.9 JTD** 02/00 - 10/09 44 -63 kW	**22-105356**	**19-105369**	

FIAT GRANDE PUNTO (199)

B1	**1.4 Natural Power** 07/08 - 57 kW	**12-226504** **12-226481**	**12-226467** **12-226450**	VA: mit Kugellager HA: ohne Kugellager
B1	**1.3 D Multijet, 1.4, 1.4 16V, 1.4 T-Jet** 01/08 - 55 -88 kW	**12-226504** **12-226481**	**12-226467** **12-226450**	VA: mit Kugellager HA: ohne Kugellager
B1	**1.3 D Multijet** 04/10 - 62 kW	**12-226504** **12-226481**	**12-226467** **12-226450**	Motorcode: 199B4000 VA: mit Kugellager HA: ohne Kugellager
B1	**1.6 D Multijet, 1.9 D Multijet** 10/05 - 85 -96 kW		**12-226467** **12-226450**	HA: 01/09 ->
B3	**1.2, 1.4, 1.4 16V, 1.4 LPG, 1.4 Natural Power, 1.4 T-Jet** 10/05 - 48 -88 kW	**36-234042**	**36-209644**	Standardfahrwerk
B3	**1.3 D Multijet, 1.6 D Multijet, 1.9 D Multijet** 10/05 - 51 -96 kW	**36-201723**	**i.V.**	Standardfahrwerk
B4	**1.2, 1.3 D Multijet, 1.4, 1.4 16V, 1.4 Abarth, 1.4 Flex, 1.4 LPG, 1.4 Natural Power, 1.4 T-Jet, 1.6 D Multijet, 1.6 Flex, 1.8 16V, 1.8 Flex, 1.9 D Multijet** 10/05 - 48 -132 kW	**22-158475** **22-158482**	**19-158495**	Standardfahrwerk; Sportfahrwerk
B6 Sport	**1.2, 1.3 D Multijet, 1.4, 1.4 16V, 1.4 Abarth, 1.4 Flex, 1.4 LPG, 1.4 Natural Power, 1.4 T-Jet, 1.6 D Multijet, 1.6 Flex, 1.8 16V, 1.8 Flex, 1.9 D Multijet** 10/05 - 48 -132 kW	**35-140207** **35-140214**	**24-140225**	
B8	**1.2, 1.3 D Multijet, 1.4, 1.4 16V, 1.4 Abarth, 1.4 Flex, 1.4 LPG, 1.4 Natural Power, 1.4 T-Jet, 1.6 D Multijet, 1.6 Flex, 1.8 16V, 1.8 Flex, 1.9 D Multijet** 10/05 - 48 -132 kW	**35-140238** **35-140245**	**24-140256**	VA: Länge: 564 mm HA: Länge: 666 mm
B12 PK	**1.2, 1.4, 1.4 16V, 1.4 Flex** 10/05 - 48 -70 kW	**46-188120**		siehe Gutachten VA: Tieferlegung lt. GA: 25-30 mm; Achslast bis: 950 kg HA: ohne Niveauregulierung; Tieferlegung lt. GA: 30 mm; Achslast bis: 950 kg
B12 PK	**1.3 D Multijet, 1.4 16V, 1.4 Abarth, 1.4 T-Jet, 1.6 D Multijet, 1.9 D Multijet** 10/05 - 51 -132 kW	**46-188137**		siehe Gutachten VA: Tieferlegung lt. GA: 25-30 mm; Achslast bis: 1000 kg HA: ohne Niveauregulierung; Tieferlegung lt. GA: 30 mm; Achslast bis: 950 kg
B12 SL	**1.2, 1.4, 1.4 16V, 1.4 Flex, 1.4 T-Jet** 10/05 - 48 -112 kW	**46-188168**		siehe Gutachten VA: Tieferlegung lt. GA: 40-45 mm; Achslast bis: 950 kg HA: ohne Niveauregulierung; Tieferlegung lt. GA: 30 mm; Achslast bis: 950 kg
B12 SL	**1.3 D Multijet, 1.4, 1.4 16V, 1.4 Abarth, 1.4 Flex, 1.4 T-Jet, 1.6 D Multijet, 1.9 D Multijet** 10/05 - 51 -132 kW	**46-188175**		siehe Gutachten VA: Tieferlegung lt. GA: 40-45 mm; Achslast bis: 1000 kg HA: ohne Niveauregulierung; Tieferlegung lt. GA: 30 mm; Achslast bis: 950 kg
B14	**1.2, 1.3 D Multijet, 1.4, 1.4 16V, 1.4 Abarth, 1.4 Flex, 1.4 LPG, 1.4 Natural Power, 1.4 T-Jet, 1.6 D Multijet, 1.6 Flex, 1.8 16V, 1.8 Flex, 1.9 D Multijet** 10/05 - 48 -132 kW	**47-164499**		siehe Gutachten VA: Tieferlegung lt. GA: 35-45 mm; Achslast bis: 1000 kg HA: Tieferlegung lt. GA: 20-45 mm; Achslast bis: 850 kg

				
FIAT				
FIAT PUNTO Van (199)				
B4	**1.3 D Multijet** 04/08 - 55 kW	**22-158475** **22-158482**	**19-158495**	Standardfahrwerk; Sportfahrwerk
B6 Sport	**1.3 D Multijet** 04/08 - 55 kW	**35-140207** **35-140214**	**24-140225**	
B8	**1.3 D Multijet** 04/08 - 55 kW	**35-140238** **35-140245**	**24-140256**	VA: Länge: 564 mm HA: Länge: 666 mm
FIAT PUNTO EVO (199)				
B1	**1.2, 1.3 D Multijet, 1.4, 1.4 16V, 1.4 LPG, 1.4 Natural Power, 1.6 D Multijet** 06/09 - 02/12 48 -99 kW		**12-226467** **12-226450**	HA: ohne Kugellager
B1	**1.3 D Multijet** 07/08 - 02/12 51 kW		**12-226467** **12-226450**	HA: 01/09 ->
B3	**1.2, 1.4, 1.4 16V, 1.4 LPG, 1.4 Natural Power** 06/09 - 02/12 48 -99 kW	**36-234042**		Standardfahrwerk
B4	**1.2, 1.3 D Multijet, 1.4, 1.4 16V, 1.4 LPG, 1.4 Natural Power, 1.6 D Multijet** 06/09 - 02/12 48 -99 kW	**22-158475** **22-158482**	**19-158495**	Standardfahrwerk; Sportfahrwerk
B6 Sport	**1.2, 1.3 D Multijet, 1.4, 1.4 16V, 1.4 LPG, 1.4 Natural Power, 1.6 D Multijet** 06/09 - 02/12 48 -99 kW	**35-140207** **35-140214**	**24-140225**	
B8	**1.2, 1.3 D Multijet, 1.4, 1.4 16V, 1.4 Abarth, 1.4 LPG, 1.4 Natural Power, 1.6 D Multijet** 06/09 - 02/12 48 -132 kW	**35-140238** **35-140245**	**24-140256**	VA: Länge: 564 mm HA: Länge: 666 mm
B12 PK	**1.2, 1.4, 1.4 16V, 1.4 Abarth** 07/08 - 02/12 48 -132 kW	**46-188120**		siehe Gutachten VA: Tieferlegung lt. GA: 25-30 mm; Achslast bis: 950 kg HA: ohne Niveauregulierung; Tieferlegung lt. GA: 30 mm; Achslast bis: 950 kg
B12 PK	**1.3 D Multijet, 1.6 D Multijet** 07/08 - 02/12 51 -88 kW	**46-188137**		siehe Gutachten VA: Tieferlegung lt. GA: 25-30 mm; Achslast bis: 1000 kg HA: ohne Niveauregulierung; Tieferlegung lt. GA: 30 mm; Achslast bis: 950 kg
B12 SL	**1.2, 1.4, 1.4 16V, 1.4 Abarth** 07/08 - 02/12 48 -132 kW	**46-188168**		siehe Gutachten VA: Tieferlegung lt. GA: 40-45 mm; Achslast bis: 950 kg HA: ohne Niveauregulierung; Tieferlegung lt. GA: 30 mm; Achslast bis: 950 kg
B12 SL	**1.3 D Multijet, 1.6 D Multijet** 07/08 - 02/12 51 -88 kW	**46-188175**		siehe Gutachten VA: Tieferlegung lt. GA: 40-45 mm; Achslast bis: 1000 kg HA: ohne Niveauregulierung; Tieferlegung lt. GA: 30 mm; Achslast bis: 950 kg
B14	**1.2, 1.3 D Multijet, 1.4, 1.4 16V, 1.4 Abarth, 1.4 LPG, 1.4 Natural Power, 1.6 D Multijet** 06/09 - 02/12 48 -132 kW	**47-164499**		siehe Gutachten VA: Tieferlegung lt. GA: 35-45 mm; Achslast bis: 1000 kg HA: Tieferlegung lt. GA: 20-45 mm; Achslast bis: 850 kg
FIAT PUNTO (199)				
B1	**0.9 Bifuel, 0.9 Twinair Turbo, 1.2, 1.3 D Multijet, 1.4, 1.4 Bifuel, 1.4 Multi Air, 1.4 Natural Power, 1.4 Turbo Multi Air** 03/12 - 51 -99 kW	**12-234325**	**12-226467** **12-226450**	VA: mit Kugellager HA: ohne Kugellager
B4	**0.9 Bifuel, 0.9 Twinair Turbo, 1.2, 1.3 D Multijet, 1.4, 1.4 Bifuel, 1.4 Multi Air, 1.4 Natural Power, 1.4 Turbo Multi Air** 03/12 - 51 -99 kW	**22-158475** **22-158482**	**19-158495**	Standardfahrwerk; Sportfahrwerk

F

FIAT

FIAT PUNTO (199)

B6 Sport	**0.9 Bifuel, 0.9 Twinair Turbo, 1.2, 1.3 D Multijet, 1.4, 1.4 Bifuel, 1.4 Multi Air, 1.4 Natural Power, 1.4 Turbo Multi Air** 03/12 - 51 -99 kW	**35-140207** **35-140214**	**24-140225**	
B8	**0.9 Bifuel, 0.9 Twinair Turbo, 1.2, 1.3 D Multijet, 1.4, 1.4 Bifuel, 1.4 Multi Air, 1.4 Natural Power, 1.4 Turbo Multi Air** 03/12 - 51 -99 kW	**35-140238** **35-140245**	**24-140256**	VA: Länge: 564 mm HA: Länge: 666 mm
B14	**0.9 Bifuel, 0.9 Twinair Turbo, 1.2, 1.3 D Multijet, 1.4, 1.4 Bifuel, 1.4 Multi Air, 1.4 Natural Power, 1.4 Turbo Multi Air** 03/12 - 51 -99 kW	**47-164499**		siehe Gutachten VA: Tieferlegung lt. GA: 35-45 mm; Achslast bis: 1000 kg HA: Tieferlegung lt. GA: 20-45 mm; Achslast bis: 850 kg

FIAT PUNTO EVO Van

B4	**1.3 D Multijet, 1.4, 1.4 LPG, 1.4 Natural Power** 03/09 - 55 -70 kW	**22-158475** **22-158482**	**19-158495**	Standardfahrwerk; Sportfahrwerk
B6 Sport	**1.3 D Multijet, 1.4, 1.4 LPG, 1.4 Natural Power** 03/09 - 55 -70 kW	**35-140207** **35-140214**	**24-140225**	
B8	**1.3 D Multijet, 1.4, 1.4 LPG, 1.4 Natural Power** 03/09 - 55 -70 kW	**35-140238** **35-140245**	**24-140256**	VA: Länge: 564 mm HA: Länge: 666 mm

FIAT QUBO

B1	**1.4** 09/08 - 54 kW	**12-226504** **12-226481**		Motorcode: KFV VA: mit Kugellager
B1	**1.3 D Multijet** 09/08 - 55 -70 kW	**12-226504** **12-226481**		VA: mit Kugellager
B4	**1.3 D Multijet, 1.4** 09/08 - 54 -55 kW	**22-189271** **22-189288**	**19-189291**	

FIAT REGATA (138)

B4	**100 Super 1.6, 60 Diesel 1.7, 65 Diesel 1.9, 70 1.3, 75 1.5, 75 i.e. 1.5, 80 Turbo Diesel 1.9, 85 1.5, 85 1.6, 85 Super 1.5, 90 i.e. 1.6** 09/83 - 06/90 43 -74 kW	*22-040930* **11-101338** SP	*22-040763*	

FIAT REGATA Weekend

B4	**100 1.6, 100 i.e. 1.6, 60 Diesel 1.7, 65 Diesel 1.9, 70 1.3, 75 1.5, 75 1.5 i.e. KAT, 80 Turbo Diesel 1.9, 85 1.5, 90 i.e. 1.6** 01/84 - 07/89 44 -74 kW	*22-040930* **11-101338** SP		

FIAT RITMO Cabriolet

B4	**100 1.6** 10/85 - 12/87 74 -77 kW	*22-040930* **11-101338** SP	*22-040763*	

FIAT RITMO I (138A)

B4	**105 Sport 1.6, 55 Diesel 1.7, 60 1.0, 65 1.3, 70 1.3, 75 1.3, 75 1.5, 75 i.e. 1.5, 85 1.5, 90 i.e. 1.6** 01/81 - 12/87 40 -77 kW	*22-040756*	*22-040763*	

				
FIAT				
FIAT RITMO II (138A)				
B4	**1.6, 100 1.6, 105 1.6, 60 1.1, 60 Diesel 1.7, 70 1.3, 75 1.5, 75 1.5 KAT, 80 Turbo Diesel 1.9, 85 1.5, 90 1.6 i.e.** 01/83 - 12/88 40 -92 kW	*22-040930* **11-101338** SP	*22-040763*	
FIAT SCUDO Combinato (220P)				
B1	**1.6, 1.9 D, 1.9 TD, 1.9 TD Eco, 2.0 16V, 2.0 JTD** 02/96 - 12/06 51 -100 kW	**12-117505** **12-117499**		VA: mit Kugellager
B3	**1.6, 1.9 D, 1.9 TD, 1.9 TD Eco, 2.0 16V, 2.0 JTD, 2.0 JTD 16V** 02/96 - 12/06 51 -100 kW		**36-222285**	HA: Standardfahrwerk
B4	**1.6, 1.9 D, 1.9 TD, 1.9 TD Eco** 02/96 - 08/97 51 -68 kW	**22-046734**	**19-068022** OIO	-> CH.Nr.: 7608
B4	**1.6, 1.9 D, 1.9 TD, 1.9 TD Eco** 09/97 - 10/03 51 -68 kW	**22-046734**	**19-135106** OIO	CH.Nr.: 7609-> 9793
B4	**1.9 D, 2.0 16V, 2.0 JTD** 04/98 - 10/03 51 -100 kW	**22-046734**	**19-135106** OIO	-> CH.Nr.: 9793
FIAT SCUDO Kasten (220L)				
B1	**1.6, 1.9 D, 1.9 TD, 2.0, 2.0 JTD** 02/96 - 12/06 51 -100 kW	**12-117505** **12-117499**		VA: mit Kugellager
B3	**1.6, 1.9 D, 1.9 TD, 2.0, 2.0 JTD, 2.0 JTD 16V** 02/96 - 12/06 51 -100 kW		**36-222209**	
B4	**1.6, 1.9 D, 1.9 TD** 02/96 - 08/97 51 -66 kW	**22-046734**	**19-068022** OIO	-> CH.Nr.: 7608
B4	**1.6, 1.9 D, 1.9 TD** 09/97 - 10/03 51 -66 kW	**22-046734**	**19-135106** OIO	CH.Nr.: 7609-> 9793
B4	**1.9 D, 1.9 TD, 2.0, 2.0 JTD** 02/98 - 10/03 51 -100 kW	**22-046734**	**19-135106** OIO	-> CH.Nr.: 9793
FIAT SCUDO				
B4	**1.6 D Multijet, 2.0 D Multijet, 1.6 D Multijet, 2.0, 2.0 D Multijet** 01/07 - 66 -120 kW	**i.V.** **i.V.**	**19-225289** OIO	Standardfahrwerk; ohne Luftfederung
B4	**1.6 D Multijet, 2.0 D Multijet, 1.6 D Multijet, 2.0, 2.0 D Multijet** 01/07 - 66 -120 kW	**i.V.** **i.V.**	**19-171203** OIO	Verstärkte Ausführung .; mit Luftfederung
FIAT SCUDO Pritsche/Fahrgestell				
B4	**1.6 D Multijet, 2.0 D Multijet** 01/07 - 66 -100 kW		**19-171203** OIO	
FIAT SEDICI				
B4	**1.6 16V, 1.6 16V 4x4, 1.9 D Multijet 4x4** 06/06 - 79 -88 kW		**19-170428** OIO	
FIAT SEICENTO (187)				
B1	**0.9, 1.1** 01/98 - 01/10 29 -40 kW	**12-116836**		VA: mit Kugellager

FIAT

FIAT SEICENTO (187)

B3	**0.9, 1.1** 01/98 - 01/10 29 -40 kW	**36-164134**	**36-164127**	Standardfahrwerk
B4	**0.9, 1.1** 01/98 - 01/10 29 -40 kW	**22-044839**	**19-103044**	
B6 Sport	**0.9, 1.1** 01/98 - 01/10 29 -40 kW	**22-197931**	**24-027045**	

FIAT SEICENTO Van (187)

B1	**0.9, 1.1** 01/98 - 01/10 29 -40 kW	**12-116836**		VA: mit Kugellager
B3	**0.9, 1.1** 01/98 - 01/10 29 -40 kW	**36-164158**		Standardfahrwerk
B3	**0.9, 1.1** 01/98 - 01/10 29 -40 kW	**36-164134**		Standardfahrwerk; Baumuster: gearbox code SA157
B4	**0.9, 1.1** 01/98 - 01/10 29 -40 kW	**22-044839**	**19-103044**	
B6 Sport	**0.9, 1.1** 01/98 - 01/10 29 -40 kW	**22-197931**	**24-027045**	

FIAT SIENA (178_)

B1	**1.0** 09/98 - 45 kW	**12-226412** **12-226405**		VA: mit Kugellager; Motorcode: 178A1000
B1	**1.2, 1.2 Flex, 1.3 JTD, 1.4, 1.4 Flex, 1.4 KAT, 1.5, 1.5 Bipower, 1.6, 1.6 16V, 1.7 TD, 1.8 Bipower, 1.9 D** 04/96 - 46 -81 kW	**12-226412** **12-226405**		VA: mit Kugellager
B4	**1.0, 1.0 Bipower, 1.0 Flex, 1.2, 1.2 Flex, 1.3 JTD, 1.4, 1.4 Flex, 1.4 KAT, 1.5, 1.5 Bipower, 1.6, 1.6 16V, 1.6 Flex, 1.7 TD, 1.8 Bipower, 1.8 Flex, 1.9 D** 04/96 - 44 -97 kW	*22-119315*	**19-119328**	HA: Baumuster: Heavy Duty

FIAT STILO (192)

B1	**1.2 16V, 1.4 16V, 1.6, 1.6 16V, 1.8, 1.8 16V, 1.8 Flex, 1.9 D Multijet, 1.9 JTD, 2.4 20V** 10/01 - 11/06 59 -125 kW	**12-228522**		VA: ohne Kugellager
B3	**1.2 16V, 1.4 16V** 02/02 - 11/06 59 -70 kW	**36-201402**	**36-300044**	Standardfahrwerk; Türenanzahl: 3
B3	**1.2 16V, 1.4 16V** 02/02 - 11/06 59 -70 kW	**36-201402**	**36-300037**	Standardfahrwerk; Türenanzahl: 5
B3	**1.6, 1.6 16V** 10/01 - 11/06 76 -100 kW	**36-201525**	**36-300044**	Standardfahrwerk; ohne AC; Türenanzahl: 3
B3	**1.6, 1.6 16V** 10/01 - 11/06 76 -100 kW	**36-201648**	**36-300044**	Standardfahrwerk; mit AC; Türenanzahl: 3
B3	**1.6, 1.6 16V** 10/01 - 11/06 76 -100 kW	**36-201525**	**36-300037**	Standardfahrwerk; Türenanzahl: 5
B3	**1.6, 1.6 16V** 10/01 - 11/06 76 -100 kW	**36-201648**	**36-300037**	Standardfahrwerk; mit AC; Türenanzahl: 5

FIAT

FIAT STILO (192)

B3	**1.8, 1.8 16V, 1.8 Flex** 10/01 - 11/06 76 -98 kW	**36-201501**	**36-300044**	Standardfahrwerk; Türenanzahl: 3
B3	**1.8, 1.8 16V, 1.8 Flex** 10/01 - 11/06 76 -98 kW	**36-201501**	**36-300037**	Standardfahrwerk; Türenanzahl: 5
B3	**1.9 JTD** 02/02 - 05/04 59 kW	**36-201587**	**36-300044**	Standardfahrwerk; Türenanzahl: 3
B3	**1.9 JTD** 06/04 - 11/06 59 -85 kW	**36-201594**	**36-300044**	Standardfahrwerk; Türenanzahl: 3
B3	**1.9 JTD** 02/02 - 05/04 59 kW	**36-201587**	**36-300037**	Standardfahrwerk; Türenanzahl: 5
B3	**1.9 JTD** 06/04 - 11/06 59 -85 kW	**36-201600**	**36-300037**	Standardfahrwerk; Türenanzahl: 5
B3	**1.9 D Multijet, 1.9 JTD** 01/04 - 11/06 66 -110 kW	**36-201594**	**36-300044**	Standardfahrwerk; Türenanzahl: 3
B3	**1.9 D Multijet, 1.9 JTD** 01/04 - 11/06 66 -110 kW	**36-201600**	**36-300037**	Standardfahrwerk; Türenanzahl: 5
B3	**1.9 JTD** 10/01 - 05/04 85 kW	**36-201600**	**36-300044**	Standardfahrwerk; Türenanzahl: 3
B3	**1.9 JTD** 10/01 - 05/04 85 kW	**36-201600**	**36-300037**	Standardfahrwerk; Türenanzahl: 5
B4	**1.2 16V, 1.4 16V, 1.6, 1.6 16V, 1.8, 1.8 16V, 1.8 Flex, 1.9 D Multijet, 1.9 JTD** 10/01 - 11/06 59 -100 kW	**22-226556**	**19-238791**	
B6 Sport	**1.2 16V, 1.4 16V, 1.6, 1.6 16V, 1.8, 1.8 16V, 1.8 Flex, 1.9 D Multijet, 1.9 JTD** 10/01 - 11/06 59 -100 kW	**22-226563**	**24-067911**	VA: Abstand der Befestigungsbohrungen 58 mm
B6 Sport	**1.9 D Multijet, 1.9 JTD, 2.4 20V** 10/01 - 11/06 103 -125 kW		**24-067911**	VA: Abstand der Befestigungsbohrungen vorn 75 mm
B8	**1.2 16V, 1.4 16V, 1.6, 1.6 16V, 1.8, 1.8 16V, 1.8 Flex, 1.9 D Multijet, 1.9 JTD** 10/01 - 11/06 59 -100 kW	**22-226570** *22-158918*	**24-067928**	VA: Abstand der Befestigungsbohrungen 58 mm
B8	**1.9 D Multijet, 1.9 JTD, 2.4 20V** 10/01 - 11/06 103 -125 kW		**24-067928**	VA: Abstand der Befestigungsbohrungen vorn 75 mm
B12 PK	**1.2 16V, 1.4 16V, 1.6 16V, 1.9 D Multijet, 1.9 JTD** 10/01 - 11/06 59 -88 kW	**46-190963**		Abstand der Befestigungsbohrungen 58 mm; siehe Gutachten VA: Tieferlegung lt. GA: 30 mm; Achslast bis: 1020 kg HA: Tieferlegung lt. GA: 30 mm; Achslast bis: 940 kg
B12 PK	**1.9 JTD** 10/01 - 11/06 85 -100 kW	**46-190987**		Abstand der Befestigungsbohrungen 58 mm; siehe Gutachten VA: Tieferlegung lt. GA: 30 mm; Achslast bis: 1030 kg HA: Tieferlegung lt. GA: 30 mm; Achslast bis: 940 kg
B12 SL	**1.2 16V, 1.4 16V, 1.6 16V, 1.8, 1.8 16V, 1.8 Flex, 1.9 D Multijet, 1.9 JTD** 10/01 - 11/06 59 -98 kW	**46-191014**		Abstand der Befestigungsbohrungen 58 mm; siehe Gutachten VA: Tieferlegung lt. GA: 45-50 mm; Achslast bis: 1020 kg HA: Tieferlegung lt. GA: 30 mm; Achslast bis: 940 kg
B12 SL	**1.9 JTD** 10/01 - 11/06 85 kW	**46-191021**		Abstand der Befestigungsbohrungen 58 mm; siehe Gutachten VA: Tieferlegung lt. GA: 45-50 mm; Achslast bis: 1030 kg HA: Tieferlegung lt. GA: 30 mm; Achslast bis: 940 kg

FIAT

FIAT STILO Multi Wagon (192)

B1	**1.4 16V, 1.6 16V, 1.8, 1.8 16V, 1.9 D, 1.9 D Multijet, 1.9 JTD, 2.4 20V** 01/04 - 08/08 59 -123 kW	**12-228522**		VA: ohne Kugellager
B3	**1.4 16V** 01/04 - 08/08 66 -70 kW	**36-201402**	i.V.	Standardfahrwerk
B3	**1.6 16V** 01/03 - 08/08 76 kW	**36-201525**	**36-216338**	Standardfahrwerk
B3	**1.6 16V** 01/03 - 08/08 76 kW	**36-201648**	**36-216338**	Standardfahrwerk; mit AC
B3	**1.8, 1.8 16V** 01/03 - 08/08 76 -98 kW	**36-201501**	**36-216338**	Standardfahrwerk
B3	**1.9 JTD** 01/03 - 08/08 59 kW	**36-201587**	**36-216338**	Standardfahrwerk
B3	**1.9 D, 1.9 D Multijet, 1.9 JTD** 06/04 - 08/08 59 -88 kW	**36-201594**	**36-216338**	Standardfahrwerk
B3	**1.9 JTD** 01/03 - 05/04 85 kW	**36-201600**	**36-216338**	Standardfahrwerk
B3	**1.9 D Multijet, 1.9 JTD** 01/04 - 08/08 93 -110 kW	**36-201594**	**36-216338**	Standardfahrwerk
B4	**1.4 16V, 1.6 16V, 1.8, 1.8 16V, 1.9 D, 1.9 D Multijet, 1.9 JTD** 01/04 - 08/08 59 -110 kW	**22-226556**	**19-140605**	VA: Abstand der Befestigungsbohrungen 58 mm
B6 Sport	**1.4 16V, 1.6 16V, 1.8, 1.8 16V, 1.9 D, 1.9 D Multijet, 1.9 JTD** 01/04 - 08/08 59 -110 kW	**22-226563**	**24-102667**	VA: Abstand der Befestigungsbohrungen 58 mm
B6 Sport	**2.4 20V** 01/04 - 08/08 123 kW		**24-102667**	VA: Abstand der Befestigungsbohrungen vorn 75 mm
B8	**1.4 16V, 1.6 16V, 1.8, 1.8 16V, 1.9 D, 1.9 D Multijet, 1.9 JTD** 01/04 - 08/08 59 -110 kW	**22-226570** *22-158918*	**24-102674**	VA: Abstand der Befestigungsbohrungen 58 mm
B8	**2.4 20V** 01/04 - 08/08 123 kW		**24-102674**	VA: Abstand der Befestigungsbohrungen vorn 75 mm
B12 PK	**1.4 16V, 1.6 16V, 1.8, 1.8 16V, 1.9 D, 1.9 D Multijet, 1.9 JTD** 01/04 - 08/08 59 -110 kW	**46-191045**		Abstand der Befestigungsbohrungen 58 mm; siehe Gutachten VA: Tieferlegung lt. GA: 30 mm; Achslast bis: 1020 kg HA: Tieferlegung lt. GA: 30 mm; Achslast bis: 980 kg
B12 PK	**1.9 JTD** 01/03 - 08/08 85 -103 kW	**46-191052**		Abstand der Befestigungsbohrungen 58 mm; siehe Gutachten VA: Tieferlegung lt. GA: 30 mm; Achslast bis: 1030 kg HA: Tieferlegung lt. GA: 30 mm; Achslast bis: 980 kg

FIAT STRADA (178E)

B1	**1.2, 1.2 Trekking, 1.3 D Multijet, 1.6 Trekking, 1.7 TD, 1.9 D, 1.9 JTD** 12/00 - 44 -76 kW	**12-226412** **12-226405**		VA: mit Kugellager
B4	**1.0, 1.2, 1.2 Trekking, 1.3 D Multijet, 1.4, 1.5, 1.6, 1.6 Trekking, 1.7 TD, 1.8, 1.8 Flex, 1.9 D, 1.9 JTD** 04/03 - 44 -96 kW		**19-232690**	Standardfahrwerk

FIAT TEMPRA (159)

B1	**1.4 i.e., 1.6, 1.6 i.e., 1.8 i.e., 1.9 D, 1.9 TD, 2.0 i.e.** 10/90 - 08/96 48 -83 kW	**12-117550** **12-117567**		VA: mit Kugellager

				
FIAT				
FIAT TEMPRA (159)				
B3	**1.4 i.e., 1.6, 1.6 i.e.** 06/90 - 08/96 51 -66 kW	*36-201792*		Standardfahrwerk; Schaltgetriebe
B3	**1.8 i.e., 1.9 D** 07/91 - 12/93 48 -81 kW	*36-201808*		Standardfahrwerk; Verstärkte Ausführung .
B4	**1.4 i.e., 1.6, 1.6 i.e.** 06/90 - 08/96 51 -66 kW	**22-051813** **11-101499** SP	**19-019826**	
B4	**1.8 i.e., 1.9 D, 1.9 TD, 2.0 i.e.** 10/90 - 08/96 48 -83 kW	**22-041005** **11-101499** SP	**19-019826**	
B6 Sport	**1.4 i.e., 1.6, 1.6 i.e., 1.8 i.e., 1.9 D, 1.9 TD, 2.0 i.e.** 10/90 - 08/96 48 -83 kW	*22-040039*	**24-015714**	HA: straffere Einstellung
B8	**1.4 i.e., 1.6, 1.6 i.e., 1.8 i.e., 1.9 D, 1.9 TD, 2.0 i.e.** 10/90 - 08/96 48 -83 kW	*22-040398*	**24-018005**	
FIAT TEMPRA S.W. (159)				
B1	**1.4 i.e., 1.6, 1.6 i.e., 1.9 TD** 07/91 - 08/96 51 -66 kW	**12-117550** **12-117567**		VA: mit Kugellager
B3	**1.4 i.e., 1.6, 1.6 i.e.** 10/90 - 08/96 51 -66 kW	*36-201792*		Standardfahrwerk; Schaltgetriebe
B3	**1.8 i.e.** 09/93 - 12/93 66 kW	*36-201808*		Standardfahrwerk; Verstärkte Ausführung .
B3	**1.8 i.e., 1.9 D** 07/91 - 12/93 48 -81 kW	*36-201808*		Standardfahrwerk; Verstärkte Ausführung .
B4	**1.4 i.e., 1.6, 1.6 i.e.** 10/90 - 08/96 51 -66 kW	**22-051813** **11-101499** SP	**19-029269**	
B4	**1.8 i.e., 1.9 D, 1.9 TD, 2.0 i.e.** 01/91 - 08/96 48 -83 kW	**22-041005** **11-101499** SP	**19-029269**	
B6 Sport	**1.4 i.e., 1.6, 1.6 i.e., 1.8 i.e., 1.9 D, 1.9 TD, 2.0 i.e.** 01/91 - 08/96 48 -83 kW	*22-040039*	**24-015714**	HA: straffere Einstellung
B8	**1.4 i.e., 1.6, 1.6 i.e., 1.8 i.e., 1.9 D, 1.9 TD, 2.0 i.e.** 01/91 - 08/96 48 -83 kW	*22-040398*	**24-018005**	
FIAT TIPO (160)				
B1	**1.1, 1.4, 1.4 i.e., 1.6, 1.6 i.e., 1.6 SX DGT, 1.7 D, 1.8 i.e., 1.8 i.e.16V Sport, 1.9 TD, 2.0 16V, 2.0 i.e., 2.0 i.e. 16V Sport** 07/87 - 04/95 41 -107 kW	**12-117550** **12-117567**		VA: mit Kugellager; ohne Servolenkung
B1	**1.4 i.e.** 05/89 - 04/95 51 kW	**12-117550** **12-117567**		VA: mit Kugellager; ohne Servolenkung; Motorcode: 160A1046
B1	**1.9 D** 07/91 - 08/96 48 kW	**12-117550** **12-117567**		VA: mit Kugellager; ohne Servolenkung; Motorcode: 160A7000
B3	**1.1, 1.4, 1.4 i.e., 1.6, 1.6 i.e., 1.6 SX DGT, 1.8 i.e., 1.8 i.e.16V Sport, 2.0 i.e., 2.0 i.e. 16V Sport** 07/87 - 04/95 41 -102 kW	**36-231430**	**36-154708**	Standardfahrwerk

F

FIAT

FIAT TIPO (160)

B4	**1.1, 1.4, 1.4 i.e., 1.6, 1.6 i.e., 1.6 SX DGT, 1.7 D, 1.9 D** 07/87 - 08/96 41 -66 kW	**22-051813** **11-101499** SP	**19-019826**	
B4	**1.8 i.e., 1.8 i.e.16V Sport, 1.9 TD, 2.0, 2.0 i.e.** 03/90 - 04/95 59 -100 kW	**22-041005** **11-101499** SP	**19-019826**	
B6 Sport	**1.1, 1.4, 1.4 i.e., 1.6, 1.6 i.e., 1.6 SX DGT, 1.7 D, 1.8 i.e., 1.8 i.e.16V Sport, 1.9 D, 1.9 TD, 2.0, 2.0 16V, 2.0 i.e., 2.0 i.e. 16V Sport** 07/87 - 04/95 41 -107 kW	*22-040039*	**24-015714**	HA: straffere Einstellung
B8	**1.1, 1.4, 1.4 i.e., 1.6, 1.6 i.e., 1.6 SX DGT, 1.7 D, 1.8 i.e., 1.8 i.e.16V Sport, 1.9 D, 1.9 TD, 2.0, 2.0 16V, 2.0 i.e., 2.0 i.e. 16V Sport** 07/87 - 04/95 41 -107 kW	*22-040398*	**24-018005**	

FIAT ULYSSE (220)

B1	**1.8, 1.9 TD, 2.0, 2.0 16V, 2.0 JTD, 2.0 Turbo, 2.1 TD** 03/96 - 08/02 66 -108 kW	**12-117505** **12-117499**		VA: mit Kugellager
B3	**1.8, 1.9 TD, 2.0 JTD, 2.0 JTD 16V, 2.1 TD** 03/96 - 08/02 66 -80 kW		**36-211371**	
B3	**2.0, 2.0 16V** 06/94 - 08/02 89 -100 kW	**36-191536**	**36-211371**	Standardfahrwerk
B3	**2.0 Turbo** 06/94 - 08/02 108 kW	**36-191536**	**36-211371**	Standardfahrwerk; ohne AC
B4	**1.8, 1.9 TD, 2.0, 2.0 16V, 2.0 JTD, 2.0 Turbo, 2.1 TD** 03/96 - CH-Nr. 66 -108 kW	**22-046734**	**19-061054**	-> CH.Nr.: 7608
B4	**1.8, 1.9 TD, 2.0, 2.0 16V, 2.0 JTD, 2.0 Turbo, 2.1 TD** CH-Nr. - 08/02 66 -108 kW	**22-046734**	**19-110547**	CH.Nr.: 7609 ->

FIAT ULYSSE (179AX)

B1	**2.0, 2.0 D Multijet, 2.0 JTD, 2.2 D Multijet, 2.2 JTD, 3.0** 08/02 - 06/11 79 -150 kW	**12-117505** **12-117499**		VA: mit Kugellager
B3	**2.0, 2.0 D Multijet, 2.0 JTD, 2.2 D Multijet, 2.2 JTD** 08/02 - 06/11 79 -125 kW	**36-217533**	**36-217571**	Standardfahrwerk HA: ohne Panorama-Sonnendach
B3	**2.2 JTD** 08/02 - 08/06 94 kW	**36-217564**		
B4	**2.0, 2.0 D Multijet, 2.0 JTD, 2.2 D Multijet, 2.2 JTD, 3.0** 08/02 - 06/11 79 -150 kW	**22-128225** **22-139122**	**19-128238**	

FIAT UNO (146A/E)

B3	**0.9, 1.0, 1.0 iE, 1.1, 1.3 Super Diesel, 1.3 Turbo i.e., 1.4, 1.4 Turbo, 1.4 Turbo i.e., 1.5 75 iE, 1.6, 1.6 R, 1.7 D, 45 0.9, 45 1.0, 45 i.e. 1.0, 50 1.1, 50 i.e. 1.1, 55 1.0, 55 1.1, 60 1.1, 60 Diesel 1.7, 70 1.3, 70 i.e. 1.4, 70 S 1.4, 70 TD 1.4, 75 i.e. 1.5** 01/83 - 12/93 30 -87 kW	**36-130498**	**36-133321**	Standardfahrwerk

			
FIAT			
FIAT UNO (146A/E)			
B4 **0.9, 1.0, 1.0 iE, 1.1, 1.3 Super Diesel, 1.3 Turbo i.e., 1.4, 1.4 Turbo, 1.4 Turbo i.e., 1.5 75 iE, 1.6, 1.6 R, 1.7 D, 1.9 D, 45 0.9, 45 1.0, 45 i.e. 1.0, 50 1.1, 50 i.e. 1.1, 55 1.0, 55 1.1, 60 1.1, 60 Diesel 1.7, 70 1.3, 70 i.e. 1.4, 70 S 1.4, 70 TD 1.4, 75 i.e. 1.5** 01/83 - 12/93 30 -87 kW	**22-041173** **11-101338** SP	**19-019734**	
FIAT UNO (146 A/E)			
B3 **1.0, 1.0 Bipower, 1.2, 1.2 Bipower, 1.5** 08/00 - 04/10 40 -57 kW	**36-130498**	**36-133321**	Standardfahrwerk
B4 **1.0, 1.0 Bipower, 1.2, 1.2 Bipower, 1.5** 08/00 - 04/10 40 -57 kW	**22-041173** **11-101338** SP	**19-019734**	
FIAT 125			
B6 Sport **1.6** 07/67 - 03/74 66 -74 kW	*24-005494*	*24-221726*	
MS **1.6** 07/67 - 03/74 66 -74 kW	**24-577700**	*24-221726*	
FIAT 126			
B6 Sport **600, 650, 700** 09/72 - 06/96 17 -22 kW	**24-007405**	**24-007504**	
MS **600, 650, 700** 09/72 - 06/96 17 -22 kW	*24-577410*		
FIAT 127			
B6 Sport **0.9, 1.0, 1.0 Sport, 1.3 Diesel, 1.3 Sport** 06/71 - 12/86 29 -55 kW		*34-000588*	HA: Schnellreparaturservice .; Altteilrückgabe erforderlich .
FIAT 127 Panorama			
B6 Sport **1.0, 1.3 D** 01/77 - 12/86 33 -37 kW		*34-000588*	HA: Schnellreparaturservice .; Altteilrückgabe erforderlich .
FIAT 128			
B6 Sport **1.1, 1.3 Rally, 1.3 Sport** 08/74 - 12/84 33 -49 kW	*34-000533*	*34-000540*	VA: Schnellreparaturservice .; Altteilrückgabe erforderlich .; nur für verschraubte Federbeine HA: Schnellreparaturservice .; Altteilrückgabe erforderlich .; nur für verschraubte Federbeine
FIAT 128 Familiare			
B6 Sport **1.1, 1.3** 12/74 - 10/82 33 -44 kW	*34-000533*	*34-000540*	VA: Schnellreparaturservice .; Altteilrückgabe erforderlich .; nur für verschraubte Federbeine HA: Schnellreparaturservice .; Altteilrückgabe erforderlich .; nur für verschraubte Federbeine
FIAT 128 Coupe			
B6 Sport **1.1, 1.3, 1.3 Berlinetta** 03/72 - 02/81 47 -55 kW	*34-000533*	*34-000540*	VA: Schnellreparaturservice .; Altteilrückgabe erforderlich .; nur für verschraubte Federbeine HA: Schnellreparaturservice .; Altteilrückgabe erforderlich .; nur für verschraubte Federbeine
FIAT 132			
B4 **1.6, 1.7 GLS, 1.7 Special, 2.0, 2.0 D, 2.0 GLS, 2.0 i.e., 2.5 D** 01/76 - 12/82 44 -90 kW		*19-019291*	

FIAT

FIAT 500

B6 Sport	**0.5, 0.6** 01/57 - 01/76 11 -13 kW	**24-007405**	**24-007504**	

FIAT 500

B1	**0.9** 07/10 - 48 -63 kW	**12-224234**		VA: mit Kugellager
B1	**1.2, 1.2 LPG, 1.3 D Multijet, 1.4** 10/07 - CH-Nr. 51 -74 kW	**12-224234**		-> CH.Nr.: 418095 VA: mit Kugellager
B1	**1.2, 1.2 LPG, 1.3 D Multijet, 1.4** CH-Nr. - 51 -74 kW	**12-228553**		CH.Nr.: 418096 ->>br>VA: mit Kugellager
B1	**1.4 Abarth** CH-Nr. - 99 -140 kW	**12-228553**		CH.Nr.: 418096 ->>br>VA: mit Kugellager
B3	**1.2, 1.2 LPG** 10/07 - 51 kW	**36-199709**	**36-200634**	Standardfahrwerk
B3	**1.2, 1.2 LPG, 1.3 D Multijet, 1.4** 10/07 - 51 -74 kW	**36-200610**	**36-200634**	Öffnungstemperatur kürzen um; Standardfahrwerk; mit elektrischer Servolenkung
B3	**1.2, 1.2 LPG, 1.3 D Multijet, 1.4** 10/07 - 51 -74 kW		**36-199686**	Öffnungstemperatur kürzen um; Standardfahrwerk; Verstärkte Ausführung .
B3	**1.4** 10/07 - 74 kW	**36-199709**	**36-200634**	Öffnungstemperatur kürzen um; Standardfahrwerk
B3	**1.3 D Multijet** 10/07 - 55 -70 kW		**36-199686**	Standardfahrwerk
B4	**0.9, 1.2, 1.2 LPG, 1.3 D Multijet, 1.4** 10/07 - 48 -74 kW	**22-197351** **22-197368**	**19-184104**	Öffnungstemperatur kürzen um; Baumuster: ZFA
B6 Sport	**0.9, 1.2, 1.2 LPG, 1.3 D Multijet, 1.4** 10/07 - 48 -74 kW	**22-217653** **22-217660**	**24-217675**	Öffnungstemperatur kürzen um; Standardfahrwerk; Baumuster: ZFA
B6 Sport	**1.4 Abarth** 08/08 - 99 -140 kW	**22-217684** **22-217691**	**24-217675**	Öffnungstemperatur kürzen um; Baumuster: ZFA
B8	**0.9, 1.2, 1.2 LPG, 1.3 D Multijet, 1.4** 10/07 - 48 -74 kW	**22-217684** **22-217691**	**24-217675**	Öffnungstemperatur kürzen um; Sportfahrwerk; Baumuster: ZFA
B12 PK	**0.9, 1.2, 1.3 D Multijet, 1.4, 1.4 Abarth** 08/08 - 48 -140 kW	**46-229779**		Öffnungstemperatur kürzen um; Baumuster: ZFA; siehe Gutachten VA: Tieferlegung lt. GA: 30 mm; Achslast bis: 830 kg HA: Tieferlegung lt. GA: 30 mm; Achslast bis: 640 kg
B12 SL	**0.9, 1.2, 1.3 D Multijet, 1.4, 1.4 Abarth** 08/08 - 48 -140 kW	**46-229786**		Öffnungstemperatur kürzen um; siehe Gutachten VA: Tieferlegung lt. GA: 45-50 mm; Achslast bis: 830 kg HA: Tieferlegung lt. GA: 30 mm; Achslast bis: 640 kg
B14	**0.9, 1.2, 1.2 LPG, 1.3 D Multijet, 1.4, 1.4 Abarth** 08/08 - 48 -140 kW	**47-155770**		Öffnungstemperatur kürzen um; Baumuster: ZFA; siehe Gutachten VA: Tieferlegung lt. GA: 20-40 mm; Achslast bis: 830 kg HA: Tieferlegung lt. GA: 20-40 mm; Achslast bis: 640 kg
B14	**0.9, 1.2, 1.2 LPG, 1.3 D Multijet, 1.4, 1.4 Abarth** 08/08 - 48 -140 kW	**47-228078**		Länderausführung kürzen um; Baumuster: 3C3; ohne TÜV-Gutachten; Tieferlegung lt. GA: 20-40 mm HA: Tieferlegung lt. GA: 20-40 mm

FIAT 500 C

B1	**0.9** 09/09 - 48 -63 kW	**12-224234**		VA: mit Kugellager
B1	**1.2, 1.3 D Multijet, 1.4** 09/09 - CH-Nr. 51 -74 kW	**12-224234**		-> CH.Nr.: 418095 VA: mit Kugellager

				

FIAT

FIAT 500 C

B1	**1.2, 1.3 D Multijet, 1.4** CH-Nr. - 51 -74 kW	**12-228553**		CH.Nr.: 418096 ->\nVA: mit Kugellager
B1	**1.4 Abarth, 2.5 TDi** CH-Nr. - 103 -118 kW	**12-228553**		CH.Nr.: 418096 ->\nVA: mit Kugellager
B3	**1.2** 09/09 - 51 kW	**36-199709**	**36-199686**	Standardfahrwerk
B3	**1.2** 09/09 - 51 kW	**36-200610**	**36-199686**	Standardfahrwerk; mit elektrischer Servolenkung
B3	**1.4** 09/09 - 74 kW	**36-199709**	**36-199686**	Standardfahrwerk
B3	**1.4** 09/09 - 74 kW	**36-200610**	**36-199686**	Standardfahrwerk; mit elektrischer Servolenkung
B4	**0.9, 1.2, 1.3 D Multijet, 1.4** 09/09 - 48 -74 kW	**22-197351** **22-197368**	**19-184104** OIO	Öffnungstemperatur kürzen um; Standardfahrwerk
B6 Sport	**0.9, 1.2, 1.3 D Multijet, 1.4** 09/09 - 48 -74 kW	**22-217653** **22-217660**	**24-217675** OIO	Öffnungstemperatur kürzen um; Standardfahrwerk
B6 Sport	**1.4 Abarth, 2.5 TDi** 09/09 - 103 -118 kW	**22-217684** **22-217691**		
B8	**0.9, 1.2, 1.3 D Multijet, 1.4** 09/09 - 48 -74 kW	**22-217684** **22-217691**		Öffnungstemperatur kürzen um; Sportfahrwerk
B12 PK	**0.9, 1.2, 1.3 D Multijet, 1.4, 1.4 Abarth, 2.5 TDi** 09/09 - 48 -118 kW	**46-229779**		Öffnungstemperatur kürzen um; siehe Gutachten\nVA: Tieferlegung lt. GA: 30 mm; Achslast bis: 830 kg\nHA: Tieferlegung lt. GA: 30 mm; Achslast bis: 640 kg
B12 SL	**1.3 D Multijet** 09/09 - 55 -70 kW	**46-229786**		siehe Gutachten\nVA: Tieferlegung lt. GA: 45-50 mm; Achslast bis: 830 kg\nHA: Tieferlegung lt. GA: 30 mm; Achslast bis: 640 kg
B14	**0.9, 1.2, 1.3 D Multijet, 1.4, 1.4 Abarth, 2.5 TDi** 09/09 - 48 -118 kW	**47-155770**		Öffnungstemperatur kürzen um; Baumuster: ZFA; siehe Gutachten\nVA: Tieferlegung lt. GA: 20-40 mm; Achslast bis: 830 kg\nHA: Tieferlegung lt. GA: 20-40 mm; Achslast bis: 640 kg
B14	**0.9, 1.2, 1.3 D Multijet, 1.4, 1.4 Abarth, 2.5 TDi** 09/09 - 48 -118 kW	**47-228078**		Länderausführung kürzen um; Baumuster: 3C3; ohne TÜV-Gutachten\nVA: Tieferlegung lt. GA: 20-40 mm\nHA: Tieferlegung lt. GA: 20-40 mm

FIAT 600

B6 Sport	**0.6, 0.8** 03/55 - 02/71 15 -17 kW	**24-007405**	**24-007504**	

FIAT DUCATO Panorama (280)

B4	**1.8, 1.9 D, 1.9 TD, 2.0, 2.4 D, 2.5 D, 2.5 TD** 07/82 - 08/90 51 -68 kW		**19-065625** OIO	

FIAT DUCATO Kasten (280)

B4	**1.8, 1.9 D, 1.9 TD, 2.0, 2.4 D, 2.5 D** 01/82 - 08/90 49 -62 kW		**19-065625** OIO	Ausstattung: ex. 18, 18Q
B4	**1.8, 1.9 D, 1.9 TD, 2.0, 2.4 D, 2.5 D** 01/82 - 08/90 49 -62 kW		**19-065618** OIO	Ausstattung: 18, 18Q

FIAT DUCATO Pritsche/Fahrgestell (280)

B4	**2.5 TD** 01/86 - 08/90 68 kW		**19-065601** OIO	

FIAT

FIAT DUCATO Panorama (290)

B3 BF	**1.9 D, 1.9 TD, 2.0, 2.5 D, 2.5 TD** 07/90 - 03/94 52 -70 kW		**39-210128**	HA: Parabelfeder m. Unterfeder
B4	**1.9 D, 1.9 TD, 2.0, 2.0 4x4, 2.5 TD 4x4** 06/90 - 05/94 52 -70 kW		**19-065625** OIO	
B4	**2.5 D, 2.5 D 4x4, 2.5 TD, 2.5 TD 4x4** 07/90 - 03/94 55 -70 kW		**19-065618** OIO	

FIAT DUCATO Kasten (290)

B1	**1.9 D, 1.9 TD, 2.5 D 4x4, 2.5 TD, 2.5 TD 4x4** 03/89 - 03/94 52 -70 kW	**12-117536** (L) **12-117529** (R)		VA: mit Kugellager
B3 BF	**1.9 D, 1.9 TD, 2.5 TD** 03/89 - 03/94 52 -70 kW		**39-210128**	HA: Parabelfeder m. Unterfeder
B4	**2.0 4x4, 2.5 D 4x4, 2.5 TD, 2.5 TD 4x4** 06/90 - 05/94 55 -70 kW		**19-065618** OIO	VA: Baumuster: ex. Typ 18, 18Q Maxi
B4	**1.9 D, 1.9 TD** 03/89 - 03/94 52 -60 kW		**19-065625** OIO	VA: Baumuster: ex. Typ 18, 18QMaxi

FIAT DUCATO Pritsche/Fahrgestell (290)

B3 BF	**1.9 TD, 2.0, 2.5 D, 2.5 TD** 03/89 - 03/94 55 -70 kW		**39-210128**	HA: Parabelfeder m. Unterfeder
B4	**1.9 TD, 2.0, 2.5 D, 2.5 TD** 03/89 - 03/94 55 -70 kW		**19-065632** OIO	Standardfahrwerk; für Campingfahrzeuge
B4	**1.9 TD, 2.0, 2.5 D, 2.5 TD** 03/89 - 03/94 55 -70 kW		**19-065601** OIO	Standardfahrwerk

FIAT DUCATO Bus (230)

B1	**1.9 D, 1.9 D Combinato, 1.9 TD, 1.9 TD Combinato, 1.9 TD Panorama/Combinato, 2.0 JTD, 2.0 Panorama/Combinato, 2.5 D Combinato, 2.5 TDI 4x4, 2.5 TDI Panorama/Combinato, 2.8 D, 2.8 JTD, 2.8 JTD 4x4, 2.8 TDI, 2.8 TDI 4x4** 10/97 - 04/02 50 -94 kW	**12-117536** (L) **12-117529** (R)		VA: mit Kugellager
B2	**1.9 D, 1.9 D Combinato, 1.9 TD, 1.9 TD Combinato, 1.9 TD Panorama/Combinato, 2.0, 2.0 JTD, 2.0 Panorama/Combinato, 2.5 D Combinato, 2.5 TD, 2.5 TDI 4x4, 2.5 TDI Panorama/Combinato, 2.8 D, 2.8 JTD, 2.8 TDI, 2.8 TDI 4x4** 10/97 - 04/02 50 -94 kW		**15-122582** OIO	Baumuster: 10Q, 14Q
B3 BF	**1.9 D, 1.9 D Combinato, 1.9 TD, 1.9 TD Combinato, 1.9 TD Panorama/Combinato, 2.0 JTD, 2.0 Panorama/Combinato, 2.5 D Combinato, 2.5 TDI Panorama/Combinato, 2.8 D, 2.8 JTD, 2.8 TDI** 10/97 - 04/02 50 -94 kW		**39-222855**	bis Nutzlast 1400 kg HA: Parabelfeder

				
FIAT				
FIAT DUCATO Bus (230)				
B3 BF	**1.9 D, 1.9 D Combinato, 1.9 TD, 1.9 TD Combinato, 1.9 TD Panorama/Combinato, 2.0 JTD, 2.0 Panorama/Combinato, 2.5 D Combinato, 2.5 TDI Panorama/Combinato, 2.8 D, 2.8 JTD, 2.8 TDI** 10/97 - 04/02 50 -94 kW		**39-220967**	bis Nutzlast 1800 kg HA: Parabelfeder
B4	**1.9 D, 1.9 D Combinato, 1.9 TD, 1.9 TD Panorama/Combinato, 2.0, 2.0 JTD, 2.0 Panorama/Combinato, 2.5 TD, 2.5 TDI 4x4, 2.5 TDI Panorama/Combinato, 2.8 D, 2.8 JTD, 2.8 TDI, 2.8 TDI 4x4** 10/97 - 04/02 50 -94 kW	**22-228017**	**19-065656** OIO	Standardfahrwerk; bis Nutzlast 1400 kg
B4	**1.9 TD Combinato, 2.5 D Combinato** 08/94 - 04/02 59 -62 kW	**22-228017**	**19-065663** OIO	HA: Baumuster: 14Q
FIAT DUCATO Kasten (230L)				
B1	**1.9 D, 1.9 TD, 1.9 TD CAT, 2.0, 2.0 JTD, 2.5 D, 2.5 TDI, 2.5 TDI 4x4, 2.8 D, 2.8 D 4x4, 2.8 JTD, 2.8 JTD 4x4, 2.8 TDI, 2.8 TDI 4x4** 10/97 - 04/02 50 -94 kW	**12-117536** **12-117529**		VA: mit Kugellager
B2	**1.9 D, 1.9 TD, 1.9 TD CAT, 2.0, 2.5 D, 2.5 TDI, 2.5 TDI 4x4, 2.8 D, 2.8 D 4x4, 2.8 TDI, 2.8 TDI 4x4** 10/97 - 04/02 50 -90 kW		**15-122582** OIO	Baumuster: 10Q, 14Q
B3 BF	**1.9 D, 1.9 TD, 1.9 TD CAT, 2.0, 2.0 JTD, 2.5 D, 2.5 TDI, 2.8 D, 2.8 JTD, 2.8 TDI** 10/97 - 04/02 50 -94 kW		**39-222855**	bis Nutzlast 1400 kg HA: Parabelfeder
B3 BF	**1.9 D, 1.9 TD, 1.9 TD CAT, 2.0, 2.0 JTD, 2.5 D, 2.5 TDI, 2.8 D, 2.8 JTD, 2.8 TDI** 10/97 - 04/02 50 -94 kW		**39-220967**	bis Nutzlast 1800 kg HA: Parabelfeder
B4	**1.9 D, 1.9 TD, 1.9 TD CAT, 2.0, 2.5 D, 2.5 TDI, 2.5 TDI 4x4, 2.8 D, 2.8 TDI, 2.8 TDI 4x4** 10/97 - 04/02 50 -90 kW	**22-228017**	**19-065656** OIO	Standardfahrwerk; bis Nutzlast 1400 kg
B4	**1.9 D, 1.9 TD, 1.9 TD CAT, 2.0, 2.5 D, 2.5 TDI, 2.5 TDI 4x4, 2.8 D, 2.8 TDI, 2.8 TDI 4x4** 10/97 - 04/02 50 -90 kW	**22-228017**	**24-168731** OIO	Standardfahrwerk; bis Nutzlast 1800 kg
B4	**1.9 D, 1.9 TD, 1.9 TD CAT, 2.0, 2.5 D, 2.5 TDI, 2.5 TDI 4x4, 2.8 D, 2.8 TDI, 2.8 TDI 4x4** 10/97 - 04/02 50 -90 kW	**22-228017**	**24-168748** OIO	für Campingfahrzeuge; bis Nutzlast 1800 kg
FIAT DUCATO Pritsche/Fahrgestell (230)				
B1	**1.9 D, 1.9 TD, 1.9 TD CAT, 2.0, 2.0 JTD, 2.5 D, 2.5 D 4x4, 2.5 TDI, 2.5 TDI 4x4, 2.8 D, 2.8 JTD, 2.8 TDI** 02/98 - 04/02 50 -94 kW	**12-117536** **12-117529**		VA: mit Kugellager
B2	**1.9 D, 1.9 TD, 1.9 TD CAT, 2.0, 2.0 JTD, 2.5 D, 2.5 D 4x4, 2.5 TDI, 2.5 TDI 4x4, 2.8 D, 2.8 TDI** 02/98 - 04/02 50 -90 kW		**15-122582** OIO	bis Nutzlast 1400 kg
B3 BF	**1.9 D, 1.9 TD, 1.9 TD CAT, 2.0, 2.0 JTD, 2.5 D, 2.5 TDI, 2.8 D, 2.8 JTD, 2.8 TDI** 02/98 - 04/02 50 -94 kW		**39-222855**	bis Nutzlast 1400 kg HA: Parabelfeder

F

FIAT

FIAT DUCATO Pritsche/Fahrgestell (230)

B3 BF	**1.9 D, 1.9 TD, 1.9 TD CAT, 2.0, 2.0 JTD, 2.5 D, 2.5 TDI, 2.8 D, 2.8 JTD, 2.8 TDI** 02/98 - 04/02 50 -94 kW		**39-220967**	bis Nutzlast 1800 kg HA: Parabelfeder
B4	**1.9 D, 1.9 TD, 1.9 TD CAT, 2.0, 2.0 JTD, 2.5 D, 2.5 TDI, 2.8 D, 2.8 TDI** 02/98 - 04/02 50 -90 kW	**22-228017**	**19-065656** OIO	Standardfahrwerk; bis Nutzlast 1400 kg
B4	**1.9 D, 1.9 TD, 1.9 TD CAT, 2.0, 2.0 JTD, 2.5 D, 2.5 D 4x4, 2.5 TDI, 2.5 TDI 4x4, 2.8 D, 2.8 TDI** 02/98 - 04/02 50 -90 kW	**22-228017**	**24-168731** OIO	Standardfahrwerk; bis Nutzlast 1800 kg
B4	**1.9 D, 1.9 TD, 1.9 TD CAT, 2.0, 2.0 JTD, 2.5 D, 2.5 D 4x4, 2.5 TDI, 2.5 TDI 4x4, 2.8 D, 2.8 TDI** 02/98 - 04/02 50 -90 kW	**22-228017**	**24-168748** OIO	für Campingfahrzeuge; bis Nutzlast 1800 kg
B4	**2.5 D 4x4, 2.5 TDI 4x4** 03/94 - 04/02 62 -85 kW		**19-065656** OIO	

FIAT DUCATO Bus (244, Z_)

B1	**2.0, 2.0 Bipower, 2.0 JTD, 2.3 JTD, 2.8 JTD, 2.8 TD, 2.8 TDS** 04/02 - 62 -107 kW	**12-228683** **12-228676**		VA: mit Kugellager
B3 BF	**2.0, 2.0 Bipower, 2.0 JTD, 2.3 JTD, 2.8 JTD** 04/02 - 62 -94 kW		**39-230126** SK **39-210401**	
B3 BF	**2.0, 2.0 Bipower, 2.0 JTD, 2.3 JTD, 2.8 JTD** 04/02 - 62 -94 kW		**39-220943**	HA: Parabelfeder
B3 BF	**2.0 Bipower, 2.0 JTD, 2.3 JTD, 2.8 JTD** 04/02 - 62 -94 kW		**39-230133** **39-230126** SK	Verstärkte Ausführung .
B4	**2.0, 2.0 Bipower, 2.0 JTD, 2.3 JTD, 2.8 JTD, 2.8 TD, 2.8 TDS** 04/02 - 62 -107 kW	**22-228017**	**19-065656** OIO	Standardfahrwerk; bis Nutzlast 1400 kg

FIAT DUCATO Kasten (244)

B1	**2.0, 2.0 Bipower, 2.0 JTD, 2.3 JTD, 2.8 JTD, 2.8 JTD Power, 2.8 TD, 2.8 TDS** 04/02 - 62 -107 kW	**12-228683** **12-228676**		VA: mit Kugellager
B3 BF	**2.0, 2.0 Bipower, 2.0 JTD, 2.3 JTD, 2.8 JTD, 2.8 JTD Power** 04/02 - 62 -107 kW		**39-230126** SK **39-210401**	
B3 BF	**2.0, 2.0 Bipower, 2.0 JTD, 2.3 JTD, 2.8 JTD, 2.8 JTD Power** 04/02 - 62 -107 kW		**39-220943**	HA: Parabelfeder
B3 BF	**2.0, 2.0 Bipower, 2.0 JTD, 2.3 JTD, 2.8 JTD, 2.8 JTD Power** 04/02 - 62 -107 kW		**39-230133** **39-230126** SK	Verstärkte Ausführung .
B4	**2.0, 2.0 Bipower, 2.0 JTD, 2.3 JTD, 2.8 JTD, 2.8 JTD Power, 2.8 TD, 2.8 TDS** 04/02 - 62 -107 kW	**22-228017**	**19-065656** OIO	bis Nutzlast 1400 kg

FIAT DUCATO Pritsche/Fahrgestell (244)

B1	**2.0, 2.0 JTD, 2.3 JTD, 2.8 JTD, 2.8 JTD Power, 2.8 TDS** 04/02 - 62 -107 kW	**12-228683** **12-228676**		VA: mit Kugellager

FIAT

FIAT DUCATO Pritsche/Fahrgestell (244)

B3 BF	**2.0, 2.0 JTD, 2.3 JTD, 2.8 JTD, 2.8 JTD Power** 04/02 - 07/06 62 -107 kW		**39-230126** SK **39-210401**	
B3 BF	**2.0, 2.0 JTD, 2.3 JTD, 2.8 JTD, 2.8 JTD Power** 04/02 - 07/06 62 -107 kW		**39-220943**	HA: Parabelfeder
B3 BF	**2.0, 2.0 JTD, 2.3 JTD, 2.8 JTD, 2.8 JTD Power** 04/02 - 07/06 62 -107 kW		**39-230133** **39-230126** SK	Verstärkte Ausführung .
B4	**2.0, 2.0 JTD, 2.3 JTD, 2.8 JTD, 2.8 JTD Power, 2.8 TDS** 04/02 - 62 -107 kW	**22-228017**	**19-065656** OIO	bis Nutzlast 1400 kg

FIAT DUCATO Bus (250)

B1	**100 Multijet 2,2 D, 115 Multijet 2,0 D, 120 Multijet 2,3 D, 130 Multijet 2,3 D, 140 Natural Power, 150 Multijet 2,3 D, 150 Multijet 3,0 D, 160 Multijet Power 3,0 D, 3.0 D Multijet** 07/06 - 74 -130 kW	**12-228683** **12-228676**		VA: mit Kugellager
B3 BF	**100 Multijet 2,2 D, 110 Multijet 2,3 D, 115 Multijet 2,0 D, 120 Multijet 2,3 D, 130 Multijet 2,3 D, 140 Natural Power, 150 Multijet 2,3 D, 150 Multijet 3,0 D, 160 Multijet Power 3,0 D, 3.0 D Multijet** 07/06 - 74 -130 kW		**39-220431**	HA: für OE-Nr.: 1350080080
B3 BF	**100 Multijet 2,2 D, 110 Multijet 2,3 D, 115 Multijet 2,0 D, 120 Multijet 2,3 D, 130 Multijet 2,3 D, 140 Natural Power, 150 Multijet 2,3 D, 150 Multijet 3,0 D, 160 Multijet Power 3,0 D, 3.0 D Multijet** 07/06 - 74 -130 kW		**39-228260**	HA: für OE-Nr.: 1355403080
B4	**100 Multijet 2,2 D, 115 Multijet 2,0 D, 120 Multijet 2,3 D, 130 Multijet 2,3 D, 140 Natural Power, 150 Multijet 2,3 D, 150 Multijet 3,0 D, 160 Multijet Power 3,0 D, 3.0 D Multijet** 07/06 - 74 -130 kW	**22-183415**	**19-183398** OIO	Baumuster: Light 11-15 Q HA: Lmin: 283 mm
B4	**100 Multijet 2,2 D, 115 Multijet 2,0 D, 120 Multijet 2,3 D, 130 Multijet 2,3 D, 140 Natural Power, 150 Multijet 2,3 D, 150 Multijet 3,0 D, 160 Multijet Power 3,0 D, 3.0 D Multijet** 07/06 - 74 -130 kW	**22-196682**	**19-183398** OIO	Baumuster: Light 17-18 Q HA: Lmin: 283 mm
B4	**100 Multijet 2,2 D, 115 Multijet 2,0 D, 120 Multijet 2,3 D, 130 Multijet 2,3 D, 140 Natural Power, 150 Multijet 2,3 D, 150 Multijet 3,0 D, 160 Multijet Power 3,0 D, 3.0 D Multijet** 07/06 - 74 -130 kW		**19-226798** OIO	HA: Lmin: 293 mm

FIAT DUCATO Kasten (250)

B1	**100 Multijet 2,2 D, 115 Multijet 2,0 D, 120 Multijet 2,3 D, 140 Natural Power, 150 Multijet 2,3 D, 150 Multijet 3,0 D, 160 Multijet Power 3,0 D, 3.0 D Multijet** 07/06 - 74 -130 kW	**12-228683** **12-228676**		VA: mit Kugellager

FIAT

FIAT DUCATO Kasten (250)

B3 BF	**100 Multijet 2,2 D, 110 Multijet 2,3 D, 115 Multijet 2,0 D, 120 Multijet 2,3 D, 120 Multijet 2,3 D 4x4, 140 Natural Power, 150 Multijet 2,3 D, 150 Multijet 3,0 D, 160 Multijet Power 3,0 D, 3.0 D Multijet** 07/06 - 74 -130 kW		**39-220431**	HA: für OE-Nr.: 1350080080
B3 BF	**100 Multijet 2,2 D, 110 Multijet 2,3 D, 115 Multijet 2,0 D, 120 Multijet 2,3 D, 120 Multijet 2,3 D 4x4, 140 Natural Power, 150 Multijet 2,3 D, 150 Multijet 3,0 D, 160 Multijet Power 3,0 D, 3.0 D Multijet** 07/06 - 74 -130 kW		**39-228260**	HA: für OE-Nr.: 1355403080
B4	**100 Multijet 2,2 D, 115 Multijet 2,0 D, 120 Multijet 2,3 D, 140 Natural Power, 150 Multijet 2,3 D, 150 Multijet 3,0 D, 160 Multijet Power 3,0 D, 3.0 D Multijet** 07/06 - 74 -130 kW	**22-183415**	**19-183398**	Baumuster: Light 11-15 Q HA: Lmin: 283 mm
B4	**100 Multijet 2,2 D, 115 Multijet 2,0 D, 120 Multijet 2,3 D, 140 Natural Power, 150 Multijet 2,3 D, 150 Multijet 3,0 D, 160 Multijet Power 3,0 D, 3.0 D Multijet** 07/06 - 74 -130 kW	**22-196682**	**19-183398**	Baumuster: Light 17-18 Q HA: Lmin: 283 mm
B4	**100 Multijet 2,2 D, 115 Multijet 2,0 D, 120 Multijet 2,3 D, 140 Natural Power, 150 Multijet 2,3 D, 150 Multijet 3,0 D, 160 Multijet Power 3,0 D, 3.0 D Multijet** 07/06 - 74 -130 kW		**19-226798**	HA: Lmin: 293 mm

FIAT DUCATO Pritsche/Fahrgestell (250)

B1	**100 Multijet 2,2 D, 115 Multijet 2,0 D, 120 Multijet 2,3 D, 130 Multijet 2,3 D, 150 Multijet 2,3 D, 150 Multijet 3,0 D, 160 Multijet Power 3,0 D, 3.0 D Multijet** 07/06 - 74 -130 kW	**12-228683** **12-228676**		VA: mit Kugellager
B3 BF	**100 Multijet 2,2 D, 110 Multijet 2,3 D, 115 Multijet 2,0 D, 120 Multijet 2,3 D, 130 Multijet 2,3 D, 150 Multijet 2,3 D, 150 Multijet 3,0 D, 160 Multijet Power 3,0 D, 3.0 D Multijet** 07/06 - 74 -130 kW		**39-220431**	HA: für OE-Nr.: 1350080080
B3 BF	**100 Multijet 2,2 D, 110 Multijet 2,3 D, 115 Multijet 2,0 D, 120 Multijet 2,3 D, 130 Multijet 2,3 D, 150 Multijet 2,3 D, 150 Multijet 3,0 D, 160 Multijet Power 3,0 D, 3.0 D Multijet** 07/06 - 74 -130 kW		**39-228260**	HA: für OE-Nr.: 1355403080
B4	**100 Multijet 2,2 D, 115 Multijet 2,0 D, 120 Multijet 2,3 D, 130 Multijet 2,3 D, 150 Multijet 2,3 D, 150 Multijet 3,0 D, 160 Multijet Power 3,0 D, 3.0 D Multijet** 07/06 - 74 -130 kW	**22-183415**	**19-183398**	Baumuster: Light 11-15 Q HA: Lmin: 283 mm
B4	**100 Multijet 2,2 D, 115 Multijet 2,0 D, 120 Multijet 2,3 D, 130 Multijet 2,3 D, 150 Multijet 2,3 D, 150 Multijet 3,0 D, 160 Multijet Power 3,0 D, 3.0 D Multijet** 07/06 - 74 -130 kW	**22-196682**	**19-183398**	Baumuster: Light 17-18 Q HA: Lmin: 283 mm
B4	**100 Multijet 2,2 D, 115 Multijet 2,0 D, 120 Multijet 2,3 D, 130 Multijet 2,3 D, 150 Multijet 2,3 D, 150 Multijet 3,0 D, 160 Multijet Power 3,0 D, 3.0 D Multijet** 07/06 - 74 -130 kW		**19-226798**	HA: Lmin: 293 mm

				
FIAT (NANJING)				
FIAT (NANJING) PALIO Schrägheck				
B4	**1.3, 1.5** 01/02 - 44 -63 kW	*22-119315*	**19-119328**	HA: Baumuster: Heavy Duty
FIAT (GAC)				
FIAT (GAC) VIAGGIO				
B4	**1.4 T** 06/12 - 88 -110 kW	**22-195302** **22-195319**	**19-195322**	Standardfahrwerk
B6 Sport	**1.4 T** 06/12 - 88 -110 kW	**35-195047** **35-195054**	**24-195065**	Standardfahrwerk
B8	**1.4 T** 06/12 - 88 -110 kW	**35-195078** **35-195085**	**24-195096**	Sportfahrwerk
FORD				
FORD B-MAX				
B1	**1.0 EcoBoost, 1.4, 1.5 TDCi, 1.6 TDCi, 1.6 Ti** 10/12 - 55 -88 kW		**12-225347**	HA: Material: Gummi/Metall; ohne Kugellager
FORD CAPRI (ECJ)				
B6 Sport	**1300, 1500, 1700, 2000, 2300, 2600, 3000** 01/72 - 02/74 35 -103 kW	**34-001103**		
FORD CAPRI II (GECP)				
B6 Sport	**1.3, 1.6, 2.0, 2.3, 3.0** 02/74 - 12/77 40 -101 kW	**34-001103**		
FORD CAPRI III (GECP)				
B6 Sport	**1.3, 1.6, 2.0, 2.3 Super, 3.0** 01/78 - 12/85 40 -101 kW	**34-001103**	**24-007641**	
B6 Sport	**2.8 i Turbo, 2.8 Super Injection** 01/81 - 04/87 118 -138 kW	*35-234913* *35-233312*	**24-007641**	VA: Schnellreparaturservice .; Altteilrückgabe erforderlich .
FORD COUGAR (EC_)				
B1	**2.0 16V, 2.5 ST 200, 2.5 V6 24V** 08/98 - 12/00 96 -151 kW	**12-116676**	**12-117185**	VA: mit Kugellager HA: ohne Kugellager
FORD ESCORT I (AFH, ATH)				
B6 Sport	**1.6, 1100, 1300, 1300 GT, Mexico, RS 1600, Twin Cam** 03/68 - 08/73 29 -90 kW		**24-007733**	HA: Kenngröße: 160/75
B6 Sport	**1.6, 1100, 1300, 950, Mexico** 09/73 - 10/75 25 -63 kW		**24-008723**	HA: Kenngröße: 150/80; Länge: 553 mm
FORD ESCORT II (ATH)				
B3	**1.1, 1.3** 12/74 - 08/80 32 -51 kW		*36-129829*	Standardfahrwerk
B6 Sport	**1.1, 1.3, 1.8** 12/74 - 08/80 32 -115 kW	**34-001011**	**24-008723**	HA: Kenngröße: 150/80; Länge: 553 mm

FORD

FORD ESCORT II (ATH)

B6 Sport	**1.6 RS, 2.0 RS, RS 1800** 03/73 - 08/80 62 -92 kW		**24-008723**	HA: Kenngröße: 150/80; Länge: 553 mm
B6 Sport	**2.0 RS** 03/73 - 08/73 73 kW		**24-007733**	HA: Kenngröße: 160/75
MS	**1.6 RS, 2.0 RS, RS 1800** 03/73 - 08/80 62 -92 kW		**24-008716**	Baumuster: Rallye HA: Kenngröße: 180/90; Länge: 553 mm
MS	**1.6 RS, 2.0 RS, RS 1800** 03/73 - 08/80 62 -92 kW		**24-007672**	Baumuster: Gruppe 4 HA: Kenngröße: 230/110; Länge: 606 mm
MS	**1.6 RS, 2.0 RS, RS 1800** 03/73 - 08/80 62 -92 kW		**24-021906**	Baumuster: Gruppe 4; Kenngröße: 220N /110N HA: Kenngröße: 175/90; Länge: 619 mm; mit Unibal-Gelenklager

FORD ESCORT III (GAA)

B2	**1.1, 1.3, 1.6, 1.6 i** 05/83 - 07/86 37 -66 kW	*17-053273* **11-101338** SP		
B2	**1.6 D** 02/84 - 12/85 40 kW	*17-053273* **11-101338** SP		
B3	**1.1, 1.3, 1.6, 1.6 i** 01/83 - 07/86 37 -66 kW	**36-133338**	*36-129829*	Standardfahrwerk; Schaltgetriebe
B3	**1.1, 1.3, 1.6, 1.6 i** 01/83 - 07/86 37 -66 kW	*36-133345*	*36-129829*	Standardfahrwerk; Automatik
B3	**1.1, 1.3, 1.6, 1.6 D, 1.6 i** 01/83 - 07/86 37 -66 kW	**36-133352**		Standardfahrwerk; Verstärkte Ausführung .
B3	**1.1, 1.3, 1.6** 09/80 - 01/83 40 -71 kW		*36-159345*	Standardfahrwerk
B3	**1.6 XR3i** 09/81 - 12/85 77 -81 kW		*36-159345*	Standardfahrwerk
B3	**1.6 D** 01/83 - 12/85 40 kW	*36-133345*	*36-129829*	Standardfahrwerk
B4	**1.1, 1.3, 1.6, 1.6 D, 1.6 i** 05/83 - 07/86 37 -66 kW	**22-040893** **11-101338** SP	**22-040862**	
B4	**1.1, 1.3, 1.6** 09/80 - 04/83 40 -71 kW	*22-040855* **11-101338** SP	**22-040862**	
B4	**1.6 RS Turbo, 1.6 XR3i** 09/81 - 02/86 77 -97 kW	**22-040893**		
B6 Sport	**1.1, 1.3, 1.6, 1.6 XR3i** 09/80 - 04/83 40 -81 kW	*35-000396*		

FORD ESCORT III Kombi (AWA)

B2	**1.1, 1.3, 1.6, 1.6 D** 05/83 - 12/85 37 -58 kW	*17-053273* **11-101338** SP		
B3	**1.1, 1.6 D** 08/83 - 12/85 37 -40 kW	*36-133345*		Standardfahrwerk
B3	**1.3, 1.6** 02/83 - 12/85 51 -58 kW	*36-133345*		Standardfahrwerk
B4	**1.1, 1.3, 1.6, 1.6 D** 05/83 - 12/85 37 -58 kW	**22-040893** **11-101338** SP	**22-040862**	

				
FORD				
FORD ESCORT III Kombi (AWA)				
B4	**1.1, 1.3, 1.6** 09/80 - 04/83 40 -58 kW	*22-040855* **11-101338** SP	**22-040862**	
B6 Sport	**1.1, 1.3, 1.6** 09/80 - 04/83 40 -58 kW	*35-000396*		
FORD ESCORT IV (GAF, AWF, ABFT)				
B2	**1.1, 1.3, 1.4, 1.6, 1.6 D, 1.6 i, 1.8 D** 10/85 - 10/90 37 -75 kW	*17-053273* **11-101338** SP		
B3	**1.1, 1.3, 1.6** 12/85 - 10/90 37 -65 kW	*36-129898*	*36-129829*	Standardfahrwerk
B3	**1.1, 1.3, 1.6, 1.6 D, 1.6 i, 1.8 D** 12/85 - 10/90 37 -75 kW		*36-133376*	Standardfahrwerk; Verstärkte Ausführung .
B3	**1.4** 01/86 - 07/90 54 -55 kW	*36-129898*	*36-129829*	Standardfahrwerk
B3	**1.6 i** 01/86 - 07/90 66 -75 kW	**36-133352**	*36-129829*	Standardfahrwerk
B3	**1.6 XR3i** 01/86 - 08/89 77 kW	**36-159123**		Standardfahrwerk
B3	**1.6 D, 1.8 D** 01/86 - 07/90 40 -44 kW	**36-133369**	*36-129829*	Standardfahrwerk
B4	**1.1, 1.3, 1.4, 1.6, 1.6 D, 1.6 i, 1.8 D** 10/85 - 10/90 37 -75 kW	**22-040893** **11-101338** SP	**22-040862**	
B4	**1.6 Turbo RS, 1.6 XR3i** 01/86 - 07/90 77 -97 kW	**22-040893**		
FORD ESCORT IV Kombi (AWF, AVF)				
B2	**1.1, 1.3, 1.4, 1.6, 1.6 D, 1.6 i, 1.8 D** 10/85 - 10/90 37 -66 kW	*17-053273* **11-101338** SP		
B3	**1.1, 1.3, 1.6** 10/85 - 09/90 37 -58 kW	*36-129898*	*36-133376*	Standardfahrwerk
B3	**1.1, 1.3, 1.6, 1.6 D, 1.6 i, 1.8 D** 10/85 - 09/90 37 -66 kW	*36-129898*	*36-133376*	Standardfahrwerk; Verstärkte Ausführung .
B3	**1.4** 01/86 - 07/90 54 -55 kW	*36-129898*	*36-133376*	Standardfahrwerk; Verstärkte Ausführung .
B3	**1.6 D, 1.8 D** 01/86 - 07/90 40 -44 kW	**36-133369**	*36-133376*	Standardfahrwerk
B4	**1.1, 1.3, 1.4, 1.6, 1.6 D, 1.6 i, 1.8 D** 10/85 - 10/90 37 -66 kW	**22-040893** **11-101338** SP	**22-040862**	
FORD ESCORT IV Cabriolet (ALF)				
B2	**1.4, 1.6, 1.6 i** 01/86 - 07/90 54 -75 kW	*17-053273* **11-101338** SP		
B3	**1.4, 1.6, 1.6 i, 1.6 XR3i** 01/86 - 07/90 54 -77 kW	**36-159123**		Standardfahrwerk
B4	**1.4, 1.6, 1.6 i** 01/86 - 07/90 54 -75 kW	**22-040893** **11-101338** SP	**22-040862**	

				
FORD				
FORD ESCORT V (GAL)				
B1	**1.3, 1.4, 1.6, 1.8 16V XR3i, 1.8 D, RS 2000** 07/90 - 12/92 44 -110 kW	**12-116669**		VA: mit Kugellager
B3	**1.3, 1.6** 07/90 - 12/92 44 -77 kW	*36-129898*	*36-129829*	Standardfahrwerk
B3	**1.4** 07/90 - 09/92 52 kW	**36-133390**	**36-203277**	Standardfahrwerk; Schaltgetriebe
B3	**1.4** 07/90 - 09/92 52 kW		**36-129911**	Standardfahrwerk; Verstärkte Ausführung .
B3	**1.8 16V XR3i** 02/92 - 12/92 77 -96 kW	**36-203260**	**36-203277**	Standardfahrwerk
B3	**RS 2000** 05/91 - 12/92 110 kW		**36-203277**	Standardfahrwerk
B3	**1.8 D** 07/90 - 12/92 44 kW	**36-133369**	*36-129829*	Standardfahrwerk
B4	**1.3** 07/90 - 09/92 44 kW	**22-041135** **11-101338** SP	**19-019994**	
B4	**1.4, 1.6, 1.8 D** 07/90 - 10/90 44 -77 kW	**22-041135** **11-101338** SP	**19-019994**	
B4	**1.4, 1.6, 1.8 D** 11/90 - 12/92 44 -77 kW	**22-041159** **11-101338** SP	**19-019994**	
B4	**1.8 16V XR3i, RS 2000** 05/91 - 12/92 77 -110 kW	**22-041159** **11-101338** SP		
B6 Sport	**1.3, 1.4, 1.6, 1.8 16V XR3i, 1.8 D, RS 2000** 07/90 - 12/92 44 -110 kW		**24-015776**	
B8	**1.3, 1.4, 1.6, 1.8 16V XR3i, 1.8 D, RS 2000** 07/90 - 12/92 44 -110 kW	*35-040286*	**24-017534**	
FORD ESCORT V Kombi (GAL, AVL)				
B1	**1.3, 1.4, 1.6, 1.8 16V, 1.8 D, 1.8 TD** 05/91 - 12/92 44 -77 kW	**12-116669**		VA: mit Kugellager
B3	**1.3, 1.6** 07/90 - 09/92 44 -77 kW	*36-129898*	*36-133376*	Standardfahrwerk
B3	**1.4** 07/90 - 09/92 52 kW	**36-133390**	**38-129889**	Standardfahrwerk; Schaltgetriebe
B3	**1.8 16V** 02/92 - 12/92 77 kW		**38-129889**	Standardfahrwerk
B3	**1.8 D, 1.8 TD** 07/90 - 12/92 44 -55 kW	**36-133369**	*36-133376*	Standardfahrwerk
B4	**1.3** 09/91 - 09/92 44 kW	**22-041135** **11-101338** SP	**19-029313**	
B4	**1.4** 07/90 - 10/90 52 kW	**22-041135** **11-101338** SP	**19-029313**	Baumuster: ex. ls
B4	**1.4** 07/90 - 09/92 52 kW	**22-041159** **11-101338** SP	**19-029313**	

FORD

FORD ESCORT V Kombi (GAL, AVL)

B4	**1.6, 1.8 D** 07/90 - 11/90 44 -77 kW	**22-041135** **11-101338** SP	**19-029313**	
B4	**1.6, 1.8 16V, 1.8 D, 1.8 TD** 11/90 - 12/92 44 -77 kW	**22-041159** **11-101338** SP	**19-029313**	
B6 Sport	**1.3, 1.4, 1.6, 1.8 16V, 1.8 D, 1.8 TD** 10/90 - 12/92 44 -77 kW		**24-016377**	

FORD ESCORT V Cabriolet (ALL)

B1	**1.4, 1.6, 1.8 16V XR3i** 07/90 - 12/92 52 -96 kW	**12-116669**		VA: mit Kugellager
B3	**1.4** 07/90 - 12/92 52 kW	**36-201112**	**36-129911**	Standardfahrwerk
B3	**1.8 16V XR3i** 02/92 - 12/92 77 -96 kW	**36-201129**	**36-129911**	Standardfahrwerk
B4	**1.4, 1.6** 07/90 - 12/92 52 -77 kW	**22-041159** **11-101338** SP	**19-019994**	
B6 Sport	**1.4, 1.6** 07/90 - 12/92 52 -77 kW		**24-015776**	
B6 Sport	**1.8 16V XR3i** 02/92 - 12/92 77 -96 kW		**24-015776**	
B8	**1.8 16V XR3i** 02/92 - 12/92 77 -96 kW	*35-040286*	**24-017534**	

FORD ESCORT VI (GAL)

B1	**1.3, 1.4, 1.6 i 16V, 1.8 16V XR3i, 1.8 D, 1.8 i 16V, 1.8 TD, 1.8 XR3i 16V 4x4, RS 2000, RS 2000 4x4, RS Cosworth 4x4** 09/92 - 01/95 44 -162 kW	**12-116867**		VA: mit Kugellager
B3	**1.3** 09/92 - 01/95 44 kW	*36-133383*	**36-129904**	Standardfahrwerk
B3	**1.3, 1.6 i 16V, 1.8 D, 1.8 TD** 09/92 - 01/95 44 -66 kW	*36-133529*	**36-129911**	Standardfahrwerk; Verstärkte Ausführung .
B3	**1.6 i 16V** 09/92 - 01/95 65 -66 kW	**36-133390**	**36-129904**	Standardfahrwerk
B3	**1.8 i 16V** 09/92 - 01/95 77 kW	*36-133529*	**36-129904**	Standardfahrwerk
B3	**1.8 i 16V** 09/92 - 01/95 77 kW		**36-129904**	Standardfahrwerk; Verstärkte Ausführung .
B3	**1.8 16V XR3i** 09/92 - 01/95 96 kW	**36-203260**	**36-203277**	Standardfahrwerk
B3	**RS 2000** 09/92 - 01/95 110 kW		**36-203277**	Standardfahrwerk
B3	**1.8 D, 1.8 TD** 09/92 - 01/95 44 -66 kW	*36-133406*	**36-129904**	Standardfahrwerk
B4	**1.3** 09/92 - 01/95 44 kW	**22-041135** **11-101338** SP	**19-019994**	
B4	**1.4, 1.6 i 16V, 1.8 D, 1.8 i 16V** 09/92 - 01/95 44 -77 kW	**22-041159** **11-101338** SP	**19-019994**	

				
FORD				
FORD ESCORT VI (GAL)				
B4	**1.8 16V XR3i, RS 2000** 09/92 - 01/95 96 -110 kW	**22-041159** **11-101338** SP		
B4	**1.8 TD** 02/93 - 01/95 66 kW		**19-019994**	
B6 Sport	**1.3** 07/92 - 01/95 44 kW		**24-015776**	
B6 Sport	**1.4, 1.6 i 16V, 1.8 16V XR3i, 1.8 D, 1.8 i 16V, 1.8 TD, RS 2000** 09/92 - 01/95 44 -110 kW		**24-015776**	
B6 Sport	**1.8 XR3i 16V 4x4, RS 2000 4x4, RS Cosworth 4x4** 09/92 - 01/95 77 -162 kW	**22-041296**	**24-020602**	
B8	**1.3** 07/90 - 01/95 44 kW	*35-040286*	**24-017534**	
B8	**1.4, 1.6 i 16V, 1.8 16V XR3i, 1.8 D, 1.8 i 16V, 1.8 TD, RS 2000** 09/92 - 01/95 44 -110 kW	*35-040286*	**24-017534**	
MS	**RS Cosworth 4x4** 09/92 - 01/95 162 kW		*24-024884*	Baumuster: Rallye Gruppe A HA: Kenngröße: 350/130; höhenverstellbar
MS	**RS Cosworth 4x4** 09/92 - 01/95 162 kW		*24-021890*	straffere Einstellung; Baumuster: Rally Gruppe A HA: Kenngröße: 400/150; höhenverstellbar
FORD ESCORT VI Stufenheck (GAL)				
B1	**1.3, 1.4, 1.6 i 16V, 1.8 D, 1.8 i 16V, 1.8 TD** 08/93 - 01/95 44 -77 kW	**12-116669**		VA: mit Kugellager
B3	**1.3** 08/93 - 01/95 44 kW	*36-133383*	**36-129904**	Standardfahrwerk
B3	**1.3** 08/93 - 01/95 44 kW	*36-133529*	**36-129911**	Standardfahrwerk; Verstärkte Ausführung .
B3	**1.6 i 16V** 08/93 - 01/95 65 -66 kW	**36-133390**	**36-129904**	Standardfahrwerk
B3	**1.6 i 16V** 08/93 - 01/95 65 -66 kW	*36-133529*	**36-129911**	Standardfahrwerk; Verstärkte Ausführung .
B3	**1.8 D, 1.8 TD** 08/93 - 01/95 44 -66 kW	*36-133406*	**36-129904**	Standardfahrwerk
B3	**1.8 D, 1.8 TD** 08/93 - 01/95 44 -66 kW	*36-133529*	**36-129911**	Standardfahrwerk; Verstärkte Ausführung .
B4	**1.3** 08/93 - 01/95 44 kW	**22-041135** **11-101338** SP	**19-019994**	
B4	**1.4, 1.6 i 16V, 1.8 D, 1.8 i 16V** 08/93 - 01/95 44 -77 kW	**22-041159** **11-101338** SP	**19-019994**	
B4	**1.8 TD** 08/93 - 01/95 66 kW		**19-019994**	
B6 Sport	**1.4, 1.6 i 16V, 1.8 i 16V** 08/93 - 01/95 52 -77 kW		**24-015776**	
B8	**1.3** 07/90 - 01/95 44 kW	*35-040286*	**24-017534**	

F

				

FORD

FORD ESCORT VI Stufenheck (GAL)

B8	**1.4, 1.6 i 16V, 1.8 i 16V** 09/92 - 01/95 52 -77 kW	*35-040286*	**24-017534**	

FORD ESCORT VI Kombi (GAL)

B1	**1.3, 1.4, 1.6 i 16V, 1.8 D, 1.8 i 16V, 1.8 TD** 09/92 - 01/95 44 -96 kW	**12-116669**		VA: mit Kugellager
B3	**1.3** 09/92 - 01/95 44 kW	*36-133383*	**38-129889**	Standardfahrwerk
B3	**1.6 i 16V** 09/92 - 01/95 65 -66 kW	**36-133390**	**38-129889**	Standardfahrwerk
B3	**1.8 D, 1.8 TD** 09/92 - 01/95 44 -66 kW	*36-133406*	**38-129889**	Standardfahrwerk
B4	**1.3, 1.4, 1.6 i 16V, 1.8 D, 1.8 i 16V, 1.8 TD** 09/92 - 01/95 44 -96 kW	**22-041159** **11-101338** SP	**19-029313**	
B6 Sport	**1.3, 1.4, 1.6 i 16V, 1.8 D, 1.8 i 16V, 1.8 TD** 09/92 - 01/95 44 -96 kW		**24-016377**	

FORD ESCORT VI Cabriolet (ALL)

B1	**1.4, 1.4 i, 1.6 16V XR3i, 1.6 i 16V, 1.8 16V XR3i** 12/92 - 01/95 52 -96 kW	**12-116669**		VA: mit Kugellager
B3	**1.4, 1.4 i, 1.6 i 16V** 12/92 - 01/95 52 -65 kW	**36-201112**	**36-203277**	Standardfahrwerk
B4	**1.4, 1.4 i, 1.6 i 16V** 12/92 - 01/95 52 -65 kW	**22-041159** **11-101338** SP	**19-019994**	
B6 Sport	**1.4, 1.4 i, 1.6 16V XR3i, 1.6 i 16V, 1.8 16V XR3i** 12/92 - 01/95 52 -96 kW		**24-015776**	
B8	**1.4, 1.4 i, 1.6 16V XR3i, 1.6 i 16V, 1.8 16V XR3i** 09/92 - 01/95 52 -96 kW	*35-040286*	**24-017534**	

FORD ESCORT VII (GAL, AAL, ABL)

B1	**1.3, 1.4, 1.6 16V, 1.6 i 16V, 1.8 16V, 1.8 D, 1.8 TD, 1.8 Turbo D** 01/95 - 10/98 44 -85 kW	**12-116867**		VA: mit Kugellager
B3	**1.3, 1.4** 01/95 - 10/98 44 -55 kW	*36-130078*	**36-133413**	Standardfahrwerk
B3	**1.6 16V, 1.6 i 16V, 1.8 16V, 1.8 D, 1.8 Turbo D** 01/95 - 10/98 44 -85 kW	**36-130085**	**36-133413**	Standardfahrwerk
B3	**RS 2000** 02/95 - 02/98 110 kW	**36-201136**		Standardfahrwerk
B3	**1.8 TD** 01/95 - 10/98 66 kW	*36-130092*	**36-133420**	Standardfahrwerk
B4	**1.3, 1.4, 1.6 16V** 01/95 - 08/95 44 -66 kW	**22-045560** **11-101468** SP	**19-029320** **11-105886** SP	VA: Øa: 45,5 mm

				

FORD

FORD ESCORT VII (GAL, AAL, ABL)

B4	**1.3, 1.4, 1.6 16V** 09/95 - 10/98 44 -66 kW	**22-045560** **11-101468** SP	**19-029337** **11-105886** SP	VA: Øa: 45,5 mm
B4	**1.6 i 16V, 1.8 16V, 1.8 D, 1.8 TD, 1.8 Turbo D** 01/95 - 10/98 44 -85 kW	**22-045560** **11-101468** SP	**19-029337** **11-105886** SP	VA: Øa: 45,5 mm
B6 Sport	**1.4, 1.6 16V, 1.6 i 16V, 1.8 16V, 1.8 D, 1.8 TD, 1.8 Turbo D** 01/95 - 10/98 44 -85 kW	*22-043542*	**24-026604**	
B8	**1.4, 1.6 16V, 1.6 i 16V, 1.8 16V, 1.8 D, 1.8 TD, RS 2000** 01/95 - 10/98 44 -110 kW	**22-043825**	**24-026895**	

FORD ESCORT VII Stufenheck (GAL, AFL)

B1	**1.3, 1.4, 1.6 i 16V, 1.8 16V, 1.8 D, 1.8 TD, 1.8 Turbo D** 01/95 - 02/99 44 -85 kW	**12-116867**		VA: mit Kugellager
B3	**1.3, 1.4** 01/95 - 02/99 44 -55 kW	*36-130078*	**36-133413**	Standardfahrwerk
B3	**1.6 i 16V, 1.8 16V, 1.8 D, 1.8 Turbo D** 01/95 - 02/99 44 -85 kW	**36-130085**	**36-133413**	Standardfahrwerk
B3	**1.8 TD** 01/95 - 10/98 66 kW	*36-130092*	**36-133420**	Standardfahrwerk
B4	**1.3, 1.4, 1.6 i 16V, 1.8 16V, 1.8 D, 1.8 TD** 01/95 - 08/95 44 -85 kW	**22-045560** **11-101468** SP	**19-029320** **11-105886** SP	VA: Øa: 45,5 mm
B4	**1.3, 1.4, 1.6 i 16V, 1.8 16V, 1.8 D, 1.8 TD, 1.8 Turbo D** 09/95 - 02/99 44 -85 kW	**22-045560** **11-101468** SP	**19-029337** **11-105886** SP	VA: Øa: 45,5 mm
B6 Sport	**1.4, 1.6 i 16V, 1.8 16V, 1.8 D, 1.8 TD, 1.8 Turbo D** 01/95 - 02/99 44 -85 kW	*22-043542*	**24-026604**	
B8	**1.4, 1.6 i 16V, 1.8 16V, 1.8 D, 1.8 TD** 01/95 - 02/99 44 -85 kW	**22-043825**	**24-026895**	

FORD ESCORT VII Kombi (GAL, ANL)

B3	**1.3, 1.4** 01/95 - 02/99 44 -55 kW	*36-130078*	**38-129889**	Standardfahrwerk
B3	**1.6 16V, 1.6 i 16V, 1.8 16V, 1.8 D, 1.8 Turbo D** 01/95 - 02/99 44 -85 kW	**36-130085**	**38-129889**	Standardfahrwerk
B3	**1.8 TD** 01/95 - 02/99 66 kW	*36-130092*	**38-129889**	Standardfahrwerk
B4	**1.3, 1.4, 1.6 16V** 01/95 - 08/95 44 -66 kW	**22-045560** **11-101468** SP	**19-029313**	VA: Øa: 45,5 mm
B4	**1.3, 1.4, 1.6 16V, 1.8 16V, 1.8 D, 1.8 TD, 1.8 Turbo D** 09/95 - 02/99 44 -85 kW	**22-045560** **11-101468** SP		VA: Øa: 45,5 mm
B4	**1.6 i 16V, 1.8 16V, 1.8 TD** 01/95 - 08/95 65 -85 kW	**22-045560** **11-101468** SP	**19-029313**	VA: Øa: 45,5 mm
B6 Sport	**1.3, 1.4, 1.6 16V, 1.6 i 16V, 1.8 16V, 1.8 D, 1.8 TD, 1.8 Turbo D** 01/95 - 02/99 44 -85 kW	*22-043542*		

				
FORD				
FORD ESCORT VII Kombi (GAL, ANL)				
B8	**1.3, 1.4, 1.6 16V, 1.6 i 16V, 1.8 16V, 1.8 TD** 01/95 - 02/99 44 -85 kW	**22-043825**		
FORD ESCORT VII Cabriolet (ALL)				
B1	**1.4, 1.6 16V XR3i, 1.8 16V XR3i, 1.8 TD, 1.8 Turbo D** 02/95 - 08/99 51 -96 kW	**12-116867**		VA: mit Kugellager
B3	**1.4** 02/95 - 08/98 55 kW	**36-130085**	**36-133420**	Standardfahrwerk
B3	**1.6 16V XR3i, 1.8 16V XR3i** 02/95 - 08/00 65 -96 kW	**36-162963**	**36-159055**	Standardfahrwerk
B3	**1.8 TD, 1.8 Turbo D** 09/95 - 08/99 51 -66 kW	*36-130092*	**36-133420**	Standardfahrwerk
B4	**1.4, 1.6 16V XR3i, 1.8 16V XR3i, 1.8 TD, 1.8 Turbo D** 02/95 - 08/99 51 -96 kW	**22-045560** **11-101468** SP	**19-029337** **11-105886** SP	VA: Øa: 45,5 mm
B6 Sport	**1.4, 1.6 16V XR3i, 1.8 16V XR3i, 1.8 TD, 1.8 Turbo D** 02/95 - 08/99 51 -96 kW	*22-043542*	**24-026604**	
B8	**1.4, 1.6 16V XR3i, 1.8 16V XR3i, 1.8 TD, 1.8 Turbo D** 02/95 - 08/99 51 -96 kW	**22-043825**	**24-026895**	
FORD ESCORT CLASSIC (AAL, ABL)				
B3	**1.6 16V** 10/98 - 07/00 66 kW	**36-130085**	**36-133413**	Standardfahrwerk; Baumuster: Classic
B3	**1.8 TD** 10/98 - 07/00 66 kW	*36-130092*	**36-133420**	Standardfahrwerk; Baumuster: Classic
FORD ESCORT CLASSIC Turnier (ANL)				
B3	**1.6 16V** 02/99 - 07/00 66 kW	**36-201136**		Standardfahrwerk
FORD ESCORT '81 Express (AVA)				
B6 Sport	**1.1, 1.3, 1.6, 1.6 D** 03/81 - 02/86 37 -61 kW		**24-027618**	
FORD ESCORT '86 Express (AVF)				
B6 Sport	**1.1, 1.3, 1.4 i, 1.6, 1.6 D, 1.8 D** 02/86 - 07/90 37 -60 kW		**24-027618**	
FORD ESCORT '91 Express (AVL)				
B3	**1.8 D** 07/90 - 12/94 44 kW	**36-201112**		Standardfahrwerk; bis Nutzlast 700 kg
B4	**1.4** 07/90 - 12/94 52 kW	**22-041135** **11-101338** SP	**19-132327**	max. Last: 500 kg
B4	**1.4, 1.8 D** 07/90 - 12/94 44 -52 kW	**22-041159** **11-101338** SP	**19-132327**	max. Last: 700 kg

				
FORD				
FORD ESCORT '95 Express (AVL)				
B1	**1.4** 01/95 - 54 kW	**12-116867**		VA: mit Kugellager
B3	**1.4, 1.8 D, 1.8 Turbo D** 01/95 - 44 -54 kW	**36-201136**		Standardfahrwerk; bis Nutzlast 700 kg
B4	**1.4** 01/95 - 54 kW	**22-041135** **11-101338** SP	**19-132327**	max. Last: 500 kg
B4	**1.4, 1.8 D** 01/95 - 44 -54 kW	**22-041159** **11-101338** SP	**19-132327**	max. Last: 700 kg
FORD F250				
B6 4600	**4.9, 7.3 D** 10/82 - 09/96 106 -136 kW	**24-013284**	**24-013291**	Standardfahrwerk; Heckantrieb
FORD FIESTA I (GFBT)				
B3	**0.9, 1.1, 1.3** 05/76 - 08/83 29 -49 kW	*36-159260*		Standardfahrwerk
B4	**0.9, 1.1, 1.3** 05/76 - 08/83 29 -49 kW	*22-040770* **11-101338** SP		
FORD FIESTA II (FBD)				
B4	**1.0, 1.1, 1.3, 1.4, 1.6** 09/83 - 11/89 33 -58 kW	*22-040886* **11-101338** SP		
B4	**1.6 XR2** 03/84 - 02/89 70 -71 kW	*22-040954*		
FORD FIESTA III (GFJ)				
B3	**1.0, 1.1, 1.3, 1.3 KAT, 1.4, 1.4 KAT, 1.6, 1.6 i 16V, 1.8 16V** 01/89 - 01/97 33 -77 kW	**36-154289**	**36-154340**	Standardfahrwerk
B3	**1.6 XR2i, 1.8 XR2i 16V** 03/89 - 12/95 76 -96 kW		**36-164011**	Standardfahrwerk
B3	**1.6 Turbo** 03/90 - 10/92 96 kW		**36-164011**	Standardfahrwerk
B4	**1.0, 1.3, 1.3 KAT, 1.8 D** 03/89 - 12/93 33 -44 kW	**22-041012** **11-101468** SP	**19-019840**	VA: Øa: 44 mm
B4	**1.0, 1.1, 1.3 KAT, 1.4, 1.4 KAT** 01/94 - 01/97 33 -54 kW	**22-045522** **11-101468** SP	**19-019840**	Baumuster: S, SX VA: Øa: 45,5 mm; mit Stabilisator
B4	**1.1, 1.4, 1.4 KAT** 03/89 - 12/93 37 -54 kW	**22-041012** **11-101468** SP	**19-019840**	Baumuster: ex. S VA: Øa: 44 mm; ohne Stabilisator
B4	**1.1, 1.4, 1.4 KAT, 1.6** 01/89 - 12/93 37 -66 kW	**22-041241** **11-101468** SP	**19-019840**	Baumuster: S VA: Øa: 44 mm; mit Stabilisator
B4	**1.1, 1.3 KAT, 1.4, 1.4 KAT** 01/94 - 01/97 37 -54 kW	**22-139993** **11-101468** SP	**19-019840**	Baumuster: C,CL,Ghia,Youth,Van VA: Øa: 45,5 mm; ohne Stabilisator
B4	**1.4, 1.4 KAT** 03/89 - 12/93 52 -54 kW	**22-045560** **11-101468** SP	**19-029320** **11-105886** SP	Baumuster: iS VA: Øa: 45,5 mm
B4	**1.6** 01/94 - 01/94 65 kW	**22-045522** **11-101468** SP	**19-019840**	Baumuster: Ghia VA: Øa: 45,5 mm
B4	**1.6, 1.6 i 16V, 1.8 16V, 1.8 D, 1.8 TD, 1.8 XR2i 16V** 01/94 - 12/95 44 -96 kW	**11-101468** SP	*19-029290*	

FORD

FORD FIESTA III (GFJ)

B4	**1.6 XR2i** 03/89 - 05/90 76 -81 kW	**22-041241** **11-101468** SP	**19-019840** OIO	VA: Øa: 44 mm
B4	**1.6 XR2i, 1.8 16V, 1.8 TD, 1.8 XR2i 16V** 06/90 - 12/93 57 -96 kW	**22-041241** **11-101468** SP	*19-029290* OIO	VA: Øa: 44 mm
B8	**1.1, 1.3, 1.3 KAT, 1.4, 1.4 KAT, 1.6, 1.6 Turbo, 1.8 16V, 1.8 D, 1.8 TD, 1.8 XR2i 16V** 01/89 - 12/93 37 -96 kW	*35-003779*		VA: Øa: 44 mm
B8	**1.1, 1.3 KAT, 1.4, 1.4 KAT, 1.6 i 16V, 1.8 16V, 1.8 D, 1.8 TD, 1.8 XR2i 16V** 01/94 - 01/97 37 -96 kW	*35-042013*		VA: Øa: 45,5 mm

FORD FIESTA IV (JA_, JB_)

B1	**1.0 i, 1.1, 1.25 i 16V, 1.3, 1.3 i, 1.4 i 16V, 1.6 16V Sport, 1.8 D, 1.8 DI** 08/95 - 01/02 37 -76 kW	**12-117161**	**12-117154**	VA: mit Kugellager HA: ohne Kugellager
B3	**1.0 i, 1.1, 1.25 i 16V, 1.3, 1.3 i** 08/95 - 01/02 37 -55 kW	*36-130030*	*36-133437*	Standardfahrwerk
B3	**1.4 i 16V** 04/96 - 01/02 66 kW	*36-154432*	*36-133437*	Standardfahrwerk
B3	**1.8 D** 08/95 - 04/00 44 kW	*36-130030*	**36-159062**	Standardfahrwerk
B3	**1.8 DI** 04/00 - 01/02 55 kW	**36-215348**	**36-159062**	Standardfahrwerk
B4	**1.0 i, 1.25 i 16V, 1.3, 1.3 i, 1.4 i 16V** 04/96 - 08/98 37 -66 kW	**22-045546** **11-101338** SP	**19-029306** HL **11-105886** SP	
B4	**1.0 i, 1.25 i 16V, 1.3, 1.3 i, 1.4 i 16V** 09/98 - 01/02 37 -66 kW	**22-045546** **11-101338** SP	**19-104089** OI **11-105886** SP	
B4	**1.6 16V Sport** 02/00 - 11/01 76 kW	**22-045546**	**19-104089** OI	
B4	**1.8 D** 08/95 - 08/98 44 kW	**22-045553** **11-101338** SP	**19-029306** HL **11-105886** SP	
B4	**1.8 D** 09/98 - 04/00 44 kW	**22-045553** **11-101338** SP	**19-104089** OI **11-105886** SP	
B4	**1.8 DI** 04/00 - 01/02 55 kW	**22-045553** **11-101338** SP	**19-104089** OI	
B6 Sport	**1.0 i, 1.25 i 16V, 1.3, 1.3 i, 1.4 i 16V, 1.8 D** 08/95 - 10/98 37 -66 kW	**22-043313**	**24-026413** HL	
B6 Sport	**1.0 i, 1.25 i 16V, 1.3, 1.3 i, 1.4 i 16V, 1.6 16V Sport, 1.8 D, 1.8 DI** 11/98 - 01/02 37 -76 kW	**22-043313**	**24-060950** OI	

FORD FIESTA V (JH_, JD_)

B1	**1.25 16V, 1.3, 1.4 16V, 1.4 TDCi, 1.6, 1.6 16V, 1.6 Flex, 1.6 TDCi, ST150** 11/01 - 44 -110 kW	**12-224340**	**12-224388**	VA: mit Kugellager HA: ohne Kugellager
B3	**1.25 16V, 1.3, 1.4 16V, 1.6, 1.6 16V, 1.6 Flex** 11/01 - 44 -78 kW	**37-148041**	**36-148066**	Standardfahrwerk

FORD

FORD FIESTA V (JH_, JD_)

B3	**1.25 16V, 1.3, 1.4 16V, 1.6, 1.6 16V, 1.6 Flex** 11/01 - 44 -78 kW	**37-148058**		Standardfahrwerk; Verstärkte Ausführung .
B3	**1.4 TDCi, 1.6 TDCi** 11/01 - 50 -66 kW	**37-148058**	**36-148066**	Standardfahrwerk
B4	**1.0, 1.25 16V, 1.3, 1.4 16V, 1.4 TDCi, 1.6, 1.6 16V, 1.6 Flex, 1.6 TDCi** 11/01 - 44 -78 kW	**22-111760** **22-111777**	**19-111780**	
B6 Sport	**1.0, 1.25 16V, 1.3, 1.4 16V, 1.4 TDCi, 1.6, 1.6 16V, 1.6 Flex, 1.6 TDCi, ST150** 11/01 - 44 -110 kW	**35-103547** **35-103554**	**24-103565**	Sportfahrwerk; Standardfahrwerk
B8	**1.0, 1.25 16V, 1.3, 1.4 16V, 1.4 TDCi, 1.6, 1.6 16V, 1.6 Flex, 1.6 TDCi, ST150** 11/01 - 44 -110 kW	**35-103578** **35-103585**	**24-103596**	Standardfahrwerk; Sportfahrwerk
B12 PK	**1.25 16V, 1.3, 1.4 16V** 11/01 - 44 -59 kW	**46-190116**		siehe Gutachten; mit ABE VA: Tieferlegung lt. GA: 35 mm; Achslast bis: 820 kg HA: Tieferlegung lt. GA: 30 mm; Achslast bis: 800 kg
B12 PK	**1.4 TDCi, 1.6, 1.6 16V, 1.6 Flex, 1.6 TDCi, ST150** 11/01 - 50 -110 kW	**46-190123**		siehe Gutachten; mit ABE VA: Tieferlegung lt. GA: 35 mm; Achslast bis: 860 kg HA: Tieferlegung lt. GA: 30 mm; Achslast bis: 800 kg

FORD FIESTA VI

B1	**1.25, 1.4, 1.4 LPG, 1.4 TDCi, 1.5, 1.6, 1.6 Flex, 1.6 TDCi, 1.6 Ti** 10/08 - 44 -99 kW	**12-225354**	**12-225347**	VA: Material: Gummi/Metall; ohne Kugellager; Schaltgetriebe HA: Material: Gummi/Metall; ohne Kugellager
B3	**1.25, 1.4, 1.4 LPG, 1.5, 1.6, 1.6 Flex, 1.6 Ti** 10/08 - 44 -99 kW	**36-214501**	**36-214549**	Standardfahrwerk
B3	**1.25, 1.4, 1.4 LPG, 1.5, 1.6, 1.6 Flex, 1.6 Ti** 10/08 - 44 -99 kW	**36-214518**		Standardfahrwerk; Verstärkte Ausführung .
B3	**1.4 TDCi, 1.6 TDCi** 10/08 - 50 -70 kW	**36-214518**	**36-214549**	Standardfahrwerk
B4	**1.0 Flex, 1.25, 1.4, 1.4 LPG, 1.4 TDCi, 1.5, 1.6, 1.6 Flex, 1.6 TDCi, 1.6 Ti** 10/08 - 12/12 44 -99 kW	**i.V.** **i.V.**	**24-188654**	
B14	**1.0 Flex, 1.25, 1.4, 1.4 LPG, 1.4 TDCi, 1.5, 1.6, 1.6 Flex, 1.6 TDCi, 1.6 Ti** 10/08 - 44 -99 kW	**47-167490**		nicht:; siehe Gutachten VA: Tieferlegung lt. GA: 25-40 mm; Achslast bis: 850 kg HA: Tieferlegung lt. GA: 20-40 mm; Achslast bis: 785 kg
B14	**1.25, 1.4, 1.4 LPG, 1.4 TDCi, 1.6, 1.6 TDCi, 1.6 Ti** 09/01 - 44 -99 kW	**47-242043**		siehe Gutachten VA: Tieferlegung lt. GA: 20-35 mm; Achslast bis: 850 kg HA: Tieferlegung lt. GA: 20-40 mm; Achslast bis: 785 kg

FORD FIESTA Kasten (FVD)

B4	**1.0, 1.4, 1.6 D** 08/83 - 11/89 33 -52 kW	**22-041012** **11-101468** SP	**19-019840**	VA: Øa: 44 mm
B4	**1.8 D, 1.8 TD** 03/89 - 12/93 43 -55 kW	**22-041012** **11-101468** SP	**19-019840**	VA: Øa: 44 mm
B4	**1.8 D, 1.8 TD** 01/94 - 12/95 43 -55 kW	**22-045522** **11-101468** SP	**19-019840**	VA: Øa: 45,5 mm

FORD FIESTA Kasten (F3L, F5L)

B3	**1.3** 09/91 - 02/96 44 kW	**36-154289**		Standardfahrwerk

FORD

FORD FIESTA Kasten (F3L, F5L)

B3	**1.8 D, 1.8 TD** 09/91 - 02/96 44 -55 kW	**36-201129**		Standardfahrwerk
B4	**1.3, 1.8 D** 09/91 - 12/93 44 kW	**22-041241** **11-101468** SP	**19-029283** OIO	VA: Øa: 44 mm
B4	**1.3, 1.8 D, 1.8 TD** 01/94 - 02/96 44 -55 kW	**22-045522** **11-101468** SP	**19-029283** OIO	VA: Øa: 45,5 mm

FORD FIESTA Kasten (J5_, J3_)

B1	**1.3, 1.4 i, 1.8 D, 1.8 DI** 02/96 - 44 -66 kW	**12-117161**		VA: mit Kugellager
B3	**1.3, 1.4 i** 02/96 - 44 -66 kW	*36-154432*		Standardfahrwerk
B3	**1.8 D, 1.8 DI** 02/96 - 44 -55 kW	**36-215348**		Standardfahrwerk
B4	**1.3, 1.4 i** 02/96 - 44 -66 kW	**22-045546**	**19-029283** OIO	
B4	**1.8 D, 1.8 DI** 02/96 - 44 -55 kW	**22-045553** **11-101338** SP	**19-029283** OIO	

FORD FIESTA Kasten (JV_)

B1	**D 1.8, TD 1.8** 05/98 - 44 -55 kW	**12-117161**	**12-117154**	VA: mit Kugellager HA: ohne Kugellager
B3	**D 1.8** 05/98 - 44 kW	*36-154432*	*36-133437*	Standardfahrwerk
B3	**TD 1.8** 03/00 - 55 kW		*36-133437*	Standardfahrwerk
B4	**D 1.8** 05/98 - 08/98 44 kW	**22-045553** **11-101338** SP	**19-029306** TL **11-105886** SP	
B4	**D 1.8** 09/98 - 44 kW	**22-045553** **11-101338** SP	**19-104089** TO **11-105886** SP	
B4	**TD 1.8** 03/00 - 55 kW	**22-045546** **11-101338** SP	**19-104089** TO **11-105886** SP	

FORD FIESTA Van

B1	**1.3, 1.4 TDCi** 10/03 - 50 -51 kW	**12-224340**	**12-224388**	VA: mit Kugellager HA: ohne Kugellager
B3	**1.3** 10/03 - 12/03 51 kW	**37-148041**		Standardfahrwerk
B3	**1.3, 1.4 TDCi** 10/03 - 50 -51 kW		**36-148066**	Standardfahrwerk
B3	**1.4 TDCi** 10/03 - 12/03 50 kW	**37-148058**	**36-148066**	Standardfahrwerk

FORD FIESTA Van

B1	**1.4 TDCi, 1.6 TDCi** 01/09 - 50 -70 kW	**12-225354**	**12-225347**	VA: Material: Gummi/Metall; ohne Kugellager; Schaltgetriebe HA: Material: Gummi/Metall; ohne Kugellager
B3	**1.25, 1.4 TDCi** 01/09 - 50 -60 kW		**36-148066**	Standardfahrwerk

FORD

FORD FOCUS (DAW, DBW)

B1	**1.4 16V, 1.6 16V, 1.6 16V Flexifuel, 1.8 16V, 1.8 DI / TDDi, 1.8 TDCi, 1.8 Turbo DI / TDDi, 2.0 16V** 10/98 - 11/04 55 -96 kW	**12-117888**		nicht: RS; Schaltgetriebe VA: mit Kugellager
B3	**1.4 16V, 1.6 16V, 1.8 16V, 2.0 16V** 10/98 - 11/04 55 -96 kW	**36-154296**	**36-154302**	Standardfahrwerk
B3	**1.4 16V, 1.6 16V** 10/98 - 11/04 55 -74 kW	**36-154326**		Standardfahrwerk; Verstärkte Ausführung .
B3	**1.8 DI / TDDi, 1.8 Turbo DI / TDDi** 10/98 - 11/04 55 -66 kW	**36-154326**	**36-154302**	Standardfahrwerk
B3	**1.8 TDCi** 03/01 - 11/04 74 -85 kW	**36-154326**	**36-163991**	Standardfahrwerk
B3	**1.8 TDCi** 03/01 - 11/04 74 -85 kW		**36-154302**	Standardfahrwerk; Verstärkte Ausführung .
B4	**1.4 16V, 1.6 16V, 1.6 16V Flexifuel, 1.8 16V, 1.8 DI / TDDi, 1.8 TDCi, 1.8 Turbo DI / TDDi, 2.0 16V** 10/98 - 11/04 55 -96 kW	**22-051226** **22-051219**	**19-065878**	
B6 Sport	**1.4 16V, 1.6 16V, 1.6 16V Flexifuel, 1.8 16V, 1.8 DI / TDDi, 1.8 TDCi, 1.8 Turbo DI / TDDi, 2.0 16V, ST170** 10/98 - 11/04 55 -127 kW	**35-051398** **35-051404**	**24-066655**	
B8	**1.4 16V, 1.6 16V, 1.8 16V, 1.8 DI / TDDi, 1.8 TDCi, 1.8 Turbo DI / TDDi, 2.0 16V, ST170** 10/98 - 11/04 55 -127 kW	**35-051411** **35-051428**	**24-066662**	
B12 PK	**1.4 16V, 1.6 16V** 10/98 - 11/04 55 -74 kW	**46-181336**		siehe Gutachten; mit ABE VA: Tieferlegung lt. GA: 30 mm; Achslast bis: 855 kg HA: ohne Niveauregulierung; Tieferlegung lt. GA: 30 mm; Achslast bis: 905 kg
B12 PK	**1.8 16V, 2.0 16V** 10/98 - 11/04 85 -96 kW	**46-181343**		siehe Gutachten; mit ABE VA: Tieferlegung lt. GA: 30 mm; Achslast bis: 915 kg HA: ohne Niveauregulierung; Tieferlegung lt. GA: 30 mm; Achslast bis: 905 kg
B12 PK	**ST170** 03/02 - 11/04 127 kW	**46-181343**		siehe Gutachten; mit ABE VA: Tieferlegung lt. GA: 20-25 mm; Achslast bis: 915 kg HA: ohne Niveauregulierung; Tieferlegung lt. GA: 30 mm; Achslast bis: 905 kg
B12 PK	**1.8 DI / TDDi, 1.8 TDCi, 1.8 Turbo DI / TDDi** 10/98 - 11/04 55 -85 kW	**46-181374**		siehe Gutachten; mit ABE VA: Tieferlegung lt. GA: 30 mm; Achslast bis: 965 kg HA: ohne Niveauregulierung; Tieferlegung lt. GA: 30 mm; Achslast bis: 905 kg
B16 PSS9	**1.4 16V, 1.6 16V, 1.8 16V, 1.8 DI / TDDi, 1.8 TDCi, 1.8 Turbo DI / TDDi, 2.0 16V, ST170** 10/98 - 11/04 55 -127 kW	**48-080460**		Für einige Rad/Reifenkomb. sind Distanzscheiben erforderlich; siehe Gutachten VA: Tieferlegung lt. GA: 30-50 mm; Achslast bis: 965 kg HA: Tieferlegung lt. GA: 30-50 mm; Achslast bis: 880 kg

FORD FOCUS Stufenheck (DFW)

B1	**1.4 16V, 1.6 16V, 1.8 16V, 1.8 TDCi, 1.8 Turbo DI / TDDi, 2.0 16V** 02/99 - 03/05 55 -96 kW	**12-117888**		nicht: RS; Schaltgetriebe VA: mit Kugellager
B3	**1.4 16V, 1.6 16V, 1.8 16V, 2.0 16V** 02/99 - 11/04 55 -96 kW	**36-154296**	**36-154302**	Standardfahrwerk
B3	**1.4 16V, 1.6 16V** 02/99 - 11/04 55 -74 kW	**36-154326**		Standardfahrwerk; Verstärkte Ausführung .

FORD

FORD FOCUS Stufenheck (DFW)

B3	**1.8 Turbo DI / TDDi** 02/99 - 03/05 55 -66 kW	**36-154326**	**36-154302**	Standardfahrwerk
B3	**1.8 TDCi** 03/01 - 11/04 74 -85 kW	**36-154326**	**36-163991**	Standardfahrwerk
B3	**1.8 TDCi** 03/01 - 11/04 74 -85 kW		**36-154302**	Standardfahrwerk; Verstärkte Ausführung .
B4	**1.4 16V, 1.6 16V, 1.8 16V, 1.8 TDCi, 1.8 Turbo DI / TDDi, 2.0 16V** 02/99 - 03/05 55 -96 kW	**22-051226** li **22-051219** re	**19-065878**	
B6 Sport	**1.4 16V, 1.6 16V, 1.8 16V, 1.8 TDCi, 1.8 Turbo DI / TDDi, 2.0 16V** 02/99 - 03/05 55 -96 kW	**35-051398** li **35-051404** re	**24-066655**	
B8	**1.4 16V, 1.6 16V, 1.8 16V, 1.8 TDCi, 1.8 Turbo DI / TDDi, 2.0 16V** 02/99 - 03/05 55 -96 kW	**35-051411** li **35-051428** re	**24-066662**	
B12 PK	**1.4 16V, 1.6 16V** 02/99 - 11/04 55 -74 kW	**46-181336**		siehe Gutachten; mit ABE VA: Tieferlegung lt. GA: 30 mm; Achslast bis: 855 kg HA: ohne Niveauregulierung; Tieferlegung lt. GA: 30 mm; Achslast bis: 905 kg
B12 PK	**1.8 16V, 2.0 16V** 02/99 - 11/04 85 -96 kW	**46-181343**		siehe Gutachten; mit ABE VA: Tieferlegung lt. GA: 30 mm; Achslast bis: 915 kg HA: ohne Niveauregulierung; Tieferlegung lt. GA: 30 mm; Achslast bis: 905 kg
B12 PK	**1.8 TDCi, 1.8 Turbo DI / TDDi** 02/99 - 11/04 66 -85 kW	**46-181374**		siehe Gutachten; mit ABE VA: Tieferlegung lt. GA: 30 mm; Achslast bis: 965 kg HA: ohne Niveauregulierung; Tieferlegung lt. GA: 30 mm; Achslast bis: 905 kg
B16 PSS9	**1.4 16V, 1.6 16V, 1.8 16V, 1.8 TDCi, 1.8 Turbo DI / TDDi, 2.0 16V** 02/99 - 03/05 55 -96 kW	**48-080460**		Für einige Rad/Reifenkomb. sind Distanzscheiben erforderlich; siehe Gutachten VA: Tieferlegung lt. GA: 30-50 mm; Achslast bis: 965 kg HA: Tieferlegung lt. GA: 30-50 mm; Achslast bis: 880 kg

FORD FOCUS Kombi (DNW)

B1	**1.4 16V, 1.6 16V, 1.6 16V Flexifuel, 1.8 16V, 1.8 DI / TDDi, 1.8 TDCi, 1.8 Turbo DI / TDDi, 2.0 16V** 02/99 - 11/04 55 -96 kW	**12-117888**		VA: mit Kugellager
B3	**1.4 16V, 1.6 16V, 1.6 16V Flexifuel, 1.8 16V** 02/99 - 11/04 55 -85 kW	**36-154357**	**36-154456**	Standardfahrwerk
B3	**1.4 16V, 1.6 16V, 1.6 16V Flexifuel, 1.8 16V** 02/99 - 11/04 55 -85 kW	**36-154326**		Standardfahrwerk; Verstärkte Ausführung .
B3	**1.8 DI / TDDi, 1.8 Turbo DI / TDDi** 02/99 - 11/04 55 -66 kW	**36-154326**	**36-154456**	Standardfahrwerk
B3	**1.8 TDCi, 2.0 16V** 02/99 - 11/04 74 -96 kW	**36-154326**	**36-154456**	Standardfahrwerk
B4	**1.4 16V, 1.6 16V, 1.6 16V Flexifuel, 1.8 16V, 1.8 DI / TDDi, 1.8 TDCi, 1.8 Turbo DI / TDDi, 2.0 16V** 02/99 - 11/04 55 -96 kW	**22-051226** li **22-051219** re	**19-065885**	
B6 Sport	**1.4 16V, 1.6 16V, 1.6 16V Flexifuel, 1.8 16V, 1.8 DI / TDDi, 1.8 TDCi, 1.8 Turbo DI / TDDi, 2.0 16V, ST170** 02/99 - 11/04 55 -127 kW	**35-051398** li **35-051404** re	**24-066679**	

FORD

FORD FOCUS Kombi (DNW)

B8	**1.4 16V, 1.6 16V, 1.6 16V Flexifuel, 1.8 16V, 1.8 DI / TDDi, 1.8 TDCi, 1.8 Turbo DI / TDDi, 2.0 16V, ST170** 02/99 - 11/04 55 -127 kW	**35-051411** **35-051428**	**24-066679**	
B12 PK	**1.4 16V, 1.6 16V, 1.6 16V Flexifuel** 02/99 - 11/04 55 -75 kW	**46-181350**		siehe Gutachten; mit ABE VA: Tieferlegung lt. GA: 30 mm; Achslast bis: 855 kg HA: ohne Niveauregulierung; Tieferlegung lt. GA: 30 mm; Achslast bis: 1010 kg
B12 PK	**1.8 16V, 2.0 16V, ST170** 02/99 - 11/04 85 -127 kW	**46-181367**		siehe Gutachten; mit ABE VA: Tieferlegung lt. GA: 30 mm; Achslast bis: 915 kg HA: ohne Niveauregulierung; Tieferlegung lt. GA: 30 mm; Achslast bis: 1010 kg
B12 PK	**1.8 DI / TDDi, 1.8 TDCi, 1.8 Turbo DI / TDDi** 02/99 - 11/04 55 -85 kW	**46-181381**		siehe Gutachten; mit ABE VA: Tieferlegung lt. GA: 30 mm; Achslast bis: 965 kg HA: ohne Niveauregulierung; Tieferlegung lt. GA: 30 mm; Achslast bis: 1010 kg
B16 PSS9	**1.4 16V, 1.6 16V, 1.6 16V Flexifuel, 1.8 16V, 1.8 DI / TDDi, 1.8 TDCi, 1.8 Turbo DI / TDDi, 2.0 16V, ST170** 02/99 - 11/04 55 -127 kW	**48-080453**		siehe Gutachten VA: Tieferlegung lt. GA: 30-50 mm; Achslast bis: 965 kg HA: Tieferlegung lt. GA: 25-45 mm; Achslast bis: 960 kg

FORD FOCUS C-MAX

B1	**1.6, 1.6 TDCi, 1.6 Ti, 1.8, 1.8 Flexifuel, 1.8 TDCi, 2.0, 2.0 TDCi** 10/03 - 03/07 66 -107 kW		**12-224173**	HA: ohne Kugellager
B3	**1.6, 1.6 Ti** 10/03 - 03/07 74 -85 kW	**37-162924**	*36-162871*	Standardfahrwerk
B3	**1.6, 1.6 Ti** 10/03 - 03/07 74 -85 kW	**37-162917**		Standardfahrwerk; Verstärkte Ausführung .
B3	**1.6 TDCi, 1.8, 1.8 Flexifuel, 2.0** 03/04 - 03/07 66 -107 kW	**37-162917**	*36-162871*	Standardfahrwerk
B3	**1.6 TDCi, 1.8, 1.8 Flexifuel, 2.0** 03/04 - 03/07 66 -107 kW	**37-159108**		Standardfahrwerk; Verstärkte Ausführung .
B3	**1.8 TDCi, 2.0 TDCi** 10/03 - 03/07 85 -100 kW	**37-159108**	*36-162871*	Standardfahrwerk
B4	**1.6, 1.6 TDCi, 1.6 Ti, 1.8, 1.8 Flexifuel, 1.8 TDCi, 2.0, 2.0 TDCi** 10/03 - 03/07 66 -107 kW	**22-112811** **22-112880**	**19-119519**	
B6 Sport	**1.6, 1.6 TDCi, 1.6 Ti, 1.8, 1.8 Flexifuel, 1.8 TDCi, 2.0, 2.0 TDCi** 10/03 - 03/07 66 -107 kW	**35-110736** **35-110743**	**24-110754**	
B8	**1.6, 1.6 TDCi, 1.6 Ti, 1.8, 1.8 Flexifuel, 1.8 TDCi, 2.0, 2.0 TDCi** 10/03 - 03/07 66 -107 kW	**35-110767** **35-110774**	**24-110754**	
B12 PK	**1.6, 1.6 Ti, 1.8, 1.8 Flexifuel, 2.0** 10/03 - 03/07 74 -107 kW	**46-206770**		siehe Gutachten; mit ABE VA: Tieferlegung lt. GA: 30 mm; Achslast bis: 990 kg HA: Tieferlegung lt. GA: 30 mm; Achslast bis: 1065 kg
B12 PK	**1.6 TDCi, 1.8 TDCi, 2.0 TDCi** 10/03 - 03/07 66 -100 kW	**46-206787**		siehe Gutachten; mit ABE VA: Tieferlegung lt. GA: 30 mm; Achslast bis: 1065 kg HA: Tieferlegung lt. GA: 30 mm; Achslast bis: 1065 kg

FORD C-MAX

B1	**1.6, 1.6 TDCi, 1.8, 1.8 Flexifuel, 1.8 TDCi, 2.0, 2.0 LPG, 2.0 TDCi** 02/07 - 66 -107 kW		**12-224173**	HA: ohne Kugellager
B1	**2.0 CNG** 04/09 - 107 kW	**12-238026**		

				
FORD				
FORD C-MAX				
B3	**1.6 TDCi, 1.8, 1.8 Flexifuel, 1.8 TDCi, 2.0** 02/07 - 66 -107 kW	**37-162917**		Standardfahrwerk
B3	**2.0 TDCi** 02/07 - 81 -100 kW	**37-159108**		Standardfahrwerk
B4	**1.6, 1.6 TDCi, 1.8, 1.8 Flexifuel, 1.8 TDCi, 2.0, 2.0 LPG, 2.0 TDCi** 02/07 - 66 -107 kW	**22-112811**   **22-112880**  	**19-119519** 	
B12 PK	**1.6, 1.8, 2.0** 02/07 - 74 -107 kW	**46-206770**		siehe Gutachten; mit ABE VA: Tieferlegung lt. GA: 30 mm; Achslast bis: 1015 kg HA: Tieferlegung lt. GA: 30 mm; Achslast bis: 1070 kg
B12 PK	**1.6 TDCi, 1.8 TDCi, 2.0 TDCi** 02/07 - 66 -100 kW	**46-206787**		siehe Gutachten; mit ABE VA: Tieferlegung lt. GA: 30 mm; Achslast bis: 1070 kg HA: Tieferlegung lt. GA: 30 mm; Achslast bis: 1070 kg
FORD C-MAX				
B4	**1.0 EcoBoost, 1.6 EcoBoost, 1.6 Flexifuel, 1.6 LPG, 1.6 TDCi, 1.6 Ti, 2.0 TDCi** 12/10 - 63 -134 kW	**22-217134**   **22-217141**	**19-217154** 	Standardfahrwerk
FORD GRAND C-MAX				
B4	**1.0 EcoBoost, 1.6 EcoBoost, 1.6 TDCi, 1.6 Ti, 2.0 TDCi** 12/10 - 70 -134 kW	**22-217134**   **22-217141** 	**19-217154** 	Standardfahrwerk
FORD FOCUS II (DA_)				
B1	**1.4, 1.6, 1.6 Flex, 1.6 LPG, 1.6 TDCi, 1.6 Ti, 1.8, 1.8 Flexifuel, 1.8 TDCi, 2.0, 2.0 LPG, 2.0 TDCi** 11/04 - 59 -107 kW	**12-238026**	**12-224173**	HA: ohne Kugellager
B1	**2.0 CNG, 2.5 ST** 10/05 - 107 -166 kW	**12-238026**		
B3	**1.4, 1.6, 1.6 Flex, 1.6 LPG, 1.6 Ti** 11/04 - 59 -85 kW	**37-000806**	*36-172153*	Standardfahrwerk
B3	**1.4, 1.6, 1.6 Flex, 1.6 LPG, 1.6 Ti** 11/04 - 59 -85 kW		*36-172160*	Standardfahrwerk; Verstärkte Ausführung .
B3	**1.6 TDCi, 1.8, 1.8 Flexifuel, 2.0, 2.0 LPG** 11/04 - 66 -107 kW	**37-238995**	*36-172153*	Standardfahrwerk
B3	**1.6 TDCi, 1.8, 1.8 Flexifuel, 2.0, 2.0 LPG** 11/04 - 66 -107 kW		*36-172160*	Standardfahrwerk; Verstärkte Ausführung .
B3	**1.8 TDCi, 2.0 TDCi** 11/04 - 81 -100 kW	**37-000820**	*36-172153*	Standardfahrwerk
B3	**1.8 TDCi, 2.0 TDCi** 11/04 - 81 -100 kW	**37-000820**	*36-172160*	Standardfahrwerk; Verstärkte Ausführung .
B4	**1.4, 1.6, 1.6 Flex, 1.6 LPG, 1.6 TDCi, 1.6 Ti, 1.8, 1.8 Flexifuel, 1.8 TDCi, 2.0, 2.0 LPG, 2.0 TDCi, 2.5 ST** 11/04 - 59 -166 kW	**22-112811**  **22-112880**  	**19-119526** 	
B6 Sport	**1.4, 1.6, 1.6 Flex, 1.6 LPG, 1.6 TDCi, 1.6 Ti, 1.8, 1.8 Flexifuel, 1.8 TDCi, 2.0, 2.0 LPG, 2.0 TDCi, 2.5 ST** 11/04 - 59 -166 kW	**35-110736**   **35-110743** 	**24-196529** 	
B6 Sport	**2.5 RS, 2.5 RS 500** 01/09 - 224 -257 kW	**35-233091**   **35-233107**  	**24-233118** 	

				

FORD

FORD FOCUS II (DA_)

B8	**1.4, 1.6, 1.6 Flex, 1.6 LPG, 1.6 TDCi, 1.6 Ti, 1.8, 1.8 Flexifuel, 1.8 TDCi, 2.0, 2.0 LPG, 2.0 TDCi, 2.5 ST** 11/04 - 59 -166 kW	**35-110767** **35-110774**	**24-196550**	
B12 PK	**1.4, 1.6, 1.6 Flex, 1.6 Ti, 1.8** 11/04 - 59 -92 kW	**46-181282**		siehe Gutachten; mit ABE VA: Tieferlegung lt. GA: 30 mm; Achslast bis: 1005 kg HA: ohne Niveauregulierung; Tieferlegung lt. GA: 30 mm; Achslast bis: 1015 kg
B12 PK	**2.5 ST** 10/05 - 166 kW	**46-181329**		siehe Gutachten; mit ABE VA: Tieferlegung lt. GA: 20 mm; Achslast bis: 1050 kg HA: ohne Niveauregulierung; Tieferlegung lt. GA: 25 mm; Achslast bis: 915 kg
B12 PK	**1.6 TDCi, 1.8 TDCi, 2.0, 2.0 TDCi** 11/04 - 66 -107 kW	**46-181299**		siehe Gutachten; mit ABE VA: Tieferlegung lt. GA: 30 mm; Achslast bis: 1070 kg HA: ohne Niveauregulierung; Tieferlegung lt. GA: 30 mm; Achslast bis: 1015 kg
B14	**1.4, 1.6, 1.6 Flex, 1.6 LPG, 1.6 TDCi, 1.6 Ti, 1.8, 1.8 Flexifuel, 1.8 TDCi, 2.0, 2.0 LPG, 2.0 TDCi, 2.5 ST** 11/04 - 59 -166 kW	**47-121225**		siehe Gutachten VA: Tieferlegung lt. GA: 30-50 mm; Achslast bis: 1070 kg HA: Tieferlegung lt. GA: 30-50 mm; Achslast bis: 1090 kg
B16 PSS9	**1.4, 1.6, 1.6 Flex, 1.6 LPG, 1.6 TDCi, 1.6 Ti, 1.8, 1.8 Flexifuel, 1.8 TDCi, 2.0, 2.0 LPG, 2.0 TDCi, 2.5 ST** 11/04 - 59 -166 kW	**48-121262**		siehe Gutachten VA: Tieferlegung lt. GA: 30-50 mm; Achslast bis: 1070 kg HA: Tieferlegung lt. GA: 30-50 mm; Achslast bis: 1090 kg

FORD FOCUS II Stufenheck (DA_)

B1	**1.4, 1.6, 1.6 Flex, 1.6 TDCi, 1.6 Ti, 1.8, 1.8 Flexifuel, 1.8 TDCi, 2.0, 2.0 TDCi** 04/05 - 59 -107 kW	**12-238026**	**12-224173**	HA: ohne Kugellager
B3	**1.4, 1.6, 1.6 Flex, 1.6 Ti** 04/05 - 59 -85 kW	**37-000806**	*36-172160*	Standardfahrwerk
B3	**1.6 TDCi, 1.8, 1.8 Flexifuel, 2.0** 04/05 - 66 -107 kW	**37-238995**	*36-172160*	Standardfahrwerk
B3	**1.8 TDCi, 2.0 TDCi** 04/05 - 81 -100 kW	**37-000820**	*36-172160*	Standardfahrwerk
B4	**1.4, 1.6, 1.6 Flex, 1.6 TDCi, 1.6 Ti, 1.8, 1.8 Flexifuel, 1.8 TDCi, 2.0, 2.0 TDCi** 04/05 - 59 -107 kW	**22-112811** **22-112880**	**19-119526**	
B6 Sport	**1.4, 1.6, 1.6 Flex, 1.6 TDCi, 1.6 Ti, 1.8, 1.8 Flexifuel, 1.8 TDCi, 2.0, 2.0 TDCi** 04/05 - 59 -107 kW	**35-110736** **35-110743**		
B8	**1.4, 1.6, 1.6 Flex, 1.6 TDCi, 1.6 Ti, 1.8, 1.8 Flexifuel, 1.8 TDCi, 2.0, 2.0 TDCi** 04/05 - 59 -107 kW	**35-110767** **35-110774**		
B12 PK	**1.4, 1.6, 1.6 Flex, 1.6 Ti, 1.8** 04/05 - 59 -92 kW	**46-181282**		siehe Gutachten; mit ABE VA: Tieferlegung lt. GA: 30 mm; Achslast bis: 1005 kg HA: ohne Niveauregulierung; Tieferlegung lt. GA: 30 mm; Achslast bis: 1015 kg
B12 PK	**1.6 TDCi, 1.8 TDCi, 2.0, 2.0 TDCi** 04/05 - 66 -107 kW	**46-181299**		siehe Gutachten; mit ABE VA: Tieferlegung lt. GA: 30 mm; Achslast bis: 1070 kg HA: ohne Niveauregulierung; Tieferlegung lt. GA: 30 mm; Achslast bis: 1015 kg
B14	**1.4, 1.6, 1.6 Flex, 1.6 TDCi, 1.6 Ti, 1.8, 1.8 Flexifuel, 1.8 TDCi, 2.0, 2.0 TDCi** 04/05 - 59 -107 kW	**47-121225**		siehe Gutachten VA: Tieferlegung lt. GA: 30-50 mm; Achslast bis: 1070 kg HA: Tieferlegung lt. GA: 30-50 mm; Achslast bis: 1090 kg
B16 PSS9	**1.4, 1.6, 1.6 Flex, 1.6 TDCi, 1.6 Ti, 1.8, 1.8 Flexifuel, 1.8 TDCi, 2.0, 2.0 TDCi** 04/05 - 59 -107 kW	**48-121262**		siehe Gutachten VA: Tieferlegung lt. GA: 30-50 mm; Achslast bis: 1070 kg HA: Tieferlegung lt. GA: 30-50 mm; Achslast bis: 1090 kg

FORD

FORD FOCUS II Turnier (DAW_)

B1	**1.4, 1.6, 1.6 LPG, 1.6 TDCi, 1.6 Ti, 1.8, 1.8 Flexifuel, 1.8 TDCi, 2.0, 2.0 LPG, 2.0 TDCi** 11/04 - 59 -107 kW	**12-238026**	**12-224173**	HA: ohne Kugellager
B3	**1.4, 1.6, 1.6 LPG, 1.6 Ti** 11/04 - 59 -85 kW	**37-000806**	**36-172214**	Standardfahrwerk
B3	**1.6 TDCi, 1.8, 1.8 Flexifuel, 2.0, 2.0 LPG** 11/04 - 66 -107 kW	**37-238995**	**36-172214**	Standardfahrwerk
B3	**1.8 TDCi, 2.0 TDCi** 11/04 - 81 -100 kW	**37-000820**	**36-172214**	Standardfahrwerk
B4	**1.4, 1.6, 1.6 LPG, 1.6 TDCi, 1.6 Ti, 1.8, 1.8 Flexifuel, 1.8 TDCi, 2.0, 2.0 LPG, 2.0 TDCi** 11/04 - 59 -107 kW	**22-112811**  **22-112880** 	**19-138411** 	
B6 Sport	**1.4, 1.6, 1.6 LPG, 1.6 TDCi, 1.6 Ti, 1.8, 1.8 Flexifuel, 1.8 TDCi, 2.0, 2.0 LPG, 2.0 TDCi** 11/04 - 59 -107 kW	**35-110736**  **35-110743** 	**24-124508** 	
B8	**1.4, 1.6, 1.6 LPG, 1.6 TDCi, 1.6 Ti, 1.8, 1.8 Flexifuel, 1.8 TDCi, 2.0, 2.0 LPG, 2.0 TDCi** 11/04 - 59 -107 kW	**35-110767**  **35-110774** 	**24-124515** 	
B12 PK	**1.4, 1.6, 1.6 Ti, 1.8** 11/04 - 59 -92 kW	**46-181305**		siehe Gutachten; mit ABE VA: Tieferlegung lt. GA: 30 mm; Achslast bis: 1005 kg HA: ohne Niveauregulierung; Tieferlegung lt. GA: 30 mm; Achslast bis: 1090 kg
B12 PK	**1.6 TDCi, 1.8 TDCi, 2.0, 2.0 TDCi** 11/04 - 66 -107 kW	**46-181312**		siehe Gutachten; mit ABE VA: Tieferlegung lt. GA: 30 mm; Achslast bis: 1070 kg HA: ohne Niveauregulierung; Tieferlegung lt. GA: 30 mm; Achslast bis: 1090 kg

FORD FOCUS II Cabriolet

B1	**1.6, 2.0, 2.0 TDCi** 10/06 - 74 -107 kW	**12-238026**		
B4	**1.6, 2.0, 2.0 TDCi** 10/06 - 74 -107 kW	**22-112811**  **22-112880** 	**19-147291** 	Standardfahrwerk
B6 Sport	**1.6, 2.0, 2.0 TDCi** 10/06 - 74 -107 kW	**35-110736**  **35-110743** 	**24-142182** 	
B8	**1.6, 2.0, 2.0 TDCi** 10/06 - 74 -107 kW	**35-110767**  **35-110774** 	**24-142199** 	
B12 PK	**1.6, 2.0** 10/06 - 74 -107 kW	**46-187925**		siehe Gutachten VA: Tieferlegung lt. GA: 30 mm; Achslast bis: 990 kg HA: ohne Niveauregulierung; Tieferlegung lt. GA: 30 mm; Achslast bis: 1065 kg
B12 PK	**2.0 TDCi** 10/06 - 100 kW	**46-187932**		siehe Gutachten VA: Tieferlegung lt. GA: 30 mm; Achslast bis: 1070 kg HA: ohne Niveauregulierung; Tieferlegung lt. GA: 30 mm; Achslast bis: 1065 kg

FORD FOCUS III

B4	**1.0 EcoBoost, 1.6 EcoBoost, 1.6 Flexifuel, 1.6 LPG, 1.6 TDCi, 1.6 Ti, 2.0 TDCi** 04/11 - 63 -134 kW	**22-217134**  **22-217141** 	**19-217154** 	Standardfahrwerk
B4	**1.0 EcoBoost, 1.6 EcoBoost, 1.6 Flexifuel, 1.6 LPG, 1.6 TDCi, 1.6 Ti, 2.0 TDCi** 04/11 - 63 -134 kW	**22-220530**  **22-220547** 	**19-217154** 	Sportfahrwerk

FORD

FORD FOCUS III

B6 Sport	**1.0 EcoBoost, 1.6 EcoBoost, 1.6 Flexifuel, 1.6 LPG, 1.6 TDCi, 1.6 Ti, 2.0 TDCi** 04/11 - 63 -134 kW	**29-196500** **29-196517**	**24-196529**	Standardfahrwerk
B6 Sport	**2.0 ST** 07/12 - 184 kW	**29-196500** **29-196517**	**24-232968**	
B8	**1.0 EcoBoost, 1.6 EcoBoost, 1.6 Flexifuel, 1.6 LPG, 1.6 TDCi, 1.6 Ti, 2.0 TDCi** 04/11 - 63 -134 kW	**29-196531** **29-196548**	**24-196550**	Sportfahrwerk
B8	**2.0 ST** 07/12 - 184 kW	**29-196531** **29-196548**	**24-232975**	Sportfahrwerk
B12 PK	**1.0 EcoBoost, 1.6 EcoBoost, 1.6 Flexifuel, 1.6 Ti** 04/11 - 63 -134 kW	**46-229816**		siehe Gutachten VA: Tieferlegung lt. GA: 25 mm; Achslast bis: 985 kg HA: Tieferlegung lt. GA: 25 mm; Achslast bis: 1025 kg
B12 PK	**1.6 TDCi, 2.0 TDCi** 04/11 - 70 -120 kW	**46-229823**		siehe Gutachten VA: Tieferlegung lt. GA: 25 mm; Achslast bis: 1100 kg HA: Tieferlegung lt. GA: 25 mm; Achslast bis: 1025 kg
B14	**1.0 EcoBoost, 1.6 EcoBoost, 1.6 Flexifuel, 1.6 LPG, 1.6 TDCi, 1.6 Ti, 2.0 TDCi** 04/11 - 63 -134 kW	**47-196568**		siehe Gutachten VA: Tieferlegung lt. GA: 35-50 mm; Achslast bis: 1100 kg HA: Tieferlegung lt. GA: 30-50 mm; Achslast bis: 1025 kg
B14	**2.0 ST** 07/12 - 184 kW	**47-232952**		siehe Gutachten VA: Tieferlegung lt. GA: 15-30 mm; Achslast bis: 1100 kg HA: Tieferlegung lt. GA: 15-30 mm; Achslast bis: 1025 kg

FORD FOCUS III Stufenheck

B4	**1.0 EcoBoost, 1.6 EcoBoost, 1.6 Flexifuel, 1.6 TDCi, 1.6 Ti, 2.0 TDCi** 04/11 - 63 -134 kW	**22-217134** **22-217141**	**19-217154**	Standardfahrwerk
B4	**1.0 EcoBoost, 1.6 EcoBoost, 1.6 Flexifuel, 1.6 TDCi, 1.6 Ti, 2.0 TDCi** 04/11 - 63 -134 kW	**22-220530** **22-220547**	**19-217154**	Sportfahrwerk
B6 Sport	**1.0 EcoBoost, 1.6 EcoBoost, 1.6 Flexifuel, 1.6 TDCi, 1.6 Ti, 2.0 TDCi** 04/11 - 63 -134 kW	**29-196500** **29-196517**	**24-196529**	Standardfahrwerk
B8	**1.0 EcoBoost, 1.6 EcoBoost, 1.6 Flexifuel, 1.6 TDCi, 1.6 Ti, 2.0 TDCi** 04/11 - 63 -134 kW	**29-196531** **29-196548**	**24-196550**	Sportfahrwerk
B14	**1.0 EcoBoost, 1.6 EcoBoost, 1.6 Flexifuel, 1.6 TDCi, 1.6 Ti, 2.0 TDCi** 04/11 - 63 -134 kW	**47-196568**		siehe Gutachten VA: Tieferlegung lt. GA: 35-50 mm; Achslast bis: 1100 kg HA: Tieferlegung lt. GA: 30-50 mm; Achslast bis: 1025 kg

FORD FOCUS III Turnier

B4	**1.0 EcoBoost, 1.6 EcoBoost, 1.6 Flexifuel, 1.6 TDCi, 1.6 TDCi ECOnetic, 1.6 Ti, 2.0 TDCi** 05/11 - 63 -134 kW	**22-217134** **22-217141**	**19-217161**	Standardfahrwerk
B6 Sport	**1.0 EcoBoost, 1.6 EcoBoost, 1.6 Flexifuel, 1.6 TDCi, 1.6 TDCi ECOnetic, 1.6 Ti, 2.0 TDCi** 05/11 - 63 -134 kW	**29-196500** **29-196517**	**24-124508**	Standardfahrwerk
B8	**1.0 EcoBoost, 1.6 EcoBoost, 1.6 Flexifuel, 1.6 TDCi, 1.6 TDCi ECOnetic, 1.6 Ti, 2.0 TDCi** 05/11 - 63 -134 kW	**29-196531** **29-196548**	**24-124515**	Sportfahrwerk

FORD FUSION (JU_)

B1	**1.25, 1.4, 1.4 TDCi, 1.6, 1.6 TDCi** 08/02 - 50 -74 kW	**12-224340**	**12-224388**	VA: mit Kugellager HA: ohne Kugellager

FORD

FORD FUSION (JU_)

B3	**1.25, 1.4, 1.4 TDCi, 1.6** 08/02 - 50 -74 kW	**37-171964**	**36-171958**	Standardfahrwerk
B3	**1.25, 1.4, 1.4 TDCi, 1.6** 08/02 - 50 -74 kW	**37-171971**	**36-171958**	Standardfahrwerk; Verstärkte Ausführung .
B3	**1.6 TDCi** 11/04 - 66 kW	**37-171971**	**36-171958**	Standardfahrwerk
B4	**1.25, 1.4, 1.4 TDCi, 1.6, 1.6 TDCi** 08/02 - 50 -74 kW	**22-112743** **22-112750**	**19-112763**	
B6 Sport	**1.25, 1.4, 1.4 TDCi, 1.6, 1.6 TDCi** 08/02 - 50 -74 kW	**35-104384** **35-104391**	**24-104401**	

FORD GALAXY (WGR)

B1	**1.9 TDI, 2.0 i, 2.3 16V, 2.3 4x4, 2.8 i V6, 2.8 i V6 4x4, 2.8 V6** 03/95 - 05/06 66 -150 kW	**12-117659**		VA: mit Kugellager
B3	**2.3 16V, 2.8 i V6, 2.8 V6** 04/00 - 05/06 103 -150 kW	**37-134327**	**38-131264**	Standardfahrwerk
B3	**2.3 16V, 2.8 i V6, 2.8 V6** 04/00 - 05/06 103 -150 kW	**37-134457**	**38-131271**	Standardfahrwerk; Verstärkte Ausführung .
B3	**2.3 4x4, 2.8 i V6 4x4** 04/96 - 04/00 107 -128 kW	**37-134457**	**38-131271**	Standardfahrwerk
B3	**1.9 TDI, 2.0 i** 03/95 - 05/06 66 -110 kW	**37-134051**	**38-131257**	Standardfahrwerk
B3	**1.9 TDI, 2.0 i** 03/95 - 05/06 66 -110 kW	**37-134327**	**38-131264**	Standardfahrwerk; Verstärkte Ausführung .
B4	**1.9 TDI, 2.0 i, 2.3 16V, 2.3 4x4, 2.8 i V6, 2.8 i V6 4x4, 2.8 V6** 03/95 - 05/06 66 -150 kW	**22-046796**	**19-061078**	
B6 Sport	**1.9 TDI, 2.0 i, 2.3 16V, 2.3 4x4, 2.8 i V6, 2.8 i V6 4x4, 2.8 V6** 03/95 - 05/06 66 -150 kW	**35-103509**	**24-103527**	Standardfahrwerk
B8	**1.9 TDI, 2.0 i, 2.3 16V, 2.3 4x4, 2.8 i V6, 2.8 i V6 4x4, 2.8 V6** 03/95 - 05/06 66 -150 kW	**35-103516**	**24-103534**	Sportfahrwerk
B12 PK	**2.0 i, 2.3 16V** 11/95 - 05/06 85 -107 kW	**46-193872**		siehe Gutachten VA: Tieferlegung lt. GA: 30 mm; Achslast bis: 1240 kg HA: Tieferlegung lt. GA: 30 mm; Achslast bis: 1355 kg
B12 PK	**1.9 TDI, 2.8 i V6, 2.8 V6** 03/95 - 05/06 66 -150 kW	**46-193889**		siehe Gutachten VA: Tieferlegung lt. GA: 30 mm; Achslast bis: 1260 kg HA: Tieferlegung lt. GA: 30 mm; Achslast bis: 1355 kg

FORD GALAXY

B1	**1.6 EcoBoost, 1.6 TDCi, 1.8 TDCi, 2.0, 2.0 EcoBoost, 2.0 Flexifuel, 2.0 TDCi, 2.2 TDCi, 2.3** 07/07 - 74 -149 kW	**12-231638**		
B4	**1.6 EcoBoost, 1.6 TDCi, 1.8 TDCi, 2.0, 2.0 EcoBoost, 2.0 Flexifuel, 2.0 TDCi, 2.2 TDCi, 2.3** 07/07 - 74 -149 kW	**22-182869** **22-182876**	**19-170206**	Sportfahrwerk; ohne elektr. Dämpfkraftregulierung; Standardfahrwerk; ohne Niveauregulierung

FORD

FORD GALAXY

B6 Sport	**1.6 EcoBoost, 1.6 TDCi, 1.8 TDCi, 2.0, 2.0 EcoBoost, 2.0 Flexifuel, 2.0 TDCi, 2.2 TDCi, 2.3** 07/07 - 74 -149 kW	**35-143598** **35-143604**	**24-143639**	
B8	**1.6 EcoBoost, 1.6 TDCi, 1.8 TDCi, 2.0, 2.0 EcoBoost, 2.0 Flexifuel, 2.0 TDCi, 2.2 TDCi, 2.3** 07/07 - 74 -149 kW	**35-143611** **35-143628**	**24-143646**	
B12 PK	**1.6 EcoBoost, 2.0, 2.0 EcoBoost, 2.0 Flexifuel** 05/06 - 107 -149 kW	**46-194336**		siehe Gutachten VA: Tieferlegung lt. GA: 30 mm; Achslast bis: 1300 kg HA: Tieferlegung lt. GA: 25 mm; Achslast bis: 1405 kg
B12 PK	**1.6 TDCi, 1.8 TDCi, 2.0 TDCi, 2.2 TDCi, 2.3** 07/07 - 74 -147 kW	**46-194343**		siehe Gutachten VA: Tieferlegung lt. GA: 30 mm; Achslast bis: 1300 kg HA: Tieferlegung lt. GA: 25 mm; Achslast bis: 1405 kg

FORD KA (RB_)

B1	**1.0 i, 1.3 i** 09/96 - 11/08 36 -48 kW	**12-117161**		VA: mit Kugellager
B1	**1.6, 1.6 i** 11/05 - 09/08 68 -71 kW	**12-228782**		VA: mit Kugellager
B3	**1.0 i** 07/97 - 11/08 38 -48 kW	*36-130047*		Standardfahrwerk
B3	**1.3 i** 09/96 - 04/00 36 -44 kW	*36-130047*	**36-130054**	Standardfahrwerk
B3	**1.3 i** 05/00 - 11/08 36 -44 kW	*36-130047*	**36-159208**	Standardfahrwerk
B3	**1.3 i** 08/02 - 11/08 51 kW	*36-130047*	**36-159208**	Standardfahrwerk
B4	**1.0 i, 1.3 i** 09/96 - 09/98 36 -44 kW	**22-045515**	**19-029276** HL	
B4	**1.0 i, 1.3 i** 10/98 - 04/00 36 -48 kW	**22-045515**	**19-104096** HO	
B4	**1.0 i, 1.3 i** 05/00 - 11/08 36 -48 kW	**22-045515**	**19-196299** HO	
B4	**1.3 i** 08/02 - 11/08 51 kW	**22-045515**	**19-196299** HO	
B4	**1.6, 1.6 i** 11/05 - 09/08 68 -71 kW	**22-227706** **22-227713**	**19-196299** HO	
B6 Sport	**1.0 i, 1.3 i** 09/96 - 08/98 36 -44 kW	*22-043320*	**24-026413** HL	
B6 Sport	**1.0 i, 1.3 i** 09/98 - 03/00 36 -48 kW	*22-043320*	**24-060950** HO	
B8	**1.0 i, 1.3 i** 09/96 - 09/98 36 -44 kW	*22-043559*	**24-026413** HL	

FORD KA Van (RB)

B3	**1.3 i** 05/02 - 05/05 44 kW	*36-130047*	**36-159208**	Standardfahrwerk
B4	**1.3 i** 05/02 - 05/05 44 kW	**22-045515**	**19-196299** HO	

				
FORD				
FORD KA				
B4	**1.0, 1.0 Flex, 1.6, 1.6 Flex, 1.2, 1.3 TDCi** 02/08 - 48 -75 kW	**22-197351** **22-197368**	**19-197227**	
B6 Sport	**1.0, 1.0 Flex, 1.6, 1.6 Flex** 02/08 - 48 -75 kW	**22-217653** **22-217660**	**24-217675**	
B8	**1.0, 1.0 Flex, 1.6, 1.6 Flex, 1.2, 1.3 TDCi** 02/08 - 48 -75 kW	**22-217684** **22-217691**	**24-217675**	
B14	**1.0, 1.0 Flex, 1.6, 1.6 Flex, 1.2, 1.3 TDCi** 02/08 - 48 -75 kW	**47-155770**		siehe Gutachten VA: Tieferlegung lt. GA: 20-40 mm; Achslast bis: 830 kg HA: Tieferlegung lt. GA: 20-40 mm; Achslast bis: 640 kg
FORD KA				
B3	**1.2** 10/08 - 51 kW	**36-200610**	**36-199693**	Standardfahrwerk
B3	**1.2** 10/08 - 51 kW	**36-200009**	**36-200634**	Standardfahrwerk; Verstärkte Ausführung .
B3	**1.3 TDCi** 10/08 - 55 kW	**36-200009**	**36-199693**	Standardfahrwerk
B3	**1.3 TDCi** 10/08 - 55 kW		**36-200634**	Standardfahrwerk; Verstärkte Ausführung .
B6 Sport	**1.2** 10/08 - 51 kW	**22-217653** **22-217660**	**24-217675**	
B6 Sport	**1.3 TDCi** 10/08 - 55 kW	**22-217653** **22-217660**	**24-217675**	Öffnungstemperatur kürzen um; Standardfahrwerk; Baumuster: ZFA
FORD KUGA I				
B3	**2.0 TDCi, 2.5** 03/08 - 100 -147 kW	**36-237845**	**36-237821**	Standardfahrwerk
B3	**2.0 TDCi 4x4, 2.5 4x4** 03/08 - 100 -147 kW	**36-237845**	**36-237852**	Standardfahrwerk
B4	**2.0 TDCi, 2.0 TDCi 4x4, 2.5, 2.5 4x4** 03/08 - 100 -147 kW	**22-182821** **22-182838**	**19-182841**	
B6 Sport	**2.0 TDCi, 2.0 TDCi 4x4, 2.5, 2.5 4x4** 03/08 - 100 -147 kW	**35-156512** **35-156529**	**24-156530**	
FORD MAVERICK (UDS, UNS)				
B4	**2.4 i, 2.7 TD** 02/93 - 04/98 74 -92 kW	**19-105895**	**19-061092**	
B6 4600	**2.4 i, 2.7 TD** 02/93 - 04/98 74 -92 kW	**24-020763**	**24-020770**	
FORD MAVERICK				
B4	**2.0 16V, 2.3 16V, 3.0 V6 24V** 02/01 - 91 -149 kW		**19-165998**	

				

FORD

FORD MONDEO I (GBP)

B1	**1.6 i 16V, 1.8 i 16V, 1.8 i 16V 4x4, 1.8 TD, 2.0 i 16V, 2.0 i 16V 4x4, 2.5 i 24V** 02/93 - 08/96 65 -125 kW	**12-116676**	**12-117185**	VA: mit Kugellager HA: ohne Kugellager
B3	**1.6 i 16V** 02/93 - 08/96 65 -66 kW	*36-129942*	**36-129928**	Standardfahrwerk
B3	**1.6 i 16V** 02/93 - 08/96 65 -66 kW		*36-129935*	Standardfahrwerk; Verstärkte Ausführung .
B3	**1.8 i 16V, 1.8 TD, 2.0 i 16V, 2.5 i 24V** 02/93 - 08/96 65 -125 kW	*36-129959*	**36-129928**	Standardfahrwerk
B3	**1.8 i 16V, 1.8 TD, 2.0 i 16V, 2.5 i 24V** 02/93 - 08/96 65 -125 kW		*36-129935*	Standardfahrwerk; Verstärkte Ausführung .
B4	**1.6 i 16V, 1.8 i 16V, 1.8 i 16V 4x4, 1.8 TD, 2.0 i 16V, 2.5 i 24V** 02/93 - 09/94 65 -125 kW	**22-045607** **11-104957** SP	**22-045584** **11-104964** SP	
B4	**1.6 i 16V, 1.8 i 16V, 1.8 i 16V 4x4, 1.8 TD, 2.0 i 16V, 2.0 i 16V 4x4, 2.5 i 24V** 10/94 - 08/96 65 -125 kW	**22-045607** **11-104957** SP	**22-045621** **11-104964** SP	

FORD MONDEO I Stufenheck (GBP)

B1	**1.6 i 16V, 1.8 4x4, 1.8 i 16V, 1.8 TD, 2.0 i 16V, 2.0 i 16V 4x4, 2.5 i 24V** 02/93 - 08/96 65 -125 kW	**12-116676**	**12-117185**	VA: mit Kugellager HA: ohne Kugellager
B3	**1.6 i 16V** 02/93 - 08/96 65 -66 kW	*36-129942*	**36-129928**	Standardfahrwerk
B3	**1.6 i 16V** 02/93 - 08/96 65 -66 kW		*36-129935*	Standardfahrwerk; Verstärkte Ausführung .
B3	**1.8 i 16V, 1.8 TD, 2.0 i 16V, 2.5 i 24V** 02/93 - 08/96 65 -125 kW	*36-129959*	**36-129928**	Standardfahrwerk
B3	**1.8 i 16V, 1.8 TD, 2.0 i 16V, 2.5 i 24V** 02/93 - 08/96 65 -125 kW		*36-129935*	Standardfahrwerk; Verstärkte Ausführung .
B4	**1.6 i 16V, 1.8 i 16V, 1.8 TD, 2.0 i 16V, 2.5 i 24V** 02/93 - 09/94 65 -125 kW	**22-045607** **11-104957** SP	**22-045584** **11-104964** SP	
B4	**1.6 i 16V, 1.8 4x4, 1.8 i 16V, 1.8 TD, 2.0 i 16V, 2.0 i 16V 4x4, 2.5 i 24V** 10/94 - 08/96 65 -125 kW	**22-045607** **11-104957** SP	**22-045621** **11-104964** SP	

FORD MONDEO I Kombi (BNP)

B1	**1.6 i 16V, 1.8 i 16V, 1.8 i 16V 4x4, 1.8 TD, 2.0 i 16V, 2.0 i 16V 4x4, 2.5 i 24V** 04/93 - 08/96 65 -125 kW	**12-116676**	**12-117185**	VA: mit Kugellager HA: ohne Kugellager
B3	**1.6 i 16V, 1.8 i 16V, 1.8 TD, 2.0 i 16V, 2.5 i 24V** 04/93 - 08/96 65 -125 kW	*36-129959*	*36-133451*	Standardfahrwerk
B3	**1.6 i 16V, 1.8 i 16V, 1.8 TD, 2.0 i 16V, 2.5 i 24V** 04/93 - 08/96 65 -125 kW		**36-129966**	Standardfahrwerk; Verstärkte Ausführung .
B4	**1.6 i 16V, 1.8 i 16V, 1.8 i 16V 4x4, 1.8 TD, 2.0 i 16V, 2.0 i 16V 4x4** 04/93 - 08/96 65 -100 kW	**22-045607** **11-104957** SP	**19-045597** OO	
B4	**2.5 i 24V** 07/94 - 08/96 125 kW	**22-045607** **11-104957** SP		

				
FORD				
FORD MONDEO II (BAP)				
B1	**1.6 i, 1.6 i 16V, 1.8 i, 1.8 TD, 2.0 i, 2.5 24V, 2.5 ST 200** 09/96 - 11/00 66 -151 kW	**12-116676**	**12-117185**	VA: mit Kugellager HA: ohne Kugellager
B3	**1.6 i, 1.6 i 16V, 1.8 i, 2.0 i** 09/96 - 11/00 66 -96 kW	**36-130016**	*36-129980*	Standardfahrwerk
B3	**1.8 TD, 2.5 24V** 09/96 - 11/00 66 -125 kW	*36-130023*	**36-133468**	Standardfahrwerk
B4	**1.6 i, 1.6 i 16V, 1.8 i, 1.8 TD, 2.0 i, 2.5 24V** 09/96 - 11/00 66 -125 kW	**22-045614** **11-104957** SP	**22-045621** **11-104964** SP	
FORD MONDEO II Stufenheck (BFP)				
B1	**1.6 i, 1.6 i 16V, 1.8 i, 1.8 TD, 2.0 i, 2.5 24V, 2.5 ST 200** 09/96 - 11/00 66 -151 kW	**12-116676**	**12-117185**	VA: mit Kugellager HA: ohne Kugellager
B3	**1.6 i, 1.6 i 16V, 1.8 i, 2.0 i** 09/96 - 11/00 66 -96 kW	**36-130016**	*36-129980*	Standardfahrwerk
B3	**1.8 TD, 2.5 24V** 09/96 - 11/00 66 -125 kW	*36-130023*	**36-133468**	Standardfahrwerk
B4	**1.6 i, 1.6 i 16V, 1.8 i, 1.8 TD, 2.0 i, 2.5 24V** 09/96 - 11/00 66 -125 kW	**22-045614** **11-104957** SP	**22-045621** **11-104964** SP	
FORD MONDEO II Kombi (BNP)				
B1	**1.6 i, 1.6 i 16V, 1.8 i, 1.8 TD, 2.0 i, 2.5 24V, 2.5 ST 200** 09/96 - 11/00 66 -151 kW	**12-116676**	**12-117185**	VA: mit Kugellager HA: ohne Kugellager
B3	**1.6 i, 1.6 i 16V, 1.8 i, 2.0 i** 09/96 - 11/00 66 -96 kW	**36-130016**	*36-129997*	Standardfahrwerk
B3	**1.8 TD, 2.5 24V** 09/96 - 11/00 66 -125 kW	*36-130023*	**36-133475**	Standardfahrwerk
B4	**1.6 i, 1.6 i 16V, 1.8 i, 1.8 TD, 2.0 i, 2.5 24V** 09/96 - 11/00 66 -125 kW	**22-045614** **11-104957** SP	**19-045597** OC	
FORD MONDEO III (B5Y)				
B1	**1.8 16V, 1.8 SCi, 2.0 16V, 2.0 16V DI / TDDi / TDCi, 2.0 16V TDDi / TDCi, 2.0 TDCi, 2.2 TDCi, 2.5 V6 24V, 3.0 V6 24V, ST220** 11/00 - 08/07 66 -166 kW	*12-224135*	**12-224142**	VA: mit Kugellager HA: ohne Kugellager
B3	**1.8 16V, 1.8 SCi, 2.0 16V** 11/00 - 08/07 81 -107 kW	**37-229177**	**36-162901**	Standardfahrwerk; Schaltgetriebe
B3	**1.8 16V, 1.8 SCi, 2.0 16V** 11/00 - 08/07 81 -107 kW	**37-162948**	**36-162901**	Standardfahrwerk; Automatik
B3	**2.5 V6 24V, 3.0 V6 24V** 11/00 - 08/07 125 -150 kW	**37-162931**	**36-162901**	Standardfahrwerk
B3	**2.0 16V DI / TDDi / TDCi, 2.0 16V TDDi / TDCi, 2.0 TDCi, 2.2 TDCi** 11/00 - 08/07 66 -114 kW	**37-229177**	**36-162901**	

FORD

FORD MONDEO III (B5Y)

B4	**1.8 16V, 1.8 SCi, 2.0 16V, 2.0 16V DI / TDDi / TDCi, 2.0 16V TDDi / TDCi, 2.0 TDCi, 2.2 TDCi, 2.5 V6 24V, 3.0 V6 24V** 11/00 - 08/07 66 -150 kW	**22-138392**	**22-139924**	Standardfahrwerk
B6 Sport	**1.8 16V, 1.8 SCi, 2.0 16V, 2.0 16V DI / TDDi / TDCi, 2.0 16V TDDi / TDCi, 2.0 TDCi, 2.2 TDCi, 2.5 V6 24V, 3.0 V6 24V** 11/00 - 08/07 66 -150 kW	**35-051480**	**35-140627**	
B6 Sport	**ST220** 04/02 - 08/07 166 kW	**35-140610**	**35-140634**	nur in Verbindung mit 1127648
B8	**1.8 16V, 1.8 SCi, 2.0 16V, 2.0 16V DI / TDDi / TDCi, 2.0 16V TDDi / TDCi, 2.0 TDCi, 2.2 TDCi, 2.5 V6 24V, 3.0 V6 24V** 11/00 - 08/07 66 -150 kW	**35-140610**	**35-140634**	

FORD MONDEO III Stufenheck (B4Y)

B1	**1.8 16V, 1.8 SCi, 2.0 16V, 2.0 16V DI / TDDi / TDCi, 2.0 16V TDDi / TDCi, 2.0 TDCi, 2.2 TDCi, 2.5 V6 24V, 3.0 V6 24V, ST220** 11/00 - 08/07 66 -166 kW	*12-224135*	**12-224142**	VA: mit Kugellager HA: ohne Kugellager
B3	**1.8 16V, 1.8 SCi, 2.0 16V** 11/00 - 08/07 81 -107 kW	**37-162948**	**36-162901**	Standardfahrwerk; Automatik
B3	**1.8 16V, 1.8 SCi, 2.0 16V** 11/00 - 08/07 81 -107 kW	**37-229177**		Standardfahrwerk; Schaltgetriebe
B3	**2.0 16V DI / TDDi / TDCi, 2.0 16V TDDi / TDCi, 2.0 TDCi, 2.2 TDCi, 2.5 V6 24V, 3.0 V6 24V** 11/00 - 08/07 66 -150 kW	**37-229177**	**36-162901**	Standardfahrwerk
B4	**1.8 16V, 1.8 SCi, 2.0 16V, 2.0 16V DI / TDDi / TDCi, 2.0 16V TDDi / TDCi, 2.0 TDCi, 2.2 TDCi, 2.5 V6 24V, 3.0 V6 24V** 11/00 - 08/07 66 -150 kW	**22-138392**	**22-139924**	Standardfahrwerk
B6 Sport	**1.8 16V, 1.8 SCi, 2.0 16V, 2.0 16V DI / TDDi / TDCi, 2.0 16V TDDi / TDCi, 2.0 TDCi, 2.2 TDCi, 2.5 V6 24V, 3.0 V6 24V** 11/00 - 08/07 66 -150 kW	**35-051480**	**35-140627**	
B6 Sport	**ST220** 04/02 - 08/07 166 kW	**35-140610**	**35-140634**	nur in Verbindung mit 1127648
B8	**1.8 16V, 1.8 SCi, 2.0 16V, 2.0 16V DI / TDDi / TDCi, 2.0 16V TDDi / TDCi, 2.0 TDCi, 2.2 TDCi, 2.5 V6 24V, 3.0 V6 24V** 11/00 - 08/07 66 -150 kW	**35-140610**	**35-140634**	

FORD MONDEO III Kombi (BWY)

B1	**1.8 16V, 1.8 SCi, 2.0 16V, 2.0 16V DI / TDDi / TDCi, 2.0 16V TDDi / TDCi, 2.0 TDCi, 2.2 TDCi, 2.5 V6 24V, 3.0 V6 24V, ST220** 11/00 - 08/07 66 -166 kW	*12-224135*		VA: mit Kugellager
B3	**1.8 16V, 1.8 SCi, 2.0 16V** 11/00 - 08/07 81 -107 kW	**37-162948**	**36-162895**	Standardfahrwerk; Automatik

FORD

FORD MONDEO III Kombi (BWY)

B3	**1.8 16V, 1.8 SCi, 2.0 16V** 11/00 - 08/07 81 -107 kW	**37-229177**		Standardfahrwerk; Schaltgetriebe
B3	**2.0 16V DI / TDDi / TDCi, 2.0 16V TDDi / TDCi, 2.0 TDCi, 2.2 TDCi, 2.5 V6 24V, 3.0 V6 24V** 11/00 - 08/07 66 -150 kW	**37-229177**	**36-162895**	Standardfahrwerk
B4	**1.8 16V, 1.8 SCi, 2.0 16V, 2.0 16V DI / TDDi / TDCi, 2.0 16V TDDi / TDCi, 2.0 TDCi, 2.2 TDCi, 2.5 V6 24V, 3.0 V6 24V** 11/00 - 08/07 66 -150 kW	**22-138392**	**19-138404**	Standardfahrwerk HA: ohne Niveauregulierung
B6 Sport	**1.8 16V, 1.8 SCi, 2.0 16V, 2.0 16V DI / TDDi / TDCi, 2.0 16V TDDi / TDCi, 2.0 TDCi, 2.2 TDCi, 2.5 V6 24V, 3.0 V6 24V, ST220** 11/00 - 08/07 66 -166 kW	**35-051480**	**24-066754**	HA: ohne Niveauregulierung
B8	**1.8 16V, 1.8 SCi, 2.0 16V, 2.0 16V DI / TDDi / TDCi, 2.0 16V TDDi / TDCi, 2.0 TDCi, 2.2 TDCi, 2.5 V6 24V, 3.0 V6 24V, ST220** 11/00 - 08/07 66 -166 kW	**35-140610**	**24-066754**	HA: ohne Niveauregulierung
B12 PK	**1.8 16V, 1.8 SCi, 2.0 16V** 11/00 - 08/07 81 -107 kW	**46-192608**		siehe Gutachten; mit ABE VA: Tieferlegung lt. GA: 40 mm; Achslast bis: 1065 kg HA: ohne Niveauregulierung; Tieferlegung lt. GA: 30 mm; Achslast bis: 1140 kg
B12 PK	**1.8 16V, 1.8 SCi, 2.0 16V, 2.0 16V DI / TDDi / TDCi, 2.0 16V TDDi / TDCi, 2.0 TDCi, 2.2 TDCi, 2.5 V6 24V, 3.0 V6 24V** 11/00 - 08/07 66 -150 kW	**46-192615**		siehe Gutachten; mit ABE VA: Tieferlegung lt. GA: 40 mm; Achslast bis: 1200 kg HA: ohne Niveauregulierung; Tieferlegung lt. GA: 30 mm; Achslast bis: 1140 kg

FORD MONDEO IV

B1	**1.6 EcoBoost, 1.6 TDCi, 1.6 Ti, 1.8 TDCi, 2.0, 2.0 EcoBoost, 2.0 Flexifuel, 2.0 LPG, 2.0 SCTi, 2.0 TDCi, 2.2 TDCi, 2.3, 2.5** 03/07 - 74 -176 kW	**12-231638**		
B4	**1.6 EcoBoost, 1.6 TDCi, 1.6 Ti, 1.8 TDCi, 2.0, 2.0 EcoBoost, 2.0 Flexifuel, 2.0 LPG, 2.0 SCTi, 2.0 TDCi, 2.2 TDCi, 2.3, 2.5** 03/07 - 74 -176 kW	**22-182869** **22-182876**	**19-170206**	ohne elektr. Dämpfkraftregulierung; Standardfahrwerk; Sportfahrwerk; ohne Niveauregulierung
B6 Sport	**1.6 EcoBoost, 1.6 TDCi, 1.6 Ti, 1.8 TDCi, 2.0, 2.0 EcoBoost, 2.0 Flexifuel, 2.0 LPG, 2.0 SCTi, 2.0 TDCi, 2.2 TDCi, 2.3, 2.5** 03/07 - 74 -176 kW	**35-143598** **35-143604**	**24-143639**	ohne Niveauregulierung
B8	**1.6 EcoBoost, 1.6 TDCi, 1.6 Ti, 1.8 TDCi, 2.0, 2.0 EcoBoost, 2.0 Flexifuel, 2.0 LPG, 2.0 SCTi, 2.0 TDCi, 2.2 TDCi, 2.3, 2.5** 03/07 - 74 -176 kW	**35-143611** **35-143628**	**24-143646**	ohne Niveauregulierung
B12 PK	**1.6 EcoBoost, 1.6 Ti, 2.0, 2.0 EcoBoost, 2.0 SCTi** 03/10 - 81 -176 kW	**46-192547**		ohne Niveauregulierung; siehe Gutachten VA: Tieferlegung lt. GA: 30 mm; Achslast bis: 1100 kg HA: Tieferlegung lt. GA: 30 mm; Achslast bis: 1115 kg
B12 PK	**1.8 TDCi, 2.0 TDCi, 2.2 TDCi, 2.3, 2.5** 03/07 - 74 -162 kW	**46-192554**		ohne Niveauregulierung; siehe Gutachten VA: Tieferlegung lt. GA: 30 mm; Achslast bis: 1215 kg HA: Tieferlegung lt. GA: 30 mm; Achslast bis: 1115 kg

FORD

FORD MONDEO IV Stufenheck

B1	**1.6 Ti, 1.8 TDCi, 2.0, 2.0 Flexifuel, 2.0 LPG, 2.0 TDCi, 2.2 TDCi, 2.3, 2.5** 03/07 - 74 -162 kW	**12-231638**		
B4	**1.6 Ti, 1.8 TDCi, 2.0, 2.0 Flexifuel, 2.0 LPG, 2.0 TDCi, 2.2 TDCi, 2.3, 2.5** 03/07 - 74 -162 kW	**22-182869** **22-182876**	**19-170206**	ohne elektr. Dämpfkraftregulierung; Standardfahrwerk; Sportfahrwerk; ohne Niveauregulierung
B6 Sport	**1.6 Ti, 1.8 TDCi, 2.0, 2.0 Flexifuel, 2.0 LPG, 2.0 TDCi, 2.2 TDCi, 2.3, 2.5** 03/07 - 74 -162 kW	**35-143598** **35-143604**	**24-143639**	
B8	**1.6 Ti, 1.8 TDCi, 2.0, 2.0 Flexifuel, 2.0 LPG, 2.0 TDCi, 2.2 TDCi, 2.3, 2.5** 03/07 - 74 -162 kW	**35-143611** **35-143628**	**24-143646**	
B12 PK	**1.6 Ti, 2.0** 03/07 - 81 -107 kW	**46-192547**		ohne Niveauregulierung; siehe Gutachten VA: Tieferlegung lt. GA: 30 mm; Achslast bis: 1100 kg HA: Tieferlegung lt. GA: 30 mm; Achslast bis: 1115 kg
B12 PK	**1.8 TDCi, 2.0 TDCi, 2.2 TDCi, 2.3, 2.5** 03/07 - 74 -162 kW	**46-192554**		ohne Niveauregulierung; siehe Gutachten VA: Tieferlegung lt. GA: 30 mm; Achslast bis: 1215 kg HA: Tieferlegung lt. GA: 30 mm; Achslast bis: 1115 kg

FORD MONDEO IV Turnier

B1	**1.6 EcoBoost, 1.6 TDCi, 1.6 Ti, 1.8 TDCi, 2.0, 2.0 EcoBoost, 2.0 Flexifuel, 2.0 LPG, 2.0 SCTi, 2.0 TDCi, 2.2 TDCi, 2.3, 2.5** 03/07 - 74 -176 kW	**12-231638**		
B4	**1.6 EcoBoost, 1.6 TDCi, 1.6 Ti, 1.8 TDCi, 2.0, 2.0 EcoBoost, 2.0 Flexifuel, 2.0 LPG, 2.0 SCTi, 2.0 TDCi, 2.2 TDCi, 2.3, 2.5** 03/07 - 74 -176 kW	**22-182869** **22-182876**	**19-170206**	ohne elektr. Dämpfkraftregulierung; Standardfahrwerk; Sportfahrwerk; ohne Niveauregulierung
B6 Sport	**1.6 EcoBoost, 1.6 TDCi, 1.6 Ti, 1.8 TDCi, 2.0, 2.0 EcoBoost, 2.0 Flexifuel, 2.0 LPG, 2.0 SCTi, 2.0 TDCi, 2.2 TDCi, 2.3, 2.5** 03/07 - 74 -176 kW	**35-143598** **35-143604**	**24-143639**	
B8	**1.6 EcoBoost, 1.6 TDCi, 1.6 Ti, 1.8 TDCi, 2.0, 2.0 EcoBoost, 2.0 Flexifuel, 2.0 LPG, 2.0 SCTi, 2.0 TDCi, 2.2 TDCi, 2.3, 2.5** 03/07 - 74 -176 kW	**35-143611** **35-143628**	**24-143646**	
B12 PK	**1.6 Ti, 2.0** 03/07 - 81 -107 kW	**46-192561**		ohne Niveauregulierung; siehe Gutachten VA: Tieferlegung lt. GA: 30 mm; Achslast bis: 1100 kg HA: Tieferlegung lt. GA: 30 mm; Achslast bis: 1220 kg
B12 PK	**1.8 TDCi, 2.0 TDCi, 2.2 TDCi, 2.3, 2.5** 03/07 - 74 -162 kW	**46-192578**		ohne Niveauregulierung; siehe Gutachten VA: Tieferlegung lt. GA: 30 mm; Achslast bis: 1215 kg HA: Tieferlegung lt. GA: 30 mm; Achslast bis: 1220 kg

FORD ORION I (AFD)

B2	**1.3, 1.6, 1.6 D, 1.6 i** 07/83 - 03/86 40 -77 kW	*17-053273* **11-101338** SP		
B3	**1.3, 1.6, 1.6 D** 07/83 - 03/86 40 -58 kW	**36-133338**	*36-129829*	Standardfahrwerk
B3	**1.6 i** 07/83 - 03/86 77 kW		*36-159345*	Standardfahrwerk
B4	**1.3, 1.6, 1.6 D, 1.6 i** 07/83 - 03/86 40 -77 kW	**22-040893** **11-101338** SP	**22-040862**	

				
FORD				
FORD ORION II (AFF)				
B2	**1.3, 1.4, 1.4 KAT, 1.6, 1.6 D, 1.6 i, 1.6 i KAT, 1.8 D** 12/85 - 07/90 40 -77 kW	*17-053273*		
B3	**1.3, 1.4, 1.4 KAT, 1.6** 12/85 - 07/90 44 -66 kW	*36-133345*	*36-129829*	Standardfahrwerk
B3	**1.6 i, 1.6 i KAT** 03/86 - 07/90 66 -77 kW	**36-133352**	*36-129829*	Standardfahrwerk
B3	**1.6 D, 1.8 D** 12/85 - 07/90 40 -44 kW	*36-133505*	*36-129829*	Standardfahrwerk
B4	**1.3, 1.4, 1.4 KAT, 1.6, 1.6 D, 1.6 i, 1.6 i KAT, 1.8 D** 12/85 - 07/90 40 -77 kW	**22-040893**	**22-040862**	
FORD ORION III (GAL)				
B1	**1.3, 1.4, 1.6, 1.6 i, 1.6 i 16V, 1.8 D, 1.8 i 16V, 1.8 TD** 07/90 - 12/93 44 -96 kW	**12-116669**		VA: mit Kugellager
B3	**1.3, 1.4** 07/90 - 12/93 44 -54 kW	*36-133383*	**36-129904**	Standardfahrwerk
B3	**1.3, 1.4, 1.6, 1.6 i, 1.6 i 16V, 1.8 D, 1.8 TD** 07/90 - 12/93 44 -77 kW	*36-133529*	**36-129911**	Standardfahrwerk; Verstärkte Ausführung .
B3	**1.6, 1.6 i, 1.6 i 16V** 07/90 - 12/93 66 -77 kW	**36-133390**	**36-129904**	Standardfahrwerk
B3	**1.8 D, 1.8 TD** 11/90 - 12/93 44 -66 kW	*36-133406*	**36-129904**	Standardfahrwerk
B4	**1.3** 07/90 - 12/93 44 kW	**22-041135** **11-101338** SP	**19-019994** OIO	
B4	**1.4** 07/90 - 10/90 52 -54 kW	**22-041135** **11-101338** SP	**19-019994** OIO	Baumuster: ex. Ghia, S
B4	**1.4** 11/90 - 12/93 52 -54 kW	**22-041159** **11-101338** SP	**19-019994** OIO	Baumuster: ex. Ghia, S
B4	**1.4** 07/90 - 12/93 52 -54 kW	**22-041159** **11-101338** SP	**19-019994** OIO	Baumuster: Ghia, S
B4	**1.6, 1.6 i, 1.6 i 16V, 1.8 D, 1.8 TD** 07/90 - 12/93 44 -77 kW	**22-041159** **11-101338** SP	**19-019994** OIO	
B6 Sport	**1.3** 07/92 - 12/93 44 kW		**24-015776** OIO	
B6 Sport	**1.4, 1.6** 07/90 - 12/93 52 -66 kW		**24-015776** OIO	
B6 Sport	**1.6 i 16V** 07/92 - 12/93 66 kW		**24-015776** OIO	
B6 Sport	**1.6 i, 1.8 D, 1.8 i 16V, 1.8 TD** 07/90 - 12/93 44 -96 kW		**24-015776** OIO	
B8	**1.3** 07/90 - 12/93 44 kW	*35-040286*	**24-017534** OIO	
B8	**1.4, 1.6, 1.6 i, 1.6 i 16V** 07/90 - 12/93 52 -77 kW	*35-040286*	**24-017534** OIO	

FORD

FORD ORION III (GAL)

B8	**1.8 D, 1.8 i 16V, 1.8 TD** 11/90 - 12/93 44 -96 kW	*35-040286*	**24-017534** OC	

FORD PUMA (EC_)

B1	**1.4 16V, 1.6 16V, 1.7 16V** 03/97 - 06/02 66 -92 kW	**12-117161**		VA: mit Kugellager
B3	**1.4 16V, 1.6 16V, 1.7 16V** 03/97 - 06/02 66 -92 kW	*36-154432*	**36-154449**	Standardfahrwerk
B4	**1.4 16V, 1.7 16V** 03/97 - 06/02 66 -92 kW	**22-227553**	**19-227566** TL	Standardfahrwerk HA: -> 07/98
B4	**1.4 16V, 1.6 16V, 1.7 16V** 03/97 - 06/02 66 -92 kW	**22-227553**	**19-227573** OC	Standardfahrwerk HA: 08/98 ->
B6 Sport	**1.4 16V, 1.7 16V** 03/97 - 08/98 66 -92 kW	**22-043313**	**24-026413** TL	
B6 Sport	**1.4 16V, 1.7 16V** 09/98 - 06/02 66 -92 kW	**22-043313**	**24-060950** OC	
B8	**1.4 16V** 09/98 - 10/00 66 kW	**22-043337**	**24-060950** OC	
B8	**1.4 16V, 1.7 16V** 03/97 - 08/98 66 -92 kW	**22-043337**	**24-026413** TL	
MS	**1.4 16V, 1.7 16V** 03/97 - 09/98 66 -92 kW	*35-043898*	*24-027113* TL	Baumuster: Puma Cup 99 VA: Kenngröße: 230/100; höhenverstellbar HA: Kenngröße: 200/125

FORD RANGER (TU_)

B4	**2.5 D 4x4, 2.5 TD 4x4** 10/99 - 06/06 57 -80 kW	*19-107899* OC	**19-132495** OC	Standardfahrwerk

FORD SCORPIO I (GAE, GGE)

B3	**1.8, 2.0, 2.0 i** 04/85 - 02/92 66 -88 kW	*36-129850*	*36-129843*	Standardfahrwerk
B3	**2.4 i, 2.4 i KAT, 2.5 D, 2.8 i, 2.9 i, 2.9 i KAT** 10/87 - 02/92 51 -110 kW	**36-129867**	*36-129843*	Standardfahrwerk
B3	**2.5 TD** 06/88 - 02/92 68 kW	*36-133550*	*36-129843*	Standardfahrwerk
B4	**1.8, 2.0, 2.0 i, 2.4 i, 2.4 i KAT, 2.5 D, 2.8 i, 2.9 i KAT** 04/85 - 09/94 51 -110 kW	**22-040718**	**19-019345** OC	
B4	**2.0 i, 2.5 TD, 2.9 i** 02/92 - 09/94 68 -110 kW		**19-019345** OC	
B4	**2.0 i, 2.5 TD, 2.9 i** 09/86 - 01/92 68 -110 kW	**22-040718**	**19-019345** OC	
B4	**2.5 TD** 08/93 - 09/94 85 kW		**19-019345** OC	

FORD SCORPIO I Stufenheck (GGE)

B3	**1.8, 2.0 i** 01/86 - 02/92 66 -92 kW	*36-129850*	*36-129843*	Standardfahrwerk

FORD

FORD SCORPIO I Stufenheck (GGE)

B3	**2.4 i** 10/88 - 10/94 92 kW	**36-129867**	*36-129843*	Standardfahrwerk
B3	**2.9, 2.9 i** 09/86 - 12/94 107 kW	**36-129867**	*36-129843*	Standardfahrwerk
B3	**2.5 D** 12/89 - 02/92 51 kW	**36-129867**	*36-129843*	Standardfahrwerk
B3	**2.5 TD** 06/88 - 02/92 68 kW	*36-133550*	*36-129843*	Standardfahrwerk
B4	**1.8, 1.9, 2.0 i** 01/86 - 09/94 66 -85 kW		**19-019345** OIO	
B4	**2.0 i, 2.5 D, 2.5 TD, 2.9 i** 09/86 - 01/92 51 -107 kW	**22-040718**	**19-019345** OIO	
B4	**2.0 i, 2.5 D, 2.5 TD, 2.9, 2.9 i** 02/92 - 12/94 51 -107 kW		**19-019345** OIO	
B4	**2.0 i, 2.4 i** 10/88 - 10/94 92 kW	**22-040718**	**19-019345** OIO	
B4	**2.5 TD** 08/93 - 09/94 85 kW		**19-019345** OIO	

FORD SCORPIO I Kombi (GGE)

B3	**2.0 i** 09/91 - 09/94 85 -88 kW	*36-129850*		Standardfahrwerk
B3	**2.0 i, 2.4 i, 2.5 D, 2.5 TD, 2.9 i** 10/90 - 09/94 51 -107 kW		*36-154319*	Standardfahrwerk; Verstärkte Ausführung .
B3	**2.4 i, 2.9 24V, 2.9 i** 09/91 - 09/94 92 -143 kW	**36-129867**		Standardfahrwerk
B3	**2.5 D, 2.5 TD** 10/90 - 09/94 51 -85 kW	*36-133550*		Standardfahrwerk

FORD SCORPIO II (GFR, GGR)

B3	**2.0 i, 2.0 i 16V** 10/94 - 08/98 85 -100 kW	**36-154364**	**36-154388**	Standardfahrwerk
B3	**2.3 i 16V** 06/96 - 08/98 108 kW	**36-154364**		Standardfahrwerk
B3	**2.3 i 16V** 06/96 - 08/98 108 kW		**36-154388**	Standardfahrwerk; Verstärkte Ausführung .
B3	**2.5 TD, 2.9 i, 2.9 i 24V** 10/94 - 08/98 85 -152 kW	**37-154370**	**36-154388**	Standardfahrwerk

FORD SCORPIO II Kombi (GNR, GGR)

B3	**2.0 i, 2.0 i 16V** 10/94 - 08/98 85 -100 kW	**36-154364**		Standardfahrwerk
B3	**2.3 i 16V** 06/96 - 08/98 108 kW	**36-154364**		Standardfahrwerk
B3	**2.5 TD, 2.9 i, 2.9 i 24V** 10/94 - 08/98 85 -152 kW	**37-154370**		Standardfahrwerk

FORD

FORD SIERRA Schrägheck (GBC)

B2	**1.3, 1.6, 1.8, 2.0, 2.0 i, 2.3, 2.3 D, 2.8 XR4i** 06/84 - 02/87 44 -110 kW		**15-069146**	
B3	**1.3, 1.6, 2.0, 2.3** 08/82 - 04/84 44 -84 kW	**36-133567**	*36-129836*	Standardfahrwerk
B3	**1.3, 1.6, 1.8, 2.0, 2.0 i, 2.3** 05/84 - 12/86 44 -85 kW	**36-129874**	*36-129836*	Standardfahrwerk
B3	**2.3 D** 08/82 - 04/84 49 kW	**36-133574**	*36-129836*	Standardfahrwerk
B3	**2.3 D** 05/84 - 12/86 49 kW		*36-129836*	Standardfahrwerk
B4	**1.3, 1.6, 2.0, 2.3, 2.3 D** 08/82 - 05/84 44 -84 kW	*22-040961* **11-101437** SP	**19-019703**	Standardfahrwerk
B4	**1.3, 1.6, 2.0, 2.3, 2.3 D** 06/84 - 02/87 44 -84 kW	**22-041029** **11-101437** SP	**19-019703**	Standardfahrwerk
B4	**1.6, 1.8, 2.0, 2.0 i** 08/84 - 12/86 58 -85 kW	**22-041029** **11-101437** SP	**19-019703**	
B4	**2.8 XR4i** 06/84 - 12/86 105 -110 kW	**22-041029** **11-101437** SP	**19-019703**	
B4	**2.8 XR4i** 08/82 - 05/84 105 -110 kW	*22-040961* **11-101437** SP	**19-019703**	
B6 Sport	**1.3, 1.6, 1.8, 2.0, 2.0 i, 2.3, 2.3 D, 2.8 XR4i** 06/84 - 02/87 44 -110 kW	**35-040408**	**24-018067**	
B6 Sport	**2.0 4x4, 2.8 i XR 4x4, 2.8 XR 4x4** 02/85 - 02/87 107 -150 kW	**22-041296**	**24-020602**	
B8	**1.3, 1.6, 1.8, 2.0, 2.0 i, 2.3, 2.3 D, 2.8 XR4i** 06/84 - 02/87 44 -110 kW	**35-040415**	**24-018074**	

FORD SIERRA Kombi (BNC)

B3	**1.6, 2.0, 2.3** 08/82 - 04/84 55 -84 kW	**36-133567**	*36-134502*	Standardfahrwerk
B3	**1.6, 1.8, 2.0, 2.3** 04/84 - 12/86 55 -85 kW	**36-129874**	*36-134502*	Standardfahrwerk
B3	**2.3 D** 08/82 - 04/84 49 kW	**36-133574**	*36-134502*	Standardfahrwerk
B3	**2.3 D** 05/84 - 12/86 49 kW		*36-134502*	Standardfahrwerk
B4	**1.6, 2.0, 2.3, 2.3 D** 08/82 - 05/84 49 -84 kW	*22-040961* **11-101437** SP	*19-020013*	
B4	**1.6, 2.0, 2.3, 2.3 D** 06/84 - 12/86 49 -84 kW	**22-041029** **11-101437** SP	*19-020013*	
B4	**1.8, 2.0** 10/84 - 12/86 66 -85 kW	**22-041029** **11-101437** SP	*19-020013*	
B6 Sport	**1.6, 2.0, 2.3, 2.3 D, 2.8 XR4i** 08/82 - 05/84 49 -107 kW		*24-010146*	

FORD

FORD SIERRA Kombi (BNC)

B6 Sport	**1.6, 1.8, 2.0, 2.3, 2.3 D, 2.8 XR4i** 06/84 - 12/86 49 -107 kW	**35-040408**	*24-010146*	
B6 Sport	**2.8 i 4x4** 08/82 - 12/86 105 -107 kW	**22-041296**	*24-010146*	

FORD SIERRA Schrägheck (GBC, GBG)

B2	**1.6, 1.6 i, 1.8, 1.8 TD, 2.0, 2.0 i, 2.0 i KAT, 2.3 D** 01/87 - 02/93 49 -92 kW		**15-069146** OIO	
B3	**1.6, 1.6 i, 1.8, 2.0, 2.0 i, 2.0 i KAT** 01/87 - 02/93 55 -92 kW	**36-129874**	*36-129836*	Standardfahrwerk
B3	**2.0 4x4, 2.8 i XR 4x4, 2.9 i XR 4x4** 08/88 - 03/93 88 -110 kW	**36-159192**		Standardfahrwerk
B3	**2.8, 2.8 i, 2.9 i** 01/87 - 02/93 105 -110 kW		*36-129836*	Standardfahrwerk
B3	**1.8 TD, 2.3 D** 01/87 - 02/93 49 -55 kW		*36-129836*	Standardfahrwerk
B4	**1.6, 1.6 i, 1.8, 1.8 TD, 2.0, 2.0 i, 2.0 i KAT, 2.3 D, 2.8, 2.8 i, 2.9 i** 01/87 - 02/93 49 -110 kW	**22-041029** **11-101437** SP	**19-019703** OIO	
B6 Sport	**1.6, 1.6 i, 1.8, 1.8 TD, 2.0, 2.0 i, 2.0 i KAT, 2.3 D, 2.8, 2.8 i, 2.9 i** 01/87 - 02/93 49 -110 kW	**35-040408**	**24-018067** OIO	
B6 Sport	**2.0 RS Cosworth** 11/87 - 01/90 150 kW	**22-041302**	**24-020602** OIO	
B6 Sport	**2.0 16V Cosworth 4x4, 2.0 16V Cosworth 4x4 KAT, 2.0 4x4, 2.8 i XR 4x4, 2.9 i XR 4x4** 08/88 - 03/93 88 -162 kW	**22-041296**	**24-020602** OIO	
B8	**1.6, 1.6 i, 1.8, 1.8 TD, 2.0, 2.0 i, 2.0 i KAT, 2.3 D, 2.8, 2.8 i, 2.9 i** 01/87 - 02/93 49 -110 kW	**35-040415**	**24-018074** OIO	
MS	**2.0 RS Cosworth** 11/87 - 01/90 150 kW	*35-044468*	*24-044578*	Baumuster: Race Gruppe N VA: Kenngröße: 320/250; Kenngröße: 370/330; Kenngröße: 345/300; höhenverstellbar

FORD SIERRA (GBG, GB4)

B2	**1.6, 1.6 i, 1.8, 1.8 TD, 2.0, 2.0 i, 2.0 i DOHC, 2.0 i KAT, 2.3 D** 01/87 - 02/93 49 -85 kW		**15-069146** OIO	
B3	**1.6, 1.6 i, 1.8, 2.0, 2.0 i, 2.0 i DOHC, 2.0 i KAT** 01/87 - 02/93 53 -92 kW	**36-129874**	*36-129836*	Standardfahrwerk
B3	**2.0 4x4, 2.9 4x4** 08/88 - 02/93 88 -110 kW	**36-159192**		Standardfahrwerk
B3	**2.8 i, 2.9 i, 3.0, 3.0 i RS, 3.0 XR6** 01/87 - 02/93 102 -117 kW		*36-129836*	Standardfahrwerk
B3	**1.8 TD, 2.3 D** 01/87 - 02/93 49 -55 kW		*36-129836*	Standardfahrwerk
B4	**1.6, 1.6 i, 1.8, 1.8 TD, 2.0, 2.0 i, 2.0 i DOHC, 2.0 i KAT, 2.3 D** 01/87 - 02/93 49 -85 kW	**22-041029** **11-101437** SP	**19-019703** OIO	

FORD

FORD SIERRA (GBG, GB4)

B6 Sport	**1.6, 1.6 i, 1.8, 1.8 TD, 2.0, 2.0 i, 2.0 i DOHC, 2.0 i KAT, 2.3 D, 2.8 i, 2.9 i, 3.0, 3.0 i RS, 3.0 XR6** 01/87 - 02/93 49 -117 kW	**35-040408**	**24-018067**	
B6 Sport	**2.0 RS Cosworth** 01/87 - 12/90 150 kW	**22-041302**	**24-020602**	
B6 Sport	**2.0 16V Cosworth 4x4, 2.0 4x4, 2.9 4x4** 08/88 - 02/93 88 -162 kW	**22-041296**	**24-020602**	
B8	**1.6, 1.6 i, 1.8, 1.8 TD, 2.0, 2.0 i, 2.0 i DOHC, 2.0 i KAT, 2.3 D, 2.8 i, 2.9 i, 3.0, 3.0 i RS, 3.0 XR6** 06/84 - 02/93 49 -117 kW	**35-040415**	**24-018074**	

FORD SIERRA Kombi (BNG)

B3	**1.6, 1.6 i, 1.8, 1.9, 2.0, 2.0 i, 2.0 i KAT** 01/87 - 02/93 53 -92 kW	**36-129874**	*36-134502*	Standardfahrwerk
B3	**1.8 TD, 2.3 D** 01/87 - 02/93 49 -55 kW		*36-134502*	Standardfahrwerk
B4	**1.6, 1.6 i, 1.8, 1.8 TD, 1.9, 2.0, 2.0 i, 2.0 i KAT, 2.3 D** 01/87 - 02/93 49 -92 kW	**22-041029** **11-101437** SP	*19-020013*	
B6 Sport	**1.6, 1.6 i, 1.8, 1.8 TD, 1.9, 2.0, 2.0 i, 2.0 i KAT, 2.3 D, 2.8 i, 2.9, 2.9 i** 01/87 - 02/93 49 -110 kW	**35-040408**	*24-010146*	
B6 Sport	**2.0 4x4, 2.8 4x4, 2.8 i 4x4, 2.9 4x4** 08/88 - 02/93 88 -110 kW	**22-041296**	*24-010146*	
B8	**1.6, 1.6 i, 1.8, 1.8 TD, 1.9, 2.0, 2.0 i, 2.0 i KAT, 2.3 D, 2.8 i, 2.9, 2.9 i** 01/87 - 02/93 49 -110 kW	**35-040415**	*24-010146*	

FORD S-MAX

B1	**1.6 EcoBoost, 1.6 TDCi, 1.8 TDCi, 2.0, 2.0 EcoBoost, 2.0 Flexifuel, 2.0 TDCi, 2.2 TDCi, 2.3, 2.5 ST** 05/06 - 74 -176 kW	**12-231638**		
B4	**1.6 EcoBoost, 1.6 TDCi, 1.8 TDCi, 2.0, 2.0 EcoBoost, 2.0 Flexifuel, 2.0 TDCi, 2.2 TDCi, 2.3, 2.5 ST** 05/06 - 74 -176 kW	**22-182869** **22-182876**	**19-170206**	Sportfahrwerk; Standardfahrwerk; ohne elektr. Dämpfkraftregulierung; ohne Niveauregulierung
B6 Sport	**1.6 EcoBoost, 1.6 TDCi, 1.8 TDCi, 2.0, 2.0 EcoBoost, 2.0 Flexifuel, 2.0 TDCi, 2.2 TDCi, 2.3, 2.5 ST** 05/06 - 74 -176 kW	**35-143598** **35-143604**	**24-143639**	
B8	**1.6 EcoBoost, 1.6 TDCi, 1.8 TDCi, 2.0, 2.0 EcoBoost, 2.0 Flexifuel, 2.0 TDCi, 2.2 TDCi, 2.3, 2.5 ST** 05/06 - 74 -176 kW	**35-143611** **35-143628**	**24-143646**	
B12 PK	**1.6 EcoBoost, 2.0, 2.0 EcoBoost, 2.0 Flexifuel, 2.3** 07/07 - 107 -176 kW	**46-193957**		siehe Gutachten VA: Tieferlegung lt. GA: 30 mm; Achslast bis: 1300 kg HA: Tieferlegung lt. GA: 25 mm; Achslast bis: 1405 kg
B12 PK	**1.6 TDCi, 1.8 TDCi, 2.0 TDCi, 2.2 TDCi, 2.5 ST** 05/06 - 74 -162 kW	**46-193940**		siehe Gutachten VA: Tieferlegung lt. GA: 30 mm; Achslast bis: 1300 kg HA: Tieferlegung lt. GA: 25 mm; Achslast bis: 1405 kg

				
FORD				
FORD STREET KA				
B1	**1.6** 05/03 - 07/05 70 kW	**12-228782**		VA: mit Kugellager
B3	**1.6** 05/03 - 07/05 70 kW	**36-219636**	i.V.	Standardfahrwerk
B4	**1.6** 05/03 - 07/05 70 kW	**22-227706** ↰ **22-227713** ↱	**19-196299**	
B6 Sport	**1.6** 05/03 - 07/05 70 kW	**22-235749** ↰ **22-235756** ↱	**19-235769**	
B8	**1.6** 05/03 - 07/05 70 kW	**22-235770** ↰ **22-235787** ↱	**19-235790**	
B12 PK	**1.6** 05/03 - 07/05 70 kW	**46-206763**		Zweirohrsystem; siehe Gutachten; mit ABE VA: Tieferlegung lt. GA: 30 mm; Achslast bis: 760 kg HA: Tieferlegung lt. GA: 30 mm; Achslast bis: 610 kg
FORD ECONOVAN (KBA, KCA)				
B4	**1.4, 2.0 D** 03/86 - 03/92 41 -48 kW		*19-028712*	
FORD ECONOVAN Kasten (KAA)				
B4	**1.4, 2.0 D** 03/86 - 03/92 41 -48 kW		*19-028712*	
FORD TOURNEO CONNECT				
B1	**1.8 16V, 1.8 Di, 1.8 TDCi, 1.8 Turbo Di** 06/02 - 55 -85 kW	**12-117888**		VA: mit Kugellager
B4	**1.8 16V, 1.8 Di, 1.8 TDCi, 1.8 Turbo Di** 06/02 - 55 -85 kW	**22-227973** ↰ *22-143358* ↰ **22-227980** ↱ *22-143365* ↱	**19-145754**	Standardfahrwerk; bis Nutzlast 550 kg
B4	**1.8 16V, 1.8 Di, 1.8 TDCi, 1.8 Turbo Di** 06/02 - 55 -85 kW	**22-143372** ↰ **22-143389** ↱	**19-146119**	Standardfahrwerk; bis Nutzlast 725 kg
FORD TRANSIT CONNECT (P65_, P70_, P80_)				
B1	**1.8 16V, 1.8 Di, 1.8 TDCi** 06/02 - 55 -85 kW	**12-117888**		VA: mit Kugellager
B3 BF	**1.8 16V, 1.8 Di, 1.8 TDCi** 06/02 - 55 -85 kW		**39-209504**	Ausstattung: Serie 65; Ausstattung: Norm. Lieferwagen HA: Parabelfeder m. Unterfeder
B3 BF	**1.8 16V, 1.8 Di, 1.8 TDCi** 06/02 - 55 -85 kW		**39-209511**	Ausstattung: Serie 700; Ausstattung: Verl. Turnier HA: Parabelfeder m. Unterfeder
B3 BF	**1.8 16V, 1.8 Di, 1.8 TDCi** 06/02 - 55 -85 kW		**39-209528**	Ausstattung: Serie 80; Ausstattung: Norm. Lieferwagen HA: Parabelfeder m. Unterfeder
B3 BF	**1.8 16V, 1.8 Di, 1.8 TDCi** 06/02 - 55 -85 kW		**39-209528**	Ausstattung: Serie 65, 80,; Ausstattung: Serie 550, 700, 900; Ausstattung: Turnier; Ausstattung: erh. Fahrz. Gesamtg. HA: Parabelfeder m. Unterfeder
B3 BF	**1.8 16V, 1.8 Di, 1.8 TDCi** 06/02 - 55 -85 kW		**39-209535**	Ausstattung: Serie 80, 900; Ausstattung: verl. Kastenwagen HA: Parabelfeder m. Unterfeder
B4	**1.8 16V, 1.8 Di, 1.8 TDCi** 06/02 - 55 -85 kW	**22-227973** ↰ *22-143358* ↰ **22-227980** ↱ *22-143365* ↱	**19-145754**	Standardfahrwerk; bis Nutzlast 550 kg

FORD

FORD TRANSIT CONNECT (P65_, P70_, P80_)

B4	**1.8 16V, 1.8 Di, 1.8 TDCi** 06/02 - 55 -85 kW	**22-143372** **22-143389**	**19-146119**	Standardfahrwerk; bis Nutzlast 725 kg

FORD TRANSIT Bus (E_ _)

B1	**2.0, 2.0 i, 2.5 DI, 2.5 TD, 2.9 i** 01/91 - 09/94 51 -107 kW	**12-117048**		VA: ohne Kugellager
B2	**2.0, 2.0 i, 2.5 DI, 2.5 TD, 2.9 i** 01/91 - 09/94 51 -107 kW		**15-119469**	
B3	**2.0, 2.0 i, 2.0, 2.0 i** 09/91 - 09/94 66 -72 kW	**36-200993**		Standardfahrwerk; Ausstattung: 80 / 100 / 115
B3	**2.0, 2.0 i** 09/91 - 09/94 66 -72 kW	**36-201150**		Standardfahrwerk; Ausstattung: 120/ 150S
B3	**2.0, 2.0 i, 2.0, 2.0 i, 2.0** 09/91 - 09/94 66 -72 kW	**36-201174**		Standardfahrwerk; Ausstattung: 100L / 150L
B3	**2.0, 2.0 i, 2.0, 2.0 i, 2.0** 09/91 - 09/94 66 -72 kW	**36-201143**		Standardfahrwerk; Ausstattung: 190
B3	**2.5 DI, 2.5 TD** 08/91 - 07/94 51 -74 kW	**36-201341**		Standardfahrwerk; Ausstattung: 80;100;115;120
B3	**2.5 DI, 2.5 TD** 08/91 - 07/94 51 -74 kW	**36-201815**		Standardfahrwerk; Ausstattung: 130;150L:190
B3 BF	**2.0, 2.9 i** 01/91 - 09/94 66 -107 kW		**39-208965**	HA: Parabelfeder m. Unterfeder; Ausstattung: 100L m.stand.Höhe; Ausstattung: 150L m.stand.Höhe; Ausstattung: 150L m.red.Ggewicht; Radstand: 3570 mm
B3 BF	**2.0, 2.9 i** 01/91 - 09/94 66 -107 kW		**39-209092**	HA: Parabelfeder; Ausstattung: 100S m.stand.Höhe; Radstand: 2835 mm
B3 BF	**2.0, 2.0 i, 2.5 DI, 2.5 TD, 2.9 i** 01/91 - 09/94 51 -107 kW		**39-208972**	HA: Parabelfeder m. Unterfeder; Ausstattung: 100 S; Radstand: 2835 mm
B3 BF	**2.0, 2.9 i** 01/91 - 09/94 66 -107 kW		**39-208996**	HA: Parabelfeder m. Unterfeder; Ausstattung: 100S m.verb.Höhe; Ausstattung: 120 m.stand.Höhe; Radstand: 2835 mm
B3 BF	**2.0, 2.9 i** 01/91 - 09/94 66 -107 kW		**39-208989**	HA: Parabelfeder m. Unterfeder; Ausstattung: 190, 190L; Radstand: 3570 mm; für Einfachbereifung
B3 BF	**2.0, 2.9 i** 01/91 - 09/94 66 -107 kW		**39-209009**	HA: Parabelfeder m. Unterfeder; Ausstattung: 190, 190EF; Radstand: 3570 mm; für Doppelbereifung
B3 BF	**2.0 i** 09/91 - 07/94 72 kW		**39-208996**	HA: Parabelfeder m. Unterfeder; Ausstattung: 100S m.verb.Höhe; Ausstattung: 120 m.stand.Höhe; Radstand: 2835 mm
B4	**2.0, 2.0 i, 2.5 DI, 2.5 TD, 2.9 i** 01/91 - 09/94 51 -107 kW	**22-135971**	**19-065649**	

FORD TRANSIT Kasten (E_ _)

B1	**2.0, 2.0 i, 2.5 DI, 2.5 TD** 05/91 - 06/94 51 -74 kW	**12-117048**		VA: ohne Kugellager
B2	**2.0, 2.0 i, 2.5 DI, 2.5 TD** 05/91 - 06/94 51 -74 kW		**15-119469**	
B3	**2.0, 2.0 i** 09/91 - 06/94 66 -72 kW	**36-201150**		Standardfahrwerk; Ausstattung: 120/ 150S
B3	**2.5 DI, 2.5 TD** 05/91 - 06/94 51 -74 kW	**36-201341**		Standardfahrwerk; Ausstattung: 80;100;115;120

FORD

FORD TRANSIT Kasten (E_ _)

B3	**2.5 DI, 2.5 TD** 05/91 - 06/94 51 -74 kW	**36-201815**		Standardfahrwerk; Ausstattung: 130;150L:190
B3 BF	**2.0** 09/91 - 06/94 66 kW		**39-208965**	HA: Parabelfeder m. Unterfeder; Ausstattung: 100L m.stand.Höhe; Ausstattung: 150L m.stand.Höhe; Ausstattung: 150L m.red.Ggewicht; Radstand: 3570 mm
B3 BF	**2.0** 09/91 - 06/94 66 kW		**39-209092**	HA: Parabelfeder; Ausstattung: 100S m.stand.Höhe; Radstand: 2835 mm
B3 BF	**2.0** 09/91 - 06/94 66 kW		**39-208972**	HA: Parabelfeder m. Unterfeder; Ausstattung: 100 S; Radstand: 2835 mm
B3 BF	**2.0** 09/91 - 06/94 66 kW		**39-208996**	HA: Parabelfeder m. Unterfeder; Ausstattung: 100S m.verb.Höhe; Ausstattung: 120 m.stand.Höhe; Radstand: 2835 mm
B3 BF	**2.0** 09/91 - 06/94 66 kW		**39-208989**	HA: Parabelfeder m. Unterfeder; Ausstattung: 190, 190L; Radstand: 3570 mm; für Einfachbereifung
B3 BF	**2.0** 09/91 - 06/94 66 kW		**39-209009**	HA: Parabelfeder m. Unterfeder; Ausstattung: 190, 190EF; Radstand: 3570 mm; für Doppelbereifung
B3 BF	**2.0** 09/91 - 06/94 66 kW		**39-209030**	HA: Parabelfeder m. Unterfeder; Ausstattung: 150S m. stand.Höhe; Radstand: 2835 mm
B4	**2.0, 2.0 i, 2.5 DI, 2.5 TD** 05/91 - 06/94 51 -74 kW	**22-135971**	**19-065649** OIO	

FORD TRANSIT Pritsche/Fahrgestell (E_ _)

B3	**2.0** 09/91 - 08/94 72 kW	**36-201150**		Standardfahrwerk; Ausstattung: 120/ 150S
B3	**2.5 DI** 09/91 - 08/94 51 kW	**36-201174**		Standardfahrwerk; Ausstattung: 190EF
B3	**2.5 DI, 2.5 TD** 09/91 - 08/94 51 -74 kW	**36-201150**		Standardfahrwerk; Ausstattung: 80 / 100 / 115 / 120
B3	**2.5 DI, 2.5 TD** 09/91 - 08/94 59 -74 kW	**36-201815**		Standardfahrwerk; Ausstattung: 130 / 190

FORD TRANSIT TOURNEO

B3 BF	**2.0, 2.5 DI, 2.5 TD** 11/94 - 12/00 51 -84 kW		**39-209092**	HA: Parabelfeder; Ausstattung: 100S m.stand.Höhe; Radstand: 2835 mm

FORD TRANSIT Bus (E_ _)

B1	**2.0, 2.0 CNG, 2.5 DI, 2.5 TD** 07/94 - 06/00 51 -85 kW	**12-117048**		VA: ohne Kugellager
B2	**2.0, 2.0 CNG, 2.5 DI, 2.5 TD** 07/94 - 06/00 51 -85 kW		**15-119469** OIO	
B3	**2.0, 2.0 CNG, 2.5 DI, 2.5 TD, 2.0, 2.5 DI, 2.5 TD, 2.5 TDI, 2.0, 2.5 DI, 2.5 TD** 08/94 - 07/00 51 -85 kW	**36-201327**		VA: Standardfahrwerk
B3	**2.0, 2.5 DI, 2.5 TD, 2.5 DI** 06/94 - 06/00 51 -85 kW	**36-201341**		VA: Baumuster: 80, 100, 115, 120
B3	**2.5 DI, 2.5 TD, 2.5 DI, 2.5 TD, 2.5 TDI, 2.5 DI, 2.5 TD** 06/94 - 06/00 51 -74 kW	**36-201334**		VA: Standardfahrwerk; Baumuster: 130;150L;190
B3	**2.5 DI, 2.5 TD, 2.0, 2.5 DI, 2.5 TD, 2.5 TDI** 06/94 - 06/00 55 -85 kW	**36-201341**		Standardfahrwerk; Ausstattung: 80;100;115;120

FORD

FORD TRANSIT Bus (E_ _)

B3 BF	**2.0, 2.0 CNG, 2.5 DI, 2.5 TD** 07/94 - 06/00 51 -85 kW		**39-209092**	HA: Parabelfeder; Ausstattung: 100S m.stand.Höhe; Radstand: 2835 mm
B3 BF	**2.0, 2.0 CNG, 2.5 DI, 2.5 TD** 07/94 - 06/00 51 -85 kW		**39-208972**	HA: Parabelfeder m. Unterfeder; Ausstattung: 100 S; Radstand: 2835 mm
B3 BF	**2.0, 2.0 CNG, 2.5 DI, 2.5 TD** 07/94 - 06/00 51 -85 kW		**39-208965**	HA: Parabelfeder m. Unterfeder; Ausstattung: 100L m.stand.Höhe; Ausstattung: 150L m.stand.Höhe; Ausstattung: 150L m.red.Gewicht; Radstand: 3570 mm
B3 BF	**2.0, 2.0 CNG, 2.5 DI, 2.5 TD** 07/94 - 06/00 51 -85 kW		**39-208996**	HA: Parabelfeder m. Unterfeder; Ausstattung: 100S m.verb.Höhe; Ausstattung: 120 m.stand.Höhe; Radstand: 2835 mm
B3 BF	**2.0, 2.0 CNG, 2.5 DI, 2.5 TD** 07/94 - 06/00 51 -85 kW		**39-208989**	HA: Parabelfeder m. Unterfeder; Ausstattung: 190, 190EF, 190L; Radstand: 3570 mm; für Einfachbereifung
B3 BF	**2.0, 2.0 CNG, 2.5 DI, 2.5 TD** 07/94 - 06/00 51 -85 kW		**39-209009**	HA: Parabelfeder m. Unterfeder; Ausstattung: 190, 190EF; Radstand: 3570 mm; für Doppelbereifung
B3 BF	**2.0, 2.0 CNG** 06/94 - 03/00 84 kW		**39-209030**	HA: Parabelfeder m. Unterfeder; Ausstattung: 150S m.stand.Höhe; Radstand: 2835 mm
B4	**2.0, 2.0 CNG, 2.5 DI, 2.5 TD** 07/94 - 06/00 51 -85 kW	**22-135971**	**19-065649** OIO	

FORD TRANSIT Kasten (E_ _)

B1	**2.0, 2.5 DI, 2.5 TD, 2.5 TDI** 06/94 - 03/00 51 -85 kW	**12-117048**		VA: ohne Kugellager
B2	**2.0, 2.5 DI, 2.5 TD, 2.5 TDI** 06/94 - 03/00 51 -85 kW		**15-119469** OIO	
B3	**2.0, 2.5 DI, 2.5 TD** 06/94 - 07/00 51 -85 kW	**36-200993**		VA: Standardfahrwerk; Ausstattung: 150S; 80; Radstand: 2835 mm
B3 BF	**2.0, 2.5 DI, 2.5 TD, 2.5 TDI** 06/94 - 03/00 51 -85 kW		**39-209092**	HA: Parabelfeder; Ausstattung: 100S m.stand.Höhe; Radstand: 2835 mm
B3 BF	**2.0, 2.5 DI, 2.5 TD, 2.5 TDI** 06/94 - 03/00 51 -85 kW		**39-208972**	HA: Parabelfeder m. Unterfeder; Ausstattung: 100 S; Radstand: 2835 mm
B3 BF	**2.0** 06/94 - 03/00 84 kW		**39-208965**	HA: Parabelfeder m. Unterfeder; Ausstattung: 100L m.stand.Höhe; Ausstattung: 150L m.stand.Höhe; Ausstattung: 150L m.red.Ggewicht; Radstand: 3570 mm
B3 BF	**2.0, 2.5 DI, 2.5 TD, 2.5 TDI** 06/94 - 03/00 51 -85 kW		**39-208996**	HA: Parabelfeder m. Unterfeder; Ausstattung: 100S m.verb.Höhe; Ausstattung: 120 m.stand.Höhe; Radstand: 2835 mm
B3 BF	**2.0, 2.5 DI, 2.5 TD, 2.5 TDI** 06/94 - 03/00 51 -85 kW		**39-208989**	HA: Parabelfeder m. Unterfeder; Ausstattung: 190, 190EF, 190L; Radstand: 3570 mm; für Einfachbereifung
B3 BF	**2.0, 2.5 DI, 2.5 TD, 2.5 TDI** 06/94 - 03/00 51 -85 kW		**39-209009**	HA: Parabelfeder m. Unterfeder; Ausstattung: 190, 190EF; Radstand: 3570 mm; für Doppelbereifung
B3 BF	**2.0, 2.5 DI, 2.5 TD, 2.5 TDI** 06/94 - 03/00 51 -85 kW		**39-209030**	HA: Parabelfeder m. Unterfeder; Ausstattung: 150S m.stand.Höhe; Radstand: 2835 mm
B4	**2.0, 2.5 DI, 2.5 TD, 2.5 TDI** 06/94 - 03/00 51 -85 kW	**22-135971**	**19-065649** OIO	

FORD TRANSIT Pritsche/Fahrgestell (E_ _)

B3 BF	**2.0, 2.5 DI, 2.5 TD** 08/94 - 07/00 51 -85 kW		**39-209092**	HA: Parabelfeder; Ausstattung: 100S m.stand.Höhe; Radstand: 2835 mm
B3 BF	**2.0, 2.5 DI, 2.5 TD** 08/94 - 07/00 51 -85 kW		**39-208972**	HA: Parabelfeder m. Unterfeder; Ausstattung: 100 S; Radstand: 2835 mm
B3 BF	**2.0, 2.5 DI, 2.5 TD** 08/94 - 07/00 51 -85 kW		**39-208996**	HA: Parabelfeder m. Unterfeder; Ausstattung: 100S m.verb.Höhe; Ausstattung: 120 m.stand.Höhe; Radstand: 2835 mm

				

FORD

FORD TRANSIT Pritsche/Fahrgestell (E_ _)

B3 BF	**2.0, 2.5 DI, 2.5 TD** 08/94 - 07/00 51 -85 kW		**39-208965**	HA: Parabelfeder m. Unterfeder; Ausstattung: 100L m.stand.Höhe; Ausstattung: 150L m.stand.Höhe; Ausstattung: 150L m.red.Ggewicht; Radstand: 3570 mm
B3 BF	**2.0, 2.5 DI, 2.5 TD** 08/94 - 07/00 51 -85 kW		**39-209023**	HA: Parabelfeder; Ausstattung: 120 m.stand.Höhe; Ausstattung: Einzelkabine; Radstand: 2835 mm
B3 BF	**2.0, 2.5 DI, 2.5 TD** 08/94 - 07/00 51 -85 kW		**39-208989**	HA: Parabelfeder m. Unterfeder; Ausstattung: 190, 190EF, 190L; Radstand: 3570 mm; für Einfachbereifung
B3 BF	**2.0, 2.5 DI, 2.5 TD** 08/94 - 07/00 51 -85 kW		**39-209009**	HA: Parabelfeder m. Unterfeder; Ausstattung: 190, 190EF; Radstand: 3570 mm; für Doppelbereifung
B3 BF	**2.0, 2.5 DI, 2.5 TD** 08/94 - 07/00 51 -85 kW		**39-209030**	HA: Parabelfeder m. Unterfeder; Ausstattung: 150S m.stand.Höhe; Radstand: 2835 mm

FORD TRANSIT Bus (FD_ _, FB_ _, FS_ _, FZ_ _, FC_ _)

B1	**2.0, 2.0 DI, 2.0 TDCi, 2.3, 2.3 16V [RWD], 2.4 DI, 2.4 DI [RWD], 2.4 TD, 2.4 TDCi, 2.4 TDdi, 2.4 TDE** 08/00 - 05/06 55 -107 kW	**12-225385**		VA: mit Kugellager
B3	**2.0 DI** 08/00 - 05/06 74 kW	**36-197620**		
B3	**2.0, 2.0 DI, 2.0 TDCi** 08/00 - 05/06 55 -92 kW	**36-201280**		VA: Ausstattung: 260S /280S; Frontantrieb
B3	**2.0, 2.0 DI, 2.0 TDCi, 2.3, 2.3 16V [RWD], 2.4 DI, 2.4 DI [RWD], 2.4 TD, 2.4 TDCi, 2.4 TDdi, 2.4 TDE** 08/00 - 05/06 55 -107 kW	**36-197620**		Standardfahrwerk; Ausstattung: 280M;300S;330M; Ausstattung: 330S;300L
B3	**2.0, 2.0 DI, 2.0 TDCi, 2.3, 2.3 16V [RWD], 2.4 DI, 2.4 DI [RWD], 2.4 TD, 2.4 TDCi, 2.4 TDdi, 2.4 TDE** 08/00 - 05/06 55 -107 kW	**36-201266**		langer Radstand; für erhöhte Nutzlast VA: Ausstattung: 350L 350 Jumbo, 350E
B3	**2.0, 2.0 DI, 2.0 TDCi, 2.3, 2.3 16V [RWD], 2.4 DI, 2.4 DI [RWD], 2.4 TD, 2.4 TDCi, 2.4 TDdi, 2.4 TDE** 08/00 - 05/06 55 -107 kW	**36-201204**		Ausstattung: 330M;350M;300L;330L; Ausstattung: 350L;350E;300M; für Doppelbereifung
B3 BF	**2.0 DI, 2.0 TDCi, 2.4 DI, 2.4 TDCi, 2.4 TDE** 01/00 - 05/06 55 -101 kW		**39-209184**	Ausstattung: 260S,; Ausstattung: verb. Fahrzeughöhe; Frontantrieb HA: Parabelfeder
B3 BF	**2.0 DI, 2.0 TDCi, 2.4 DI, 2.4 TDCi, 2.4 TDE** 01/00 - 05/06 55 -101 kW		**39-209191**	Ausstattung: 280S,; Ausstattung: niedr. Dach; Ausstattung: Stand.-Fahrzeughöhe; Frontantrieb HA: Parabelfeder
B3 BF	**2.0 DI, 2.0 TDCi, 2.4 DI, 2.4 TDCi, 2.4 TDE** 01/00 - 05/06 55 -101 kW		**39-209207**	Ausstattung: 300S,; Ausstattung: niedr. Dach,; Ausstattung: Stand.-Fahrzeughöhe,; Frontantrieb HA: Parabelfeder
B3 BF	**2.0 DI, 2.0 TDCi, 2.4 DI, 2.4 TDCi, 2.4 TDE** 01/00 - 05/06 55 -101 kW		**39-209238**	Ausstattung: 300L, 300M, 300S,; Ausstattung: mittelh. Dach,; Ausstattung: Stand.-Fahrzeughöhe,; Frontantrieb HA: Parabelfeder
B3 BF	**2.0 DI, 2.0 TDCi, 2.3 16V [RWD], 2.4 DI, 2.4 DI [RWD], 2.4 TDCi, 2.4 TDE** 01/00 - 05/06 55 -107 kW		**39-209290**	Ausstattung: 350L,; Ausstattung: Stand.-Fahrzeughöhe, HA: Parabelfeder
B3 BF	**2.0 DI, 2.0 TDCi, 2.4 DI, 2.4 TDCi, 2.4 TDE** 01/00 - 05/06 55 -101 kW		**39-209405**	Ausstattung: 330S, 350E, 350ER,; Ausstattung: 350L, 350M,; Frontantrieb HA: Parabelfeder
B3 BF	**2.0 DI, 2.0 TDCi, 2.4 DI, 2.4 TDCi, 2.4 TDE** 01/00 - 05/06 55 -101 kW		**39-209429**	Ausstattung: 350E, 350ER, 350L,; Ausstattung: 350M,; Ausstattung: Ausf.-Paketwagen,; Frontantrieb HA: Parabelfeder
B3 BF	**2.0 DI, 2.0 TDCi, 2.4 DI, 2.4 TDCi, 2.4 TDE** 01/00 - 05/06 55 -101 kW		**39-209160**	Ausstattung: 280S,; Ausstattung: mittelh. Dach,; Ausstattung: verb. Fahrzeughöhe,; Frontantrieb HA: Parabelfeder m. Unterfeder

F

FORD

FORD TRANSIT Bus (FD_ _, FB_ _, FS_ _, FZ_ _, FC_ _)

B3 BF	**2.0 DI, 2.0 TDCi, 2.3 16V [RWD], 2.4 DI, 2.4 DI [RWD], 2.4 TDCi, 2.4 TDE** 01/00 - 05/06 55 -107 kW		**39-209412**	Standardfahrwerk; Ausstattung: 260S, 280S, 300S,; Ausstattung: 330S,; Ausstattung: m. kz. Radstand, HA: Parabelfeder
B3 BF	**2.0 DI, 2.0 TDCi, 2.3 16V [RWD], 2.4 DI, 2.4 DI [RWD], 2.4 TDCi, 2.4 TDE** 01/00 - 05/06 55 -107 kW		**39-209177**	Ausstattung: 280S, HA: Parabelfeder m. Unterfeder
B3 BF	**2.0 DI, 2.0 TDCi, 2.3 16V [RWD], 2.4 DI, 2.4 DI [RWD], 2.4 TDCi, 2.4 TDE** 01/00 - 05/06 55 -107 kW		**39-209214**	Ausstattung: 260S, HA: Parabelfeder
B3 BF	**2.3 16V [RWD], 2.4 DI [RWD]** 01/00 - 05/06 55 -107 kW		**39-209115**	Ausstattung: 300M, 300S,; Ausstattung: 330M, 330S,; Ausstattung: Paketw. h. Schwerp.,; Ausstattung: Standard zul. GG,; Heckantrieb HA: Parabelfeder m. Unterfeder
B3 BF	**2.3 16V [RWD], 2.4 DI [RWD]** 01/00 - 05/06 55 -107 kW		**39-209375**	Standardfahrwerk; Ausstattung: 260S, 280M, 280M,; Ausstattung: 300L, 300M, 300S,; Ausstattung: 330L, 330M, 330S,; Ausstattung: 350E, 350ER, 350L,; Ausstattung: 350M, 430E,; Heckantrieb HA: Parabelfeder m. Unterfeder
B3 BF	**2.3 16V [RWD], 2.4 DI [RWD]** 01/00 - 05/06 55 -107 kW		**39-209498**	Standardfahrwerk; Ausstattung: 350E,; Ausstattung: Standard zul. GG,; Heckantrieb HA: Parabelfeder m. Unterfeder
B4	**2.0, 2.0 DI, 2.0 TDCi, 2.3, 2.3 16V [RWD], 2.4 DI, 2.4 DI [RWD], 2.4 TD, 2.4 TDCi, 2.4 TDdi, 2.4 TDE** 08/00 - 05/06 55 -107 kW	**22-227997**	**19-164786** OIO	Standardfahrwerk
B4	**2.0, 2.0 DI, 2.0 TDCi, 2.3, 2.3 16V [RWD], 2.4 DI, 2.4 DI [RWD], 2.4 TD, 2.4 TDCi, 2.4 TDdi, 2.4 TDE** 08/00 - 05/06 55 -107 kW	**22-227997**	**19-165530** OIO	Standardfahrwerk; Baumuster: LPG
B4	**2.0, 2.0 DI, 2.3, 2.3 16V [RWD], 2.4 DI, 2.4 DI [RWD], 2.4 TD, 2.4 TDdi, 2.4 TDE** 05/01 - 09/02 55 -107 kW	**22-227997**	**19-172644** OIO	Standardfahrwerk; mit absenkbarer Luftfederung an der HA
B4	**2.0, 2.0 DI, 2.0 TDCi, 2.3, 2.3 16V [RWD], 2.4 DI, 2.4 DI [RWD], 2.4 TD, 2.4 TDdi, 2.4 TDE** 09/02 - 05/06 55 -107 kW	**22-227997**	**19-172651** OIO	Standardfahrwerk; mit absenkbarer Luftfederung an der HA

FORD TRANSIT Kasten (FA_ _)

B1	**2.0, 2.0 DI, 2.0 TDCi, 2.3, 2.3 16V [RWD], 2.4 DI, 2.4 DI [RWD], 2.4 TD, 2.4 TD AWD, 2.4 TDCi, 2.4 TDdi, 2.4 TDE** 08/00 - 05/06 55 -107 kW	**12-225385**		VA: mit Kugellager
B3	**2.0, 2.0 DI** 08/00 - 05/06 55 -84 kW	**36-201280**		Ausstattung: 260S;280S
B3	**2.0, 2.0 DI, 2.0 TDCi, 2.3, 2.3 16V [RWD], 2.4 DI, 2.4 DI [RWD], 2.4 TD, 2.4 TDCi, 2.4 TDdi, 2.4 TDE** 08/00 - 05/06 55 -107 kW	**36-197620**		Standardfahrwerk; Ausstattung: 280M;300S;330M; Ausstattung: 330S;300L
B3	**2.0, 2.0 DI, 2.0 TDCi, 2.3, 2.3 16V [RWD], 2.4 DI, 2.4 DI [RWD], 2.4 TD, 2.4 TDCi, 2.4 TDdi, 2.4 TDE** 08/00 - 05/06 55 -107 kW	**36-201266**		langer Radstand; für erhöhte Nutzlast VA: Ausstattung: 350L 350 Jumbo, 350E
B3	**2.0 DI, 2.0 TDCi, 2.3, 2.3 16V [RWD], 2.4 DI, 2.4 DI [RWD], 2.4 TD, 2.4 TDCi, 2.4 TDE, 2.0 DI, 2.0 TDCi, 2.3, 2.3 16V, 2.4 DI, 2.4 TDCi, 2.4 TDdi, 2.4 TDE** 01/00 - 05/06 55 -107 kW	**36-201204**		VA: Ausstattung: 330M;350M;300L;330L; Ausstattung: 350L;350E;300M
B3 BF	**2.3 16V [RWD], 2.4 DI [RWD]** 01/00 - 05/06 55 -107 kW		**39-209269**	Standardfahrwerk; Ausstattung: 300M,; Ausstattung: Stand.-Fahrzeughöhe,; Heckantrieb HA: Parabelfeder; mit Blattfederung
B3 BF	**2.3 16V [RWD], 2.4 DI [RWD]** 01/00 - 05/06 55 -107 kW		**39-209276**	Ausstattung: 300M,; Ausstattung: verb. Fahrzeugh.,; Heckantrieb HA: Parabelfeder

				
FORD				
FORD TRANSIT Kasten (FA_ _)				
B3 BF	**2.3 16V [RWD], 2.4 DI [RWD]** 01/00 - 05/06 55 -107 kW		**39-209283**	Ausstattung: 330L, 330M,; Ausstattung: verb. Fahrzeugh.,; Heckantrieb HA: Parabelfeder
B3 BF	**2.3 16V [RWD], 2.4 DI [RWD]** 01/00 - 05/06 55 -107 kW		**39-209108**	Standardfahrwerk; Ausstattung: 330L,; Heckantrieb HA: Parabelfeder m. Unterfeder
B3 BF	**2.3 16V [RWD], 2.4 DI [RWD]** 01/00 - 05/06 55 -107 kW		**39-209115**	Ausstattung: 300M, 300S,; Ausstattung: 330M, 330S,; Ausstattung: Paketw. h. Schwerp.,; Ausstattung: Standard zul. GG,; Heckantrieb HA: Parabelfeder m. Unterfeder
B3 BF	**2.3 16V [RWD], 2.4 DI [RWD]** 01/00 - 05/06 55 -107 kW		**39-209122**	Standardfahrwerk; Ausstattung: 350M,; Ausstattung: o. hohen Schwerpunkt; Heckantrieb; für Einfachbereifung HA: Parabelfeder m. Unterfeder
B3 BF	**2.3 16V [RWD], 2.4 DI [RWD]** 01/00 - 05/06 55 -107 kW		**39-209146**	Standardfahrwerk; Ausstattung: 350M,; Ausstattung: Paketw. h. Schwepunk; Heckantrieb HA: Parabelfeder m. Unterfeder
B3 BF	**2.3 16V [RWD], 2.4 DI [RWD]** 01/00 - 05/06 55 -107 kW		**39-209306**	Ausstattung: 260S, 280M, 280M,; Ausstattung: 300L, 300M, 300S,; Ausstattung: 330L, 330M, 330S,; Ausstattung: 350E, 350ER, 350L,; Ausstattung: 350M, 430E,; Ausstattung: Hochleistungsfeder; Heckantrieb; für Einfachbereifung; bis Nutzlast 3500 kg; bis Nutzlast 4100 kg; bis Nutzlast 4250 kg HA: Parabelfeder m. Unterfeder
B3 BF	**2.3 16V [RWD], 2.4 DI [RWD]** 01/00 - 05/06 55 -107 kW		**39-209313**	Ausstattung: 350E, 350ER, 350L,; Ausstattung: 350M,; Ausstattung: verb. Fahrzeughöhe,; Heckantrieb HA: Parabelfeder m. Unterfeder
B3 BF	**2.3 16V [RWD], 2.4 DI [RWD]** 01/00 - 05/06 55 -107 kW		**39-209368**	Standardfahrwerk; Ausstattung: 350L, 430E,; Heckantrieb; bis Nutzlast 4100 kg; bis Nutzlast 4250 kg HA: Parabelfeder m. Unterfeder
B3 BF	**2.3 16V [RWD], 2.4 DI [RWD]** 01/00 - 05/06 55 -107 kW		**39-209498**	Standardfahrwerk; Ausstattung: 350E, 350L; Ausstattung: Standard zul. GG,; Heckantrieb HA: Parabelfeder m. Unterfeder
B3 BF	**2.0 DI, 2.0 TDCi, 2.4 DI, 2.4 TDCi, 2.4 TDE** 01/00 - 05/06 55 -101 kW		**39-209184**	Ausstattung: 260S,; Ausstattung: verb. Fahrzeughöhe; Frontantrieb HA: Parabelfeder
B3 BF	**2.0 DI, 2.0 TDCi, 2.4 DI, 2.4 TDCi, 2.4 TDE** 01/00 - 05/06 55 -101 kW		**39-209191**	Ausstattung: 280S,; Ausstattung: niedr. Dach,; Ausstattung: Stand.-Fahrzeughöhe,; Frontantrieb HA: Parabelfeder
B3 BF	**2.0 DI, 2.0 TDCi, 2.4 DI, 2.4 TDCi, 2.4 TDE** 01/00 - 05/06 55 -101 kW		**39-209207**	Ausstattung: 300S,; Ausstattung: niedr. Dach,; Ausstattung: Stand.-Fahrzeughöhe,; Frontantrieb HA: Parabelfeder
B3 BF	**2.0 DI, 2.0 TDCi, 2.4 DI, 2.4 TDCi, 2.4 TDE** 01/00 - 05/06 55 -101 kW		**39-209238**	Ausstattung: 300L, 300M, 300S,; Ausstattung: mittelh. Dach,; Ausstattung: Stand.-Fahrzeughöhe,; Frontantrieb HA: Parabelfeder
B3 BF	**2.0 DI, 2.0 TDCi, 2.4 DI, 2.4 TDCi, 2.4 TDE** 01/00 - 05/06 55 -101 kW		**39-209245**	Ausstattung: 260S, 280M, 280S,; Ausstattung: 300L, 300M, 300S,; Ausstattung: 330L, 330M, 330S,; Ausstattung: 350E, 350ER, 350L,; Ausstattung: 350M, 430E,; Frontantrieb HA: Parabelfeder
B3 BF	**2.0 DI, 2.0 TDCi, 2.4 DI, 2.4 TDCi, 2.4 TDE** 01/00 - 05/06 55 -101 kW		**39-209252**	Ausstattung: 260S,; Ausstattung: verb. Fahrzeughöhe,; Frontantrieb HA: Parabelfeder
B3 BF	**2.0 DI, 2.0 TDCi, 2.4 DI, 2.4 TDCi, 2.4 TDE** 01/00 - 05/06 55 -101 kW		**39-209399**	Ausstattung: 280M, 280S,; Ausstattung: mittelh. Dach,; Ausstattung: m. verb. Fahrzeugh.,; Frontantrieb HA: Parabelfeder
B3 BF	**2.0 DI, 2.0 TDCi, 2.4 DI, 2.4 TDCi, 2.4 TDE** 01/00 - 05/06 55 -101 kW		**39-209467**	Ausstattung: 300S,; Ausstattung: mittelh. Dach,; Ausstattung: m. verb. Fahrzeugh.,; Frontantrieb HA: Parabelfeder
B3 BF	**2.0 DI, 2.0 TDCi, 2.3 16V [RWD], 2.4 DI, 2.4 DI [RWD], 2.4 TDCi, 2.4 TDE** 01/00 - 05/06 55 -107 kW		**39-209290**	Ausstattung: 300L, 350L,; Ausstattung: Stand.-Fahrzeughöhe, HA: Parabelfeder
B3 BF	**2.0 DI, 2.0 TDCi, 2.4 DI, 2.4 TDCi, 2.4 TDE** 01/00 - 05/06 55 -101 kW		**39-209405**	Ausstattung: 330S, 350E, 350ER,; Ausstattung: 350L, 350M,; Frontantrieb HA: Parabelfeder

F

FORD

FORD TRANSIT Kasten (FA_ _)

B3 BF	**2.0 DI, 2.0 TDCi, 2.4 DI, 2.4 TDCi, 2.4 TDE** 01/00 - 05/06 55 -101 kW		**39-209429**	Ausstattung: 350E, 350ER, 350L,; Ausstattung: 350M,; Ausstattung: Ausf.-Paketwagen,; Frontantrieb HA: Parabelfeder
B3 BF	**2.0 DI, 2.0 TDCi, 2.4 DI, 2.4 TDCi, 2.4 TDE** 01/00 - 05/06 55 -101 kW		**39-209160**	Ausstattung: 280S,; Ausstattung: mittelh. Dach,; Ausstattung: verb. Fahrzeughöhe,; Frontantrieb HA: Parabelfeder m. Unterfeder
B3 BF	**2.0 DI, 2.0 TDCi, 2.3 16V [RWD], 2.4 DI, 2.4 DI [RWD], 2.4 TDCi, 2.4 TDE** 01/00 - 05/06 55 -107 kW		**39-209412**	Standardfahrwerk; Ausstattung: 260S, 280S, 300S,; Ausstattung: 330S,; Ausstattung: m. kz. Radstand, HA: Parabelfeder
B3 BF	**2.0 DI, 2.0 TDCi, 2.3 16V [RWD], 2.4 DI, 2.4 DI [RWD], 2.4 TDCi, 2.4 TDE** 01/00 - 05/06 55 -107 kW		**39-209177**	Ausstattung: 280S, HA: Parabelfeder m. Unterfeder
B3 BF	**2.0 DI, 2.0 TDCi, 2.3 16V [RWD], 2.4 DI, 2.4 DI [RWD], 2.4 TDCi, 2.4 TDE** 01/00 - 05/06 55 -107 kW		**39-209214**	Ausstattung: 260S, HA: Parabelfeder
B3 BF	**2.0 DI, 2.0 TDCi, 2.4 DI, 2.4 TDCi, 2.4 TDE** 01/00 - 05/06 55 -101 kW		**39-209382**	Ausstattung: 300S,; Ausstattung: m. niedrigem Dach,; Ausstattung: m. verb. Fahrzeugh.; Frontantrieb HA: Parabelfeder
B4	**2.0, 2.0 DI, 2.3, 2.3 16V [RWD], 2.4 DI, 2.4 DI [RWD], 2.4 TD, 2.4 TD AWD, 2.4 TDCi, 2.4 TDdi, 2.4 TDE** 08/00 - 05/06 55 -107 kW	**22-227997**	**19-164786** OIO	Standardfahrwerk
B4	**2.0, 2.0 DI, 2.3, 2.3 16V [RWD], 2.4 DI, 2.4 DI [RWD], 2.4 TD, 2.4 TD AWD, 2.4 TDCi, 2.4 TDdi, 2.4 TDE** 08/00 - 05/06 55 -107 kW	**22-227997**	**19-165530** OIO	Standardfahrwerk; Baumuster: LPG
B4	**2.0, 2.0 DI, 2.0 TDCi, 2.3, 2.3 16V [RWD], 2.4 DI, 2.4 DI [RWD], 2.4 TD, 2.4 TD AWD, 2.4 TDdi, 2.4 TDE** 05/01 - 09/02 55 -107 kW	**22-227997**	**19-172644** OIO	Standardfahrwerk; mit absenkbarer Luftfederung an der HA
B4	**2.0, 2.0 DI, 2.0 TDCi, 2.3, 2.3 16V [RWD], 2.4 DI, 2.4 DI [RWD], 2.4 TD, 2.4 TD AWD, 2.4 TDdi, 2.4 TDE** 09/02 - 05/06 55 -107 kW	**22-227997**	**19-172651** OIO	Standardfahrwerk; mit absenkbarer Luftfederung an der HA

FORD TRANSIT Pritsche/Fahrgestell (FM_ _, FN_ _)

B1	**2.0 DI, 2.0 TDCi, 2.3, 2.3 16V, 2.4 DI, 2.4 TDCi, 2.4 TDdi, 2.4 TDE** 01/00 - 05/06 55 -107 kW	**12-225385**		VA: mit Kugellager
B3	**2.0 DI, 2.0 TDCi, 2.3, 2.3 16V, 2.4 DI, 2.4 TDCi, 2.4 TDdi, 2.4 TDE** 01/00 - 05/06 55 -107 kW	**36-197620**		Standardfahrwerk; Ausstattung: 280S;300S;330S;300L
B3	**2.0 DI, 2.0 TDCi, 2.4 DI, 2.4 TDCi, 2.4 TDE** 01/00 - 05/06 55 -101 kW	**36-201266**		Standardfahrwerk; Ausstattung: 350L
B3	**2.0 DI, 2.0 TDCi, 2.4 DI, 2.4 TDCi, 2.4 TDE** 01/00 - 05/06 55 -101 kW	**36-201181**		Standardfahrwerk; Ausstattung: 330M;350E;350M
B3 BF	**2.0 DI, 2.0 TDCi, 2.3 16V, 2.4 DI, 2.4 TDCi, 2.4 TDE** 01/00 - 05/06 55 -107 kW		**39-209238**	Ausstattung: 300S,; Ausstattung: mittelh. Dach,; Ausstattung: Stand.-Fahrzeughöhe,; Frontantrieb HA: Parabelfeder
B3 BF	**2.0 DI, 2.0 TDCi, 2.3 16V, 2.4 DI, 2.4 TDCi, 2.4 TDE** 01/00 - 05/06 55 -107 kW		**39-209245**	Ausstattung: 260S, 280M, 280S,; Ausstattung: 300L, 300M, 300S,; Ausstattung: 330L, 330M, 330S,; Ausstattung: 350E, 350ER, 350L,; Ausstattung: 350M, 430E,; Frontantrieb HA: Parabelfeder
B3 BF	**2.0 DI, 2.0 TDCi, 2.3 16V, 2.4 DI, 2.4 TDCi, 2.4 TDE** 01/00 - 05/06 55 -107 kW		**39-209290**	Ausstattung: 350L,; Ausstattung: Stand.-Fahrzeughöhe, HA: Parabelfeder

FORD

FORD TRANSIT Pritsche/Fahrgestell (FM_ _, FN_ _)

B3 BF	**2.0 DI, 2.0 TDCi, 2.3 16V, 2.4 DI, 2.4 TDCi, 2.4 TDE** 01/00 - 05/06 55 -107 kW		**39-209405**	Ausstattung: 330S, 350E, 350ER,; Ausstattung: 350L, 350M,; Frontantrieb HA: Parabelfeder
B3 BF	**2.0 DI, 2.0 TDCi, 2.3 16V, 2.4 DI, 2.4 TDCi, 2.4 TDE** 01/00 - 05/06 55 -107 kW		**39-209429**	Ausstattung: 350E, 350ER, 350L,; Ausstattung: 350M,; Ausstattung: Ausf.-Paketwagen,; Frontantrieb HA: Parabelfeder
B3 BF	**2.0 DI, 2.0 TDCi, 2.3 16V, 2.4 DI, 2.4 TDCi, 2.4 TDE** 01/00 - 05/06 55 -107 kW		**39-209115**	Ausstattung: 300M, 300S,; Ausstattung: 330M, 330S,; Ausstattung: Paketw. h. Schwerp..,; Ausstattung: Standard zul. GG,; Heckantrieb HA: Parabelfeder m. Unterfeder
B3 BF	**2.0 DI, 2.0 TDCi, 2.3 16V, 2.4 DI, 2.4 TDCi, 2.4 TDE** 01/00 - 05/06 55 -107 kW		**39-209122**	Standardfahrwerk; Ausstattung: 350M,; Ausstattung: o. hohen Schwerpunkt; Heckantrieb; für Einfachbereifung HA: Parabelfeder m. Unterfeder
B3 BF	**2.0 DI, 2.0 TDCi, 2.3 16V, 2.4 DI, 2.4 TDCi, 2.4 TDE** 01/00 - 05/06 55 -107 kW		**39-209306**	Ausstattung: 260S, 280M, 280M,; Ausstattung: 300L, 300M, 300S,; Ausstattung: 330L, 330M, 330S,; Ausstattung: 350E, 350ER, 350L,; Ausstattung: 350M, 430E,; Ausstattung: Hochleistungsfeder; Heckantrieb; für Einfachbereifung; bis Nutzlast 3500 kg; bis Nutzlast 4100 kg; bis Nutzlast 4250 kg HA: Parabelfeder m. Unterfeder
B3 BF	**2.0 DI, 2.0 TDCi, 2.3 16V, 2.4 DI, 2.4 TDCi, 2.4 TDE** 01/00 - 05/06 55 -107 kW		**39-209177**	Ausstattung: 280S, HA: Parabelfeder m. Unterfeder
B3 BF	**2.0 DI, 2.0 TDCi, 2.3 16V, 2.4 DI, 2.4 TDCi, 2.4 TDE** 01/00 - 05/06 55 -107 kW		**39-209153**	Ausstattung: 300L, 300M, 300S,; Ausstattung: 330S, HA: Parabelfeder m. Unterfeder
B3 BF	**2.0 DI, 2.0 TDCi, 2.3 16V, 2.4 DI, 2.4 TDCi, 2.4 TDE** 01/00 - 05/06 55 -107 kW		**39-209214**	Ausstattung: 260S, HA: Parabelfeder
B4	**2.0 DI, 2.3, 2.3 16V, 2.4 DI, 2.4 TDCi, 2.4 TDdi, 2.4 TDE** 01/00 - 05/06 55 -107 kW	**22-227997**	**19-164786** OIO	Standardfahrwerk
B4	**2.0 DI, 2.3, 2.3 16V, 2.4 DI, 2.4 TDCi, 2.4 TDdi, 2.4 TDE** 01/00 - 05/06 55 -107 kW	**22-227997**	**19-165530** OIO	Standardfahrwerk; Baumuster: LPG
B4	**2.0 DI, 2.0 TDCi, 2.3, 2.3 16V, 2.4 DI, 2.4 TDdi, 2.4 TDE** 05/01 - 09/02 55 -107 kW	**22-227997**	**19-172644** OIO	Standardfahrwerk; mit absenkbarer Luftfederung an der HA
B4	**2.0 DI, 2.0 TDCi, 2.3, 2.3 16V, 2.4 DI, 2.4 TDdi, 2.4 TDE** 09/02 - 05/06 55 -107 kW	**22-227997**	**19-172651** OIO	Standardfahrwerk; mit absenkbarer Luftfederung an der HA

FORD TRANSIT TOURNEO

B1	**2.2 TDCi** 07/06 - 81 -103 kW	**12-228560**		VA: ohne Kugellager
B3 BF	**2.2 TDCi** 07/06 - 81 -103 kW		**39-209320**	Ausstattung: 350E, 350EL, 350ER,; Ausstattung: 350L, 350L ECO, 350M HA: Parabelfeder
B3 BF	**2.2 TDCi** 07/06 - 81 -103 kW		**39-209337**	Ausstattung: 330L, 330M HA: Parabelfeder
B4	**2.2 TDCi** 07/06 - 81 -103 kW	**22-170897**	**19-171814** OIO	Ausstattung: 260S, 280M, 280S; Ausstattung: 300M, 300S, 330L; Ausstattung: 330M, 330S, 350L; Ausstattung: 350M
B4	**2.2 TDCi** 07/06 - 81 -103 kW	**22-170903**	**19-170749** OIO	Ausstattung: 350E

FORD TRANSIT Bus

B1	**2.2 TDCi, 2.2 TDCi [RWD], 2.4 TDCi, 2.4 TDCi 4x4, 3.2 TDCi** 04/06 - 63 -147 kW	**12-228560**		VA: ohne Kugellager

FORD

FORD TRANSIT Bus

B3 BF	**2.2 TDCi, 2.2 TDCi [RWD], 2.4 TDCi, 3.2 TDCi** 04/06 - 63 -147 kW		**39-209320**	Ausstattung: 350L, 350M HA: Parabelfeder
B3 BF	**2.2 TDCi [RWD]** 09/11 - 74 -100 kW		**39-209337**	Ausstattung: 330L, 350M; Heckantrieb HA: Parabelfeder
B3 BF	**2.2 TDCi [RWD]** 10/11 - 74 -92 kW		**39-209566**	Ausstattung: 300S, 330S; Heckantrieb HA: Parabelfeder m. Unterfeder
B3 BF	**2.2 TDCi [RWD]** 10/11 - 74 -92 kW		**39-209580**	Ausstattung: 330M, 350L; Heckantrieb HA: Parabelfeder m. Unterfeder
B3 BF	**2.2 TDCi [RWD], 2.4 TDCi 4x4** 11/06 - 74 -103 kW		**39-209474**	Ausstattung: 350M; Heckantrieb; Allrad HA: Parabelfeder m. Unterfeder
B3 BF	**2.2 TDCi [RWD]** 10/11 - 74 -92 kW		**39-209573**	Ausstattung: 350E, 430E; Heckantrieb HA: Parabelfeder m. Unterfeder
B3 BF	**2.4 TDCi, 3.2 TDCi** 04/06 - 103 -147 kW		**39-209443**	Ausstattung: 300L, 300M, 330L,; Ausstattung: 330M, 350M, HA: Parabelfeder
B4	**2.2 TDCi, 2.4 TDCi, 3.2 TDCi** 04/06 - 63 -147 kW	**22-170897**	**19-171814** OIO	Ausstattung: 260S, 280M, 280S; Ausstattung: 300M, 300S, 330L; Ausstattung: 330M, 330S, 350L; Ausstattung: 350M
B4	**2.2 TDCi, 2.4 TDCi, 3.2 TDCi** 04/06 - 63 -147 kW	**22-170903**	**19-170749** OIO	Ausstattung: 350E

FORD TRANSIT Kasten

B1	**2.2 TDCi, 2.2 TDCi [RWD], 2.2 TDCi 4x4, 2.3 16V, 2.4 TDCi, 3.2 TDCi** 04/06 - 63 -147 kW	**12-228560**		VA: ohne Kugellager
B3	**2.3 16V** 04/06 - 107 kW		**39-209351**	Ausstattung: Alle Serien HA: Parabelfeder m. Unterfeder
B3 BF	**2.3 16V, 2.4 TDCi** 04/06 - 74 -107 kW		**39-209320**	Ausstattung: 350E, 350EL, 350ER,; Ausstattung: 350L, 350L ECO, 350M HA: Parabelfeder
B3 BF	**2.2 TDCi, 3.2 TDCi** 04/06 - 63 -147 kW		**39-209320**	Ausstattung: 350L, 350M; Frontantrieb HA: Parabelfeder
B3 BF	**2.2 TDCi, 2.2 TDCi [RWD], 2.3 16V, 2.4 TDCi, 3.2 TDCi** 04/06 - 63 -147 kW		**39-209337**	Ausstattung: 350E, 350ER,; Ausstattung: 350L, 350M; Frontantrieb; Heckantrieb HA: Parabelfeder
B3 BF	**2.2 TDCi, 2.3 16V, 2.4 TDCi, 3.2 TDCi** 04/06 - 63 -147 kW		**39-209481**	Ausstattung: 300M, 300S HA: Parabelfeder m. Unterfeder
B3 BF	**2.2 TDCi, 2.3 16V, 2.4 TDCi** 04/06 - 63 -107 kW		**39-209344**	Ausstattung: 350E, 350L, 350M; für Doppelbereifung; max. Last: 3500 kg HA: Parabelfeder m. Unterfeder
B3 BF	**2.2 TDCi, 2.3 16V, 2.4 TDCi, 3.2 TDCi** 04/06 - 63 -147 kW		**39-209436**	Ausstattung: Alle Serien; für Einfachbereifung; max. Last: 3500 kg HA: Parabelfeder m. Unterfeder
B3 BF	**2.2 TDCi [RWD]** 10/11 - 74 -114 kW		**39-209320**	Ausstattung: 350E,; Heckantrieb HA: Parabelfeder
B3 BF	**2.2 TDCi [RWD]** 10/11 - 74 -114 kW		**39-209337**	Ausstattung: 330L, 330M, 350ER HA: Parabelfeder
B3 BF	**2.2 TDCi [RWD]** 10/11 - 74 -114 kW		**39-209566**	Ausstattung: 330S; Heckantrieb HA: Parabelfeder m. Unterfeder
B3 BF	**2.2 TDCi [RWD]** 10/11 - 74 -114 kW		**39-209542**	Ausstattung: 350M; Heckantrieb; für Einfachbereifung; max. Last: 3850 kg HA: Parabelfeder m. Unterfeder
B3 BF	**2.2 TDCi [RWD]** 10/11 - 74 -114 kW		**39-209559**	Ausstattung: 350L, 350M; Heckantrieb; für Doppelbereifung; max. Last: 3850 kg HA: Parabelfeder m. Unterfeder

FORD

FORD TRANSIT Kasten

B3 BF	**2.2 TDCi [RWD]** 10/11 - 74 -114 kW		**39-209559**	Ausstattung: 350E; Heckantrieb HA: Parabelfeder m. Unterfeder
B3 BF	**2.2 TDCi [RWD]** 10/11 - 74 -114 kW		**39-209344**	Ausstattung: 350E, 350ER, 350L; Heckantrieb; für Doppelbereifung HA: Parabelfeder m. Unterfeder
B3 BF	**2.2 TDCi [RWD]** 10/11 - 74 -114 kW		**39-209351**	Heckantrieb; für Doppelbereifung HA: Parabelfeder m. Unterfeder
B3 BF	**2.2 TDCi [RWD]** 10/11 - 74 -114 kW		**39-209436**	Ausstattung: 300L, 330L, 350E,; Ausstattung: 350L, 350M; Heckantrieb; für Einfachbereifung HA: Parabelfeder m. Unterfeder
B3 BF	**2.2 TDCi [RWD], 2.2 TDCi 4x4, 2.4 TDCi 4x4** 11/06 - 74 -114 kW		**39-209474**	Ausstattung: 350M; Heckantrieb; Allrad HA: Parabelfeder m. Unterfeder
B3 BF	**2.4 TDCi** 04/06 - 103 kW		**39-209542**	Ausstattung: 300L, 330L, 330M,; Ausstattung: 350E, 350EL, 350L,; Ausstattung: 350M, 460E, 460L,; Ausstattung: 460M; für Einfachbereifung HA: Parabelfeder m. Unterfeder
B3 BF	**2.4 TDCi, 3.2 TDCi** 04/06 - 103 -147 kW		**39-209443**	Ausstattung: 300L, 300M, 330L,; Ausstattung: 330M, 350E, 350ER,; Ausstattung: 350L, 350M, HA: Parabelfeder
B4	**2.2 TDCi, 2.3 16V, 2.4 TDCi, 3.2 TDCi** 04/06 - 63 -147 kW	**22-170897**	**19-171814**	Ausstattung: 260S, 280M, 280S; Ausstattung: 300M, 300S, 330L; Ausstattung: 330M, 330S, 350L; Ausstattung: 350M
B4	**2.2 TDCi, 2.3 16V, 2.4 TDCi, 3.2 TDCi** 04/06 - 63 -147 kW	**22-170903**	**19-170749**	Ausstattung: 350E

FORD TRANSIT Pritsche/Fahrgestell

B1	**2.2 TDCi, 2.2 TDCi [RWD], 2.2 TDCi 4x4, 2.3 16V, 2.4 TDCi, 2.4 TDCi 4x4, 3.2 TDCi** 04/06 - 63 -147 kW	**12-228560**		VA: ohne Kugellager
B3 BF	**2.2 TDCi [RWD]** 10/11 - 74 -114 kW		**39-209337**	Ausstattung: 330L, 330M HA: Parabelfeder
B3 BF	**2.2 TDCi [RWD], 2.2 TDCi 4x4, 2.4 TDCi 4x4** 11/06 - 74 -114 kW		**39-209474**	Ausstattung: 350M; Heckantrieb; Allrad HA: Parabelfeder m. Unterfeder
B3 BF	**2.4 TDCi, 3.2 TDCi** 04/06 - 103 -147 kW		**39-209443**	Ausstattung: 330L, 330M, 350M,; für Doppelbereifung HA: Parabelfeder
B4	**2.2 TDCi, 2.3 16V, 2.4 TDCi, 3.2 TDCi** 04/06 - 63 -147 kW	**22-170897**	**19-171814**	Ausstattung: 260S, 280M, 280S; Ausstattung: 300M, 300S, 330L; Ausstattung: 330M, 330S, 350L; Ausstattung: 350M
B4	**2.2 TDCi, 2.3 16V, 2.4 TDCi, 3.2 TDCi** 04/06 - 63 -147 kW	**22-170903**	**19-170749**	Ausstattung: 350E

FORD (CHANGAN)

FORD (CHANGAN) FIESTA

B14	**1.3, 1.5** 02/09 - 63 -76 kW		**47-167490**	siehe Gutachten VA: Tieferlegung lt. GA: 25-40 mm; Achslast bis: 850 kg HA: Tieferlegung lt. GA: 20-40 mm; Achslast bis: 765 kg

FORD (CHANGAN) FOCUS Schrägheck (CD5)

B4	**1.8, 2.0** 08/06 - 12/11 91 -104 kW	**22-112811** **22-112880**	**19-119526**	
B6 Sport	**1.8, 2.0** 08/06 - 12/11 91 -104 kW	**35-110736** **35-110743**	**24-196529**	
B8	**1.8, 2.0** 08/06 - 12/11 91 -104 kW	**35-110767** **35-110774**	**24-196550**	

			

FORD (CHANGAN)

FORD (CHANGAN) FOCUS Schrägheck (CD5)

B14	**1.8, 2.0** 08/06 - 12/11 91 -104 kW	**47-121225**		siehe Gutachten VA: Tieferlegung lt. GA: 30-50 mm; Achslast bis: 1070 kg HA: Tieferlegung lt. GA: 30-50 mm; Achslast bis: 1090 kg
B16 PSS9	**1.8, 2.0** 08/06 - 12/11 91 -104 kW	**48-121262**		siehe Gutachten VA: Tieferlegung lt. GA: 30-50 mm; Achslast bis: 1070 kg HA: Tieferlegung lt. GA: 30-50 mm; Achslast bis: 1090 kg

FORD (CHANGAN) FOCUS Stufenheck (CD4)

B4	**1.8, 2.0** 09/05 - 12/11 91 -104 kW	**22-112811** **22-112880**	**19-119526**	
B6 Sport	**1.8, 2.0** 09/05 - 12/11 91 -104 kW	**35-110736** **35-110743**	**24-196529**	
B8	**1.8, 2.0** 09/05 - 12/11 91 -104 kW	**35-110767** **35-110774**	**24-196550**	
B14	**1.8, 2.0** 09/05 - 12/11 91 -104 kW	**47-121225**		siehe Gutachten VA: Tieferlegung lt. GA: 30-50 mm; Achslast bis: 1070 kg HA: Tieferlegung lt. GA: 30-50 mm; Achslast bis: 1090 kg
B16 PSS9	**1.8, 2.0** 09/05 - 12/11 91 -104 kW	**48-121262**		siehe Gutachten VA: Tieferlegung lt. GA: 30-50 mm; Achslast bis: 1070 kg HA: Tieferlegung lt. GA: 30-50 mm; Achslast bis: 1090 kg

FORD (CHANGAN) MONDEO

B4	**2.0, 2.5** 05/03 - 105 -127 kW	**22-138392**	**22-139924**	Standardfahrwerk
B6 Sport	**2.0, 2.5** 05/03 - 105 -127 kW	**35-051480**	**35-140627**	
B8	**2.0, 2.5** 05/03 - 105 -127 kW	**35-140610**	**35-140634**	

FORD (CHANGAN) MONDEO

B4	**2.0, 2.3** 09/07 - 105 -119 kW	**22-182869** **22-182876**	**19-170206**	ohne elektr. Dämpfkraftregulierung; Standardfahrwerk; Sportfahrwerk; ohne Niveauregulierung
B6 Sport	**2.0, 2.3** 09/07 - 105 -119 kW	**35-143598** **35-143604**	**24-143639**	
B8	**2.0, 2.3** 09/07 - 105 -119 kW	**35-143611** **35-143628**	**24-143646**	

FORD (CHANGAN) S-MAX Großraumlimousine (BWS)

B4	**2.3** 01/07 - 118 -119 kW	**22-182869** **22-182876**	**19-170206**	Sportfahrwerk; Standardfahrwerk; ohne elektr. Dämpfkraftregulierung; ohne Niveauregulierung
B6 Sport	**2.3** 01/07 - 118 -119 kW	**35-143598** **35-143604**	**24-143639**	
B8	**2.3** 01/07 - 118 -119 kW	**35-143611** **35-143628**	**24-143646**	

FORD USA

FORD USA BRONCO

B8 5100	**5.0 XLT, 5.0 XLT 4WD** 01/67 - 12/77 103 kW	**24-065283** **33-186542**	**33-186542**	ohne TÜV-Gutachten VA: Höherlegung ca.: 50-100 mm HA: Höherlegung ca.: 50-100 mm

FORD USA

FORD USA BRONCO

B8 5100	**5.0 XLT, 5.0 XLT 4WD** 01/78 - 12/79 103 kW	**24-065283** *33-185606*	*33-185606*	Lmax: 573,5 mm; ohne TÜV-Gutachten VA: Höherlegung ca.: 50-100 mm HA: Höherlegung ca.: 50-100 mm

FORD USA BRONCO II

B8 5100	**2.9 i V6 4x4** 01/88 - 08/90 104 kW	**24-185493**	**24-185509**	ohne TÜV-Gutachten; Höherlegung ca.: 100 mm

FORD USA CONTOUR

B3	**2.0 S** 08/93 - 08/96 93 kW	*36-129959*	**36-129928**	Standardfahrwerk
B3	**2.0 S** 08/93 - 08/96 93 kW		*36-129935*	Standardfahrwerk; Verstärkte Ausführung .
B4	**2.0 S** 08/93 - 09/94 93 kW	**22-045607** **11-104957** SP	**22-045584** **11-104964** SP	
B4	**2.0 S** 10/94 - 08/96 93 kW	**22-045607** **11-104957** SP	**22-045621** **11-104964** SP	

FORD USA CONTOUR

B3	**2.0, 2.0 S** 09/96 - 08/00 93 -96 kW	**36-130016**	*36-129980*	Standardfahrwerk
B3	**2.5, 2.5 SVT** 09/96 - 08/00 127 -149 kW	*36-130023*	**36-133468**	Standardfahrwerk
B4	**2.0, 2.0 S, 2.5, 2.5 SVT** 09/96 - 08/00 93 -149 kW	**22-045614** **11-104957** SP	**22-045621** **11-104964** SP	

FORD USA CROWN VICTORIA

B6 Sport	**4.6** 05/98 - 12/02 130 -167 kW	*24-184731*	**24-184755**	Baumuster: Komfort
B6 Sport	**4.6** 05/98 - 12/02 130 -167 kW	*24-184724*		Baumuster: Heavy Duty; für Polizeifahrzeuge

FORD USA ECONOLINE Kasten

B6 4600	**4.9, 7.5** 10/75 - 01/75 79 -170 kW	**24-184656**	**24-184663**	Baumuster: E200/E250/E350

FORD USA EXCURSION

B6 4600	**6.8** 08/99 - 09/05 230 kW	*24-185448*	*24-185455*	Standardfahrwerk
B6 4600	**6.8 AWD** 08/99 - 09/05 230 kW	**24-185462**	*24-185479*	Standardfahrwerk
B8 5100	**6.8** 08/99 - 09/05 230 kW	**24-185523** **24-158930**		ohne TÜV-Gutachten VA: Höherlegung ca.: 100 mm
B8 5100	**6.8 AWD** 08/99 - 09/05 230 kW	**33-187297** **24-158848**	*24-185479*	ohne TÜV-Gutachten VA: Höherlegung ca.: 50-65 mm HA: Höherlegung ca.: 0-50 mm
B8 5100	**6.8 AWD** 08/99 - 09/05 230 kW	**33-185545** **24-158848**	*33-151656*	ohne TÜV-Gutachten VA: Höherlegung ca.: 100-150 mm HA: Höherlegung ca.: 75-125 mm

FORD USA EXPEDITION

B6 4600	**4.6 XLT, 5.4 XLT** 08/96 - 09/02 158 -191 kW	**24-185189**	**24-185202**	Standardfahrwerk; ohne Luftfederung

FORD USA

FORD USA EXPEDITION

B6 4600	**4.6 XLT, 5.4 XLT** 08/96 - 09/02 158 -191 kW		**24-185196**	mit Luftfederung
B6 4600	**4.6 4x4, 5.4 4x4** 08/96 - 158 -191 kW	*24-185219*	*24-185226*	Standardfahrwerk; ohne Luftfederung
B6 4600	**4.6 4x4, 5.4 4x4** 08/96 - 158 -191 kW		**24-185202**	mit Luftfederung

FORD USA EXPEDITION

B6 4600	**4.6, 5.4** 10/02 - 02/06 173 -194 kW	**24-107617**	**24-131599**	Standardfahrwerk; ohne Luftfederung
B6 4600	**4.6 4x4, 5.4 4x4** 10/02 - 02/06 173 -194 kW	**24-131582**	**24-131599**	Standardfahrwerk; ohne Luftfederung

FORD USA EXPLORER (UN46)

B6 4600	**4.0 4x4** 10/90 - 10/94 115 kW	**24-184762**		Standardfahrwerk

FORD USA EXPLORER (U2)

B6 4600	**4.0, 4.0 V6 AWD, 4.9 V6 AWD** 01/93 - 115 -157 kW	**24-021319**	**24-021326**	Heckantrieb; ohne Luftfederung
B6 4600	**4.0, 4.0 V6 AWD, 4.9 V6 AWD** 01/93 - 115 -157 kW	**24-021333**	**24-021340**	ein Dämpfer pro Rad; Allrad; ohne Luftfederung
B6 4600	**4.9 V6 AWD** 01/96 - 157 kW	**24-021333**	**24-021340** **24-021357**	zwei Dämpfer pro Rad; ohne Luftfederung

FORD USA F150

B6 4600	**4.9** 09/86 - 08/91 110 kW	**24-013284**	**24-013291**	Standardfahrwerk
B6 4600	**4.9 4x4** 09/86 - 08/91 110 kW	*24-184809* **24-013284**	**24-016186**	Standardfahrwerk
B8 5100	**4.9** 09/86 - 08/91 110 kW	**24-185523**	**24-185530**	ohne TÜV-Gutachten VA: Höherlegung ca.: 100 mm HA: Höherlegung ca.: 50-100 mm
B8 5100	**4.9** 09/86 - 08/91 110 kW	**24-065283**	**24-185530**	ohne TÜV-Gutachten VA: Höherlegung ca.: 150 mm HA: Höherlegung ca.: 50-100 mm

FORD USA F150

B6 4600	**4.9, 4.9 Supercab, 4.9 XL, 5.8** 10/91 - 09/96 106 -149 kW	**24-013284**	**24-013291**	Standardfahrwerk
B6 4600	**4.9 4x4, 5.8 4x4** 01/80 - 09/96 136 -149 kW	*24-184809* **24-013284**	**24-016186**	Standardfahrwerk
B8 5100	**4.9, 4.9 Supercab, 4.9 XL** 10/91 - 09/96 106 -136 kW	**24-185523**	**24-185530**	ohne TÜV-Gutachten VA: Höherlegung ca.: 100 mm HA: Höherlegung ca.: 50-100 mm
B8 5100	**4.9, 4.9 Supercab, 4.9 XL** 10/91 - 09/96 106 -136 kW	**24-065283**	**24-185530**	ohne TÜV-Gutachten VA: Höherlegung ca.: 150 mm HA: Höherlegung ca.: 50-100 mm
B8 5100	**4.9 4x4, 5.8 4x4** 10/91 - 09/96 136 -149 kW	**24-065283**	**24-065276**	ohne TÜV-Gutachten VA: Höherlegung ca.: 150 mm HA: Höherlegung ca.: 100 mm
B8 5100	**5.8** 10/91 - 09/96 149 kW	**24-185523**	**24-185530**	ohne TÜV-Gutachten VA: Höherlegung ca.: 100 mm HA: Höherlegung ca.: 50-100 mm

				
FORD USA				
FORD USA F150				
B8 5100	**5.8** 10/91 - 09/96 149 kW	**24-065283**	**24-185530**	ohne TÜV-Gutachten VA: Höherlegung ca.: 150 mm HA: Höherlegung ca.: 50-100 mm
FORD USA F150				
B6 4600	**4.2, 4.6, 5.4** 10/96 - 11/03 148 -185 kW	*24-024785*	*24-024792*	Standardfahrwerk
B6 4600	**4.2** 05/97 - 08/98 150 kW	*24-024785*	*24-024792*	Standardfahrwerk
B6 4600	**4.6 4x4, 5.4 4x4** 10/96 - 11/03 162 -185 kW	*24-185134*	*24-185141*	Standardfahrwerk
B6 4600	**5.4** 05/01 - 11/03 280 kW	**24-185189**	*24-024792*	Standardfahrwerk; Baumuster: Super Crew
B8 5100	**4.2, 4.6, 5.4** 10/96 - 11/03 148 -280 kW	*24-185400*	*24-024792*	ohne TÜV-Gutachten VA: Höherlegung ca.: 75 mm HA: Höherlegung ca.: 25 mm
B8 5100	**4.2, 4.6, 5.4** 10/96 - 11/03 148 -280 kW	*24-185400*	*24-185417*	Baumuster: Spindel Lift; ohne TÜV-Gutachten VA: Höherlegung ca.: 150 mm HA: Höherlegung ca.: 100-125 mm
B8 5100	**4.2, 4.6, 5.4** 10/96 - 11/03 148 -280 kW	*24-151627*	*24-185417*	Baumuster: Querträger Lift; ohne TÜV-Gutachten VA: Höherlegung ca.: 150 mm HA: Höherlegung ca.: 100-125 mm
FORD USA F150				
B6 4600	**4.2, 4.6 XL Styleside** 10/03 - 09/07 157 -170 kW	**24-107617**	**24-107624**	Standardfahrwerk
B6 4600	**4.2 4x4, 4.6 4x4, 4.6 Lariat Supercab 4x4, 5.4 SVT 4x4** 10/03 - 09/07 157 -248 kW	**24-109345**	**33-185897**	Standardfahrwerk
B8 5100	**4.2, 4.6 XL Styleside** 10/03 - 09/07 157 -170 kW	**24-186698**	*24-186704*	ohne TÜV-Gutachten VA: Höherlegung ca.: 0-50 mm
B8 5100	**4.2 4x4, 4.6 4x4, 4.6 Lariat Supercab 4x4, 5.4 SVT 4x4** 10/03 - 09/07 157 -248 kW	*24-122986*	*33-186009*	ohne TÜV-Gutachten VA: Höherlegung ca.: 0-50 mm HA: Höherlegung ca.: 0-50 mm
FORD USA F150				
B6 4600	**4.2 4x4, 5.4 4x4** 01/09 - 157 -221 kW	**24-187404**	**33-187419**	Standardfahrwerk
B6 4600	**5.4** 01/09 - 221 kW	**24-187381**	**33-187396**	Standardfahrwerk
B8 5100	**4.2 4x4, 5.4 4x4** 01/09 - 157 -221 kW	**24-187497**	**33-187501**	ohne TÜV-Gutachten VA: Höherlegung ca.: 0-50 mm HA: Höherlegung ca.: 0-25 mm
B8 5100	**5.4** 01/09 - 221 kW	**24-187466**	**33-187471**	ohne TÜV-Gutachten VA: Höherlegung ca.: 0-65 mm HA: Höherlegung ca.: 0-25 mm
FORD USA F250				
B6 4600	**4.9, 7.5** 10/82 - 08/86 110 -168 kW	**24-013284**	**24-013291**	Standardfahrwerk
B6 4600	**4.9 AWD, 7.5 4x4** 10/82 - 08/86 110 -168 kW	**24-016155**	**24-016186**	Standardfahrwerk; Baumuster: Non Utility
B8 5100	**4.9, 7.5** 10/82 - 08/86 110 -168 kW	**24-185523**	**24-185530**	ohne TÜV-Gutachten VA: Höherlegung ca.: 100 mm HA: Höherlegung ca.: 50 mm

F

FORD USA

FORD USA F250

B8 5100	**4.9, 7.5** 10/82 - 08/86 110 -168 kW	**24-065283**	**24-065276**	ohne TÜV-Gutachten VA: Höherlegung ca.: 150 mm HA: Höherlegung ca.: 75-100 mm

FORD USA F250

B6 4600	**4.9, 5.8, 7.5** 09/86 - 09/91 110 -168 kW	**24-013284**	**24-013291**	Standardfahrwerk; Heckantrieb
B6 4600	**4.9 4x4, 5.8 AWD, 7.3 Tdi AWD, 7.5 4x4** 09/86 - 09/91 110 -170 kW	**24-016179**	**24-016186**	Standardfahrwerk; Allrad
B8 5100	**4.9, 5.8, 7.5** 09/86 - 09/91 110 -168 kW	**24-185523**	**24-185530**	ohne TÜV-Gutachten VA: Höherlegung ca.: 100 mm HA: Höherlegung ca.: 50 mm
B8 5100	**4.9, 5.8, 7.5** 09/86 - 09/91 110 -168 kW	**24-065283**	**24-065276**	ohne TÜV-Gutachten VA: Höherlegung ca.: 150 mm HA: Höherlegung ca.: 75-100 mm

FORD USA F250

B6 4600	**4.9** 10/91 - 09/96 106 -110 kW	**24-013284**	**24-013291**	Standardfahrwerk
B6 4600	**4.9, 5.8, 7.3 D, 7.5** 10/91 - 09/96 136 -177 kW	**24-013284**	**24-013291**	Standardfahrwerk; Heckantrieb
B6 4600	**4.9 4x4, 5.8 AWD, 7.3 D 4x4, 7.3 TDi 4x4, 7.5 4x4** 10/91 - 04/97 135 -177 kW	**24-016179**	**24-016186**	Standardfahrwerk; Allrad
B8 5100	**4.9, 5.8, 7.3 D, 7.5** 10/91 - 09/96 106 -177 kW	**24-185523**	**24-185530**	ohne TÜV-Gutachten VA: Höherlegung ca.: 100 mm HA: Höherlegung ca.: 50 mm
B8 5100	**4.9, 5.8, 7.3 D, 7.5** 10/91 - 09/96 106 -177 kW	**24-065283**	**24-065276**	ohne TÜV-Gutachten VA: Höherlegung ca.: 150 mm HA: Höherlegung ca.: 75-100 mm

FORD USA F250

B6 4600	**5.4 4x4, 7.3 TDi 4x4** 10/96 - 12/98 154 -191 kW	**24-016179**	**24-016186**	Standardfahrwerk
B6 4600	**5.4 4x4, 7.3 TDi 4x4** 01/99 - 11/03 154 -191 kW	**33-028187**	**24-185981**	Standardfahrwerk
B6 4600	**5.4, 7.3 TDi** 10/96 - 12/98 154 -191 kW	**24-013284**	**24-013291**	Standardfahrwerk
B6 4600	**5.4, 7.3 TDi** 01/99 - 11/03 154 -191 kW	**24-197779**	**24-185325**	Standardfahrwerk
B8 5100	**5.4 4x4, 7.3 TDi 4x4** 01/99 - 11/03 154 -191 kW	**33-187297** **24-158848**	**24-186025**	ohne TÜV-Gutachten VA: Höherlegung ca.: 50-65 mm HA: Höherlegung ca.: 0-25 mm
B8 5100	**5.4 4x4, 7.3 TDi 4x4** 01/99 - 11/03 154 -191 kW	**33-185545** **24-158848**	**24-062466**	ohne TÜV-Gutachten VA: Höherlegung ca.: 100-150 mm HA: Höherlegung ca.: 50-100 mm
B8 5100	**7.3 TDi** 01/99 - 11/03 154 kW	**24-185523** **24-158930**	**24-065276**	ohne TÜV-Gutachten VA: Höherlegung ca.: 100 mm HA: Höherlegung ca.: 0-25 mm
B8 5100	**7.3 TDi** 01/99 - 11/03 154 kW	**24-065283** **24-158930**	**24-062466**	ohne TÜV-Gutachten VA: Höherlegung ca.: 150 mm HA: Höherlegung ca.: 75-100 mm
B8 5160	**5.4 4x4, 7.3 TDi 4x4** 01/99 - 11/03 154 -191 kW	**25-188387**	**25-188394**	ohne TÜV-Gutachten VA: Höherlegung ca.: 0-75 mm HA: Höherlegung ca.: 0-50 mm
B8 5160	**5.4 4x4, 7.3 TDi 4x4** 01/99 - 11/03 154 -191 kW	**25-188363**	**25-188370**	ohne TÜV-Gutachten VA: Höherlegung ca.: 100-150 mm HA: Höherlegung ca.: 50-100 mm

FORD USA

FORD USA F250

B6 4600	**5.4, 6.0 TDi, 7.3 TDi** 10/03 - 09/07 175 -239 kW	**24-197779**	**24-185325**	Standardfahrwerk
B6 4600	**5.4 4x4, 6.0 Tdi 4x4** 01/05 - 09/07 194 -239 kW	**24-186674**	**24-185981**	Standardfahrwerk
B8 5100	**5.4 4x4, 6.0 Tdi 4x4** 01/05 - 09/07 194 -239 kW	*24-186018* *33-170862*	**24-186025**	ohne TÜV-Gutachten VA: Höherlegung ca.: 0-50 mm
B8 5100	**5.4 4x4, 6.0 Tdi 4x4** 01/05 - 09/07 194 -239 kW	**24-185776** *33-170862*	**24-062466**	ohne TÜV-Gutachten VA: Höherlegung ca.: 100 mm HA: Höherlegung ca.: 50 mm
B8 5100	**5.4 4x4, 6.0 Tdi 4x4** 01/05 - 09/07 194 -239 kW	*24-186681* *33-170862*	**24-062466**	ohne TÜV-Gutachten VA: Höherlegung ca.: 150 mm HA: Höherlegung ca.: 100 mm
B8 5160	**5.4 4x4, 6.0 Tdi 4x4** 01/05 - 09/07 194 -239 kW	*25-187779*	*25-187786*	ohne TÜV-Gutachten VA: Lmin: 567,5 mm; Höherlegung ca.: 0-65 mm HA: Höherlegung ca.: 0-50 mm
B8 5160	**5.4 4x4, 6.0 Tdi 4x4** 01/05 - 09/07 194 -239 kW	*25-177435*	*25-177442*	ohne TÜV-Gutachten VA: Höherlegung ca.: 100-150 mm HA: Höherlegung ca.: 100 mm

FORD USA F250

B6 4600	**5.4** 10/07 - 221 kW	**24-197779**	**24-185325**	Standardfahrwerk
B6 4600	**5.4 4x4** 10/07 - 221 kW	**24-186674**	**24-185981**	Standardfahrwerk
B8 5100	**5.4 4x4** 10/07 - 221 kW	*24-186018* *24-196284*	**24-186025**	ohne TÜV-Gutachten VA: Höherlegung ca.: 0-50 mm HA: Höherlegung ca.: 0-25 mm
B8 5100	**5.4 4x4** 10/07 - 221 kW	**24-185776** *24-196284*	**24-062466**	ohne TÜV-Gutachten VA: Höherlegung ca.: 100 mm HA: Höherlegung ca.: 50 mm
B8 5100	**5.4 4x4** 10/07 - 221 kW	*24-186681* *24-196284*	**24-062466**	ohne TÜV-Gutachten VA: Höherlegung ca.: 150 mm HA: Höherlegung ca.: 100 mm
B8 5160	**5.4 4x4** 10/07 - 221 kW	*25-187779*	*25-187786*	ohne TÜV-Gutachten VA: Lmin: 567,5 mm; Höherlegung ca.: 0-65 mm HA: Höherlegung ca.: 0-50 mm
B8 5160	**5.4 4x4** 10/07 - 221 kW	*25-177435*	*25-177442*	ohne TÜV-Gutachten VA: Höherlegung ca.: 100-150 mm HA: Höherlegung ca.: 100 mm

FORD USA F350

B6 4600	**4.9, 5.8, 7.3 D, 7.5** 10/88 - 09/96 136 -177 kW	**24-013284**	**24-013291**	Standardfahrwerk
B6 4600	**4.9, 5.8, 7.3 D, 7.5** 10/88 - 09/96 136 -177 kW	**24-013284**	**33-188218**	Standardfahrwerk; Baumuster: Zwillingsbereifung
B6 4600	**4.9 4x4, 5.8 AWD, 7.3 D 4x4, 7.3 TD 4x4, 7.3 TDi 4x4, 7.5 D 4x4** 10/88 - 04/97 132 -177 kW	**24-016179**	**24-016186**	Standardfahrwerk

FORD USA F350

B6 4600	**5.4** 10/96 - 12/98 191 kW	**24-013284**	**24-013291**	Standardfahrwerk
B6 4600	**5.4** 10/96 - 12/98 191 kW	**24-013284**	**33-188218**	Standardfahrwerk; Baumuster: Zwillingsbereifung
B6 4600	**5.4** 01/99 - 11/03 191 kW	**24-197779**	**24-185325**	Standardfahrwerk
B6 4600	**5.4 4x4** 01/99 - 11/03 191 kW	**33-028187**	**33-185347**	Standardfahrwerk

F

FORD USA

FORD USA F350

B6 4600	**5.4 4x4** 01/99 - 11/03 191 kW	**33-028187**	**24-185981**	Standardfahrwerk; Baumuster: Zwillingsbereifung
B6 4600	**6.8, 7.3 TDi** 10/96 - 12/98 154 -230 kW	**24-013284**	**24-013291**	Standardfahrwerk
B6 4600	**6.8, 7.3 TDi** 10/96 - 12/98 154 -230 kW	**24-013284**	**33-188218**	Standardfahrwerk; Baumuster: Zwillingsbereifung
B6 4600	**6.8, 7.3 TDi** 01/99 - 11/03 154 -230 kW	**24-197779**	**24-185325**	Standardfahrwerk
B6 4600	**6.8 4x4, 7.3 TDi 4x4** 10/96 - 12/98 154 -230 kW	**24-016179**	**24-016186**	Standardfahrwerk
B6 4600	**6.8 4x4, 7.3 TDi 4x4** 01/99 - 11/03 154 -230 kW	**33-028187**	**33-185347**	Standardfahrwerk
B6 4600	**6.8 4x4, 7.3 TDi 4x4** 01/99 - 11/03 154 -230 kW	**33-028187**	**24-185981**	Standardfahrwerk; Baumuster: Zwillingsbereifung
B8 5100	**5.4 4x4** 01/99 - 11/03 191 kW	**33-187297** **24-158848**	**24-186025**	ohne TÜV-Gutachten VA: Höherlegung ca.: 50-65 mm HA: Höherlegung ca.: 0-25 mm
B8 5100	**5.4 4x4** 01/99 - 11/03 191 kW	**33-185545** **24-158848**	**24-062466**	ohne TÜV-Gutachten VA: Höherlegung ca.: 100-150 mm HA: Höherlegung ca.: 50-100 mm
B8 5100	**6.8, 7.3 TDi** 01/99 - 11/03 154 -230 kW	**24-185523** **24-158930**	**24-065276**	ohne TÜV-Gutachten VA: Höherlegung ca.: 100 mm HA: Höherlegung ca.: 0-25 mm
B8 5100	**6.8, 7.3 TDi** 01/99 - 11/03 154 -230 kW	**24-065283** **24-158930**	**24-062466**	ohne TÜV-Gutachten VA: Höherlegung ca.: 150 mm HA: Höherlegung ca.: 75-100 mm
B8 5100	**6.8 4x4, 7.3 TDi 4x4** 01/99 - 11/03 154 -230 kW	**33-187297** **24-158848**	**24-186025**	ohne TÜV-Gutachten VA: Höherlegung ca.: 50-65 mm HA: Höherlegung ca.: 0-25 mm
B8 5100	**6.8 4x4, 7.3 TDi 4x4** 01/99 - 11/03 154 -230 kW	**33-185545** **24-158848**	**24-062466**	ohne TÜV-Gutachten VA: Höherlegung ca.: 100-150 mm HA: Höherlegung ca.: 50-100 mm
B8 5160	**5.4 4x4** 01/99 - 11/03 191 kW	**25-188387**	**25-188394**	ohne TÜV-Gutachten VA: Höherlegung ca.: 0-75 mm HA: Höherlegung ca.: 0-50 mm
B8 5160	**5.4 4x4** 01/99 - 11/03 191 kW	**25-188363**	**25-188370**	ohne TÜV-Gutachten VA: Höherlegung ca.: 100-150 mm HA: Höherlegung ca.: 50-100 mm
B8 5160	**6.8 4x4, 7.3 TDi 4x4** 01/99 - 11/03 154 -230 kW	**25-188387**	**25-188394**	ohne TÜV-Gutachten VA: Höherlegung ca.: 0-75 mm HA: Höherlegung ca.: 0-50 mm
B8 5160	**6.8 4x4, 7.3 TDi 4x4** 01/99 - 11/03 154 -230 kW	**25-188363**	**25-188370**	ohne TÜV-Gutachten VA: Höherlegung ca.: 100-150 mm HA: Höherlegung ca.: 50-100 mm

FORD USA F350

B6 4600	**5.4 4x4, 6.0 Tdi 4x4** 01/05 - 09/07 194 -239 kW	**24-186674**	**24-185981**	Standardfahrwerk
B6 4600	**6.0 TDi, 7.3 TDi** 10/03 - 09/07 175 -239 kW	**24-197779**	**24-185325**	Standardfahrwerk
B8 5100	**5.4 4x4, 6.0 Tdi 4x4** 01/05 - 09/07 194 -239 kW	*24-186018* *33-170862*	**24-186025**	ohne TÜV-Gutachten VA: Höherlegung ca.: 0-50 mm
B8 5100	**5.4 4x4, 6.0 Tdi 4x4** 01/05 - 09/07 194 -239 kW	**24-185776** *33-170862*	**24-062466**	ohne TÜV-Gutachten VA: Höherlegung ca.: 100 mm HA: Höherlegung ca.: 50 mm
B8 5100	**5.4 4x4, 6.0 Tdi 4x4** 01/05 - 09/07 194 -239 kW	*24-186681* *33-170862*	**24-062466**	ohne TÜV-Gutachten VA: Höherlegung ca.: 150 mm HA: Höherlegung ca.: 100 mm

				
FORD USA				
FORD USA F350				
B8 5160	**5.4 4x4, 6.0 Tdi 4x4** 01/05 - 09/07 194 -239 kW	*25-187779*	*25-187786*	ohne TÜV-Gutachten VA: Lmin: 567,5 mm; Höherlegung ca.: 0-65 mm HA: Höherlegung ca.: 0-50 mm
B8 5160	**5.4 4x4, 6.0 Tdi 4x4** 01/05 - 09/07 194 -239 kW	*25-177435*	*25-177442*	ohne TÜV-Gutachten VA: Höherlegung ca.: 100-150 mm HA: Höherlegung ca.: 100 mm
FORD USA F350				
B6 4600	**5.4** 10/07 - 221 kW	**24-197779**	**24-185325**	Standardfahrwerk
B6 4600	**5.4 4x4** 10/07 - 221 kW	**24-186674**	**24-185981**	Standardfahrwerk
B8 5100	**5.4 4x4** 10/07 - 221 kW	*24-186018* *24-196284*	**24-186025**	ohne TÜV-Gutachten VA: Höherlegung ca.: 0-50 mm
B8 5100	**5.4 4x4** 10/07 - 221 kW	**24-185776** *24-196284*	**24-062466**	ohne TÜV-Gutachten VA: Höherlegung ca.: 100 mm HA: Höherlegung ca.: 50 mm
B8 5100	**5.4 4x4** 10/07 - 221 kW	*24-186681* *24-196284*	**24-062466**	ohne TÜV-Gutachten VA: Höherlegung ca.: 150 mm HA: Höherlegung ca.: 100 mm
B8 5160	**5.4 4x4** 10/07 - 221 kW	*25-187779*	*25-187786*	ohne TÜV-Gutachten VA: Lmin: 567,5 mm; Höherlegung ca.: 0-65 mm HA: Höherlegung ca.: 0-50 mm
B8 5160	**5.4 4x4** 10/07 - 221 kW	*25-177435*	*25-177442*	ohne TÜV-Gutachten VA: Höherlegung ca.: 100-150 mm HA: Höherlegung ca.: 50-100 mm
B12 LK	**5.4 4x4** 10/07 - 221 kW	*46-191991*		Höherlegung ca.: 50 mm
FORD USA MUSTANG Coupe (C)				
B6 Sport	**3.8, 4.6** 01/94 - 09/03 108 -236 kW	**35-041382**	**24-064187**	
B6 Sport	**3.8, 4.9** 01/94 - 108 -160 kW		**24-021494**	Baumuster: Axle Wrap
B6 Sport	**3.8** 09/93 - 112 -140 kW	**35-041382**	**24-021487**	
B6 Sport	**3.8, 4.6** 11/95 - 09/03 140 -160 kW		**24-021494**	Baumuster: Axle Wrap
B6 Sport	**4.6** 01/94 - 09/03 165 -236 kW		**24-021494**	Baumuster: Axle Wrap
B6 Sport	**4.6, 4.9** 09/93 - 160 -236 kW	**35-041382**	**24-185356**	Baumuster: Cobra
B8	**4.6, 4.9** 09/93 - 160 -236 kW	**35-045939**	**24-185974**	Baumuster: Cobra
B12 PK	**4.6, 4.9, 4.6, 4.9** 09/93 - 160 -225 kW	*46-234391*		ohne TÜV-Gutachten VA: Tieferlegung lt. GA: 30 mm HA: Tieferlegung lt. GA: 25 mm
B12 PK	**4.6, 4.9** 01/99 - 12/01 160 -236 kW	*46-234384*		Baumuster: Cobra; ohne TÜV-Gutachten VA: Tieferlegung lt. GA: 35 mm HA: Tieferlegung lt. GA: 35 mm
MS	**3.8, 4.6, 4.9** 09/93 - 108 -236 kW	*35-221449*	*24-229258*	Baumuster: Drag Series

F

FORD USA

FORD USA MUSTANG Convertible (C)

B6 Sport	**3.8, 4.6, 4.9** 09/93 - 108 -236 kW		**24-021494**	Baumuster: Axle Wrap
B6 Sport	**4.6** 06/99 - 09/03 236 kW	**35-041382**	**24-185356**	Baumuster: Cobra
B8	**4.6** 06/99 - 09/03 236 kW	**35-045939**	**24-185974**	Baumuster: Cobra
B12 PK	**4.6** 01/99 - 12/01 236 kW	*46-234384*		Baumuster: Cobra; ohne TÜV-Gutachten VA: Tieferlegung lt. GA: 35 mm HA: Tieferlegung lt. GA: 35 mm
MS	**3.8, 4.6, 4.9** 09/93 - 108 -236 kW	*35-221449*	*24-229258*	Baumuster: Drag Series

FORD USA MUSTANG

B6 Sport	**4.0 V6, 4.6 V8, 5.4 V8** 12/04 - 12/09 157 -403 kW	**35-223993**	**24-224000**	Baumuster: Europa
B6 Sport	**4.0 V6, 4.6 V8, 5.4 V8** 12/04 - 12/09 157 -403 kW	**35-128717**	**24-122245**	Baumuster: USA
B6 Sport	**4.0 V6, 4.6 V8, 5.4 V8** 01/10 - 157 -403 kW	**35-224013**	**24-224000**	Baumuster: Europa
B6 Sport	**4.0 V6, 4.6 V8, 5.4 V8** 01/10 - 157 -403 kW	**35-212676**	**24-122245**	Baumuster: USA
B6 Sport	**5.0** 01/11 - 307 kW	**35-224013**	**24-224000**	Baumuster: Europa
B6 Sport	**5.0** 01/11 - 307 kW	**35-212676**	**24-122245**	Baumuster: USA
B12 PK	**4.0 V6, 4.6 V8, 5.4 V8** 12/04 - 12/09 157 -403 kW	**46-198297**		Baumuster: Europa; siehe Gutachten VA: Tieferlegung lt. GA: 25 mm; Achslast bis: 1070 kg HA: Tieferlegung lt. GA: 30 mm; Achslast bis: 1116 kg
B12 PK	**4.0 V6, 4.6 V8, 5.4 V8** 01/10 - 157 -403 kW	**46-229830**		Baumuster: Europa; siehe Gutachten VA: Tieferlegung lt. GA: 25 mm; Achslast bis: 1070 kg HA: Tieferlegung lt. GA: 30 mm; Achslast bis: 1116 kg
B12 PK	**4.0 V6, 4.6 V8, 5.4 V8** 12/04 - 12/09 157 -403 kW	*46-228888*		Länderausführung kürzen um; Baumuster: USA; siehe Gutachten VA: Tieferlegung lt. GA: 25 mm; Achslast bis: 1070 kg HA: Tieferlegung lt. GA: 30 mm; Achslast bis: 1116 kg
B12 PK	**5.0** 01/11 - 307 kW	**46-229830**		Baumuster: Europa; siehe Gutachten VA: Tieferlegung lt. GA: 25 mm; Achslast bis: 1070 kg HA: Tieferlegung lt. GA: 30 mm; Achslast bis: 1116 kg

FORD USA MUSTANG Cabriolet

B6 Sport	**4.0 V6, 4.6 V8, 5.4 V8** 12/05 - 12/09 157 -403 kW	**35-223993**	**24-224000**	Baumuster: Europa
B6 Sport	**4.0 V6, 4.6 V8, 5.4 V8** 12/05 - 12/09 157 -403 kW	**35-128717**	**24-122245**	Länderausführung kürzen um
B6 Sport	**4.0 V6, 4.6 V8, 5.4 V8** 01/10 - 157 -403 kW	**35-224013**	**24-224000**	Baumuster: Europa
B6 Sport	**4.0 V6, 4.6 V8, 5.4 V8** 01/10 - 157 -403 kW	**35-212676**	**24-122245**	Länderausführung kürzen um
B12 PK	**4.0 V6, 4.6 V8, 5.4 V8** 12/05 - 12/09 157 -403 kW	**46-198297**		Baumuster: Europa; siehe Gutachten VA: Tieferlegung lt. GA: 25 mm; Achslast bis: 1070 kg HA: Tieferlegung lt. GA: 30 mm; Achslast bis: 1116 kg

				
FORD USA				
FORD USA MUSTANG Cabriolet				
B12 PK	**4.0 V6, 4.6 V8, 5.4 V8** 01/10 - 157 -403 kW		**46-229830**	Baumuster: Eurpoa; siehe Gutachten VA: Tieferlegung lt. GA: 25 mm; Achslast bis: 1070 kg HA: Tieferlegung lt. GA: 30 mm; Achslast bis: 1116 kg
B12 PK	**4.0 V6, 4.6 V8, 5.4 V8** 12/05 - 12/09 157 -403 kW		*46-228888*	Länderausführung kürzen um; Baumuster: USA; siehe Gutachten VA: Tieferlegung lt. GA: 25 mm; Achslast bis: 1070 kg HA: Tieferlegung lt. GA: 30 mm; Achslast bis: 1116 kg
FORD USA RANGER				
B6 4600	**2.3, 3.0** 10/90 - 12/96 72 -99 kW		**24-022361** 	**24-196277** 	Standardfahrwerk
B6 4600	**3.0 4x4** 10/90 - 12/96 99 kW		**24-022361** 	**24-184984** 	Standardfahrwerk
B6 4600	**4.0 4x4** 10/90 - 12/98 114 kW		**24-022361** 	**24-184984** 	Standardfahrwerk
B8 5100	**3.0 4x4, 4.0 4x4** 10/90 - 12/98 99 -114 kW		**24-185493**	**24-185509**	ohne TÜV-Gutachten VA: Höherlegung ca.: 100-125 mm HA: Höherlegung ca.: 0-25 mm
FORD USA THUNDERBIRD Coupe				
B6 Sport	**3.8, 4.6** 01/93 - 12/97 104 -157 kW			*24-202664* 	
FSO				
FSO 125P				
B6 Sport	**1.3, 1.5** 10/67 - 08/92 47 -55 kW		*24-005494*	*24-221726*	
FSO 125P Kombi				
B6 Sport	**1.3, 1.5** 10/67 - 08/92 47 -55 kW		*24-005494*	*24-221726*	
FSO 126P				
B6 Sport	**0.6, 650** 07/72 - 09/00 17 -22 kW		**24-007405**	**24-007504**	
GAZ				
GAZ VOLGA (3102)				
B4	**2.1 D, 2.3 D, 2.4** 02/72 - 01/93 45 -77 kW		**19-135304**	**19-135311**	
B6 Sport	**2.1 D, 2.3 D, 2.4** 02/72 - 01/93 45 -77 kW		**24-027717** 	**24-027724**	
GAZ VOLGA Kombi (3102)				
B4	**2.1 D, 2.3 D, 2.4** 02/72 - 01/93 45 -77 kW		**19-135304** 	**19-135311**	
B6 Sport	**2.1 D, 2.3 D, 2.4** 02/72 - 01/93 45 -77 kW		**24-027717**	**24-027724**	
GAZ VOLGA				
B4	**2.1 D, 2.3, 2.4, 2.4 D** 10/94 - 12/10 59 -107 kW		**19-135304**	**19-135311**	

			
GAZ			
GAZ VOLGA			
B6 Sport **2.1 D, 2.3, 2.4, 2.4 D** 10/94 - 12/10 59 -107 kW	**24-027717**	**24-027724**	
GAZ VOLGA Kombi			
B4 **2.3, 2.4, 2.4 D** 02/93 - 59 -107 kW	**19-135304**	**19-135311**	
B6 Sport **2.3, 2.4, 2.4 D** 02/93 - 59 -107 kW	**24-027717**	**24-027724**	
GAZ GAZELLE Bus			
B4 **2.3, 2.4 D** 10/93 - 08/01 67 -96 kW	*19-135328*	*19-135328*	
GAZ GAZELLE Kasten			
B4 **2.4, 2.4 D** 10/93 - 08/01 66 -67 kW	*19-135328*	*19-135328*	
GAZ GAZELLE Pritsche/Fahrgestell			
B4 **2.4, 2.4 D** 10/93 - 08/01 66 -67 kW	*19-135328*	*19-135328*	
GEO			
GEO TRACKER Station Wagon			
B4 **1.6 i, 1.6 i 16V, 1.9 D, 2.0 i 16V, 2.0 i V6** 01/88 - 12/98 50 -100 kW		**19-028798**	
B6 4600 **1.6 i, 1.6 i 16V, 1.9 D, 2.0 i 16V, 2.0 i V6** 01/88 - 12/98 50 -100 kW	**35-003991**	**24-015882**	ohne ABS; Heckantrieb
GEO TRACKER Cabrio			
B4 **1.6 i, 1.6 i 16V, 2.0 i 16V** 01/88 - 12/98 59 -97 kW		**19-028798**	
B6 4600 **1.6 i, 1.6 i 16V, 2.0 i 16V** 01/88 - 12/98 59 -97 kW	**35-003991**	**24-015882**	ohne ABS; Heckantrieb
GMC			
GMC G SERIE Kasten			
B6 4600 **5.0** 10/78 - 03/84 114 kW	**24-010252**	**24-010269**	Standardfahrwerk; Baumuster: Incl. G2500/3500
GMC JIMMY			
B6 4600 **4.3, 4.3 AWD** 01/89 - 12/05 110 kW	**24-187428**	**33-187532**	Standardfahrwerk
GMC JIMMY			
B6 4600 **4.3** 10/94 - 12/05 142 kW	**24-187428**	**33-187532**	Standardfahrwerk
B6 4600 **4.3 AWD** 10/94 - 12/05 142 kW	**24-014120**	**24-014137**	mit Drehstabfederung

				
GMC				
GMC JIMMY				
B6 4600	**4.3 AWD** 10/94 - 12/05 142 kW	**24-187831**	**33-187532**	mit Drehstabfederung
GMC SAFARI				
B6 4600	**4.3** 10/93 - 09/04 142 kW	**24-011044**	**24-010474**	Standardfahrwerk; Heckantrieb
B6 4600	**4.3** 10/93 - 09/04 142 kW	**24-021364**	**24-010474**	Standardfahrwerk; Allrad
GMC SIERRA				
B6 4600	**4.8, 5.3** 01/99 - 12/07 206 -213 kW	**24-029063**	**24-029070**	Standardfahrwerk; Baumuster: Komfort; Baumuster: GMT800 Classic; mit Schraubenfederung
B6 4600	**4.8, 5.3** 01/99 - 12/07 206 -213 kW	**24-029025**	**24-029032**	Standardfahrwerk; Baumuster: Heavy Duty; Baumuster: GMT800 Classic; mit Schraubenfederung
B6 4600	**4.8, 5.3** 01/99 - 12/07 206 -213 kW	**24-065009**	**24-029070**	Standardfahrwerk; Baumuster: Komfort; Baumuster: GMT800 Classic; mit Drehstabfederung
B6 4600	**4.8, 5.3** 01/99 - 12/07 206 -213 kW	**24-065009**	**24-029032**	Standardfahrwerk; Baumuster: Heavy Duty; Baumuster: GMT800 Classic; mit Drehstabfederung
B6 4600	**4.8 4x4, 5.3 4x4, 6.0 4x4** 01/99 - 12/07 206 -224 kW	**24-065009**	**24-029056**	Standardfahrwerk; Baumuster: GMT800
B6 4600	**6.0 4x4** 01/00 - 12/07 224 kW	**24-060813**	**24-060820**	Baumuster: 1500HD/2500HD
B8 5100	**4.8 4x4, 5.3 4x4** 01/99 - 12/07 206 -213 kW	**24-186643**	**24-186742**	Baumuster: GMT800; ohne TÜV-Gutachten VA: Höherlegung ca.: 0-65 mm HA: Höherlegung ca.: 0-25 mm
B8 5100	**4.8 4x4, 5.3 4x4** 01/99 - 12/07 206 -213 kW	**24-185950**	**24-191203**	Baumuster: GMT800; ohne TÜV-Gutachten VA: Höherlegung ca.: 100 mm HA: Höherlegung ca.: 50 mm
B8 5100	**4.8 4x4, 5.3 4x4** 01/99 - 12/07 206 -213 kW	**24-185950**	**24-186636**	Baumuster: GMT800; ohne TÜV-Gutachten VA: Höherlegung ca.: 150 mm HA: Höherlegung ca.: 100 mm
B8 5100	**6.0 4x4** 01/00 - 12/07 224 kW	**24-186735** **33-174525**	**24-186742**	Baumuster: 1500HD/2500HD/3500HD; ohne TÜV-Gutachten VA: Höherlegung ca.: 0-65 mm HA: Höherlegung ca.: 0-25 mm
B8 5100	**6.0 4x4** 01/00 - 12/07 224 kW	**24-187183** **33-174525**	**24-191203**	Baumuster: 1500HD/2500HD/3500HD; ohne TÜV-Gutachten VA: Höherlegung ca.: 100 mm HA: Höherlegung ca.: 50 mm
B8 5100	**6.0 4x4** 01/00 - 12/07 224 kW	**24-187183** **33-174525**	**24-186636**	Baumuster: 1500HD/2500HD/3500HD; ohne TÜV-Gutachten VA: Höherlegung ca.: 150 mm HA: Höherlegung ca.: 100 mm
B8 5160	**4.8 4x4, 5.3 4x4** 01/99 - 12/07 206 -213 kW	**25-176407**	**25-176414**	Baumuster: GMT800; ohne TÜV-Gutachten VA: Höherlegung ca.: 0-65 mm HA: Höherlegung ca.: 0-25 mm
B8 5160	**4.8 4x4, 5.3 4x4** 01/99 - 12/07 206 -213 kW	**25-177411**	**25-176414**	Baumuster: GMT800; ohne TÜV-Gutachten VA: Höherlegung ca.: 100 mm HA: Höherlegung ca.: 50 mm
B8 5160	**4.8 4x4, 5.3 4x4** 01/99 - 12/07 206 -213 kW	**25-177411**	**25-177428**	Baumuster: GMT800; ohne TÜV-Gutachten VA: Höherlegung ca.: 150 mm HA: Höherlegung ca.: 100 mm
B8 5160	**6.0 4x4** 01/00 - 12/07 224 kW	**25-187618**	**25-187625**	Baumuster: 1500HD/2500HD/3500HD; ohne TÜV-Gutachten VA: Höherlegung ca.: 0-65 mm HA: Höherlegung ca.: 0-50 mm
B8 5160	**6.0 4x4** 01/00 - 12/07 224 kW	**25-187687**	**25-187625**	Baumuster: 1500HD/2500HD/3500HD; ohne TÜV-Gutachten VA: Höherlegung ca.: 100 mm HA: Höherlegung ca.: 0-50 mm

GMC			
GMC SIERRA			
B8 5160 **6.0 4x4** 01/00 - 12/07 224 kW	**25-187687**	**25-187694**	Baumuster: 1500HD/2500HD/3500HD; ohne TÜV-Gutachten VA: Höherlegung ca.: 150 mm HA: Höherlegung ca.: 100 mm
GMC SUBURBAN			
B6 4600 **5.7** 10/91 - 09/99 157 kW	**24-024167**		Standardfahrwerk; Baumuster: C1500; Baumuster: Komfort
B6 4600 **5.7** 10/91 - 09/99 157 kW	**24-022477**	**24-022484**	Standardfahrwerk; Baumuster: C1500; Baumuster: Heavy Duty
B6 4600 **5.7 AWD** 10/91 - 09/99 157 kW	**24-104050**	**24-024211**	Standardfahrwerk; Baumuster: 1500
B6 4600 **6.5 Tdi** 10/91 - 09/99 135 kW	**24-024228**	**24-024235**	Standardfahrwerk; Baumuster: C2500
B6 4600 **6.5 Tdi AWD** 10/93 - 09/99 135 kW	**24-104050**	**24-024198**	Standardfahrwerk; Baumuster: K2500
B6 4600 **7.4 AWD** 10/86 - 09/91 170 kW	**24-009232**	**24-010269** **24-009331**	ohne elektr. Dämpfkraftregulierung; Baumuster: V2500
B8 5100 **5.7** 10/91 - 09/99 157 kW	**24-062107**	**24-067379**	Baumuster: 1500 VA: Lmax: 392 mm; Höherlegung ca.: 75-150 mm HA: Höherlegung ca.: 100-125 mm
B8 5100 **5.7 AWD** 10/91 - 09/99 157 kW	**33-061399**	**24-067379**	Baumuster: K1500 VA: Höherlegung ca.: 100-150 mm HA: Höherlegung ca.: 50-100 mm
B8 5100 **6.5 Tdi AWD** 10/93 - 09/99 135 kW	**33-061399**	**24-067379**	Baumuster: K2500 VA: Höherlegung ca.: 100-150 mm HA: Höherlegung ca.: 50-100 mm
B8 5100 **7.4 AWD** 10/86 - 09/91 170 kW	**33-186542** **33-185590**	**33-186542** **33-185590**	Baumuster: V2500; Höherlegung ca.: 50-65 mm
B8 5100 **7.4 AWD** 10/86 - 09/91 170 kW	**24-187077**	**24-187084**	Baumuster: V2500; Höherlegung ca.: 75-100 mm
B8 5100 **7.4 AWD** 10/86 - 09/91 170 kW	**33-185552**	**33-185569** **33-185552**	Baumuster: V2500; Höherlegung ca.: 150 mm
GMC SUBURBAN			
B6 4600 **5.3** 01/00 - 213 kW	**24-065009**	**24-143806**	ohne elektr. Dämpfkraftregulierung; Baumuster: 1500 excl. Z55
B6 4600 **6.5 Tdi, 6.5 Tdi AWD** 01/00 - 135 kW	**24-060813**	**24-185677**	ohne elektr. Dämpfkraftregulierung; Baumuster: K2500
B8 5100 **6.5 Tdi AWD** 01/00 - 135 kW	**24-186735** **33-174525**	**24-185783**	ohne elektr. Dämpfkraftregulierung; Baumuster: K2500 VA: Höherlegung ca.: 0-65 mm HA: Höherlegung ca.: 0-25 mm
B8 5160 **6.5 Tdi AWD** 01/00 - 135 kW	**25-187618**	**25-187625**	ohne elektr. Dämpfkraftregulierung; Baumuster: K2500 VA: Höherlegung ca.: 0-65 mm HA: Höherlegung ca.: 0-25 mm
GMC YUKON			
B6 4600 **5.7 AWD, 6.5 TD AWD** 01/92 - 12/99 135 -149 kW	**24-104050**	**24-025027**	Standardfahrwerk; Baumuster: Full Size; Türenanzahl: 2
B6 4600 **5.7 AWD** 01/92 - 08/96 157 kW	**24-104050**	**24-025027**	Standardfahrwerk; Baumuster: Full Size; Türenanzahl: 2
B8 5100 **6.5 TD AWD** 01/92 - 12/99 135 kW	**33-061399**	**24-067379**	ohne TÜV-Gutachten; Türenanzahl: 2 VA: Höherlegung ca.: 100-150 mm HA: Höherlegung ca.: 50-100 mm

				
HOLDEN				
HOLDEN ASTRA Schrägheck (LB, LC)				
B1	**1.5, 1.6 CD** 08/84 - 06/87 51 -52 kW	**12-125104**		VA: mit Kugellager
B2	**1.5, 1.6 CD** 08/84 - 07/88 51 -52 kW	**16-031302** **11-101314** SP		-> CH.Nr.: J2791967; -> CH.Nr.: J5273427
B4	**1.5, 1.6 CD** 08/84 - 07/88 51 -52 kW	**21-030413** **11-101314** SP	**19-019864**	-> CH.Nr.: J2791967; -> CH.Nr.: J5273427
B6 Sport	**1.5, 1.6 CD** 08/84 - 06/87 51 -52 kW	**34-001424**	**24-004862**	HA: Lmax: 567 mm
B8	**1.5, 1.6 CD** 08/84 - 06/87 51 -52 kW	**34-003114**	**24-013932**	HA: Kenngröße: 107/36
MS	**1.5, 1.6 CD** 08/84 - 06/87 51 -52 kW	**34-001462**	**24-000925**	Baumuster: Cup VA: Kenngröße: 230/30 HA: Kenngröße: 160/50
MS	**1.5, 1.6 CD** 08/84 - 06/87 51 -52 kW	**34-030721**	*24-024846*	Baumuster: Rallye1 VA: Kenngröße: 270/120 HA: Kenngröße: 210/90; Lmax: 567 mm
HOLDEN ASTRA Schrägheck (TR)				
B1	**1.6 CD, 1.8 i, 2.0 GSi** 08/95 - 09/98 74 -100 kW	**12-116812**		VA: mit Kugellager
B2	**1.6 CD, 1.8 i, 2.0 GSi** 08/95 - 09/98 74 -100 kW	**16-031548** **11-101369** SP	**15-062215**	
B4	**1.6 CD, 1.8 i, 2.0 GSi** 08/95 - 09/98 74 -100 kW	**21-030260** **11-101369** SP	**19-019956**	
B6 Sport	**1.6 CD, 1.8 i, 2.0 GSi** 08/95 - 09/98 74 -100 kW	**34-030035**	**24-015523**	
B8	**1.6 CD, 1.8 i, 2.0 GSi** 08/95 - 09/98 74 -100 kW	**34-181577**	**24-015523**	
B10	**1.6 CD, 1.8 i, 2.0 GSi** 08/95 - 09/98 74 -100 kW	*46-111920*		siehe Gutachten; Schaltgetriebe VA: Tieferlegung lt. GA: 60 mm; Achslast bis: 900 kg HA: Tieferlegung lt. GA: 40 mm; Achslast bis: 800 kg
B12 PK	**1.6 CD, 1.8 i, 2.0 GSi** 08/95 - 09/98 74 -100 kW	**46-188861**		siehe Gutachten VA: Tieferlegung lt. GA: 30 mm; Achslast bis: 870 kg HA: Tieferlegung lt. GA: 30 mm; Achslast bis: 800 kg
B12 SL	**1.6 CD, 1.8 i, 2.0 GSi** 08/95 - 09/98 74 -100 kW	**46-188885**		siehe Gutachten VA: Tieferlegung lt. GA: 45-50 mm; Achslast bis: 900 kg HA: Tieferlegung lt. GA: 30 mm; Achslast bis: 800 kg
HOLDEN ASTRA Stufenheck (TR)				
B1	**1.6 CD, 1.8 SRi** 08/95 - 09/98 74 -85 kW	**12-116812**		VA: mit Kugellager
B2	**1.6 CD, 1.8 SRi** 08/95 - 09/98 74 -85 kW	**16-031548** **11-101369** SP	**15-062215**	
B4	**1.6 CD, 1.8 SRi** 08/95 - 09/98 74 -85 kW	**21-030260** **11-101369** SP	**19-019956**	
B6 Sport	**1.6 CD, 1.8 SRi** 08/95 - 09/98 74 -85 kW	**34-030035**	**24-015523**	
B8	**1.6 CD, 1.8 SRi** 08/95 - 09/98 74 -85 kW	**34-181577**	**24-015523**	

H

HOLDEN

HOLDEN ASTRA Stufenheck (TR)

B10	**1.6 CD, 1.8 SRi** 08/95 - 09/98 74 -85 kW	*46-111920*		siehe Gutachten; Schaltgetriebe VA: Tieferlegung lt. GA: 60 mm; Achslast bis: 900 kg HA: Tieferlegung lt. GA: 40 mm; Achslast bis: 800 kg
B12 PK	**1.6 CD, 1.8 SRi** 08/95 - 09/98 74 -85 kW	**46-188861**		siehe Gutachten VA: Tieferlegung lt. GA: 30 mm; Achslast bis: 870 kg HA: Tieferlegung lt. GA: 30 mm; Achslast bis: 800 kg
B12 SL	**1.6 CD, 1.8 SRi** 08/95 - 09/98 74 -85 kW	**46-188885**		siehe Gutachten VA: Tieferlegung lt. GA: 45-50 mm; Achslast bis: 900 kg HA: Tieferlegung lt. GA: 30 mm; Achslast bis: 800 kg

HOLDEN ASTRA Schrägheck (TS)

B1	**1.8 i, 2.0 i Turbo, 2.2 i** 02/98 - 07/04 85 -147 kW	**12-117376**		VA: harte Ausführung; ohne Kugellager
B1	**1.8 i, 2.0 i Turbo, 2.2 i** 02/98 - 07/04 85 -147 kW	**12-117390**		VA: weiche Ausführung; ohne Kugellager
B3	**1.8 i** 02/98 - 10/04 85 -92 kW	**36-130153**	**36-224067**	Standardfahrwerk
B3	**1.8 i** 02/98 - 10/04 85 -92 kW	*36-130160*		Standardfahrwerk; Verstärkte Ausführung .
B3	**2.0 i Turbo, 2.2 i** 09/00 - 07/04 108 -147 kW	*36-130160*	**36-224067**	Standardfahrwerk
B4	**1.8 i, 2.0 i Turbo, 2.2 i** 02/98 - 07/04 85 -147 kW	**22-053060** **22-053077** **11-101512** SP	**19-068756** OIO	Standardfahrwerk
B6 Sport	**1.8 i, 2.0 i Turbo, 2.2 i** 02/98 - 07/04 85 -147 kW	**35-044338**	**24-027823** OIO	
B8	**1.8 i, 2.0 i Turbo, 2.2 i** 02/98 - 07/04 85 -147 kW	**35-044345**	**24-027830** OIO	
B12 PK	**1.8 i, 2.0 i Turbo, 2.2 i** 02/98 - 07/04 85 -147 kW	**46-188946**		siehe Gutachten VA: Tieferlegung lt. GA: 30 mm; Achslast bis: 935 kg HA: Tieferlegung lt. GA: 30 mm; Achslast bis: 820 kg
B12 PK	**1.8 i, 2.0 i Turbo, 2.2 i** 02/98 - 07/04 85 -147 kW	**46-188960**		siehe Gutachten VA: Tieferlegung lt. GA: 30 mm; Achslast bis: 1035 kg HA: Tieferlegung lt. GA: 30 mm; Achslast bis: 820 kg
B12 SL	**1.8 i, 2.0 i Turbo, 2.2 i** 02/98 - 07/04 85 -147 kW	**46-188939**		siehe Gutachten VA: Tieferlegung lt. GA: 45-50 mm; Achslast bis: 965 kg HA: Tieferlegung lt. GA: 30 mm; Achslast bis: 895 kg

HOLDEN ASTRA Stufenheck (TS)

B1	**1.8 i** 02/98 - 10/04 85 -92 kW	**12-117376**		VA: harte Ausführung; ohne Kugellager
B1	**1.8 i** 02/98 - 10/04 85 -92 kW	**12-117390**		VA: weiche Ausführung; ohne Kugellager
B3	**1.8 i** 02/98 - 10/04 85 -92 kW	**36-130153**	**36-224067**	Standardfahrwerk
B3	**1.8 i** 02/98 - 10/04 85 -92 kW	*36-130160*		Standardfahrwerk; Verstärkte Ausführung .
B4	**1.8 i** 02/98 - 10/04 85 -92 kW	**22-053060** **22-053077** **11-101512** SP	**19-068756** OIO	Standardfahrwerk
B6 Sport	**1.8 i** 02/98 - 10/04 85 -92 kW	**35-044338**	**24-027823** OIO	

				

HOLDEN

HOLDEN ASTRA Stufenheck (TS)

B8	**1.8 i** 02/98 - 10/04 85 -92 kW	**35-044345**	**24-027830** OIO	
B12 PK	**1.8 i** 02/98 - 10/04 85 -92 kW	**46-188946**		siehe Gutachten VA: Tieferlegung lt. GA: 30 mm; Achslast bis: 935 kg HA: Tieferlegung lt. GA: 30 mm; Achslast bis: 820 kg
B12 PK	**1.8 i** 02/98 - 10/04 85 -92 kW	**46-188960**		siehe Gutachten VA: Tieferlegung lt. GA: 30 mm; Achslast bis: 1035 kg HA: Tieferlegung lt. GA: 30 mm; Achslast bis: 820 kg
B12 SL	**1.8 i** 02/98 - 10/04 85 -92 kW	**46-188939**		siehe Gutachten VA: Tieferlegung lt. GA: 45-50 mm; Achslast bis: 965 kg HA: Tieferlegung lt. GA: 30 mm; Achslast bis: 895 kg

HOLDEN ASTRA Cabriolet (TS)

B1	**2.0 i Turbo, 2.2 i** 06/02 - 03/10 110 -147 kW	**12-117376**		VA: harte Ausführung; ohne Kugellager
B1	**2.0 i Turbo, 2.2 i** 06/02 - 03/10 110 -147 kW	**12-117390**		VA: weiche Ausführung; ohne Kugellager
B3	**2.2 i** 06/02 - 12/06 108 kW	**37-163563**	**38-163531**	Standardfahrwerk
B3	**2.2 i** 06/02 - 12/06 108 kW	**37-163549**	**38-163524**	Standardfahrwerk; Verstärkte Ausführung .
B4	**2.2 i** 06/02 - 12/06 108 kW	**22-141590** **22-141606** **i.V.** SP	**19-141619** OIO	ohne elektr. Dämpfkraftregulierung; ohne IDS+
B4	**2.0 i Turbo** 06/02 - 07/04 147 kW	**22-053060** **22-053077** **11-101512** SP	**19-068756** OIO	
B6 Sport	**2.2 i** 06/02 - 12/06 108 kW	**35-114666** **35-114673**	**24-114653** OIO	ohne IDS+
B6 Sport	**2.0 i Turbo** 06/02 - 07/04 147 kW	**35-044338**	**24-027823** OIO	
B8	**2.0 i Turbo** 06/02 - 07/04 147 kW	**35-044345**	**24-027830** OIO	
B12 PK	**2.2 i** 06/02 - 12/06 108 kW	**46-182128**		IDS+ muss fachgerecht stillgelegt werden; siehe Gutachten VA: Tieferlegung lt. GA: 30 mm; Achslast bis: 970 kg HA: Tieferlegung lt. GA: 30 mm; Achslast bis: 860 kg
B12 PK	**2.0 i Turbo** 06/02 - 07/04 147 kW	**46-188908**		siehe Gutachten VA: Tieferlegung lt. GA: 30 mm; Achslast bis: 1015 kg HA: Tieferlegung lt. GA: 30 mm; Achslast bis: 845 kg
B12 SL	**2.2 i** 06/02 - 12/06 108 kW	**46-182166**		IDS+ muss fachgerecht stillgelegt werden; siehe Gutachten VA: Tieferlegung lt. GA: 45-50 mm; Achslast bis: 960 kg HA: Tieferlegung lt. GA: 30 mm; Achslast bis: 860 kg
B14	**2.2 i** 06/02 - 12/06 108 kW	**47-121133**		IDS+ muss fachgerecht stillgelegt werden; siehe Gutachten VA: Tieferlegung lt. GA: 30-50 mm; Achslast bis: 1060 kg HA: Tieferlegung lt. GA: 30-50 mm; Achslast bis: 860 kg

HOLDEN ASTRA (AH)

B3	**1.8 i** 07/05 - 03/10 92 -103 kW	**37-163563**	**38-163531**	Standardfahrwerk
B3	**1.8 i** 07/05 - 03/10 92 -103 kW	**37-163549**	**38-163524**	Standardfahrwerk; Verstärkte Ausführung .
B3	**1.9 CDTI, 2.0 i Turbo, 2.2 i** 07/05 - 03/10 88 -147 kW	**37-163556**	**38-163531**	Standardfahrwerk

H

				
HOLDEN				
HOLDEN ASTRA (AH)				
B3	**1.9 CDTI, 2.0 i Turbo, 2.2 i** 07/05 - 03/10 88 -147 kW		**38-163524**	Standardfahrwerk; Verstärkte Ausführung .
B4	**1.8 i, 1.9 CDTI, 2.0 i Turbo, 2.2 i** 07/05 - 03/08 88 -147 kW	**22-141590** **22-141606** **i.V.** SP	**19-141619** OIO	ohne elektr. Dämpfkraftregulierung; ohne IDS+
B6 Sport	**1.8 i, 1.9 CDTI, 2.0 i Turbo, 2.2 i** 07/05 - 03/08 88 -147 kW	**35-114635** **35-114642**	**24-114653** OIO	ohne IDS+
B8	**1.8 i, 1.9 CDTI, 2.0 i Turbo, 2.2 i** 07/05 - 03/08 88 -147 kW	**35-114666** **35-114673**	**24-114684** OIO	ohne IDS+
B12 PK	**1.8 i** 07/05 - 03/10 92 -103 kW	**46-182128**		IDS+ muss fachgerecht stillgelegt werden; siehe Gutachten VA: Tieferlegung lt. GA: 30 mm; Achslast bis: 970 kg HA: ohne Niveauregulierung; Tieferlegung lt. GA: 30 mm; Achslast bis: 860 kg
B12 PK	**1.9 CDTI, 2.0 i Turbo, 2.2 i** 07/05 - 03/10 88 -147 kW	**46-182135**		IDS+ muss fachgerecht stillgelegt werden; siehe Gutachten VA: Tieferlegung lt. GA: 30 mm; Achslast bis: 1075 kg HA: ohne Niveauregulierung; Tieferlegung lt. GA: 30 mm; Achslast bis: 860 kg
B12 SL	**1.8 i** 07/05 - 03/10 92 -103 kW	**46-182166**		IDS+ muss fachgerecht stillgelegt werden; siehe Gutachten VA: Tieferlegung lt. GA: 45-50 mm; Achslast bis: 960 kg HA: ohne Niveauregulierung; Tieferlegung lt. GA: 30 mm; Achslast bis: 860 kg
B14	**1.8 i, 1.9 CDTI, 2.0 i Turbo, 2.2 i** 07/05 - 03/08 88 -147 kW	**47-121133**		IDS+ muss fachgerecht stillgelegt werden; siehe Gutachten VA: Tieferlegung lt. GA: 30-50 mm; Achslast bis: 1060 kg HA: Tieferlegung lt. GA: 30-50 mm; Achslast bis: 860 kg
HOLDEN ASTRA Kombi (AH)				
B3	**1.8 i** 07/05 - 03/10 92 -103 kW	**37-163563**	**38-162374**	Standardfahrwerk
B3	**1.8 i** 07/05 - 03/10 92 -103 kW	**37-163549**	**38-162350**	Standardfahrwerk; Verstärkte Ausführung .
B3	**1.8 i** 07/05 - 03/10 92 -103 kW		**38-162367**	Standardfahrwerk; mit Niveauregulierung
B3	**1.9 CDTI** 08/08 - 03/10 88 kW	**37-163556**	**38-162374**	Standardfahrwerk
B3	**1.9 CDTI** 08/08 - 03/10 88 kW		**38-162350**	Standardfahrwerk; Verstärkte Ausführung .
B3	**1.9 CDTI** 08/08 - 03/10 88 kW		**38-162367**	Standardfahrwerk; mit Niveauregulierung
B4	**1.8 i, 1.9 CDTI** 07/05 - 03/10 88 -103 kW	**22-141590** **22-141606** **i.V.** SP	**19-141626** OIO	ohne elektr. Dämpfkraftregulierung; ohne IDS+
B6 Sport	**1.8 i, 1.9 CDTI** 07/05 - 03/10 88 -103 kW	**35-114635** **35-114642**	**24-118576** OIO	ohne IDS+
B8	**1.8 i, 1.9 CDTI** 07/05 - 03/10 88 -103 kW	**35-114666** **35-114673**	**24-118576** OIO	ohne IDS+
B12 PK	**1.8 i** 07/05 - 03/10 92 -103 kW	**46-182142**		IDS+ muss fachgerecht stillgelegt werden; siehe Gutachten VA: Tieferlegung lt. GA: 30-35 mm; Achslast bis: 970 kg HA: ohne Niveauregulierung; Tieferlegung lt. GA: 25-30 mm; Achslast bis: 940 kg

HOLDEN

HOLDEN ASTRA Kombi (AH)

B12 PK	**1.9 CDTI** 08/08 - 03/10 88 kW	**46-182159**		IDS+ muss fachgerecht stillgelegt werden; siehe Gutachten VA: Tieferlegung lt. GA: 30-35 mm; Achslast bis: 1075 kg HA: ohne Niveauregulierung; Tieferlegung lt. GA: 25-30 mm; Achslast bis: 940 kg
B12 SL	**1.8 i** 07/05 - 03/10 92 -103 kW	**46-182180**		IDS+ muss fachgerecht stillgelegt werden; siehe Gutachten VA: Tieferlegung lt. GA: 40-45 mm; Achslast bis: 960 kg HA: ohne Niveauregulierung; Tieferlegung lt. GA: 35 mm; Achslast bis: 940 kg

HOLDEN ASTRA Twintop (TS)

B3	**1.8 i** 07/05 - 03/10 92 -103 kW	**37-163563**	**38-163531**	Standardfahrwerk
B3	**1.8 i** 07/05 - 03/10 92 -103 kW	**37-163549**	**38-163524**	Standardfahrwerk; Verstärkte Ausführung .
B3	**2.0 i Turbo, 2.2, 2.2 i** 06/06 - 03/10 109 -147 kW	**37-163556**	**38-163531**	Standardfahrwerk
B3	**2.0 i Turbo, 2.2, 2.2 i** 06/06 - 03/10 109 -147 kW		**38-163524**	Standardfahrwerk; Verstärkte Ausführung .
B4	**1.8 i, 2.0 i Turbo, 2.2, 2.2 i** 07/05 - 03/10 92 -147 kW	**22-141590** **22-141606** **i.V.** SP	**19-141619** OIO	ohne elektr. Dämpfkraftregulierung; ohne IDS+
B6 Sport	**1.8 i, 2.0 i Turbo, 2.2, 2.2 i** 07/05 - 03/10 92 -147 kW	**35-114666** **35-114673**	**24-114653** OIO	ohne IDS+
B8	**1.8 i, 2.0 i Turbo, 2.2, 2.2 i** 07/05 - 03/10 92 -147 kW	**35-114666** **35-114673**	**24-114684** OIO	ohne IDS+
B12 PK	**1.8 i** 07/05 - 03/10 92 -103 kW	**46-182128**		IDS+ muss fachgerecht stillgelegt werden; siehe Gutachten VA: Tieferlegung lt. GA: 30 mm; Achslast bis: 970 kg HA: Tieferlegung lt. GA: 30 mm; Achslast bis: 860 kg
B12 PK	**2.0 i Turbo, 2.2, 2.2 i** 06/06 - 03/10 109 -147 kW	**46-182135**		IDS+ muss fachgerecht stillgelegt werden; siehe Gutachten VA: Tieferlegung lt. GA: 30 mm; Achslast bis: 1075 kg HA: Tieferlegung lt. GA: 30 mm; Achslast bis: 860 kg
B12 SL	**1.8 i** 07/05 - 03/10 92 -103 kW	**46-182166**		IDS+ muss fachgerecht stillgelegt werden; siehe Gutachten VA: Tieferlegung lt. GA: 45-50 mm; Achslast bis: 960 kg HA: Tieferlegung lt. GA: 30 mm; Achslast bis: 860 kg
B12 SL	**2.0 i Turbo, 2.2, 2.2 i** 06/06 - 03/10 109 -147 kW	**46-182173**		IDS+ muss fachgerecht stillgelegt werden; siehe Gutachten VA: Tieferlegung lt. GA: 45-50 mm; Achslast bis: 1025 kg HA: Tieferlegung lt. GA: 30 mm; Achslast bis: 860 kg
B14	**1.8 i, 2.0 i Turbo, 2.2, 2.2 i** 07/05 - 03/10 92 -147 kW	**47-121133**		IDS+ muss fachgerecht stillgelegt werden; siehe Gutachten VA: Tieferlegung lt. GA: 30-50 mm; Achslast bis: 1060 kg HA: Tieferlegung lt. GA: 30-50 mm; Achslast bis: 860 kg

HOLDEN ASTRA TWINTOP (AH)

B4	**2.2 i** 03/08 - 03/10 110 kW	**22-053060** **22-053077** **11-101512** SP	**19-068756** OIO	
B6 Sport	**2.2 i** 03/08 - 03/10 110 kW	**35-044338**	**24-027823** OIO	
B8	**2.2 i** 03/08 - 03/10 110 kW	**35-044345**	**24-027830** OIO	
B12 PK	**2.2 i** 03/08 - 03/10 110 kW	**46-188908**		siehe Gutachten VA: Tieferlegung lt. GA: 30 mm; Achslast bis: 1015 kg HA: Tieferlegung lt. GA: 30 mm; Achslast bis: 845 kg

				
HOLDEN				
HOLDEN BARINA Schrägheck (SB)				
B1	**1.2 i, 1.4 i, 1.6 i** 04/94 - 08/98 33 -78 kW	**12-224197**		VA: mit Kugellager
B3	**1.2 i, 1.4 i, 1.6 i** 04/94 - 08/98 33 -78 kW	**36-161447**	**38-120008**	Standardfahrwerk
B3	**1.2 i, 1.4 i, 1.6 i** 04/94 - 08/98 33 -78 kW		**38-130403**	Standardfahrwerk; Verstärkte Ausführung .
B4	**1.2 i, 1.4 i, 1.6 i** 04/94 - 08/98 33 -78 kW	**22-040909** **11-101314** SP	**19-019727**	
B4	**1.2 i, 1.4 i, 1.6 i** 04/94 - 08/98 33 -78 kW	**22-040909** **11-101314** SP	**19-126395**	Standardfahrwerk
B4	**1.2 i, 1.4 i, 1.6 i** 04/94 - 08/98 33 -78 kW	**22-040909** **11-101314** SP	**19-019727**	Sportfahrwerk
B6 Sport	**1.2 i, 1.4 i, 1.6 i** 04/94 - 08/98 33 -78 kW	**35-040590**	**24-000857**	
B8	**1.2 i, 1.4 i, 1.6 i** 04/94 - 08/98 33 -78 kW	**35-040590**	**24-000857**	
B10	**1.2 i, 1.4 i, 1.6 i** 04/94 - 08/98 33 -78 kW	*46-111951*		siehe Gutachten VA: Tieferlegung lt. GA: 60 mm HA: Tieferlegung lt. GA: 40 mm
B12 PK	**1.2 i, 1.4 i, 1.6 i** 04/94 - 08/98 33 -78 kW	**46-189011**		siehe Gutachten VA: Tieferlegung lt. GA: 30 mm; Achslast bis: 790 kg HA: Tieferlegung lt. GA: 30 mm; Achslast bis: 700 kg
B12 SL	**1.2 i, 1.4 i, 1.6 i** 04/94 - 08/98 33 -78 kW	**46-189004**		siehe Gutachten VA: Tieferlegung lt. GA: 45-50 mm; Achslast bis: 790 kg HA: Tieferlegung lt. GA: 25 mm; Achslast bis: 700 kg
B14	**1.2 i, 1.4 i, 1.6 i** 04/94 - 08/98 33 -78 kW	**47-080713**		Für einige Rad/Reifenkomb. sind Distanzscheiben erforderlich; siehe Gutachten VA: Tieferlegung lt. GA: 30-50 mm; Achslast bis: 820 kg HA: Tieferlegung lt. GA: 20-40 mm; Achslast bis: 700 kg
B16 PSS9	**1.2 i, 1.4 i, 1.6 i** 04/94 - 08/98 33 -78 kW	**48-080767**		Für einige Rad/Reifenkomb. sind Distanzscheiben erforderlich; siehe Gutachten VA: Tieferlegung lt. GA: 30-50 mm; Achslast bis: 820 kg HA: Tieferlegung lt. GA: 20-40 mm; Achslast bis: 700 kg
MS	**1.2 i, 1.4 i, 1.6 i** 04/94 - 08/98 33 -78 kW	*35-041757*	**24-023917**	Baumuster: Rallye VA: Kenngröße: 230/80 HA: Kenngröße: 200/80
MS	**1.2 i, 1.4 i, 1.6 i** 04/94 - 08/98 33 -78 kW	*35-042136*	*24-023900*	Baumuster: Renen Gruppe N+G VA: Kenngröße: 230/80; Rebound: 20 mm HA: Kenngröße: 200/80; Rebound: 20 mm
HOLDEN BARINA Schrägheck (XC)				
B1	**1.4 Efi, 1.4 Sfi, 1.8 SRi** 09/00 - 02/05 66 -92 kW	**12-117390**		VA: weiche Ausführung; ohne Kugellager
B4	**1.4 Efi, 1.4 Sfi, 1.8 SRi** 09/00 - 02/05 66 -92 kW	**22-110442** **22-110459**	**19-108988**	Standardfahrwerk HA: mit Trommelbremse; Gewindemaß: M10
B4	**1.4 Efi, 1.4 Sfi, 1.8 SRi** 09/00 - 02/05 66 -92 kW	**22-118714** **22-118721**	**19-108995**	Sportfahrwerk HA: mit Scheibenbremse; Gewindemaß: M14
B4	**1.4 Efi, 1.4 Sfi, 1.8 SRi** 09/00 - 02/05 66 -92 kW	**22-110442** **22-110459**	**19-108995**	Schlechtwegeausführung HA: mit Scheibenbremse; Gewindemaß: M14
B6 Sport	**1.4 Efi, 1.4 Sfi, 1.8 SRi** 09/00 - 02/05 66 -92 kW	**35-141068** **35-141075**	**24-141086**	Standardfahrwerk HA: mit Trommelbremse; Gewindemaß: M10
B6 Sport	**1.4 Efi, 1.4 Sfi, 1.8 SRi** 09/00 - 02/05 66 -92 kW	**35-141068** **35-141075**	**24-142342**	Sportfahrwerk HA: mit Scheibenbremse; Gewindemaß: M14

HOLDEN

HOLDEN BARINA Schrägheck (XC)

B8	**1.4 Efi, 1.4 Sfi, 1.8 SRi** 09/00 - 02/05 66 -92 kW	**35-141099** ↰ **35-141105** ↱	**24-141116**	Standardfahrwerk HA: mit Trommelbremse; Gewindemaß: M10
B8	**1.4 Efi, 1.4 Sfi, 1.8 SRi** 09/00 - 02/05 66 -92 kW	**35-141099** ↰ **35-141105** ↱	**24-142342**	Sportfahrwerk HA: mit Scheibenbremse; Gewindemaß: M14
B12 PK	**1.4 Efi, 1.4 Sfi, 1.8 SRi** 09/00 - 02/05 66 -92 kW	**46-189059**		siehe Gutachten; Gewindemaß: M10 VA: Tieferlegung lt. GA: 30 mm; Achslast bis: 940 kg HA: mit Trommelbremse; Tieferlegung lt. GA: 30 mm; Achslast bis: 760 kg
B12 PK	**1.4 Efi, 1.4 Sfi, 1.8 SRi** 09/00 - 02/05 66 -92 kW	**46-189035**		siehe Gutachten; Gewindemaß: M14 VA: Tieferlegung lt. GA: 30 mm; Achslast bis: 940 kg HA: mit Scheibenbremse; Tieferlegung lt. GA: 30 mm; Achslast bis: 760 kg
B14	**1.4 Efi, 1.4 Sfi, 1.8 SRi** 09/00 - 02/05 66 -92 kW	**47-167254**		siehe Gutachten VA: Tieferlegung lt. GA: 30-50 mm; Achslast bis: 900 kg HA: Tieferlegung lt. GA: 20-40 mm; Achslast bis: 760 kg

HOLDEN CALIBRA (YE)

B3	**2.0 i, 2.0 i 16V** 10/91 - 11/97 85 -110 kW	**36-133932**	**38-225819**	Standardfahrwerk
B3	**2.0 i Turbo AWD** 03/92 - 11/97 150 kW	**36-162642**		Standardfahrwerk; Allrad
B3	**2.5 i V6** 07/95 - 11/97 125 kW		**38-225819**	Standardfahrwerk
B4	**2.0 i, 2.0 i 16V, 2.5 i V6** 10/91 - 11/97 85 -125 kW	**21-030529** **11-101314** SP	**19-019758**	
B4	**2.0 i Turbo AWD** 03/92 - 11/97 150 kW	**21-030529** **11-101314** SP	**19-019758**	
B6 Sport	**2.0 i, 2.0 i 16V, 2.5 i V6** 10/91 - 11/97 85 -125 kW	**34-003725**	**24-016100**	
B6 Sport	**2.0 i Turbo AWD** 03/92 - 11/97 150 kW	**34-003725**	**24-016100**	
B8	**2.0 i, 2.0 i 16V, 2.5 i V6** 10/91 - 11/97 85 -125 kW	**34-181584**	**24-016100**	
B8	**2.0 i Turbo AWD** 03/92 - 11/97 150 kW	**34-181584**	**24-016100**	
B12 PK	**2.0 i Turbo AWD** 03/92 - 11/97 150 kW	**46-192851**		siehe Gutachten VA: Tieferlegung lt. GA: 30 mm; Achslast bis: 885 kg HA: Tieferlegung lt. GA: 30 mm; Achslast bis: 880 kg

HOLDEN CRUZE Stufenheck (JG)

B4	**1.4 i Turbo, 1.8 i, 2.0 DTFi** 06/09 - 103 -120 kW	**22-183644** ↰ **22-183651** ↱	**19-183633**	Standardfahrwerk
B6 Sport	**1.4 i Turbo, 1.8 i, 2.0 DTFi** 06/09 - 103 -120 kW	**35-171669** ↰ **35-171676** ↱	**24-171687**	Standardfahrwerk
B8	**1.4 i Turbo, 1.8 i, 2.0 DTFi** 06/09 - 103 -120 kW	**35-171690** ↰ **35-171706** ↱	**24-171717**	ohne IDS+; Sportfahrwerk
B14	**1.4 i Turbo, 1.8 i, 2.0 DTFi** 06/09 - 103 -120 kW	**47-171725**		siehe Gutachten VA: Tieferlegung lt. GA: 30-50 mm; Achslast bis: 1220 kg HA: Tieferlegung lt. GA: 20-40 mm; Achslast bis: 1020 kg

HOLDEN CRUZE Schrägheck (JG, JH)

B4	**1.4 i Turbo, 1.8 i, 2.0 DTFi** 11/11 - 103 -120 kW	**22-183644** ↰ **22-183651** ↱	**19-183633**	Standardfahrwerk

H

			

HOLDEN

HOLDEN CRUZE Schrägheck (JG, JH)

B6 Sport	**1.4 i Turbo, 1.8 i, 2.0 DTFi** 11/11 - 103 -120 kW	**35-171669** **35-171676**	**24-171687**	Standardfahrwerk
B8	**1.4 i Turbo, 1.8 i, 2.0 DTFi** 11/11 - 103 -120 kW	**35-171690** **35-171706**	**24-171717**	ohne IDS+; Sportfahrwerk
B14	**1.4 i Turbo, 1.8 i, 2.0 DTFi** 11/11 - 103 -120 kW	**47-171725**		siehe Gutachten VA: Tieferlegung lt. GA: 30-50 mm; Achslast bis: 1220 kg HA: Tieferlegung lt. GA: 20-40 mm; Achslast bis: 1020 kg

HOLDEN DROVER (QB)

B4	**1.3 4x4** 03/85 - 12/87 47 kW	*19-028774*	*19-028781*	
B6 4600	**1.3 4x4** 03/85 - 12/87 47 kW	**24-012157** *24-003100*	**24-012164** *24-004374*	

HOLDEN DROVER Pick-up (QB)

B4	**1.3 4x4** 03/85 - 12/87 47 kW	*19-028774*	*19-028781*	
B6 4600	**1.3 4x4** 03/85 - 12/87 47 kW	**24-012157** *24-003100*	**24-012164** *24-004374*	

HOLDEN GEMINI Stufenheck (TX, TC, TD)

B4	**1.6** 03/75 - 12/79 61 kW	*19-019444*		
B6 Sport	**1.6** 03/75 - 12/79 61 kW	**24-009089**	**24-009188**	VA: Länge: 458 mm; Kenngröße: 156/64 HA: Kenngröße: 98/36; Länge: 652 mm
MS	**1.6** 03/75 - 12/79 61 kW	**24-633369**	**24-633376**	Baumuster: Race VA: Kenngröße: 320/160; Dicke: 458 mm HA: Kenngröße: 195/90; Länge: 652 mm

HOLDEN GEMINI Coupe (TX, TC, TD)

B4	**1.6** 01/75 - 12/79 61 kW	*19-019444*		
B6 Sport	**1.6** 01/75 - 12/79 61 kW	**24-009089**	**24-009188**	VA: Länge: 458 mm; Kenngröße: 156/64 HA: Kenngröße: 98/36; Länge: 652 mm
MS	**1.6** 01/75 - 12/79 61 kW	**24-633369**	**24-633376**	Baumuster: Race VA: Kenngröße: 320/160; Dicke: 458 mm HA: Kenngröße: 195/90; Länge: 652 mm

HOLDEN GEMINI Kombi (TD)

B4	**1.6** 04/78 - 12/79 61 kW	*19-019444*		
B6 Sport	**1.6** 04/78 - 12/79 61 kW	**24-009089**	**24-004930**	Baumuster: Rallye VA: Länge: 458 mm; Kenngröße: 156/64

HOLDEN GEMINI Stufenheck (TE, TF, TG)

B4	**1.6, 1.8 D** 10/79 - 05/85 40 -50 kW	*19-019444*		
B6 Sport	**1.6, 1.8 D** 10/79 - 05/85 40 -50 kW	**24-009089**	**24-009188**	VA: Länge: 458 mm; Kenngröße: 156/64 HA: Kenngröße: 98/36; Länge: 652 mm
MS	**1.6, 1.8 D** 10/79 - 05/85 40 -50 kW	**24-633369**	**24-633376**	Baumuster: Race VA: Kenngröße: 320/160; Dicke: 458 mm HA: Kenngröße: 195/90; Länge: 652 mm

				
HOLDEN				
HOLDEN GEMINI Kombi (TE, TF, TG)				
B4	**1.6** 10/79 - 12/84 50 kW	*19-019444*		
B6 Sport	**1.6** 10/79 - 12/84 50 kW	**24-009089**	**24-004930**	Baumuster: Rallye VA: Länge: 458 mm; Kenngröße: 156/64
HOLDEN ZAFIRA (TT)				
B1	**2.2 i** 06/01 - 02/06 108 kW	**12-117376**		VA: harte Ausführung; ohne Kugellager
B3	**2.2 i** 06/01 - 02/06 108 kW	*36-130214*	**36-774210**	Standardfahrwerk
B3	**2.2 i** 06/01 - 02/06 108 kW	**36-209705**	**36-774210**	Standardfahrwerk; Verstärkte Ausführung .
B4	**2.2 i** 06/01 - 02/06 108 kW	**22-106605** **22-106612**	**19-106625**	
B6 Sport	**2.2 i** 06/01 - 02/06 108 kW	**35-045984**	**24-029896**	
B8	**2.2 i** 06/01 - 02/06 108 kW	**35-045991**	**24-029902**	
B12 PK	**2.2 i** 06/01 - 02/06 108 kW	**46-194220**		siehe Gutachten VA: Tieferlegung lt. GA: 30 mm; Achslast bis: 1075 kg HA: Tieferlegung lt. GA: 30 mm; Achslast bis: 1130 kg
HONDA				
HONDA ACCORD III (CA4, CA5)				
B4	**1.6 L, 2.0 EX, 2.0 EXi, 2.0 i 16V** 11/85 - 12/89 65 -101 kW	*19-062730* *19-062747*	*19-063171*	
B6 Sport	**1.6 L, 2.0 EX, 2.0 EXi, 2.0 i 16V** 11/85 - 12/89 65 -101 kW	*24-011358* *24-011365*	*24-010894*	
HONDA ACCORD III Aerodeck (CA5)				
B4	**1.6 L, 2.0, 2.0 EX, 2.0 EXi** 11/85 - 12/89 65 -101 kW	*19-062730* *19-062747*	*19-063171*	
B6 Sport	**1.6 L, 2.0, 2.0 EX, 2.0 EXi** 11/85 - 12/89 65 -101 kW	*24-011358* *24-011365*	*24-010894*	
HONDA ACCORD IV (CB3, CB7)				
B4	**1.8, 2.0 16V, 2.0 i 16V, 2.2 i 16V, 2.2 i 16V Automatik** 01/90 - 03/93 66 -110 kW	*19-062853* *19-062860*	**19-028811**	Standardfahrwerk
B6 Sport	**1.8, 2.0 16V, 2.0 i 16V, 2.2 i 16V, 2.2 i 16V Automatik** 01/90 - 03/93 66 -110 kW	**24-017213** **24-017220**	**24-017237**	
B8	**1.8, 2.0 16V, 2.0 i 16V, 2.2 i 16V, 2.2 i 16V Automatik** 01/90 - 03/93 66 -110 kW	**24-016087** **24-016094**	**24-016063**	

H

			

HONDA

HONDA ACCORD IV Aerodeck (CB8, CB9)

B4	**2.0 i 16V, 2.2 i 16V** 01/91 - 12/93 98 -110 kW	*19-062853* *19-062860*	*19-063249*	
B6 Sport	**2.0 i 16V, 2.2 i 16V** 01/91 - 12/93 98 -110 kW	**24-017213** **24-017220**	**24-017237**	
B8	**2.0 i 16V, 2.2 i 16V** 01/91 - 12/93 98 -110 kW	**24-016087** **24-016094**	**24-016063**	
B14	**2.0 i 16V** 03/93 - 12/93 98 kW	*47-087392*		siehe Gutachten VA: Tieferlegung lt. GA: 25-50 mm HA: Tieferlegung lt. GA: 25-50 mm

H

HONDA ACCORD IV Coupe (CC1)

B4	**2.0 i 16V** 01/92 - 09/93 98 kW	*19-062853* *19-062860*	**19-028811**	
B6 Sport	**2.0 i 16V** 01/92 - 09/93 98 kW	**24-017213** **24-017220**	**24-017237**	
B8	**2.0 i 16V** 01/92 - 09/93 98 kW	**24-016087** **24-016094**	**24-016063**	

HONDA ACCORD V (CC7, CD)

B4	**2.0 i, 2.0 i S, 2.3 i SR** 03/93 - 01/96 85 -116 kW	*19-062853* *19-062860*	**19-028811**	
B6 Sport	**2.0 i, 2.0 i S, 2.3 i SR** 03/93 - 01/96 85 -116 kW	**24-017213** **24-017220**	**24-017237**	
B8	**2.0 i, 2.0 i S, 2.3 i SR** 03/93 - 01/96 85 -116 kW	**24-016087** **24-016094**	**24-016063**	
B14	**2.0 i, 2.0 i S, 2.3 i SR** 03/93 - 01/96 85 -116 kW	*47-087392*		siehe Gutachten VA: Tieferlegung lt. GA: 20-50 mm HA: Tieferlegung lt. GA: 20-50 mm

HONDA ACCORD V Aerodeck (CE)

B4	**2.0 i LS 16V, 2.2 i ES** 09/93 - 02/98 100 -110 kW		*19-063249*	
B6 Sport	**2.0 i LS 16V, 2.2 i ES** 09/93 - 02/98 100 -110 kW	**24-023719**	**24-021142**	
B14	**2.0 i LS 16V, 2.2 i ES** 09/93 - 02/98 100 -110 kW	*47-087392*		siehe Gutachten VA: Tieferlegung lt. GA: 20-50 mm HA: Tieferlegung lt. GA: 20-50 mm

HONDA ACCORD V Coupe (CD7, CD9)

B4	**2.0, 2.2 i ES** 09/93 - 02/98 100 -110 kW		*19-063249*	
B6 Sport	**2.0, 2.2 i ES** 09/93 - 02/98 100 -110 kW	**24-017213** **24-017220**	**24-017237**	
B8	**2.0, 2.2 i ES** 09/93 - 02/98 100 -110 kW	**24-016087** **24-016094**	**24-016063**	
B14	**2.0** 09/93 - 12/97 100 kW	*47-087392*		siehe Gutachten VA: Tieferlegung lt. GA: 50 mm HA: Tieferlegung lt. GA: 50 mm

				

HONDA

HONDA ACCORD V (CE, CF)

B4	**1.9 i, 2.0 i LS, 2.0 TDi, 2.2 i VTEC** 02/96 - 10/98 77 -110 kW	*19-062853* *19-062860*	**19-028811**	
B6 Sport	**1.9 i, 2.0 i LS, 2.0 TDi, 2.2 i VTEC** 02/96 - 10/98 77 -110 kW	**24-017213** **24-017220**	**24-017237**	
B8	**1.9 i, 2.0 i LS, 2.0 TDi, 2.2 i VTEC** 02/96 - 10/98 77 -110 kW	**24-016087** **24-016094**	**24-016063**	
B14	**1.9 i, 2.0 i LS, 2.0 TDi, 2.2 i VTEC** 02/96 - 10/98 77 -110 kW	*47-087392*		siehe Gutachten VA: Tieferlegung lt. GA: 20-50 mm HA: Tieferlegung lt. GA: 20-50 mm

HONDA ACCORD VI (CG, CK)

B3	**1.6 i, 1.6 LS** 10/98 - 12/02 79 -85 kW		**36-199969**	Standardfahrwerk
B3	**1.8 i, 2.0 i** 10/98 - 12/02 100 -108 kW	**36-213467**	**36-199969**	Standardfahrwerk
B3	**1.8 i, 2.0 i** 10/98 - 12/02 100 -108 kW	**36-213474**		Standardfahrwerk; Verstärkte Ausführung .
B3	**2.0 Turbo DI** 02/99 - 12/02 77 kW	**36-213474**	**36-199969**	Standardfahrwerk
B3	**2.3** 03/97 - 06/03 110 -113 kW	**36-213467**	**36-199969**	Standardfahrwerk; Schaltgetriebe
B3	**2.3** 03/97 - 06/03 110 -113 kW	**36-213474**		Standardfahrwerk; Verstärkte Ausführung .; Schaltgetriebe
B3	**2.3** 03/97 - 06/03 110 -113 kW	**36-213474**	**36-199969**	Standardfahrwerk; Automatik
B4	**1.6 i, 1.8 i, 2.0 i, 2.0 Turbo DI, 2.3** 10/98 - 06/03 77 -113 kW	**19-142913**	**19-142142**	
B6 Sport	**1.6 i, 1.6 LS, 1.8 i, 2.0 i, 2.0 Turbo DI, 2.2 Type-R, 2.3** 10/98 - 06/03 77 -156 kW	**24-060288**	**24-060295**	Produktionsland: Großbritannien
B8	**1.6 i, 1.6 LS, 1.8 i, 2.0 i, 2.0 Turbo DI, 2.2 Type-R, 2.3** 10/98 - 06/03 77 -156 kW	**24-060301**	**24-060318**	Produktionsland: Großbritannien
B12 PK	**1.6 i, 1.6 LS, 1.8 i, 2.0 i, 2.0 Turbo DI, 2.2 Type-R** 10/98 - 12/02 77 -156 kW	**46-190130**		siehe Gutachten; Produktionsland: Großbritannien VA: Tieferlegung lt. GA: 30-35 mm; Achslast bis: 1040 kg HA: Tieferlegung lt. GA: 30 mm; Achslast bis: 940 kg
B16 PSS9	**1.6 i, 1.6 LS, 1.8 i, 2.0 i, 2.0 Turbo DI, 2.2 Type-R, 2.3, 3.0 Vtec** 10/98 - 06/03 77 -156 kW	*48-088428*		siehe Gutachten; Produktionsland: Großbritannien VA: Tieferlegung lt. GA: 35-55 mm; Achslast bis: 1040 kg HA: Tieferlegung lt. GA: 40-50 mm; Achslast bis: 940 kg

HONDA ACCORD VI Hatchback (CH)

B3	**1.8 i, 2.0** 12/99 - 12/02 100 -108 kW	**36-213474**	i.V.	Standardfahrwerk
B3	**1.8 i, 2.0** 12/99 - 12/02 100 -108 kW	**36-213474**		Standardfahrwerk; Verstärkte Ausführung .
B3	**2.3** 11/00 - 12/02 113 kW	**36-213467**	i.V.	Standardfahrwerk; Schaltgetriebe
B3	**2.3** 11/00 - 12/02 113 kW	**36-213474**	i.V.	Standardfahrwerk; Verstärkte Ausführung .; Schaltgetriebe

			
HONDA			
HONDA ACCORD VI Hatchback (CH)			
B3 **2.3** 11/00 - 12/02 113 kW	**36-213474**	i.V.	Standardfahrwerk; Automatik
B3 **2.0 TDi** 12/99 - 10/00 77 kW	**36-213474**	i.V.	Standardfahrwerk
B4 **1.8 i, 2.0, 2.0 TDi, 2.3** 12/99 - 12/02 77 -113 kW	**19-142913**	**19-142142**	Produktionsland: Großbritannien
B6 Sport **1.8 i, 2.0, 2.0 TDi, 2.3** 12/99 - 12/02 77 -113 kW	**24-060288**	**24-060295**	Produktionsland: Großbritannien
B8 **1.8 i, 2.0, 2.0 TDi, 2.3** 12/99 - 12/02 77 -113 kW	**24-060301**	**24-060318**	Produktionsland: Großbritannien
B12 PK **1.6, 1.8 i, 2.0, 2.0 TDi, 2.3** 12/99 - 12/02 77 -113 kW	**46-190130**		siehe Gutachten; Produktionsland: Großbritannien VA: Tieferlegung lt. GA: 30-35 mm; Achslast bis: 1040 kg HA: Tieferlegung lt. GA: 30 mm; Achslast bis: 940 kg
B16 PSS9 **1.8 i, 2.0, 2.0 TDi, 2.3** 12/99 - 12/02 77 -113 kW	*48-088428*		siehe Gutachten; Produktionsland: Großbritannien VA: Tieferlegung lt. GA: 35-55 mm; Achslast bis: 1040 kg HA: Tieferlegung lt. GA: 40-50 mm; Achslast bis: 940 kg
HONDA ACCORD VI Coupe (CG)			
B4 **2.0 i 16V** 02/98 - 06/03 108 kW	**19-166766**	**19-165646**	Standardfahrwerk; Produktionsland: Großbritannien
B6 Sport **2.0 i 16V, 2.3 VTi** 02/98 - 06/03 108 -113 kW	**24-060288**	**24-060295**	Produktionsland: Großbritannien
B8 **2.0 i 16V, 2.3 VTi** 02/98 - 06/03 108 -113 kW	**24-060301**	**24-060318**	Produktionsland: Großbritannien
B16 PSS9 **3.0 V6 24V, 3.0 Vtec** 02/98 - 06/03 147 -152 kW	*48-088428*		siehe Gutachten; Produktionsland: Großbritanien VA: Tieferlegung lt. GA: 35-55 mm; Achslast bis: 1040 kg HA: Tieferlegung lt. GA: 40-50 mm; Achslast bis: 940 kg
HONDA ACCORD VI Aerodeck (CM)			
B4 **1.6, 2.3 16 V, 2.4 Vtec E** 02/98 - 09/05 65 -118 kW	**19-142913**	**19-142142**	Produktionsland: Großbritannien
B6 Sport **1.6, 2.3 16 V, 2.4 Vtec E** 02/98 - 09/05 65 -118 kW	**24-060288**	**24-060295**	Produktionsland: Großbritannien
B8 **1.6, 2.3 16 V, 2.4 Vtec E** 02/98 - 09/05 65 -118 kW	**24-060301**	**24-060318**	Produktionsland: Großbritannien
HONDA ACCORD VII (CL)			
B3 **2.0** 02/03 - 114 kW	**36-214860**	**36-215188**	Standardfahrwerk; Baumuster: Comfort/Sport
B3 **2.4, 2.4 i 16V** 02/03 - 115 -140 kW	**36-214860**	**36-215188**	Standardfahrwerk; Baumuster: Type S
B3 **2.4, 2.4 i 16V** 02/03 - 115 -140 kW	**36-214860**	i.V.	Standardfahrwerk; Baumuster: Executive
B3 **2.2 i-CTDi** 01/04 - 103 kW	i.V.	**36-215188**	Standardfahrwerk
B4 **2.0, 2.0 AWD, 2.2 i-CTDi, 2.4, 2.4 i 16V, 2.4 Vtec, 2.4 Vtec E, 3.0** 02/03 - 103 -182 kW	**19-146782**	**19-146799**	VA: ohne Xenon-Licht

				
HONDA				
HONDA ACCORD VII (CL)				
B6 Sport	**2.0, 2.0 AWD, 2.2 i-CTDi, 2.4, 2.4 i 16V, 2.4 Vtec, 2.4 Vtec E, 3.0** 02/03 - 103 -182 kW	**24-107303**	**24-107310**	ohne Xenon-Licht
B8	**2.0, 2.0 AWD, 2.2 i-CTDi, 2.4, 2.4 i 16V, 2.4 Vtec, 2.4 Vtec E, 3.0** 02/03 - 103 -182 kW	**24-107303**	**24-107938**	ohne Xenon-Licht
B12 PK	**2.0** 02/03 - 114 kW	**46-190154**		ohne Xenon-Licht; siehe Gutachten VA: Tieferlegung lt. GA: 35-40 mm; Achslast bis: 1050 kg HA: Tieferlegung lt. GA: 30 mm; Achslast bis: 920 kg
B12 PK	**2.2 i-CTDi, 2.4** 02/03 - 103 -140 kW	**46-190178**		ohne Xenon-Licht; siehe Gutachten VA: Tieferlegung lt. GA: 35-40 mm; Achslast bis: 1100 kg HA: Tieferlegung lt. GA: 30 mm; Achslast bis: 920 kg
HONDA ACCORD VII Tourer (CM)				
B3	**2.0** 04/03 - 114 kW	**36-214945**	**i.V.**	Standardfahrwerk; Automatik
B3	**2.4** 04/03 - 140 kW	**36-214945**		Standardfahrwerk; Schaltgetriebe
B4	**2.0, 2.2 i-CTDi, 2.4** 04/03 - 103 -140 kW	**19-146782**	**19-165554**	VA: ohne Xenon-Licht
B4	**2.4 Vtec E, 2.4 Vtec T** 09/03 - 118 -147 kW	**19-142913**	**19-142142**	Produktionsland: Großbritannien
B6 Sport	**2.0, 2.2 i-CTDi, 2.4** 04/03 - 103 -140 kW	**24-107303**	**24-107327**	ohne Xenon-Licht
B6 Sport	**2.4 Vtec E, 2.4 Vtec T** 09/03 - 118 -147 kW	**24-060288**	**24-060295**	Produktionsland: Großbritannien
B8	**2.0, 2.2 i-CTDi, 2.4** 04/03 - 103 -140 kW	**24-107303**	**24-107945**	ohne Xenon-Licht
B8	**2.4 Vtec E, 2.4 Vtec T** 09/03 - 118 -147 kW	**24-060301**	**24-060318**	Produktionsland: Großbritannien
HONDA ACCORD VIII (CU)				
B4	**2.0 i, 2.2 i-DTEC, 2.4 i, 3.5 i** 07/08 - 110 -202 kW	**22-221407** **22-221414**	**19-221427**	Standardfahrwerk
HONDA ACCORD VIII Kombi				
B4	**2.0 i, 2.2 i-DTEC, 2.4 i** 07/08 - 110 -148 kW	**22-221407** **22-221414**		Standardfahrwerk
HONDA CIVIC III Hatchback (AL, AJ, AG, AH)				
B4	**1.2, 1.3, 1.5 GL, 1.5 GT, 1.5 GTI** 10/83 - 10/87 40 -74 kW	*22-047281* *22-047298*	*19-063164*	
HONDA CIVIC III Stufenheck (AM, AK, AU)				
B4	**1.2, 1.3, 1.5 GL, 1.5 GT, 1.5 GTI** 10/83 - 10/87 40 -74 kW	*22-047281* *22-047298*	*19-063164*	
HONDA CIVIC IV Hatchback (EC, ED, EE)				
B4	**1.2, 1.3** 10/87 - 12/88 41 -55 kW		*19-063188*	
B4	**1.3** 01/89 - 12/89 55 kW	*19-062778* *19-062785*		

H

				
HONDA				
HONDA CIVIC IV Hatchback (EC, ED, EE)				
B4	**1.3 16 V KAT** 09/89 - 09/91 55 kW	*19-062778* *19-062785*		
B4	**1.4 L** 10/87 - 12/88 66 kW		*19-063188*	-> CH.Nr.: S100000
B4	**1.4 L** 01/89 - 12/89 66 kW	*19-062778* *19-062785*		CH.Nr.: S100001 ->
B4	**1.5 i 16V, 1.6 i 16V** 09/87 - 12/88 66 -96 kW		*19-063188*	-> CH.Nr.: S100000
B4	**1.5 i 16V, 1.6 i 16V** 01/89 - 09/91 66 -96 kW	*19-062778* *19-062785*		CH.Nr.: S100001 ->
B4	**1.5 i 16V** 01/89 - 09/91 69 kW	*19-062778* *19-062785*		CH.Nr.: S100001 ->
B4	**1.6 i 16V Vtec** CH-Nr. - 09/91 110 kW	*19-062778* *19-062785*		CH.Nr.: S100001 ->
HONDA CIVIC IV Stufenheck (ED)				
B4	**1.2, 1.4 L** 01/89 - 12/91 41 -66 kW	*19-062778* *19-062785*		CH.Nr.: S100001 ->
B4	**1.4 L** 10/87 - 12/88 66 kW		*19-063188*	-> CH.Nr.: S100000
B4	**1.5 i 16V, 1.6 i 16V** 01/89 - 10/93 69 -96 kW	*19-062778* *19-062785*		
B4	**1.6 i 16V** 11/87 - 09/91 80 kW	*19-062778* *19-062785*		
B4	**1.6, 1.6 i 16V** 09/87 - 12/88 81 -96 kW		*19-063188*	
HONDA CIVIC V Hatchback (EG)				
B3	**1.3 16V, 1.4 16V, 1.5 i 16V, 1.6, 1.6 16V Vtec, 1.6 si 16V, 1.6 Vtec, 1.6 VTi 16V** 10/91 - 04/97 55 -118 kW	**36-163878**	*36-154814*	Standardfahrwerk
B6 Sport	**1.3 16V, 1.4 16V, 1.5 i 16V, 1.6, 1.6 16V Vtec, 1.6 si 16V, 1.6 Vtec, 1.6 VTi 16V** 10/91 - 04/97 55 -118 kW	**24-017473** **24-017480**	**24-017497**	Länderausführung Nabenlänge [mm]
B8	**1.3 16V, 1.4 16V, 1.5 i 16V, 1.6, 1.6 16V Vtec, 1.6 si 16V, 1.6 Vtec, 1.6 VTi 16V** 10/91 - 04/97 55 -118 kW	**24-016032** **24-016049**	**24-016056**	
B12 PK	**1.3 16V, 1.4 16V, 1.5 i 16V, 1.6, 1.6 16V Vtec, 1.6 si 16V, 1.6 Vtec, 1.6 VTi 16V** 10/91 - 04/97 55 -118 kW	**46-190208**		siehe Gutachten; mit ABE VA: Tieferlegung lt. GA: 30 mm; Achslast bis: 835 kg HA: Tieferlegung lt. GA: 30 mm; Achslast bis: 750 kg
HONDA CIVIC V Stufenheck (EG, EH)				
B8	**1.3, 1.5, 1.6 16V Vtec, 1.6 EX, 1.6 si 16V, 1.6 VTi** 10/91 - 11/95 55 -118 kW	**24-016032** **24-016049**	**24-016056**	
B8	**1.5, 1.5 i 16V** 10/91 - 12/95 69 -88 kW	**24-016032** **24-016049**	**24-016056**	

H

HONDA

HONDA CIVIC V Stufenheck (EG, EH)

B12 PK	**1.3, 1.5, 1.5 i 16V, 1.6, 1.6 16V Vtec, 1.6 EX, 1.6 si 16V, 1.6 VTi** 10/91 - 11/95 55 -118 kW		**46-190208**	siehe Gutachten; mit ABE VA: Tieferlegung lt. GA: 30 mm; Achslast bis: 835 kg HA: Tieferlegung lt. GA: 30 mm; Achslast bis: 750 kg

HONDA CIVIC V Coupe (EJ)

B4	**1.6 i** 01/94 - 11/95 77 kW		*19-063270*	
B4	**1.6 i Vtec** 10/95 - 11/95 118 kW		*19-063270*	
B8	**1.5 i LSi, 1.6 i, 1.6 i Vtec** 01/94 - 03/96 74 -118 kW	**24-016032** **24-016049**	**24-016056**	
B12 PK	**1.5 i LSi, 1.6 i Vtec** 01/94 - 03/96 74 -92 kW		**46-190208**	siehe Gutachten; mit ABE VA: Tieferlegung lt. GA: 30 mm; Achslast bis: 835 kg HA: Tieferlegung lt. GA: 30 mm; Achslast bis: 750 kg

HONDA CIVIC VI Hatchback (EJ, EK)

B3	**1.4 i, 1.4 i S, 1.5 i, 1.6, 1.6 i** 11/95 - 02/01 55 -92 kW	**36-233892**	**36-230778**	Standardfahrwerk
B3	**1.4 i** 11/95 - 02/01 55 kW	**36-163878**	*36-154814*	Standardfahrwerk; Türenanzahl: 5
B3	**1.6 VTi** 11/95 - 02/01 118 kW	**36-233892**	**36-230778**	Standardfahrwerk
B4	**1.4 i, 1.4 i S, 1.5 i, 1.6, 1.6 i** 11/95 - 02/01 55 -92 kW		*19-063270*	
B6 Sport	**1.4 i, 1.4 i S, 1.5 i, 1.6, 1.6 i, 1.6 VTi, 2.0 TDiC** 11/95 - 02/01 55 -118 kW	**24-023368**	**24-023375**	

HONDA CIVIC VI Fastback (MA)

B3	**1.4 i, 1.5 i Vtec-E, 1.6 i, 1.6 i Vtec** 09/94 - 02/01 55 -93 kW	**36-163878**	*36-154814*	Standardfahrwerk
B3	**1.5 16V, 1.6 16V** 01/97 - 02/01 84 -85 kW	**36-233892**	**36-163854**	Standardfahrwerk
B3	**1.6 VTi** 01/97 - 02/01 118 kW	**36-163878**	*36-154814*	Standardfahrwerk
B3	**1.8 16V** 01/97 - 02/01 124 kW		*36-154814*	Standardfahrwerk
B6 Sport	**1.5 16V, 1.6 16V, 1.6 VTi, 1.8 16V, 2.0 i TD, 2.0 TDiC** 01/97 - 02/01 63 -124 kW	**24-023368**	**24-023375**	

HONDA CIVIC VI Stufenheck (EJ, EK)

B3	**1.4, 1.4 i, 1.5 i** 10/93 - 02/01 55 -84 kW	**36-233892**	**36-230778**	Standardfahrwerk
B3	**1.4 i** 11/95 - 02/01 66 kW	**36-163878**	**36-230778**	Standardfahrwerk; Baumuster: 5
B3	**1.6 VTi** 11/95 - 02/01 118 kW	**36-163878**	**36-230778**	Standardfahrwerk
B4	**1.2, 1.4, 1.4 i, 1.5 i, 1.6 i Vtec, 1.6 VTi, 1.7** 11/95 - 03/01 55 -118 kW		*19-063270*	

				
HONDA				
HONDA CIVIC VI Stufenheck (EJ, EK)				
B6 Sport	**1.2, 1.4, 1.4 i, 1.5 i, 1.6 i Vtec, 1.6 VTi, 1.7** 11/95 - 03/01 55 -118 kW	**24-023368**	**24-023375**	
HONDA CIVIC VI Coupe (EJ, EM1)				
B3	**1.6 i** 03/96 - 03/00 77 kW	**36-233892**	**36-230778**	Standardfahrwerk
B3	**1.6 i Vtec** 03/96 - 03/00 92 kW	**36-233892**	**36-230778**	Standardfahrwerk
B3	**1.6** 03/99 - 09/00 158 kW	**36-233892**	**36-230778**	Standardfahrwerk
B3	**1.6** 05/96 - 04/99 77 kW	**36-233892**	**36-230778**	Standardfahrwerk
B3	**1.6 i Vtec** 04/99 - 12/00 118 kW	**36-233892**	**36-230778**	Standardfahrwerk
B8	**1.6 i Vtec** 03/96 - 03/00 92 kW	**24-016032** **24-016049**	**24-016056**	
HONDA CIVIC VI Aerodeck (MB, MC)				
B3	**1.4 16V, 1.5 16V, 1.6 16V** 04/98 - 02/01 55 -85 kW	**36-233892**	**36-163854**	Standardfahrwerk
HONDA CIVIC VII Hatchback (EU, EP, ES)				
B3	**1.4 i, 1.4 iS** 02/01 - 09/05 55 -66 kW	**36-215096**	**36-200252**	Standardfahrwerk; Ausstattung: LS/E/S/Sport; Türenanzahl: 3; Schaltgetriebe
B3	**1.4 i, 1.4 iS** 02/01 - 09/05 55 -66 kW	**36-214884**	**36-200252**	Standardfahrwerk; Ausstattung: ES/SE; Türenanzahl: 3; Schaltgetriebe
B3	**1.4 i, 1.4 iS** 02/01 - 09/05 55 -66 kW	**36-214884**	**36-200252**	Standardfahrwerk; Türenanzahl: 3; Automatik
B3	**1.4 i, 1.4 iS** 02/01 - 09/05 55 -66 kW	**36-215096**	**36-234356**	Standardfahrwerk; Ausstattung: LS/E/S/Sport; Türenanzahl: 5; Schaltgetriebe
B3	**1.4 i, 1.4 iS** 02/01 - 09/05 55 -66 kW	**36-200191**	**36-234356**	Standardfahrwerk; Ausstattung: LS/E/S/Sport; Türenanzahl: 5; Automatik
B3	**1.4 i, 1.4 iS** 02/01 - 09/05 55 -66 kW	**36-200191**	**36-234356**	Standardfahrwerk; Ausstattung: SE; Türenanzahl: 5; Automatik
B3	**1.4 i, 1.4 iS** 02/01 - 09/05 55 -66 kW	**36-215096**	**36-234356**	Standardfahrwerk; Ausstattung: SE; Türenanzahl: 5; Schaltgetriebe
B3	**1.6 i, 1.7** 01/00 - 09/05 81 -92 kW	**36-214884**	**36-200252**	Standardfahrwerk; Ausstattung: ES/SE/Executive; Türenanzahl: 3; Schaltgetriebe
B3	**1.6 i, 1.7** 01/00 - 09/05 81 -92 kW	**36-215096**	**36-200252**	Standardfahrwerk; Ausstattung: S; Türenanzahl: 3; für Linkslenker; Schaltgetriebe
B3	**1.6 i, 1.7** 01/00 - 09/05 81 -92 kW	**36-214884**	**36-200252**	Standardfahrwerk; Ausstattung: S; Türenanzahl: 3; für Rechtslenker; Schaltgetriebe
B3	**1.6 i, 1.7** 01/00 - 09/05 81 -92 kW	**36-214884**	**36-200252**	Standardfahrwerk; Türenanzahl: 3; Automatik
B3	**1.6 i, 1.7** 01/00 - 09/05 81 -92 kW	**36-215096**	**36-234356**	Standardfahrwerk; Ausstattung: LS/S; Türenanzahl: 5; Schaltgetriebe
B3	**1.6 i, 1.7** 01/00 - 09/05 81 -92 kW	**36-215096**	**36-234356**	Standardfahrwerk; Ausstattung: SE/Executive; Türenanzahl: 5; Schaltgetriebe

				
HONDA				
HONDA CIVIC VII Hatchback (EU, EP, ES)				
B3	**1.6 i, 1.7** 01/00 - 09/05 81 -92 kW	**36-200191**	**36-234356**	Standardfahrwerk; Ausstattung: ES; Türenanzahl: 5; Schaltgetriebe
B3	**1.6 i, 1.7** 01/00 - 09/05 81 -92 kW	**36-200191**	**36-234356**	Standardfahrwerk; Ausstattung: LS; Türenanzahl: 5; Automatik
B3	**1.6 i, 1.7** 01/00 - 09/05 81 -92 kW	**36-200191**	**36-234356**	Standardfahrwerk; Ausstattung: ES/S/SE/Executive; Türenanzahl: 5; Automatik
B3	**2.0 i Sport, 2.0 Type-R** 09/01 - 09/05 118 -147 kW	**i.V.**	**36-200252**	Standardfahrwerk
B4	**1.4 i, 1.4 iS, 1.6 i, 1.7** 01/00 - 09/05 55 -92 kW	**22-144928** **22-144935**	**19-144948**	VA: Gewindemaß: M14
B4	**1.6 i, 1.7, 1.7 CTDi, 2.0 i Sport, 2.0 Type-R** 01/00 - 09/05 74 -147 kW	**22-151223** **22-151230**	**19-144948**	VA: Gewindemaß: M16
B6 Sport	**1.6 i, 1.7, 1.7 CTDi, 2.0 i Sport** 01/00 - 09/05 74 -118 kW	**35-115298** **35-115304**	**24-114240**	VA: Gewindemaß: M16
B6 Sport	**2.0 Type-R** 09/01 - 09/05 147 kW	**35-114222** **35-114239**	**24-114240**	VA: Gewindemaß: M16
B8	**1.6 i, 1.7, 1.7 CTDi, 2.0 i Sport** 01/00 - 09/05 74 -118 kW	**35-115311** **35-115328**	**24-114240**	VA: Gewindemaß: M16
B8	**2.0 Type-R** 09/01 - 09/05 147 kW	**35-114253** **35-114260**	**24-114240**	VA: Gewindemaß: M16
B12 PK	**1.6 i, 1.7** 01/00 - 09/05 81 -92 kW	**46-190215**		siehe Gutachten; Gewindemaß: M16 VA: Tieferlegung lt. GA: 30 mm; Achslast bis: 855 kg HA: Tieferlegung lt. GA: 30 mm; Achslast bis: 850 kg
B12 SL	**1.4 i, 1.4 iS, 1.6 i, 1.7** 01/00 - 09/05 55 -92 kW	**46-190246**		siehe Gutachten; Gewindemaß: M16 VA: Tieferlegung lt. GA: 45-50 mm; Achslast bis: 855 kg HA: Tieferlegung lt. GA: 30 mm; Achslast bis: 850 kg
B14	**1.6 i, 1.7, 1.7 CTDi, 2.0 i Sport** 01/00 - 09/05 74 -118 kW	**47-118768**		siehe Gutachten VA: Tieferlegung lt. GA: 40-50 mm; Achslast bis: 955 kg; Gewindemaß: M16 HA: Tieferlegung lt. GA: 35-50 mm; Achslast bis: 850 kg
B14	**2.0 Type-R** 09/01 - 09/05 147 kW	**47-118768**		siehe Gutachten VA: Tieferlegung lt. GA: 20-35 mm; Achslast bis: 955 kg; Gewindemaß: M16 HA: Tieferlegung lt. GA: 15-35 mm; Achslast bis: 850 kg
B16 PSS9	**1.6 i, 1.7, 1.7 CTDi, 2.0 i Sport** 01/00 - 09/05 74 -118 kW	**48-118804**		siehe Gutachten VA: Tieferlegung lt. GA: 40-50 mm; Achslast bis: 955 kg; Gewindemaß: M16 HA: Tieferlegung lt. GA: 35-50 mm; Achslast bis: 850 kg
B16 PSS9	**2.0 Type-R** 09/01 - 09/05 147 kW	**48-118804**		siehe Gutachten VA: Tieferlegung lt. GA: 20-35 mm; Achslast bis: 955 kg; Gewindemaß: M16 HA: Tieferlegung lt. GA: 15-35 mm; Achslast bis: 850 kg
HONDA CIVIC VII Stufenheck (EU)				
B4	**1.2, 1.3 IMA, 1.4, 1.6, 1.7, 1.8** 02/01 - 09/05 58 -103 kW	**22-144928** **22-144935**	**19-144948**	VA: Gewindemaß: M14
B4	**2.0** 10/03 - 09/05 118 kW	**22-151223** **22-151230**	**19-144948**	VA: Gewindemaß: M16
B6 Sport	**1.2, 1.3 IMA, 1.4, 1.6, 1.7, 1.8, 2.0** 02/01 - 09/05 58 -118 kW	**35-115298** **35-115304**	**24-114240**	VA: Gewindemaß: M16
B8	**1.2, 1.3 IMA, 1.4, 1.6, 1.7, 1.8, 2.0** 02/01 - 09/05 58 -118 kW	**35-115311** **35-115328**	**24-114240**	VA: Gewindemaß: M16

			

HONDA

HONDA CIVIC VII Stufenheck (EU)

B12 PK	**1.4, 1.6** 12/00 - 09/05 66 -84 kW	**46-190215**		siehe Gutachten; Gewindemaß: M16 VA: Tieferlegung lt. GA: 30 mm; Achslast bis: 855 kg HA: Tieferlegung lt. GA: 30 mm; Achslast bis: 850 kg
B12 SL	**1.3 IMA, 1.4, 1.6** 02/01 - 09/05 61 -84 kW	**46-190246**		siehe Gutachten; Gewindemaß: M16 VA: Tieferlegung lt. GA: 45-50 mm; Achslast bis: 855 kg HA: Tieferlegung lt. GA: 30 mm; Achslast bis: 850 kg

HONDA CIVIC VII Coupe (EM2)

B4	**1.6 i, 1.7 i, 1.7 i VTEC** 02/01 - 12/05 81 -92 kW	**22-144928** ↰ **22-144935** ↱	**19-144948**	VA: Gewindemaß: M14
B6 Sport	**1.6 i, 1.7 i, 1.7 i VTEC** 02/01 - 12/05 81 -92 kW	**35-115298** ↰ **35-115304** ↱	**24-114240**	VA: Gewindemaß: M16
B8	**1.6 i, 1.7 i, 1.7 i VTEC** 02/01 - 12/05 81 -92 kW	**35-115311** ↰ **35-115328** ↱	**24-114240**	VA: Gewindemaß: M16
B12 SL	**1.6 i, 1.7 i, 1.7 i VTEC** 02/01 - 12/05 81 -92 kW	**46-190246**		siehe Gutachten; Gewindemaß: M16 VA: Tieferlegung lt. GA: 45-50 mm; Achslast bis: 855 kg HA: Tieferlegung lt. GA: 30 mm; Achslast bis: 850 kg

HONDA CIVIC VIII Hatchback (FN, FK)

B3	**1.4, 1.6, 1.8, 2.0** 09/05 - 61 -110 kW	**36-201747**	**36-216130**	Standardfahrwerk
B3	**1.8, 2.0** 01/06 - 103 -110 kW	**36-200726**	**36-200504**	Standardfahrwerk; Ausstattung: Sport / Executive; Türenanzahl: 5
B3	**2.2 CTDi** 01/06 - 103 kW	**36-200726**	**36-200504**	Standardfahrwerk
B4	**1.4, 1.6, 1.8, 2.0, 2.2 CTDi** 09/05 - 61 -110 kW	**22-213983** ↰ **22-213990** ↱	**24-214001**	Standardfahrwerk
B14	**1.4, 1.6, 1.8, 2.0** 09/05 - 61 -110 kW	**47-171329**		Baumuster: FK/ FN; nicht: Type R; siehe Gutachten VA: Tieferlegung lt. GA: 25-40 mm; Achslast bis: 1085 kg HA: Tieferlegung lt. GA: 20-40 mm; Achslast bis: 835 kg

HONDA CIVIC VIII Stufenheck (FD)

B4	**1.3, 1.3 Hybrid, 1.5, 1.6, 1.7, 1.8, 1.8 Flex, 2.0** 09/05 - 70 -148 kW	**22-213983** ↰ **22-213990** ↱	**24-214001**	Standardfahrwerk
B14	**1.3, 1.3 Hybrid, 1.5, 1.6, 1.7, 1.8, 1.8 Flex, 2.0** 09/05 - 70 -148 kW	**47-171329**		Baumuster: FD1; nicht: Type R FD2; ohne TÜV-Gutachten VA: Tieferlegung lt. GA: 25-40 mm; Achslast bis: 1085 kg HA: Tieferlegung lt. GA: 20-40 mm; Achslast bis: 835 kg

HONDA CIVIC IX (FK)

B4	**1.4 i-VTEC, 1.6 i-DTEC, 1.8 i-VTEC, 2.2 i-DTEC** 02/12 - 73 -110 kW	**22-224491** ↰ **22-228611** ↱	**19-224503**	
B6 Sport	**1.4 i-VTEC, 1.6 i-DTEC, 1.8 i-VTEC, 2.2 i-DTEC** 02/12 - 73 -110 kW	**22-224514** ↰ **22-231925** ↱	**19-224527**	
B8	**1.4 i-VTEC, 1.6 i-DTEC, 1.8 i-VTEC, 2.2 i-DTEC** 02/12 - 73 -110 kW	**22-224538** ↰ **22-231932** ↱	**19-224541**	

HONDA CIVIC IX Stufenheck (FB, FG)

B4	**1.8, 2.0** 02/12 - 104 -114 kW	**22-224491** ↰ **22-228611** ↱	**19-224503**	

				
HONDA				
HONDA CIVIC IX Stufenheck (FB, FG)				
B6 Sport	**1.8, 2.0** 02/12 - 104 -114 kW	**22-224514** **22-231925**	19-224527	
B8	**1.8, 2.0** 02/12 - 104 -114 kW	**22-224538** **22-231932**	19-224541	
HONDA CIVIC II Shuttle (EE)				
B4	**1.5 i 16V** 01/88 - 12/88 69 kW	*19-062792* *19-062808*	*19-063201*	-> CH.Nr.: S100001
B4	**1.5 i 16V** 01/89 - 12/89 69 kW	*19-062815* *19-062822*	*19-063218*	CH.Nr.: S100001-> S200001
B4	**1.5 i 16V** 01/90 - 11/91 69 kW	*19-062815* *19-062822*	*19-063201*	CH.Nr.: S200001 ->
B4	**1.6 i 16V 4WD** 01/88 - 12/88 80 -81 kW	*19-062792* *19-062808*	*19-063201*	-> CH.Nr.: S100001
B4	**1.6 i 16V 4WD** 01/89 - 12/89 80 -81 kW	*19-062815* *19-062822*	*19-063201*	CH.Nr.: S100001-> S200001
B4	**1.6 i 16V 4WD** 01/90 - 02/95 81 kW	*19-062815* *19-062822*	*19-063201*	CH.Nr.: S200001 ->
HONDA CONCERTO (HW)				
B4	**1.4, 1.5 i 16V, 1.6, 1.6 16V, 1.6 i 16V, 1.8 TD** 08/89 - 10/96 58 -96 kW	*22-047304* *22-047311*		
HONDA CONCERTO Stufenheck (HWW)				
B4	**1.4, 1.5 i 16V, 1.6 16V, 1.6 i 16V** 08/89 - 03/95 61 -90 kW	*22-047304* *22-047311*		
HONDA CR-V I (RD)				
B3	**2.0, 2.0 16V** 01/99 - 02/02 94 -108 kW	**36-215324**	**36-200498**	Standardfahrwerk
B4	**2.0, 2.0 16V** 01/99 - 02/02 94 -108 kW	*19-135083*	**19-135090**	
B6 Offroad	**2.0, 2.0 16V** 01/99 - 02/02 94 -108 kW	**24-023382**	**24-023399**	Allrad
HONDA CR-V II (RD_)				
B3	**2.0** 03/02 - 09/06 110 -112 kW	**36-200184**	**36-200092**	Standardfahrwerk
B3	**2.2 CTDi** 02/05 - 09/06 103 kW	**36-199907**	**36-215898**	Standardfahrwerk
B4	**2.0, 2.2 CTDi, 2.4 Vtec** 03/02 - 09/06 103 -118 kW	**22-173560** **22-173577**	**19-173580**	
B6 Offroad	**2.0, 2.2 CTDi, 2.4 Vtec** 03/02 - 09/06 103 -118 kW	**35-107460** **35-107477**	**24-107488**	
HONDA CR-V III (RE)				
B3	**2.0 i, 2.0 i 4WD, 2.0 i-VTEC** 01/07 - 105 -110 kW	**36-217403** **36-217397**	**36-217434**	Standardfahrwerk; Schaltgetriebe

H







HONDA				
HONDA CR-V III (RE)				
B3	**2.2 i-CTDi 4WD, 2.2 i-DTEC 4WD** 01/07 - 103 -110 kW	i.V. i.V.	**36-217434**	Standardfahrwerk
B4	**2.0 i, 2.0 i 4WD, 2.0 i-VTEC, 2.2 i-CTDi 4WD, 2.2 i-DTEC 4WD, 2.4, 2.4 i-VTEC, 2.4 i-VTEC 4WD, 2.4 iVtec Allrad** 10/06 - 103 -125 kW	**22-214089** **22-214096**	**19-214108**	ohne Xenon-Licht
B6 Sport	**2.0 i, 2.0 i 4WD, 2.0 i-VTEC, 2.2 i-CTDi 4WD, 2.2 i-DTEC 4WD, 2.4, 2.4 i-VTEC, 2.4 i-VTEC 4WD, 2.4 iVtec Allrad** 10/06 - 103 -125 kW	**22-235817** **22-235824**	19-235837	ohne Xenon-Licht
B8	**2.0 i, 2.0 i 4WD, 2.0 i-VTEC, 2.2 i-CTDi 4WD, 2.2 i-DTEC 4WD, 2.4, 2.4 i-VTEC, 2.4 i-VTEC 4WD, 2.4 iVtec Allrad** 10/06 - 103 -125 kW	**22-235848** **22-235855**	i.V.	ohne Xenon-Licht
B12 PK	**2.0 i, 2.0 i 4WD, 2.0 i-VTEC, 2.2 i-CTDi 4WD, 2.2 i-DTEC 4WD** 01/07 - 103 -110 kW	46-206800		Zweirohrsystem; ohne Xenon-Licht; siehe Gutachten VA: Tieferlegung lt. GA: 30 mm; Achslast bis: 1170 kg HA: Tieferlegung lt. GA: 30 mm; Achslast bis: 1055 kg
HONDA CRX I (AF, AS)				
B4	**1.3, 1.5 i** 10/83 - 10/87 52 -74 kW	*22-047281* *22-047298*	*19-063164*	
B4	**1.6 i 16V** 03/86 - 10/87 92 kW		*19-063164*	
HONDA CRX II (ED, EE)				
B4	**1.4 GL, 1.6 i 16V** 01/89 - 02/92 66 -96 kW	*19-062778* *19-062785*		
B4	**1.6 i 16V** 10/87 - 12/88 79 -96 kW		*19-063188*	
B4	**1.6 i 16V Vtec** 10/89 - 02/92 110 kW	*19-062778* *19-062785*		
B8	**1.4 GL, 1.6 i 16V, 1.6 i 16V Vtec** 10/89 - 02/92 66 -110 kW	**24-013819** **24-013802**	**24-013826**	
HONDA CRX III (EH, EG)				
B8	**1.5, 1.6 ESi, 1.6 i VTi** 03/92 - 12/98 77 -118 kW	**24-016032** **24-016049**	**24-016056**	
HONDA HR-V (GH)				
B4	**1.6 16V, 1.6 16V 4WD** 03/99 - 77 -91 kW		**19-165479**	HA: -> 12/99
B4	**1.6 16V, 1.6 16V 4WD** 03/99 - 77 -91 kW		**19-165486**	HA: 01/00 ->
HONDA INTEGRA Coupe (DC2, DC4)				
B6 Sport	**1.8, 1.8 VTiR** 07/93 - 11/01 101 -125 kW	**24-016032** **24-016049**	**24-016056**	Baumuster: ex. Type R
B6 Sport	**1.8 Type-R** 11/97 - 10/01 140 kW	**24-023405**	**24-023412**	

H

			

HONDA

HONDA JAZZ II (GD)

B3	**1.2, 1.3 iDSi, 1.4, 1.5, 1.5 FF, 1.7** 03/02 - 07/08 57 -92 kW	**36-214815**	**36-212910**	Standardfahrwerk
B4	**1.2, 1.3 iDSi, 1.4, 1.5, 1.5 FF, 1.7** 03/02 - 03/05 57 -92 kW	**22-165794** li **22-165800** re	**19-158761**	
B4	**1.2, 1.3 iDSi, 1.4, 1.4 Flex, 1.5, 1.5 FF, 1.7** 04/05 - 07/08 57 -92 kW	22-223456 li 22-223463 re	**19-158761**	

HONDA JAZZ III (GE)

B4	**1.4, 1.4 Flex, 1.4 HYBRID, 1.5, 1.5 Flex, 1.5 Flexfuel, 1.5 i** 01/09 - 65 -88 kW	**22-213808** li **22-213815** re	**19-213828**	
B14	**1.4, 1.4 Flex, 1.4 HYBRID, 1.5, 1.5 Flex, 1.5 Flexfuel, 1.5 i** 10/07 - 65 -88 kW	**47-165854**		ohne TÜV-Gutachten VA: Tieferlegung lt. GA: 0-30 mm HA: Tieferlegung lt. GA: 0-30 mm
B14	**1.4, 1.4 Flex, 1.4 HYBRID, 1.5, 1.5 Flex, 1.5 Flexfuel, 1.5 i** 10/07 - 65 -88 kW	**47-172401**		ohne TÜV-Gutachten VA: Tieferlegung lt. GA: 20-45 mm HA: Tieferlegung lt. GA: 15-45 mm

HONDA FIT

B4	**1.3, 1.5** 05/03 - 63 -81 kW	**22-165794** li **22-165800** re	**19-158761**	

HONDA LEGEND I (HS, KA)

B6 Sport	**2.7 i 24V** 01/88 - 12/90 124 kW	*24-011990* li *24-012003* re		

HONDA LEGEND I Coupe (KA3)

B6 Sport	**2.7 i 24V** 10/87 - 12/90 124 kW	*24-011990* li *24-012003* re		

HONDA LOGO (GA3)

B4	**1.3** 03/99 - 03/02 48 kW		**19-174211**	

HONDA NSX Coupe (NA)

B6 Sport	**3.0 24V Vtec, 3.0 24V Vtec Automatik, 3.2 24V Vtec** 06/90 - 09/05 188 -206 kW	**24-016636**	**24-016650**	siehe Gutachten VA: Tieferlegung lt. GA: 0-25 mm HA: Tieferlegung lt. GA: 0-25 mm

HONDA NSX Cabriolet (NA)

B6 Sport	**3.0 24V Vtec, 3.0 24V Vtec Automatic, 3.2 24V Vtec** 03/95 - 09/05 188 -206 kW	**24-016636**	**24-016650**	siehe Gutachten VA: Tieferlegung lt. GA: 0-25 mm HA: Tieferlegung lt. GA: 0-25 mm

HONDA PRELUDE III (BA)

B4	**2.0, 2.0 EX** 04/87 - 01/92 80 -84 kW	*19-062730* li *19-062747* re	*19-063263*	

HONDA PRELUDE IV (BB)

B4	**2.0 i 16V, 2.2 i 16V Vtec, 2.3 i 16V** 02/92 - 09/96 98 -136 kW		*19-063256*	
B6 Sport	**2.0 i 16V, 2.2 i 16V Vtec, 2.3 i 16V** 02/92 - 09/96 98 -136 kW	*24-016780* li *24-016797* re		

				
HONDA				
HONDA PRELUDE IV (BB)				
B8	**2.0 i 16V, 2.2 i 16V Vtec, 2.3 i 16V** 02/92 - 09/96 98 -136 kW	*24-017756* *24-017763*		
HONDA PRELUDE V (BB)				
B4	**2.0 16V** 10/96 - 10/00 98 kW	*19-181424*	*19-063256*	
B4	**2.2 16V** 10/96 - 10/00 136 -147 kW	*19-181424*	*19-063256*	Baumuster: VTEC,VTEC VTi,VTi-R
B4	**2.2 16V** 10/96 - 10/00 136 -147 kW		*19-063256*	Baumuster: VTEC VTiS
HONDA SHUTTLE (RA)				
B4	**2.2 16V, 2.3 16V** 10/94 - 06/04 110 kW		*19-063287*	
B6 Sport	**2.2 16V, 2.3 16V** 10/94 - 06/04 110 kW	**24-021050**		
HONDA S2000 (AP)				
B14	**2.0, 2.0 Vtec, 2.2 Vtec** 03/99 - 170 -184 kW	**47-080386**		siehe Gutachten VA: Tieferlegung lt. GA: 10-35 mm; Achslast bis: 710 kg HA: Tieferlegung lt. GA: 10-35 mm; Achslast bis: 840 kg
B16 PSS9	**2.0, 2.0 Vtec, 2.2 Vtec** 03/99 - 170 -184 kW	**48-088657**		siehe Gutachten VA: Tieferlegung lt. GA: 10-35 mm; Achslast bis: 710 kg HA: Tieferlegung lt. GA: 10-35 mm; Achslast bis: 840 kg
HUMMER				
HUMMER HUMMER H2				
B6 4600	**6.0 AWD** 09/02 - 09/04 232 kW	**24-109369**	**24-185912**	Standardfahrwerk VA: Länge: 408 mm
B8 5100	**6.0 AWD, 6.0** 09/02 - 232 -237 kW	**24-186735** **33-174525**	**24-185912**	ohne TÜV-Gutachten VA: Höherlegung ca.: 0-65 mm HA: Höherlegung ca.: 0-25 mm
B8 5100	**6.0 AWD, 6.0** 09/02 - 232 -237 kW	*24-187206* **33-174525**	**33-187228**	ohne TÜV-Gutachten VA: Höherlegung ca.: 150 mm HA: Höherlegung ca.: 125 mm
B8 5160	**6.0 AWD, 6.0** 09/02 - 232 -237 kW	**25-187618**	**25-187625**	ohne TÜV-Gutachten VA: Höherlegung ca.: 0-65 mm HA: Höherlegung ca.: 0-50 mm
HUMMER HUMMER H2 SUT				
B6 4600	**6.0** 09/04 - 237 kW	**24-109369** **33-174525**	**24-185912**	Standardfahrwerk VA: Länge: 408 mm
HUMMER HUMMER H3				
B6 4600	**3.5, 3.7 4WD, 5.3 V8 AWD** 04/05 - 162 -224 kW	**24-187091**	**24-016988**	Standardfahrwerk VA: Länge: 390 mm HA: Länge: 629 mm
B8 5100	**3.5, 3.7 4WD, 5.3 V8 AWD** 04/05 - 162 -224 kW	**24-186643**	*24-185615*	ohne TÜV-Gutachten VA: Höherlegung ca.: 0-60 mm HA: Höherlegung ca.: 0-25 mm
B8 5160	**3.5, 3.7 4WD, 5.3 V8 AWD** 04/05 - 162 -224 kW	**25-176407**		ohne TÜV-Gutachten VA: Höherlegung ca.: 0-65 mm







HYUNDAI				
HYUNDAI ACCENT I (X-3)				
B4	**1.3, 1.3 i 12V, 1.5 i 12V, 1.5 i 16V** 10/94 - 04/97 40 -73 kW	*22-047342* *22-047359* **11-101437** SP	*22-048820* *22-048837*	
B4	**1.3, 1.3 i 12V, 1.5 i 12V, 1.5 i 16V** 05/97 - 01/00 40 -73 kW	*22-047342* *22-047359* **11-101437** SP	*22-048844* *22-048851*	
B6 Sport	**1.3, 1.3 i 12V, 1.5 i 12V, 1.5 i 16V** 10/94 - 01/00 40 -73 kW	*34-050514*	*34-050521*	
HYUNDAI ACCENT Stufenheck (X-3)				
B4	**1.3, 1.3 i 12V, 1.5 i 12V, 1.5 i 16V** 10/94 - 04/97 44 -73 kW	*22-047342* *22-047359* **11-101437** SP	*22-048820* *22-048837*	
B4	**1.3, 1.3 i 12V, 1.5 i 12V, 1.5 i 16V** 05/97 - 01/00 44 -73 kW	*22-047342* *22-047359* **11-101437** SP	*22-048844* *22-048851*	
B6 Sport	**1.3, 1.3 i 12V, 1.5 i 12V, 1.5 i 16V** 10/94 - 01/00 44 -73 kW	*34-050514*	*34-050521*	
HYUNDAI ACCENT (LC)				
B1	**1.3, 1.5, 1.5 CRDi, 1.6** 01/00 - 11/05 55 -77 kW	**12-234103**		VA: mit Kugellager
B4	**1.3, 1.5, 1.5 CRDi, 1.6, 1.3, 1.5, 1.5 CRDi, 1.6** 01/00 - 11/05 55 -77 kW	**22-128201** **22-128218**	*22-048844* *22-048851*	
HYUNDAI ACCENT Stufenheck (LC)				
B1	**1.3, 1.5, 1.5 CRDi, 1.6** 01/00 - 11/05 55 -77 kW	**12-234103**		Standardfahrwerk VA: mit Kugellager
B4	**1.3** 01/00 - 11/05 55 kW	**22-128201** **22-128218**	*22-048844* *22-048851*	
HYUNDAI ACCENT (MC)				
B3	**1.4 GL, 1.6 GLS** 11/05 - 71 -82 kW	**36-230259**	**36-230242**	Schaltgetriebe
B3	**1.5 CRDi GLS** 11/05 - 81 kW	i.V.	**36-230242**	
HYUNDAI ACCENT Stufenheck (MC)				
B3	**1.4 GL, 1.6 GLS** 11/05 - 71 -82 kW	**36-230259**	**36-230242**	Schaltgetriebe
B3	**1.5 CRDi GLS** 11/05 - 81 kW	i.V.	**36-230242**	
HYUNDAI ATOS (MX)				
B4	**0.8, 1.0 i, 1.1, 1.3** 02/98 - 08/08 38 -63 kW		**19-121369**	
HYUNDAI ATOS PRIME (MX)				
B4	**1.0 i** 08/99 - 40 -43 kW		**19-121369**	

H

				
HYUNDAI				
HYUNDAI COUPE (GK)				
B4	**1.6 16V, 2.0, 2.0 GLS, 2.7 V6** 08/01 - 08/09 77 -123 kW	**22-112774** **22-112781**	**22-112798** **22-112804**	
B6 Sport	**1.6 16V, 2.0, 2.0 GLS, 2.7 V6** 08/01 - 08/09 77 -123 kW	**35-107354** **35-107361**	**35-107378** **35-107385**	Standardfahrwerk
B8	**1.6 16V, 2.0, 2.0 GLS, 2.7 V6** 08/01 - 08/09 77 -123 kW	**35-107392** **35-107408**	**35-110873** **35-110880**	Standardfahrwerk
B12 PK	**2.0, 2.0 GLS, 2.7 V6** 08/01 - 08/09 100 -123 kW	**46-190284**		siehe Gutachten VA: Tieferlegung lt. GA: 30 mm; Achslast bis: 1015 kg HA: Tieferlegung lt. GA: 30 mm; Achslast bis: 880 kg
B12 SL	**2.0, 2.0 GLS, 2.7 V6** 08/01 - 08/09 100 -123 kW	**46-190291**		siehe Gutachten VA: Tieferlegung lt. GA: 45-50 mm; Achslast bis: 1000 kg HA: Tieferlegung lt. GA: 30 mm; Achslast bis: 860 kg
B14	**1.6 16V, 2.0, 2.0 GLS, 2.7 V6** 08/01 - 08/09 77 -123 kW	*47-107991*		siehe Gutachten VA: Tieferlegung lt. GA: 30-50 mm; Achslast bis: 1015 kg HA: Tieferlegung lt. GA: 30-50 mm; Achslast bis: 880 kg
B16 PSS9	**1.6 16V, 2.0, 2.0 GLS, 2.7 V6** 08/01 - 08/09 77 -123 kW	*48-108041*		siehe Gutachten VA: Tieferlegung lt. GA: 35-50 mm; Achslast bis: 1015 kg HA: Tieferlegung lt. GA: 30-50 mm; Achslast bis: 880 kg
HYUNDAI GALLOPER I				
B6 4600	**2.5 TD, 2.5 TD intercooler, 3.0 V6** 08/91 - 07/98 62 -104 kW	**24-013321**	**24-013338**	
HYUNDAI GALLOPER II (JK-01)				
B4	**2.5 TCi D, 2.5 TD, 2.5 TD intercooler, 2.6 TD AWD, 3.0 V6** 08/98 - 12/03 63 -104 kW	*19-128160*	*19-128177*	mit Schraubenfederachse
HYUNDAI GETZ (TB)				
B1	**1.1, 1.3, 1.4, 1.5 CRDi, 1.5 CRDi GLS, 1.5 i, 1.6** 09/02 - 06/09 46 -81 kW	**12-234103**		Standardfahrwerk VA: mit Kugellager
B3	**1.1** 09/02 - 09/05 46 kW	**36-237890**	**36-237906**	Standardfahrwerk; Schaltgetriebe
B3	**1.1** 09/02 - 09/05 46 kW	**36-237876**	**36-237906**	Standardfahrwerk; Automatik
B3	**1.1** 09/05 - 06/09 49 kW	**36-237890**	**36-237906**	Standardfahrwerk VA: Schaltgetriebe
B3	**1.1** 09/05 - 06/09 49 kW	**36-237876**	**36-237906**	Standardfahrwerk VA: Automatik
B3	**1.3, 1.6** 09/02 - 06/09 60 -78 kW	**36-237876**	**36-237906**	Standardfahrwerk HA: -> 08/03
B3	**1.3, 1.6** 09/02 - 06/09 60 -78 kW	**36-237876**	**36-237906**	Standardfahrwerk HA: 09/03 ->
B3	**1.3, 1.4** 09/03 - 06/09 61 -71 kW	**36-237876**	**36-237906**	Standardfahrwerk
B3	**1.5 CRDi** 03/03 - 08/03 60 kW	**36-237876**	**36-237906**	Standardfahrwerk
B3	**1.5 CRDi** 09/03 - 09/05 60 kW	**36-237883**	**36-237906**	Standardfahrwerk
B3	**1.5 CRDi, 1.5 CRDi GLS** 07/04 - 06/09 65 -81 kW	**36-237883**	**36-237906**	Standardfahrwerk

H

				
HYUNDAI				
HYUNDAI GETZ (TB)				
B4	**1.1, 1.3, 1.4, 1.5 CRDi, 1.5 CRDi GLS, 1.5 i, 1.6** 09/02 - 06/09 46 -81 kW	**22-151773** **22-151780**	**19-151793**	
B6 Sport	**1.1, 1.3, 1.4, 1.5 CRDi, 1.5 CRDi GLS, 1.5 i, 1.6** 09/02 - 06/09 46 -81 kW	**22-235886** **22-235893**	**19-235905**	
B8	**1.1, 1.3, 1.4, 1.5 CRDi, 1.5 CRDi GLS, 1.5 i, 1.6** 09/02 - 06/09 46 -81 kW	**22-235916** **22-235923**	**19-235936**	
HYUNDAI GENESIS Coupe				
B6 Sport	**2.0 T, 3.8 V6** 01/10 - 157 -223 kW	**35-196389**	**24-196390**	Baumuster: BK
B8	**2.0 T, 3.8 V6** 01/10 - 157 -223 kW	**35-197348**	**24-193702**	Baumuster: BK
B14	**2.0 T, 3.8 V6** 01/10 - 157 -223 kW	**47-193680**		Baumuster: BK; siehe Gutachten VA: Tieferlegung lt. GA: 20-30 mm; Achslast bis: 1000 kg HA: Tieferlegung lt. GA: 10-30 mm; Achslast bis: 1050 kg
HYUNDAI STAREX (H1)				
B4	**2.4, 2.5 CRDi, 2.5 D, 2.5 TCi, 2.5 TD, 2.6 TDiC** 06/97 - 12/07 59 -103 kW	**19-183572**	**19-183558**	kurzer Radstand; mit Schraubenfederachse
B4	**2.4, 2.5 CRDi, 2.5 D, 2.5 TCi, 2.5 TD, 2.6 TDiC, 2.5 CRDi, 2.5 TD** 06/97 - 12/07 59 -103 kW	**19-183572**	**19-183565**	mit Blattfederachse
HYUNDAI H-1 Cargo (TQ)				
B4	**2.4, 2.5 CRDi** 02/08 - 81 -128 kW	**19-183572**	**19-183565**	HA: mit Blattfederung
HYUNDAI i10 (PA)				
B4	**1.1, 1.1 CRDi, 1.2** 10/07 - 48 -63 kW	**i.V.** **i.V.**	**19-218458**	Standardfahrwerk
HYUNDAI i30				
B4	**1.4, 1.6, 1.6 CRDi, 2.0, 2.0 CRDi** 10/07 - 11/11 66 -105 kW	**22-196330** **22-196347**	**19-196350**	Standardfahrwerk
HYUNDAI i30 CW Kombi				
B4	**1.4, 1.6, 1.6 CRDi, 2.0, 2.0 CRDi** 10/07 - 06/12 66 -105 kW	**22-196330** **22-196347**	**19-196350**	Standardfahrwerk
B6 Sport	**1.4, 1.6, 1.6 CRDi, 2.0, 2.0 CRDi** 10/07 - 06/12 66 -105 kW	**35-193654** **35-193661**	**24-193672**	
HYUNDAI i30 (GD)				
B4	**1.4, 1.4 CRDi, 1.6, 1.6 CRDi, 1.6 GDI, 1.8** 11/11 - 66 -110 kW	**22-196330** **22-196347**	**19-196350**	Standardfahrwerk
HYUNDAI i40 (VF)				
B6 Sport	**1.6 GDI, 1.7 CRDi, 2.0 GDI** 03/12 - 85 -131 kW	**35-232582** **35-232599**	**24-232609**	

H

			

HYUNDAI

HYUNDAI i40 CW

B6 Sport	**1.6 GDI, 1.7 CRDi, 2.0 GDI** 07/11 - 85 -130 kW	**35-232582** **35-232599**	**24-232609**	

HYUNDAI LANTRA I (J-1)

B4	**1.5 i.e.** 10/90 - 11/95 63 kW	*22-047366*	*19-063294*	
B4	**1.6 i.e. 16V** 10/90 - 11/95 78 -84 kW	*22-047366*	*19-063294*	
B4	**1.8 i.e. 16V** 10/90 - 11/95 93 kW	*22-047366*	*19-063294*	
B6 Sport	**1.5 i.e., 1.6 i.e. 16V, 1.8 i.e. 16V** 10/90 - 11/95 63 -93 kW	**34-050361**	**24-020459**	

HYUNDAI LANTRA II (J-2)

B6 Sport	**1.5 12V, 1.6 16V, 1.6 i, 1.8 16V, 1.9 D, 2.0, 2.0 16V** 08/96 - 09/00 50 -102 kW	*34-050538*	**34-050545**	

HYUNDAI LANTRA II Wagon (J2)

B6 Sport	**1.5 12V, 1.6 16V, 1.6 i, 1.8 16V, 1.9 D, 2.0, 2.0 16V** 12/96 - 10/00 50 -102 kW	*34-050538*	**34-050545**	

HYUNDAI MATRIX (FC)

B4	**1.5 CRDi, 1.6, 1.8** 06/01 - 08/10 60 -90 kW	**22-167293** **22-167309**	**22-166494** **22-166500**	Standardfahrwerk

HYUNDAI PONY/EXCEL Stufenheck (X-2)

B6 Sport	**1.3, 1.5, 1.5 i** 01/90 - 01/95 48 -62 kW	*34-050248*	*24-004237*	

HYUNDAI SANTAMO

B4	**2.0 16V, 2.0 16V 4x4** 05/99 - 102 kW	*22-047823*	*19-063447*	

HYUNDAI SANTA FÉ (SM)

B1	**2.0, 2.0 CRDi, 2.0 CRDi 4x4, 2.4 16V, 2.4 16V 4x4, 2.7, 2.7 4x4, 2.7 V6 4x4** 02/01 - 03/06 83 -139 kW	*12-228478*	*12-228485*	VA: mit Kugellager HA: ohne Kugellager
B1	**2.0 CRDi AWD** 11/03 - 02/06 107 kW	*12-228478*	*12-228485*	VA: mit Kugellager HA: ohne Kugellager
B4	**2.0, 2.0 CRDi, 2.0 CRDi 4x4, 2.0 CRDi AWD, 2.2 CRDi, 2.2 CRDi 4x4, 2.4 16V, 2.4 16V 4x4, 2.7, 2.7 4x4, 2.7 V6 4x4** 02/01 - 03/06 83 -139 kW		**19-183473**	

HYUNDAI SANTA FÉ (CM)

B4	**2.2 CRDi, 2.2 CRDi 4x4, 2.2 CRDi GLS, 2.2 CRDi GLS 4x4, 2.7, 2.7 4x4, 2.7 V6 GLS, 2.7 V6 GLS 4x4** 03/06 - 102 -139 kW		**19-183459**	

HYUNDAI			
HYUNDAI S COUPE (SLC)			
B6 Sport **1.5 GS, 1.5 i, 1.5 i Turbo** 02/90 - 05/96 57 -85 kW	*34-050248*	*24-004237*	
HYUNDAI SONATA II (Y-2)			
B6 Sport **1.8 i, 2.0 i, 2.0 i 16V, 2.4 i, 3.0 i V6** 09/88 - 10/93 70 -107 kW	*34-050255*	*24-015837*	
HYUNDAI SONATA IV (EF)			
B4 **2.0, 2.0 16V, 2.4, 2.7 i V6, 2.7 V6** 10/01 - 05/05 96 -132 kW		**19-183534**	
B4 **2.0 16V, 2.4 16V, 2.5 V6 24V** 03/98 - 04/00 100 -118 kW		**19-183510**	
B4 **2.0 16V, 2.4 16V, 2.5 V6 24V** 04/00 - 10/01 100 -118 kW		**19-183534**	
HYUNDAI SONATA V (NF)			
B4 **2.0 CRDi, 2.0 VVTi GLS, 2.4, 3.3** 06/05 - 100 -184 kW	**19-221519** *19-214498*	**19-214481**	
B14 **2.0 CRDi, 2.0 VVTi GLS, 2.4, 3.3** 06/05 - 100 -184 kW	**47-146631**		siehe Gutachten VA: Tieferlegung lt. GA: 30-50 mm; Achslast bis: 1200 kg HA: Tieferlegung lt. GA: 30-50 mm; Achslast bis: 1070 kg
HYUNDAI TERRACAN (HP)			
B4 **2.5 D, 2.5 TD, 2.9 CRDi, 2.9 CRDi 4WD, 3.5 i V6 4WD** 06/01 - 12/06 59 -147 kW	**19-184135**	**19-184128**	
B6 4600 **2.5 D, 2.5 TD, 2.9 CRDi, 2.9 CRDi 4WD, 3.5 i V6 4WD** 06/01 - 12/06 59 -147 kW	**24-113205**	**24-113212**	
HYUNDAI TIBURON Coupe			
B4 **1.6 CVVT, 2.0 CVVT, 2.7** 01/06 - 78 -123 kW	**22-112774** **22-112781**	**22-112798** **22-112804**	Baumuster: GK
B6 Sport **1.6 CVVT, 2.0 CVVT, 2.7** 01/06 - 78 -123 kW	**35-107354** **35-107361**	**35-107378** **35-107385**	Standardfahrwerk; Baumuster: GK
B8 **1.6 CVVT, 2.0 CVVT, 2.7** 01/06 - 78 -123 kW	**35-107392** **35-107408**	**35-110873** **35-110880**	Sportfahrwerk; Baumuster: GK
B14 **1.6 CVVT, 2.0 CVVT, 2.7** 01/06 - 78 -123 kW	*47-107991*		Baumuster: GK; siehe Gutachten VA: Tieferlegung lt. GA: 30-50 mm; Achslast bis: 1015 kg HA: Tieferlegung lt. GA: 30-50 mm; Achslast bis: 880 kg
B16 PSS9 **1.6 CVVT, 2.0 CVVT, 2.7** 01/06 - 78 -123 kW	*48-108041*		Baumuster: GK; siehe Gutachten VA: Tieferlegung lt. GA: 35-50 mm; Achslast bis: 1015 kg HA: Tieferlegung lt. GA: 30-50 mm; Achslast bis: 880 kg
HYUNDAI TUCSON (JM)			
B3 **2.0 AWD, 2.0 CRDi AWD, 2.7 AWD** 08/04 - 03/10 83 -129 kW	**36-233540**	i.V.	Standardfahrwerk VA: nicht für Schaltgetriebe 6 Gang
B3 **2.0 AWD, 2.0 CRDi AWD, 2.7 AWD** 08/04 - 03/10 83 -129 kW	**36-237067**	i.V.	Standardfahrwerk; Schaltgetriebe 6 Gang

H

			
INFINITI			
INFINITI G Coupe			
B16 PSS10 **37** 10/08 - 235 -243 kW	**48-165815**		ohne TÜV-Gutachten VA: Tieferlegung lt. GA: 50 mm HA: Tieferlegung lt. GA: 30 mm
INFINITI G Cabriolet			
B16 PSS10 **37** 09/10 - 235 kW	**48-165815**		ohne TÜV-Gutachten VA: Tieferlegung lt. GA: 50 mm HA: Tieferlegung lt. GA: 30 mm
INFINITI G20			
B6 Sport **2.0** 01/90 - 12/97 85 kW	**24-017824**	**34-030110**	Baumuster: P10 HA: nur für verschraubte Federbeine
INNOCENTI			
INNOCENTI MINI			
B6 Sport **0.55, 0.65, 1.0, 1.3, 1.3 De Tomaso** 08/76 - 01/95 23 -51 kW	**24-181464**	**24-181471**	
IRMSCHER			
IRMSCHER SENATOR			
B6 Sport **4.0 24V** 01/90 - 12/96 200 kW	**35-000945**	**24-011105**	ohne elektr. Dämpfkraftregulierung
B8 **4.0 24V** 01/90 - 12/96 200 kW	**35-003717**	**24-015288**	ohne elektr. Dämpfkraftregulierung
IRMSCHER OMEGA Caravan			
B6 Sport **4.0 i** 01/90 - 12/96 200 kW	**35-000945**	**24-017701**	ohne Niveauregulierung
ISUZU			
ISUZU ASCENDER			
B6 4600 **4.2 Allrad** 03/03 - 217 kW	**24-103336**	**24-103350**	
ISUZU ASKA			
B6 Sport **2.0 D, 2.0 TD** 04/83 - 06/89 50 -62 kW		*24-000970*	
ISUZU GEMINI Stufenheck			
B3 **1.5 D** 06/74 - 09/84 37 kW	*36-162574*		Standardfahrwerk
B4 **1.5 D** 06/74 - 09/84 37 kW	*19-019444*		
B6 Sport **1.5 D** 06/74 - 09/84 37 kW	**24-009089**	**24-009188**	Baumuster: Rallye VA: Länge: 458 mm; Kenngröße: 156/64 HA: Kenngröße: 98/36; Länge: 652 mm
MS **1.5 D** 06/74 - 09/84 37 kW	**24-633369**	**24-633376**	Baumuster: Race VA: Kenngröße: 320/160; Dicke: 458 mm HA: Kenngröße: 195/90; Länge: 652 mm

				
ISUZU				
ISUZU PIAZZA (JR_)				
B6 Sport	**2.0 Turbo** 06/85 - 12/90 104 kW	**24-008839**	**24-003179**	VA: Kenngröße: 261/108
ISUZU TROOPER (UBS)				
B4	**2.8 TD** 10/87 - 12/91 71 -78 kW	**19-061085**	**19-106632**	
B6 4600	**2.2 D 4x4, 2.6 4x4, 2.6 CLS Plane 4x4, 2.8 TD, 2.8 TD 4x4** 05/84 - 07/91 39 -85 kW	**24-001861**	**24-012393**	Standardfahrwerk
B6 4600	**2.8 TD** 12/86 - 12/91 71 -78 kW	**24-001861**	**24-012393**	CH.Nr.: 4524289 ->
ISUZU TROOPER Soft Top (UBS)				
B4	**2.2, 2.2 D** 01/83 - 12/85 45 -58 kW	**19-061085**	*19-061115*	
B4	**2.6 i** 10/87 - 12/91 85 kW	**19-061085**	**19-106632**	
B4	**2.2 TD, 2.3** 03/84 - 10/86 53 -66 kW	**19-061085**	*19-061115*	
B4	**2.2 TD, 2.3** 11/86 - 12/91 53 -66 kW	**19-061085**	**19-106632**	
B6 4600	**2.2, 2.2 D, 2.3** 01/83 - CH-Nr. 45 -66 kW	**24-001861**	**24-001960**	-> CH.Nr.: 4524288
B6 4600	**2.2 TD** 03/84 - 11/86 53 kW	**24-001861**	**24-001960**	-> CH.Nr.: 4524288
B6 4600	**2.2 TD, 2.3, 2.6 i** 12/86 - 12/91 53 -85 kW	**24-001861**	**24-012393**	CH.Nr.: 4524289 ->
ISUZU TROOPER (UB)				
B4	**3.2** 01/92 - 01/98 130 kW	**19-061085**	**19-107141**	
B6 4600	**2.6 4x4, 3.2** 08/91 - 12/02 85 -130 kW	*24-191197*	**24-017398**	Standardfahrwerk; Allrad
ISUZU TROOPER Soft Top (UB)				
B4	**3.2** 01/92 - 01/98 130 kW	**19-061085**	**19-107141**	
ISUZU TROOPER				
B4	**3.0 DTI, 3.5 V6 24V** 04/00 - 118 -158 kW	**19-061108**	**19-107141**	
B6 4600	**3.0 DTI, 3.5 V6 24V** 04/00 - 118 -158 kW	**24-017381**	**24-066648**	Standardfahrwerk; Allrad
ISUZU TROOPER Soft Top				
B4	**3.0 DTI, 3.5 V6 24V** 04/00 - 118 -158 kW	**19-061108**	**19-107141**	

				
JAGUAR				
JAGUAR S-TYPE (CCX)				
B4	**2.5 V6, 2.7 D** 04/02 - 10/07 147 -152 kW	**24-065955** VA	**24-066457** HA	Standardfahrwerk; ohne elektr. Dämpfkraftregulierung
B4	**2.5 V6, 2.7 D** 04/02 - 10/07 147 -152 kW	**24-067447** VA	**24-067454** HA	Sportfahrwerk; ohne elektr. Dämpfkraftregulierung
B4	**3.0 V6, 4.0 V8** 01/99 - 04/02 175 -203 kW	**24-024921** VA	**24-026628** HA	ohne elektr. Dämpfkraftregulierung; Standardfahrwerk
B4	**3.0 V6** 04/02 - 10/07 175 kW	**24-065955** VA	**24-066457** HA	Standardfahrwerk; ohne elektr. Dämpfkraftregulierung
B4	**3.0 V6** 04/02 - 10/07 175 kW	**24-067447** VA	**24-067454** HA	Sportfahrwerk; ohne elektr. Dämpfkraftregulierung
B4	**4.2 V8, R 4,2 V8** 04/02 - 10/07 219 -291 kW	**24-067287** VA	**24-067713** HA	Standardfahrwerk; ohne elektr. Dämpfkraftregulierung
B4	**4.2 V8, R 4,2 V8** 04/02 - 10/07 219 -291 kW	**24-067430** VA	**24-067720** HA	Sportfahrwerk; ohne elektr. Dämpfkraftregulierung
B4 ACD	**2.5 V6, 2.7 D** 04/02 - 10/07 147 -152 kW	**20-070748** VA	**20-070779** HA	Sportfahrwerk; mit elektr. Dämpfkraftregulierung; mit CATS
B4 ACD	**3.0 V6, 4.0 V8** 01/99 - 04/02 175 -203 kW	**20-070632** VA	**20-070649** HA	mit elektr. Dämpfkraftregulierung; Sportfahrwerk
B4 ACD	**3.0 V6** 04/02 - 10/07 175 kW	**20-070748** VA	**20-070779** HA	Sportfahrwerk; mit elektr. Dämpfkraftregulierung; mit CATS
B4 ACD	**4.2 V8, R 4,2 V8** 04/02 - 10/07 219 -291 kW	**20-070854** VA	**20-070885** HA	Sportfahrwerk; mit elektr. Dämpfkraftregulierung; mit CATS
B6 Sport	**3.0 V6, 4.0 V8** 01/99 - 04/02 175 -203 kW	**24-067799** VA	**24-067782** HA	ohne elektr. Dämpfkraftregulierung; Einrohrsystem
JAGUAR XF				
B4	**2.7 D, 3.0, 3.0 D, 4.2, 4.2 Kompressor, 5.0, 5.0 Kompressor** 03/08 - 152 -375 kW	**24-203012** VA	**24-203029** HA	ohne elektr. Dämpfkraftregulierung
B4 DTC	**3.0, 4.2, 5.0** 03/08 - 175 -283 kW	**26-203058** VA	**26-203065** HA	mit elektr. Dämpfkraftregulierung; Baumuster: ACC
B4 DTC	**2.7 D, 3.0 D, 4.2 Kompressor, 5.0 Kompressor** 03/08 - 152 -375 kW	**26-203072** VA	**26-203089** HA	mit elektr. Dämpfkraftregulierung; Baumuster: ACC
B4 ACD	**2.7 D, 3.0, 3.0 D, 4.2, 4.2 Kompressor, 5.0, 5.0 Kompressor** 03/08 - 152 -375 kW	**26-203034** VA	**26-203041** HA	mit elektr. Dämpfkraftregulierung
JAGUAR XJ				
B6 Sport	**12 5.3, 12 H.E., 2.8, 6 2.8, 6 3.4, 6 4.2, Sovereign V12** 10/69 - 12/92 110 -217 kW	**24-024457** VA	**24-024464** HA	ohne Niveauregulierung
JAGUAR XJS Coupe				
B6 Sport	**3.6, 4.0, 5.3, 5.3 H.E., 6.0** 07/81 - 12/92 136 -248 kW	**24-024457** VA	**24-024464** HA	
JAGUAR XJSC Convertible				
B6 Sport	**3.6, 4.0, 5.3, 5.3 H.E., 6.0** 09/85 - 03/96 136 -222 kW	**24-024457** VA	**24-024464** HA	

J

				
JAGUAR				
JAGUAR XJ (XJ 40, 81)				
B6 Sport	**4.0, 6 2.9, 6 3.2 24V, 6 3.6, 6 4.0** 09/89 - 11/94 108 -187 kW	**24-018043**	**24-018050**	ohne Niveauregulierung
JAGUAR XJ (X300)				
B4	**6 3.2, 6 Sovereign 4.0** 11/94 - 07/97 155 -177 kW	**24-018616**	**24-018586**	
B4	**12 6.0, R Super Charged 4.0** 11/94 - 07/97 229 -235 kW	**24-018630**	**24-018647**	
JAGUAR XJ (NAW, NBW)				
B4	**8 3.2, 8 4.0** 07/97 - 05/03 174 -209 kW	**24-023740**	**24-023757**	Standardfahrwerk; ohne elektr. Dämpfkraftregulierung
B4	**8 3.2, 8 4.0** 07/97 - 05/03 174 -209 kW	**24-023726**	**24-023733**	Sportfahrwerk; ohne elektr. Dämpfkraftregulierung
B4 ACD	**8 3.2, 8 4.0** 07/97 - 05/03 174 -209 kW	**20-070434**	**20-070441**	Standardfahrwerk; mit elektr. Dämpfkraftregulierung; mit CATS
B4 ACD	**8 3.2, 8 4.0** 07/97 - 05/03 174 -209 kW	**20-070502**	**20-070519**	Sportfahrwerk; mit elektr. Dämpfkraftregulierung; mit CATS
JAGUAR XJ (X350, X358)				
B4 AMC	**6 2,7 D, 6 3.0, 8 3.5, 8 4.2, R 4.2** 05/03 - 03/09 152 -291 kW	**44-069483**	**44-069506**	Standardfahrwerk; Sportfahrwerk; mit Luftfederung
JAGUAR XK 8 Coupe (QEV)				
B4	**4.0, 4.2** 03/96 - 07/05 209 -267 kW	**24-067263**	**24-067270**	ohne elektr. Dämpfkraftregulierung
B4 ACD	**4.0** 03/96 - 07/05 209 -267 kW	**20-070540**	**20-070557**	mit elektr. Dämpfkraftregulierung; mit CATS
B4 ACD	**4.2** 08/02 - 07/05 219 kW	**20-070830**	**20-070847**	mit elektr. Dämpfkraftregulierung; mit CATS
B4 ACD	**R 4,2** 08/02 - 07/05 291 kW	**20-070816**	**20-070823**	mit elektr. Dämpfkraftregulierung; mit CATS
JAGUAR XK 8 Convertible (QDV)				
B4	**4.0, 4.2** 03/96 - 07/05 209 -267 kW	**24-067263**	**24-067270**	ohne elektr. Dämpfkraftregulierung
B4 ACD	**4.0** 03/96 - 07/05 209 -267 kW	**20-070540**	**20-070557**	mit elektr. Dämpfkraftregulierung; mit CATS
B4 ACD	**4.2** 08/02 - 07/05 219 kW	**20-070830**	**20-070847**	mit elektr. Dämpfkraftregulierung; mit CATS
B4 ACD	**R 4,2** 08/02 - 07/05 291 kW	**20-070816**	**20-070823**	mit elektr. Dämpfkraftregulierung; mit CATS
JAGUAR XK Coupe				
B4	**3.5 XK, 4.2 XK8, 4.2 XKR** 03/06 - 190 -306 kW	**24-114455**	**24-114462**	ohne elektr. Dämpfkraftregulierung; ohne CATS
B4 ACD	**3.5 XK, 4.2 XKR** 03/06 - 190 -306 kW	**20-114497**	**20-114503**	mit elektr. Dämpfkraftregulierung; mit CATS

J

				

JAGUAR

JAGUAR XK Coupe

B4 ACD	**4.2 XK8** 03/06 - 219 kW	**20-114411**	**20-114428**	mit elektr. Dämpfkraftregulierung; mit CATS

JAGUAR XK Cabriolet

B4	**4.2 XK8, 4.2 XKR** 03/06 - 219 -306 kW	*24-114479*	*24-114486*	ohne elektr. Dämpfkraftregulierung; ohne CATS
B4 ACD	**4.2 XK8** 03/06 - 219 kW	**20-114435**	**20-114428**	mit elektr. Dämpfkraftregulierung; mit CATS
B4 ACD	**4.2 XKR** 03/06 - 306 kW	**20-114510**	**20-114527**	mit elektr. Dämpfkraftregulierung; mit CATS

JAGUAR X-TYPE (CF1)

B4	**2.0 V6** 03/02 - 10/05 115 kW	**22-053596**	**24-064927**	Standardfahrwerk; Frontantrieb
B4	**2.0 V6** 03/02 - 10/05 115 kW	**22-053602**	**24-062657**	Sportfahrwerk; Frontantrieb
B4	**2.0 D** 07/03 - 11/09 96 kW	**22-053596**	**24-064927**	Standardfahrwerk; Frontantrieb
B4	**2.0 D** 07/03 - 11/09 96 kW	**22-053602**	**24-062657**	Sportfahrwerk; Frontantrieb
B4	**2.0 D, 2.0 V6, 2.2 D, 2.5 V6, 3.0 V6** 06/01 - 11/09 96 -169 kW	**22-053619**	**24-062275**	Standardfahrwerk; Allrad
B4	**2.0 D, 2.0 V6, 2.2 D, 2.5 V6, 3.0 V6** 06/01 - 11/09 96 -169 kW	**22-053626**	**24-029810**	Sportfahrwerk; Allrad
B6 Sport	**2.0 D, 2.0 V6, 2.2 D, 2.5 V6, 3.0 V6** 06/01 - 11/09 96 -169 kW	**35-051497**	**24-066761**	Frontantrieb
B8	**2.0 D, 2.0 V6, 2.2 D, 2.5 V6, 3.0 V6** 06/01 - 11/09 96 -169 kW	**35-051503**	**24-066778**	Frontantrieb
B12 PK	**2.0 D, 2.0 V6, 2.2 D, 2.5 V6, 3.0 V6** 06/01 - 11/09 96 -169 kW	**46-194046**		ohne CATS; Frontantrieb; siehe Gutachten VA: Tieferlegung lt. GA: 30-35 mm; Achslast bis: 1150 kg HA: Tieferlegung lt. GA: 25-30 mm; Achslast bis: 1115 kg

JAGUAR X-TYPE Estate

B4	**2.0 D, 2.0 V6, 2.2 D, 2.5, 3.0** 11/03 - 12/09 96 -169 kW	**22-053596**	**24-064927**	Standardfahrwerk; Frontantrieb
B4	**2.0 D, 2.0 V6, 2.2 D, 2.5, 3.0** 11/03 - 12/09 96 -169 kW	**22-053602**	**24-062657**	Sportfahrwerk; Frontantrieb
B4	**2.0 D, 2.0 V6, 2.2 D, 2.5, 3.0** 11/03 - 12/09 96 -169 kW	**22-053619**	**24-062275**	Standardfahrwerk; Allrad
B4	**2.0 D, 2.0 V6, 2.2 D, 2.5, 3.0** 11/03 - 12/09 96 -169 kW	**22-053626**	**24-029810**	Sportfahrwerk; Allrad
B6 Sport	**2.0 D, 2.0 V6, 2.2 D, 2.5, 3.0** 11/03 - 12/09 96 -169 kW	**35-051497**	**24-066761**	Frontantrieb
B8	**2.0 D, 2.0 V6, 2.2 D, 2.5, 3.0** 11/03 - 12/09 96 -169 kW	**35-051503**	**24-066778**	Frontantrieb

				
JEEP				
JEEP CJ5 - CJ8				
B4	**2.0, 2.1 D, 2.4 D** 01/83 - 12/87 44 -63 kW	**19-193564** OIO	**19-193564** OIO	
B6 4600	**2.0, 2.1 D, 2.4 D, 2.5, 3.8, 4.2, 5.0** 01/76 - 12/83 44 -89 kW	**24-002509** OIO	**24-002608** OIO	
B6 4600	**3.7, 3.8, 4.2, 5.0** 01/66 - 12/75 74 -110 kW	**24-002509** OIO		
BSK	**2.0, 2.1 D, 2.4 D, 2.5, 3.7, 3.8, 4.2, 5.0** 01/73 - 12/87 44 -110 kW	*53-002402*		Baumuster: J8; für gepanzerte Fahrzeuge; Widerstandsklasse: B6
JEEP CHEROKEE				
B6 4600	**2.5 4x4** 10/83 - 09/86 87 kW	**24-010450**	**24-010467**	Standardfahrwerk; Türenanzahl: 2
B8 5100	**4.2 4x4, 5.9 4x4** 10/80 - 09/86 76 -128 kW	**33-186542** OIO	**33-186542** OIO	Baumuster: Full Size; ohne TÜV-Gutachten; Höherlegung ca.: 75-100 mm
JEEP CHEROKEE (XJ)				
B4	**2.1 TD, 2.5 TD, 4.0 i** 01/91 - 09/01 59 -136 kW	*19-061153*		
B4	**2.1 D 4x4, 2.1 TD, 2.5, 2.5 4x4, 2.5 i, 2.5 i 4x4, 2.5 Tdi 4x4, 4.0, 4.0 4x4, 4.0 i, 4.0 i 4x4** 10/84 - 09/01 59 -135 kW	*19-061153*		
B6 4600	**2.5** 10/90 - 12/93 89 kW	**24-010450**	**24-010467**	ohne Niveauregulierung
B6 4600	**2.5** 01/94 - 09/96 89 kW	**24-017985**	**24-010467**	ohne Niveauregulierung
B6 4600	**2.5, 2.5 4x4, 4.0, 4.0 4x4** 10/86 - 09/90 90 -131 kW	**24-010450**	**24-010467**	ohne Niveauregulierung
B6 4600	**4.0 i** 10/90 - 12/93 125 kW	**24-010450**	**24-010467**	ohne Niveauregulierung
B6 4600	**4.0 i** 01/94 - 09/01 125 kW	**24-017985**	**24-010467**	ohne Niveauregulierung
B6 4600	**2.1 D 4x4, 2.1 TD, 2.5, 2.5 i, 2.5 i 4x4, 2.5 SE, 2.5 Tdi 4x4, 4.0 i, 4.0 i 4x4** 10/86 - 09/01 59 -135 kW	**24-017985**	**24-010467**	ohne Niveauregulierung
B6 4600	**2.1 TD, 2.5 TD, 4.0 i** 10/84 - 09/01 64 -136 kW	**24-010450**	**24-025799**	VA: straffere Einstellung HA: straffere Einstellung
B6 4600	**2.5 TD, 4.0 i** 01/88 - 09/01 85 -136 kW	**24-010450**	**24-010467**	ohne Niveauregulierung
B8 5100	**2.5, 4.0 i** 10/90 - 09/01 89 -125 kW	**24-185622**	**24-185639**	ohne Niveauregulierung; ohne TÜV-Gutachten; Höherlegung ca.: 50-75 mm
B8 5100	**2.5, 4.0 i** 10/90 - 09/01 89 -125 kW	**24-188197**	**33-066868**	ohne Niveauregulierung; ohne TÜV-Gutachten; Höherlegung ca.: 90-100 mm
B8 5100	**2.5, 4.0 i** 10/90 - 09/01 89 -125 kW	**24-185943**	**33-151663** OIO	ohne Niveauregulierung; ohne TÜV-Gutachten; Höherlegung ca.: 125-150 mm
B8 5100	**2.5, 2.5 4x4, 2.5 i, 2.5 i 4x4, 2.5 SE, 4.0, 4.0 4x4, 4.0 i, 4.0 i 4x4** 10/86 - 09/01 87 -135 kW	**24-185622**	**24-185639**	ohne Niveauregulierung; ohne TÜV-Gutachten; Höherlegung ca.: 50-75 mm

J

JEEP			
JEEP CHEROKEE (XJ)			
B8 5100 **2.5, 2.5 4x4, 2.5 i, 2.5 i 4x4, 2.5 SE, 4.0, 4.0 4x4, 4.0 i, 4.0 i 4x4** 10/86 - 09/01 87 -135 kW	**24-188197**	**33-066868**	ohne Niveauregulierung; ohne TÜV-Gutachten; Höherlegung ca.: 90-100 mm
B8 5100 **2.5, 2.5 4x4, 2.5 i, 2.5 i 4x4, 2.5 SE, 4.0, 4.0 4x4, 4.0 i, 4.0 i 4x4** 10/86 - 09/01 87 -135 kW	**24-185943**	**33-151663**	ohne Niveauregulierung; ohne TÜV-Gutachten; Höherlegung ca.: 125-150 mm
B8 5160 **2.5, 4.0 i** 10/90 - 09/01 89 -125 kW	**25-187670**	**25-187816**	ohne Niveauregulierung; ohne TÜV-Gutachten; Höherlegung ca.: 100 mm
B8 5160 **2.5, 2.5 4x4, 2.5 i, 2.5 i 4x4, 2.5 SE, 4.0, 4.0 4x4, 4.0 i, 4.0 i 4x4** 10/86 - 09/01 87 -135 kW	**25-187670**	**25-187816**	ohne Niveauregulierung; ohne TÜV-Gutachten; Höherlegung ca.: 100 mm
JEEP CHEROKEE (KJ)			
B6 4600 **2.4 4WD, 2.4 Laredo, 2.5 CRD 4WD, 2.8 CRD 4WD, 3.7 4WD, 3.7 Laredo** 09/01 - 01/08 105 -157 kW	**24-139168**	**24-139175**	Standardfahrwerk
JEEP CHEROKEE (KK)			
B6 4600 **2.8 CRD 4WD, 2.8 CRDi 4WD, 3.7 V6 4WD** 01/08 - 130 -157 kW	**24-139168**	**24-139175**	Standardfahrwerk
JEEP COMMANDER			
B6 4600 **3.0 CRD, 3.7 V6, 4.7 V8, 5.7 V8** 09/05 - 12/10 157 -240 kW	**24-186797**	**24-186803**	Standardfahrwerk
B8 5100 **3.0 CRD, 3.7 V6, 4.7 V8, 5.7 V8** 01/05 - 12/10 157 -240 kW	**24-225793**	**33-225807**	ohne TÜV-Gutachten VA: Höherlegung ca.: 20-50 mm HA: Höherlegung ca.: 0-35 mm
JEEP GRAND CHEROKEE I (Z)			
B4 **2.5 TD 4x4, 2.5 TD Laredo, 4.0 i 4x4, 4.0 Laredo, 5.2, 5.2 4x4, 5.2 i 4x4, 5.9 i 4x4** 09/92 - 04/99 85 -177 kW	*19-061153*	**19-061160**	
B6 4600 **5.2 Limited 4x4** 01/93 - 09/98 136 kW	**24-017985**	**24-017992**	Standardfahrwerk
B6 4600 **5.2 4x4** 10/96 - 09/98 164 kW	**24-017985**	**24-017992**	Standardfahrwerk
B6 4600 **2.5 TD 4x4, 2.5 TD Laredo, 4.0 i 4x4, 4.0 Laredo, 5.2, 5.2 4x4, 5.2 i 4x4, 5.9 i 4x4** 09/92 - 04/99 85 -177 kW	**24-017985**	**24-017992**	ohne Niveauregulierung
B8 5100 **2.5 TD 4x4, 2.5 TD Laredo, 4.0 i 4x4, 4.0 Laredo, 5.2, 5.2 4x4, 5.2 i 4x4, 5.2 Limited 4x4, 5.9 i 4x4** 09/92 - 04/99 85 -177 kW	**24-185622**	*33-151670*	ohne TÜV-Gutachten; Höherlegung ca.: 35-50 mm
B8 5100 **2.5 TD 4x4, 2.5 TD Laredo, 4.0 i 4x4, 4.0 Laredo, 5.2, 5.2 4x4, 5.2 i 4x4, 5.2 Limited 4x4, 5.9 i 4x4** 09/92 - 04/99 85 -177 kW	*24-186216*	*24-186223*	ohne TÜV-Gutachten; Höherlegung ca.: 75 mm
B8 5100 **2.5 TD 4x4, 2.5 TD Laredo, 4.0 i 4x4, 4.0 Laredo, 5.2, 5.2 4x4, 5.2 i 4x4, 5.2 Limited 4x4, 5.9 i 4x4** 09/92 - 04/99 85 -177 kW	**24-188197**	*24-186223*	ohne TÜV-Gutachten; Höherlegung ca.: 100 mm
B8 5100 **2.5 TD 4x4, 2.5 TD Laredo, 4.0 i 4x4, 4.0 Laredo, 5.2, 5.2 4x4, 5.2 i 4x4, 5.2 Limited 4x4, 5.9 i 4x4** 09/92 - 04/99 85 -177 kW	**24-185943**	*33-151618*	ohne TÜV-Gutachten; Höherlegung ca.: 150 mm

				
JEEP				
JEEP GRAND CHEROKEE II (WJ, WG)				
B4	**2.7 CRD 4x4, 2.7 CRD Laredo, 3.1 TD 4x4, 3.7 Laredo, 4.0, 4.0 4x4, 4.7 V8, 4.7 V8 4x4** 08/00 - 09/05 103 -190 kW	**19-128146**	**19-128153**	Baumuster: Europa; ohne Niveauregulierung
B6 4600	**2.7 CRD 4x4, 2.7 CRD Laredo, 3.1 TD 4x4, 3.7 Laredo, 4.0, 4.0 4x4, 4.7 V8, 4.7 V8 4x4** 08/00 - 09/05 103 -190 kW	**24-061025**	**24-061032**	Baumuster: Europa; ohne Niveauregulierung
B6 4600	**2.7 CRD 4x4, 2.7 CRD Laredo, 3.1 TD 4x4, 3.7 Laredo, 4.0, 4.0 4x4, 4.7 V8, 4.7 V8 4x4** 08/00 - 12/04 103 -190 kW	**24-029636**	**24-029643**	Baumuster: USA; ohne Niveauregulierung
B8 5100	**4.0, 4.0 4x4, 4.7 V8, 4.7 V8 4x4** 10/98 - 09/05 140 -190 kW	**24-185622**	*33-151649*	Baumuster: USA; ohne TÜV-Gutachten; Höherlegung ca.: 35-50 mm
B8 5100	**4.0, 4.0 4x4, 4.7 V8, 4.7 V8 4x4** 10/98 - 09/05 140 -190 kW	**24-188197**	*33-151632*	Baumuster: USA; ohne TÜV-Gutachten; Höherlegung ca.: 75-100 mm
JEEP GRAND CHEROKEE III (WH, WK)				
B6 4600	**3.7 V6 4x4, 4.7 V8** 01/05 - 12/10 148 -223 kW	**24-186797**	**24-186803**	Standardfahrwerk
B6 4600	**4.7 V8 4x4** 06/05 - 12/10 164 kW	**24-186797**	**24-186803**	Standardfahrwerk
B6 4600	**4.7 V8 FLEX** 10/06 - 05/10 167 kW	**24-186797**	**24-186803**	Standardfahrwerk
B6 4600	**4.7 FLEX 4x4** 01/05 - 12/10 228 kW	**24-186797**	**24-186803**	Standardfahrwerk
B6 4600	**5.7 V8 4x4** 01/05 - 12/10 259 -269 kW	**24-186797**	**24-186803**	Standardfahrwerk
B6 4600	**3.0 CRD 4x4, 3.7 V6 4x4, 4.7 V8 4x4, 5.7 V8 4x4** 06/05 - 12/10 157 -240 kW	**24-132725**	**24-132732**	
B8 5100	**3.7 V6 4x4, 4.7 FLEX 4x4, 4.7 V8, 4.7 V8 4x4, 4.7 V8 FLEX, 5.7 V8 4x4** 01/05 - 12/10 148 -269 kW	**24-225793**	**33-225807**	ohne TÜV-Gutachten VA: Höherlegung ca.: 20-50 mm HA: Höherlegung ca.: 0-35 mm
JEEP GRAND CHEROKEE IV (WK, WK2)				
B6 4600	**3.0 CRD V6 4x4, 3.6 V6 4x4, 3.6 V6 FlexFuel 4x4, 5.7 V8 4x4, 6.4 SRT8 4x4** 11/10 - 140 -344 kW	*24-225410*	*24-225427*	
B8 5100	**3.0 CRD V6 4x4, 3.6 V6 4x4, 3.6 V6 FlexFuel 4x4, 5.7 V8 4x4, 6.4 SRT8 4x4** 11/10 - 140 -344 kW	*24-225434*	*24-225441*	
JEEP WRANGLER I (YJ, SJ_)				
B6 4600	**2.5, 4.0, 4.0 2WD, 4.2, 4.2 2WD** 10/86 - 08/96 76 -131 kW	**24-013093**	**24-013109**	mit Blattfederung
B8 5100	**2.5, 4.0, 4.0 2WD, 4.2, 4.2 2WD** 10/86 - 08/96 76 -131 kW	*24-064576*	*24-185660*	ohne TÜV-Gutachten; Höherlegung ca.: 75-100 mm
B8 5100	**2.5, 4.0, 4.0 2WD, 4.2, 4.2 2WD** 10/86 - 08/96 76 -131 kW	*24-185653*	*24-185660*	Baumuster: Spring Over; ohne TÜV-Gutachten; Höherlegung ca.: +140 mm

J

				
JEEP				
JEEP WRANGLER II (TJ)				
B6 4600	**2.4, 2.5, 2.8 CRDi, 3.8, 4.0** 08/96 - 12/08 87 -153 kW	**24-024426**	**24-024433**	mit Schraubenfederung
B8 5100	**2.4, 2.5, 3.8, 4.0** 08/96 - 12/08 87 -153 kW	**24-186810**	**24-186827**	ohne TÜV-Gutachten; Höherlegung ca.: 0-50 mm
B8 5100	**2.4, 2.5, 3.8, 4.0** 08/96 - 12/08 87 -153 kW	**24-185257**	**24-185264**	ohne TÜV-Gutachten; Höherlegung ca.: 75 mm
B8 5100	**2.4, 2.5, 3.8, 4.0** 08/96 - 12/08 87 -153 kW	**24-188180**	**33-185514**	ohne TÜV-Gutachten; Höherlegung ca.: 100 mm
B8 5100	**2.4, 2.5, 3.8, 4.0** 08/96 - 12/08 87 -153 kW	**24-185929**	**33-185934**	Baumuster: Long Arm Suspension; ohne TÜV-Gutachten; Höherlegung ca.: 100 mm
B8 5100	**2.4, 2.5, 3.8, 4.0** 08/96 - 12/08 87 -153 kW	**24-187190**	**33-185934**	Baumuster: Long Arm Suspension; ohne TÜV-Gutachten; Höherlegung ca.: 115 mm
B8 5100	**2.4, 2.5, 3.8, 4.0** 08/96 - 12/08 87 -153 kW	**24-185943**	**33-185934**	Baumuster: Long Arm Suspension; ohne TÜV-Gutachten VA: Höherlegung ca.: 125-150 mm HA: Höherlegung ca.: 100-150 mm
B8 5100	**3.8 Rubicon Heckantrieb, 4.0 Rubicon** 08/03 - 04/07 128 -153 kW	**24-186810**	**24-186827**	Baumuster: Rubicon TJ; ohne TÜV-Gutachten; mit Schraubenfederung
B8 5100	**3.8 Rubicon Heckantrieb, 4.0 Rubicon** 08/03 - 04/07 128 -153 kW	**24-185257**	**24-185264**	Baumuster: 75; ohne TÜV-Gutachten
B8 5100	**3.8 Rubicon Heckantrieb, 4.0 Rubicon** 08/03 - 04/07 128 -153 kW	**24-188180**	**33-185514**	Baumuster: Short Arm Suspension; ohne TÜV-Gutachten; Höherlegung ca.: 100 mm
B8 5100	**3.8 Rubicon Heckantrieb, 4.0 Rubicon** 08/03 - 04/07 128 -153 kW	**24-185929**	**33-185934**	Baumuster: Long Arm Suspension; ohne TÜV-Gutachten; Höherlegung ca.: 100 mm
B8 5100	**3.8 Rubicon Heckantrieb, 4.0 Rubicon** 08/03 - 04/07 128 -153 kW	**24-187190**	**33-185934**	Baumuster: Long Arm Suspension; ohne TÜV-Gutachten; Höherlegung ca.: 115 mm
B8 5100	**3.8 Rubicon Heckantrieb, 4.0 Rubicon** 08/03 - 04/07 128 -153 kW	**24-185943**	**33-185934**	Baumuster: Long Arm Suspension; ohne TÜV-Gutachten VA: Höherlegung ca.: 125-150 mm HA: Höherlegung ca.: 100-150 mm
B8 5160	**2.4, 2.5, 3.8, 4.0** 08/96 - 12/08 87 -153 kW	**25-193138**	**25-193145**	ohne TÜV-Gutachten; Höherlegung ca.: 0-65 mm
B8 5160	**2.4, 2.5, 3.8, 4.0** 08/96 - 12/08 87 -153 kW	**25-193114**	**25-193145**	ohne TÜV-Gutachten; Höherlegung ca.: 75 mm
B8 5160	**2.4, 2.5, 3.8, 4.0** 08/96 - 12/08 87 -153 kW	**25-193114**	**25-193121**	Baumuster: Short Arm Suspension; ohne TÜV-Gutachten; Höherlegung ca.: 90-115 mm
B8 5160	**2.4, 2.5, 3.8, 4.0** 08/96 - 12/08 87 -153 kW	**25-194012**	**25-193121**	Baumuster: Long Arm Suspension; ohne TÜV-Gutachten; Höherlegung ca.: 90-115 mm
B8 5160	**2.4, 2.5, 3.8, 4.0** 08/96 - 12/08 87 -153 kW	**25-187809**	**25-187793**	Baumuster: Long Arm Suspension; ohne TÜV-Gutachten VA: Höherlegung ca.: 125-150 mm HA: Höherlegung ca.: 100-150 mm
B8 5160	**3.8 Rubicon Heckantrieb, 4.0 Rubicon** 08/03 - 04/07 128 -153 kW	**25-193138**	**25-193145**	ohne TÜV-Gutachten; Höherlegung ca.: 0-65 mm
B8 5160	**3.8 Rubicon Heckantrieb, 4.0 Rubicon** 08/03 - 04/07 128 -153 kW	**25-193114**	**25-193145**	ohne TÜV-Gutachten; Höherlegung ca.: 75 mm
B8 5160	**3.8 Rubicon Heckantrieb, 4.0 Rubicon** 08/03 - 04/07 128 -153 kW	**25-193114**	**25-193121**	Baumuster: Short Arm Suspension; ohne TÜV-Gutachten; Höherlegung ca.: 90-115 mm
B8 5160	**3.8 Rubicon Heckantrieb, 4.0 Rubicon** 08/03 - 04/07 128 -153 kW	**25-194012**	**25-193121**	Baumuster: Long Arm Suspension; ohne TÜV-Gutachten; Höherlegung ca.: 90-115 mm
B8 5160	**3.8 Rubicon Heckantrieb, 4.0 Rubicon** 08/03 - 04/07 128 -153 kW	**25-187809**	**25-187793**	Baumuster: Long Arm Suspension; ohne TÜV-Gutachten VA: Höherlegung ca.: 125-150 mm HA: Höherlegung ca.: 100-150 mm

J

				
JEEP				
JEEP WRANGLER III (JK)				
B6 4600	**2.8 CRD, 3.6, 3.6 V6, 3.8** 04/07 - 130 -209 kW	**24-141727**  **24-158428** 	**24-141734** 	Standardfahrwerk
B8 5100	**2.8 CRD, 3.6, 3.6 V6, 3.8** 04/07 - 130 -209 kW	**24-146708**  **24-158428** 	**24-146715** 	ohne TÜV-Gutachten VA: Höherlegung ca.: 35-75 mm HA: Höherlegung ca.: 50 mm
B8 5100	**2.8 CRD, 3.6, 3.6 V6, 3.8** 04/07 - 130 -209 kW	**24-186995**  **24-158428** 	**33-186887**	Baumuster: Short Arm Suspension; ohne TÜV-Gutachten VA: Höherlegung ca.: 90-125 mm HA: Höherlegung ca.: 100 mm
B8 5100	**2.8 CRD, 3.6, 3.6 V6, 3.8** 04/07 - 130 -209 kW	**24-186872**  **24-158428** 	**33-186887**	Baumuster: Long Arm Suspension; ohne TÜV-Gutachten VA: Höherlegung ca.: 90-125 mm HA: Höherlegung ca.: 100 mm
B8 5160	**2.8 CRD, 3.6, 3.6 V6, 3.8** 04/07 - 130 -209 kW	**25-187656** 	**25-187663**	ohne TÜV-Gutachten VA: Höherlegung ca.: 35-75 mm HA: Höherlegung ca.: 50 mm
B8 5160	**2.8 CRD, 3.6, 3.6 V6, 3.8** 04/07 - 130 -209 kW	**25-187632**	**25-187649**	ohne TÜV-Gutachten VA: Höherlegung ca.: 90-125 mm HA: Höherlegung ca.: 100 mm
KIA				
KIA CARNIVAL II (GQ)				
B4	**2.4, 2.5 V6, 2.7, 2.9 CRDi, 2.9 TD, 3.5** 10/01 - 93 -143 kW		**19-152608**	mit ABS
B6 Sport	**2.4, 2.5 V6, 2.7, 2.9 CRDi, 2.9 TD, 3.5** 10/01 - 93 -143 kW		**24-065528**	
KIA CARNIVAL III (VQ)				
B4	**2.2 CRDi, 2.7 V6, 2.9 CRDi, 2.9 CRDi LX, 3.8** 09/05 - 110 -202 kW	**i.V.**  **i.V.**	**19-152608** 	
KIA CEE'D Schrägheck (ED)				
B4	**1.4, 1.4 CVVT, 1.6, 1.6 CRDi 115, 1.6 CRDi 90, 2.0, 2.0 CRDi 140** 12/06 - 66 -105 kW	**22-196408**  **22-196415** 	**19-197135** 	
B4	**1.6 CRDi 128, 1.6 CVVT, 1.4, 1.4 CVVT, 1.6, 1.6 CRDi 115, 1.6 CRDi 128, 1.6 CRDi 90, 1.6 CVVT, 2.0, 2.0 CRDi 140** 09/07 - 66 -105 kW	**22-196408**  **22-196415** 	**19-197135** 	
B6 Sport	**1.4, 1.4 CVVT, 1.6, 1.6 CRDi 115, 1.6 CRDi 128, 1.6 CRDi 90, 1.6 CVVT, 2.0, 2.0 CRDi 140** 12/06 - 66 -105 kW	**22-235954**  **22-235961**	**19-235974**	
B8	**1.4, 1.4 CVVT, 1.6, 1.6 CRDi 115, 1.6 CRDi 128, 1.6 CRDi 90, 1.6 CVVT, 2.0, 2.0 CRDi 140** 12/06 - 66 -105 kW	**22-235985**  **22-235992**	**19-236001**	
B12 PK	**1.4, 1.4 CVVT, 1.6** 12/06 - 66 -93 kW	**46-206848**		Zweirohrsystem; siehe Gutachten VA: Tieferlegung lt. GA: 30 mm; Achslast bis: 1010 kg HA: Tieferlegung lt. GA: 20 mm; Achslast bis: 940 kg
B12 PK	**1.4, 1.4 CVVT, 1.6, 1.6 CVVT** 12/06 - 66 -93 kW	**46-206862**		Zweirohrsystem; siehe Gutachten VA: Tieferlegung lt. GA: 25 mm; Achslast bis: 1010 kg HA: Tieferlegung lt. GA: 20 mm; Achslast bis: 940 kg
B12 PK	**1.6 CRDi 115, 1.6 CRDi 128, 1.6 CRDi 90, 2.0, 2.0 CRDi 140** 12/06 - 66 -105 kW	**46-206886**		Zweirohrsystem; siehe Gutachten VA: Tieferlegung lt. GA: 25 mm; Achslast bis: 1090 kg HA: Tieferlegung lt. GA: 20 mm; Achslast bis: 940 kg

			

KIA

KIA CEE'D Schrägheck (ED)

B12 PK	**1.6 CRDi 115, 1.6 CRDi 128, 1.6 CRDi 90, 2.0, 2.0 CRDi 140** 12/06 - 66 -105 kW		**46-206909**	Zweirohrsystem; siehe Gutachten VA: Tieferlegung lt. GA: 30-35 mm; Achslast bis: 1090 kg HA: Tieferlegung lt. GA: 20 mm; Achslast bis: 940 kg

KIA CEE'D Kombi (ED)

B6 Sport	**1.4, 1.4 CVVT, 1.6, 1.6 CRDi 115, 1.6 CRDi 128, 1.6 CRDi 90, 1.6 CVVT, 2.0, 2.0 CRDi 140** 09/07 - 66 -105 kW	**22-235954** ⬅ **22-235961** ➡	**19-235974**	
B8	**1.4, 1.4 CVVT, 1.6, 1.6 CRDi 115, 1.6 CRDi 128, 1.6 CRDi 90, 1.6 CVVT, 2.0, 2.0 CRDi 140** 09/07 - 66 -105 kW	**22-235985** ⬅ **22-235992** ➡	**19-236001**	
B12 PK	**1.4, 1.4 CVVT, 1.6, 1.6 CVVT** 11/09 - 66 -93 kW		**46-206923**	Zweirohrsystem; siehe Gutachten VA: Tieferlegung lt. GA: 30 mm; Achslast bis: 1010 kg HA: Tieferlegung lt. GA: 30 mm; Achslast bis: 1050 kg
B12 PK	**1.6 CRDi 115, 1.6 CRDi 128, 1.6 CRDi 90, 2.0, 2.0 CRDi 140** 09/07 - 66 -105 kW		**46-206947**	Zweirohrsystem; siehe Gutachten VA: Tieferlegung lt. GA: 25 mm; Achslast bis: 1090 kg HA: Tieferlegung lt. GA: 20-25 mm; Achslast bis: 1050 kg
B12 PK	**1.6 CRDi 115, 1.6 CRDi 128, 1.6 CRDi 90, 2.0, 2.0 CRDi 140** 09/07 - 66 -105 kW		**46-206954**	Zweirohrsystem; siehe Gutachten VA: Tieferlegung lt. GA: 30-35 mm; Achslast bis: 1090 kg HA: Tieferlegung lt. GA: 20-25 mm; Achslast bis: 1050 kg

KIA PRO CEE'D (ED)

B4	**1.4, 1.4 CVVT, 1.6, 1.6 CRDi 115, 1.6 CRDi 128, 1.6 CRDi 90, 1.6 CVVT, 2.0, 2.0 CRDi 140** 02/08 - 66 -105 kW	**22-196408** ⬅ **22-196415** ➡	**19-197135**	
B6 Sport	**1.4, 1.4 CVVT, 1.6, 1.6 CRDi 115, 1.6 CRDi 128, 1.6 CRDi 90, 1.6 CVVT, 2.0, 2.0 CRDi 140** 02/08 - 66 -105 kW	**22-235954** ⬅ **22-235961** ➡	**19-235974**	
B8	**1.4, 1.4 CVVT, 1.6, 1.6 CRDi 115, 1.6 CRDi 128, 1.6 CRDi 90, 1.6 CVVT, 2.0, 2.0 CRDi 140** 02/08 - 66 -105 kW	**22-235985** ⬅ **22-235992** ➡	**19-236001**	
B12 PK	**1.6, 2.0** 02/08 - 90 -105 kW		**46-206848**	Zweirohrsystem; siehe Gutachten VA: Tieferlegung lt. GA: 30 mm; Achslast bis: 1010 kg HA: Tieferlegung lt. GA: 30 mm; Achslast bis: 940 kg
B12 PK	**1.6, 1.6 CVVT, 2.0** 02/08 - 90 -105 kW		**46-206862**	Zweirohrsystem; siehe Gutachten VA: Tieferlegung lt. GA: 25 mm; Achslast bis: 1010 kg HA: Tieferlegung lt. GA: 20 mm; Achslast bis: 940 kg
B12 PK	**1.6 CRDi 115, 1.6 CRDi 128, 1.6 CRDi 90, 2.0 CRDi 140** 02/08 - 66 -103 kW		**46-206886**	Zweirohrsystem; siehe Gutachten VA: Tieferlegung lt. GA: 25 mm; Achslast bis: 1090 kg HA: Tieferlegung lt. GA: 20 mm; Achslast bis: 940 kg
B12 PK	**1.6 CRDi 115, 1.6 CRDi 90, 2.0 CRDi 140** 02/08 - 66 -103 kW		**46-206909**	Zweirohrsystem; siehe Gutachten VA: Tieferlegung lt. GA: 30-35 mm; Achslast bis: 1090 kg HA: Tieferlegung lt. GA: 20 mm; Achslast bis: 940 kg

KIA JOICE

B4	**2.0** 02/00 - 88 -102 kW	*22-047823*	*19-063447*	

KIA PRIDE (DA)

B4	**1.1 i, 1.3, 1.3 16V, 1.3 i, 1.4 LX, 1.5 CRDi LX, 1.6 CVVT LX** 01/96 - 38 -82 kW	*22-047373* ⬅ *22-047380* ➡		

				
KIA				
KIA PRIDE Kombi				
B4	**1.3** 08/99 - 47 kW	*22-047373* *22-047380*		
KIA RETONA (CE)				
B3	**2.0 16V, 2.0 TD** 06/99 - 61 -94 kW	**36-233274**	**38-236655**	
KIA RIO (DC_)				
B4	**1.3, 1.5 16V** 09/00 - 07/02 55 -72 kW		**19-153681** OIO	
B4	**1.3, 1.5 16V** 08/02 - 02/05 55 -72 kW		**19-169965** OIO	
KIA RIO Kombi (DC)				
B4	**1.3, 1.5 16V** 08/00 - 07/02 55 -72 kW		**19-153681** OIO	
B4	**1.3, 1.5 16V** 08/02 - 02/05 55 -72 kW		**19-169965** OIO	
KIA RIO II (JB)				
B3	**1.4 16V, 1.6 CVVT** 03/05 - 71 -82 kW	**36-230259**	**36-230242**	Schaltgetriebe
B3	**1.5 CRDi** 03/05 - 81 kW	**i.V.**	**36-230242**	
B4	**1.4 16V, 1.5 CRDi, 1.6 CVVT** 03/05 - 05/05 71 -82 kW		**19-169965** OIO	
KIA RIO II Stufenheck (JB)				
B3	**1.4 16V, 1.6 16V** 03/05 - 71 -82 kW	**36-230259**	**36-230242**	Schaltgetriebe
B3	**1.5 CRDi** 03/05 - 81 kW	**i.V.**	**36-230242**	
B4	**1.4 16V, 1.5 CRDi, 1.6 16V** 03/05 - 05/05 71 -82 kW		**19-169965** OIO	
KIA SHUMA (FB)				
B3	**1.6** 03/01 - 12/01 75 kW	*36-235568*		
B3	**1.8 i 16V** 03/01 - 02/04 81 kW		*36-235551*	
KIA SHUMA II (FB)				
B3	**1.6** 05/01 - 08/04 75 kW	*36-235568*	*36-235551*	Standardfahrwerk; Türenanzahl: 5
B3	**1.8** 05/01 - 08/04 81 -84 kW		*36-235551*	Standardfahrwerk; Türenanzahl: 5
KIA SHUMA II Stufenheck (FB)				
B3	**1.6** 05/01 - 05/04 75 kW	*36-235568*		Standardfahrwerk HA: CH.Nr.: 201001 ->

			
KIA			
KIA SORENTO (JC)			
B4 **2.4, 2.5 CRDi, 3.5 V6** 08/02 - 11/06 102 -143 kW	**19-219127** **19-219134**	**19-152646**	HA: ohne Niveauregulierung
B4 **2.4, 2.5 CRDi, 3.3 V6, 3.5 V6, 3.8 4WD** 12/06 - 102 -196 kW	**19-219127** **19-219134**	**19-173559**	HA: ohne Niveauregulierung
B4 **3.8 4WD** 09/06 - 11/06 196 kW		**19-152646**	HA: ohne Niveauregulierung
B6 Sport **2.4, 2.5 CRDi, 3.5 V6** 08/02 - 11/06 102 -143 kW	**24-111041**	**24-111058**	HA: ohne Niveauregulierung
B6 Sport **2.4, 2.5 CRDi, 3.5 V6** 12/06 - 102 -143 kW	**24-111041**	**24-171472**	HA: ohne Niveauregulierung
B6 Sport **3.8 4WD** 09/06 - 11/06 196 kW		**24-111058**	HA: ohne Niveauregulierung
B6 Sport **3.8 4WD** 12/06 - 196 kW		**24-171472**	HA: ohne Niveauregulierung
B6 Sport **2.5 CRDi, 3.3 V6** 05/06 - 120 -182 kW	**24-111041**	**24-171472**	HA: ohne Niveauregulierung
KIA SORENTO (XM)			
B6 Sport **2.0 CRDi, 2.0 CRDi 4WD, 2.2 CRDi, 2.2 CRDi 4WD, 2.4 CVVT, 2.4 CVVT 4WD, 3.5, 3.5 4WD** 11/09 - 110 -207 kW	**35-191353** **35-191360**	**24-191371**	ohne Niveauregulierung
KIA SPORTAGE (K00)			
B3 **2.0, 2.0 4WD, 2.0 i 16V, 2.0 i 16V 4WD, 2.0 i 4WD, 2.0 TD 4WD** 10/97 - 08/03 61 -94 kW	**36-233274**	**38-233265**	
B4 **2.0 4WD, 2.0 i 16V 4WD, 2.0 i 4WD, 2.0 TD 4WD, 2.2 D 4x4** 01/99 - 08/03 52 -94 kW	**22-216540** **22-216557**	**19-214634**	Standardfahrwerk
B4 **2.0 i 16V 4WD, 2.0 i 4WD, 2.0 TD 4WD, 2.2 D 4x4** 04/94 - 12/98 52 -94 kW	**22-218858** **22-218865**	**19-214634**	Standardfahrwerk
KIA SPORTAGE (JE_)			
B3 **2.0 16V 4WD, 2.0 CRDi 4WD, 2.7 V6 4WD** 09/04 - 83 -129 kW	**36-233540**	**i.V.**	Standardfahrwerk VA: nicht für Schaltgetriebe 6 Gang
B3 **2.0 16V 4WD, 2.0 CRDi 4WD, 2.7 V6 4WD** 09/04 - 83 -129 kW	**36-237067**	**i.V.**	Standardfahrwerk; Schaltgetriebe 6 Gang
KIA (DYK)			
KIA (DYK) FORTE			
B4 **1.6, 2.0** 06/09 - 90 -115 kW	**22-196408**		
LADA			
LADA 110			
B2 **1.5, 1.5 16V, 1.6, 2.0 i, Wankel** 01/95 - 54 -110 kW	**16-031470**	**15-064462**	

K

L

				
LADA				
LADA 110				
B4	**1.5, 1.5 16V, 1.6, 2.0 i, Wankel** 01/95 - 54 -110 kW	*21-031465*	**19-041193**	VA: nur für verschraubte Federbeine
B4	**1.5, 1.5 16V, 1.6, 2.0 i, Wankel** 03/04 - 54 -110 kW		*19-145686*	
B6 Sport	**1.5, 1.5 16V, 1.6, 2.0 i, Wankel** 01/95 - 54 -110 kW	**34-101803**	**24-101813**	
LADA 111				
B2	**1.5, 1.5 16V, 1.6** 01/95 - 56 -70 kW	**16-031470**	**15-064462**	
B4	**1.5, 1.5 16V, 1.6** 01/95 - 56 -70 kW	*21-031465*	**19-041193**	VA: nur für verschraubte Federbeine
B4	**1.5, 1.5 16V, 1.6** 03/04 - 56 -70 kW		*19-145686*	
B6 Sport	**1.5, 1.5 16V, 1.6** 01/95 - 56 -70 kW	**34-101803**	**24-101813**	
LADA 112				
B2	**1.5, 1.5 16V, 1.6** 01/95 - 54 -70 kW	**16-031470**	**15-064462**	
B4	**1.5, 1.5 16V, 1.6** 01/95 - 54 -70 kW	*21-031465*	**19-041193**	VA: nur für verschraubte Federbeine
B4	**1.5, 1.5 16V, 1.6** 03/04 - 54 -70 kW		*19-145686*	
B6 Sport	**1.5, 1.5 16V, 1.6** 01/95 - 54 -70 kW	**34-101803**	**24-101813**	
LADA 1200-1500 Kombi				
B2	**1200, 1300, 1500** 09/73 - 06/85 44 -54 kW	*15-064677*	*19-064666*	
B4	**1200, 1300, 1500** 09/73 - 06/85 44 -54 kW		*19-064666*	
B6 Sport	**1200, 1300, 1500** 09/73 - 06/85 44 -54 kW	**24-004435**	**24-004534**	HA: Lmin: 314 mm; Kenngröße: 109/31
B6 Sport	**1200, 1300, 1500** 09/73 - 06/85 44 -54 kW	**24-004473**	**24-004572**	Baumuster: Rallye VA: Lmin: 275 mm; Kenngröße: 209/52 HA: Lmin: 319 mm; Kenngröße: 246/65
LADA 1200-1600				
B2	**1200 L/S, 1300, 1500, 1500 N/S, 1600, 1600 N/L** 01/70 - 10/86 44 -58 kW	*15-064677*	*19-064666*	
B4	**1200 L/S, 1300, 1500, 1500 N/S, 1600, 1600 N/L** 01/70 - 10/86 44 -58 kW		*19-064666*	
B6 Sport	**1200 L/S, 1300, 1500, 1500 N/S, 1600, 1600 N/L** 01/70 - 10/86 44 -58 kW	**24-004435**	**24-004534**	HA: Lmin: 314 mm; Kenngröße: 109/31
B6 Sport	**1200 L/S, 1300, 1500, 1500 N/S, 1600, 1600 N/L** 01/70 - 10/86 44 -58 kW	**24-004473**	**24-004572**	Baumuster: Rallye VA: Lmin: 275 mm; Kenngröße: 209/52 HA: Lmin: 319 mm; Kenngröße: 246/65

L

				
LADA				
LADA LARGUS Kombi				
B1	**1.6** 03/12 - 62 -77 kW	**12-224241**		VA: mit Kugellager
B3	**1.6** 03/12 - 62 -77 kW	**36-160433**	**36-160174**	Standardfahrwerk
B3	**1.6** 03/12 - 62 -77 kW	**36-160150**		Standardfahrwerk; Verstärkte Ausführung .
B4	**1.6** 03/12 - 62 -77 kW	**22-122469**	**19-143026**	
B8	**1.6** 03/12 - 62 -77 kW	**22-140388**	**19-140391**	
LADA NIVA (2121)				
B2	**1600, 1700 i, 1700 i 1.7 4x4, 1700 i 4x4, 1900 Diesel** 12/76 - 47 -61 kW	*15-064677*	*19-064666*	
B4	**1600, 1700 i, 1700 i 1.7 4x4, 1700 i 4x4, 1900 Diesel** 12/76 - 47 -61 kW		*19-064666*	
B6 Sport	**1600, 1700 i, 1700 i 1.7 4x4, 1700 i 4x4, 1900 Diesel** 12/76 - 47 -61 kW	**24-004459**	**24-004534**	VA: Lmin: 221 mm; Kenngröße: 145/24 HA: Lmin: 314 mm; Kenngröße: 109/31
B6 Sport	**1600** 01/87 - 03/95 54 kW	**24-004473**	**24-004572**	Baumuster: Rallye VA: Lmin: 275 mm; Kenngröße: 209/52 HA: Lmin: 319 mm; Kenngröße: 246/65
LADA NIVA II (2123)				
B4	**1.7, 1.7 LPG** 09/02 - 57 -61 kW	**19-135069**	*19-135076*	
LADA NOVA (2105)				
B2	**1200 Junior/L, 1300 Spezial/L, 1500 S, 1500 Special, 1600, 1700 i Classic** 05/81 - 44 -62 kW	*15-064677*	*19-064666*	
B4	**1200 Junior/L, 1300 Spezial/L, 1500 S, 1500 Special, 1600, 1700 i Classic** 05/81 - 44 -62 kW		*19-064666*	
B6 Sport	**1200 Junior/L, 1300 Spezial/L, 1500 S, 1500 Special, 1600, 1700 i Classic** 05/81 - 44 -62 kW	**24-004435**	**24-004534**	HA: Lmin: 314 mm; Kenngröße: 109/31
B6 Sport	**1200 Junior/L, 1300 Spezial/L, 1500 S, 1500 Special, 1600, 1700 i Classic** 05/81 - 44 -62 kW	**24-004473**	**24-004572**	Baumuster: Rallye VA: Lmin: 275 mm; Kenngröße: 209/52 HA: Lmin: 319 mm; Kenngröße: 246/65
LADA NOVA Kombi (2104)				
B2	**1300, 1500, 1700** 09/85 - 48 -62 kW	*15-064677*	*19-064666*	
B4	**1300, 1500, 1700** 09/85 - 48 -62 kW		*19-064666*	
B6 Sport	**1300, 1500, 1700** 09/85 - 48 -62 kW	**24-004435**	**24-004534**	HA: Lmin: 314 mm; Kenngröße: 109/31

			

LADA

LADA NOVA Kombi (2104)

B6 Sport	**1300, 1500, 1700** 09/85 - 48 -62 kW	**24-004473**	**24-004572**	Baumuster: Rallye VA: Lmin: 275 mm; Kenngröße: 209/52 HA: Lmin: 319 mm; Kenngröße: 246/65

LADA SAMARA (2108, 2109)

B2	**1.5, 1100, 1300, 1500** 01/88 - 39 -57 kW	*16-031340* **11-101291** SP	**15-064462**	
B4	**1.5, 1100, 1300, 1500** 01/88 - 39 -57 kW	**21-030550** **11-101291** SP	**19-041193**	
B6 Sport	**1.5, 1100, 1300, 1500** 01/88 - 39 -57 kW	**34-030684**	**24-015110**	

LADA SAMARA FORMA (21099)

B2	**1100, 1300, 1500** 05/89 - 39 -53 kW	*16-031340* **11-101291** SP	**15-064462**	
B4	**1100, 1300, 1500** 05/89 - 39 -53 kW	**21-030550** **11-101291** SP	**19-041193**	
B6 Sport	**1100, 1300, 1500** 05/89 - 39 -53 kW	**34-030684**	**24-015110**	

L

LAMBORGHINI

LAMBORGHINI GALLARDO

B4	**5.0** 08/03 - 368 -382 kW	**24-231725**	**24-231732**	Standardfahrwerk
B4	**5.0** 08/03 - 368 -382 kW	**24-231749**	**24-231732**	Standardfahrwerk; Baumuster: Lift System
B4	**5.0** 08/03 - 368 -382 kW	**24-231756**	**24-231763**	Baumuster: Comfort
B4	**5.0** 08/03 - 368 -382 kW	**24-231770**	**24-231763**	Baumuster: Comfort; Baumuster: Lift System
B4	**5.0** 08/03 - 368 -382 kW	**24-231787**	**24-231794**	Sportfahrwerk
B4	**5.0** 08/03 - 368 -382 kW	**24-231800**	**24-231794**	Sportfahrwerk; Baumuster: Lift System

LANCIA

LANCIA A 112

B6 Sport	**0.9 Junior, 1.0 Abarth, 1.0 LX** 03/78 - 12/86 29 -51 kW	*34-237229*	*34-000427*	VA: Schnellreparaturservice .; Altteilrückgabe erforderlich . HA: Schnellreparaturservice .; Altteilrückgabe erforderlich .
MS	**0.9 Junior, 1.0 Abarth, 1.0 LX** 03/78 - 12/86 29 -51 kW	*34-237236*	*34-237243*	Baumuster: Rennen
MS	**0.9 Junior, 1.0 Abarth, 1.0 LX** 03/78 - 12/86 29 -51 kW	*34-237250*	*34-001554*	Baumuster: Rallye

LANCIA BETA (828_B_)

B6 Sport	**1300, 1400, 1600, 1800, 2000** 08/73 - 07/82 61 -88 kW		*34-000939*	HA: Schnellreparaturservice .; Altteilrückgabe erforderlich .

			

LANCIA

LANCIA BETA H.P.E. (828BF)

B6 Sport	**1600, 2000, 2000 i.e., 2000 Volumex** 05/76 - 09/84 74 -99 kW		*34-000939*	HA: Schnellreparaturservice .; Altteilrückgabe erforderlich .

LANCIA DEDRA (835)

B1	**1.6 16V, 1.6 i.e., 1.6 LE KAT, 1.8 16V LE, 1.8 GT 16V, 1.8 i.e., 1.9 TDS, 2.0 16V, 2.0 i.e., 2.0 i.e. Turbo, 2.0 i.e. Turbo Integrale, 2.0 Turbo** 11/90 - 07/99 55 -130 kW	**12-117550** **12-117567**		VA: mit Kugellager
B4	**1.6 16V, 1.6 i.e., 1.6 LE KAT, 1.8 16V LE, 1.8 GT 16V, 1.8 i.e., 1.9 TDS, 2.0 i.e.** 09/89 - 07/99 55 -96 kW	**22-045942** **11-101499** SP	**19-019826**	
B6 Sport	**1.6 i.e., 1.8 i.e., 1.9 TDS, 2.0 HF Integrale, 2.0 i.e., 2.0 i.e. Turbo, 2.0 Turbo** 11/90 - 06/94 55 -130 kW	*22-040039*	**24-015714**	HA: straffere Einstellung
B6 Sport	**1.6 16V, 1.6 i.e., 1.6 LE KAT, 1.8 16V LE, 1.8 GT 16V, 1.8 i.e., 1.9 TDS, 2.0 16V, 2.0 i.e., 2.0 i.e. Turbo** 07/94 - 07/99 55 -119 kW	*22-040039*	**24-015714**	HA: straffere Einstellung
B8	**1.6 i.e., 1.8 i.e., 1.9 TDS, 2.0 HF Integrale, 2.0 i.e., 2.0 i.e. Turbo, 2.0 Turbo** 11/90 - 06/94 55 -130 kW	*22-040398*	**24-018005**	
B8	**1.6 16V, 1.6 i.e., 1.6 LE KAT, 1.8 16V LE, 1.8 GT 16V, 1.8 i.e., 1.9 TDS, 2.0 16V, 2.0 i.e., 2.0 i.e. Turbo** 07/94 - 07/99 55 -119 kW	*22-040398*	**24-018005**	

LANCIA DEDRA SW (835)

B4	**1.6, 1.6 16V, 1.8 16V LE, 1.8 GT 16V, 1.8 i.e., 1.9 TDS, 2.0 16V** 07/94 - 07/99 66 -102 kW	**22-045942** **11-101499** SP		
B6 Sport	**1.6, 1.6 16V, 1.8 16V LE, 1.8 GT 16V, 1.8 i.e., 1.9 TDS, 2.0 16V, 2.0 Integrale** 07/94 - 07/99 66 -102 kW	*22-040039*	**24-015714**	HA: straffere Einstellung
B8	**1.6, 1.6 16V, 1.8 16V LE, 1.8 GT 16V, 1.8 i.e., 1.9 TDS, 2.0 16V, 2.0 Integrale** 07/94 - 07/99 66 -102 kW	*22-040398*	**24-018005**	

LANCIA DELTA I (831AB0)

B1	**1.1, 1.3, 1.5, 1.6 GT, 1.6 GT i.e., 1.6 HF Turbo, 1.8 S4, 1.9 Turbo DS, 2.0 16V HF Evo Integrale, 2.0 16V HF Integrale, 2.0 HF Integrale** 09/85 - 12/92 47 -184 kW	**12-117550** **12-117567**		VA: mit Kugellager

LANCIA DELTA II (836)

B1	**1.4 i.e., 1.6 i.e., 1.6 i.e. 16V, 1.8, 1.8 i.e., 1.8 i.e. 16V, 1.8 i.e. 16V GT, 1.9 TD, 2.0 16V, 2.0 16V Turbo** 06/93 - 09/99 51 -142 kW	**12-117550** **12-117567**		VA: mit Kugellager

LANCIA DELTA III (844)

B1	**1.4, 1.4 16V, 1.4 Bifuel, 1.6 D Multijet, 1.8, 1.9 MULTIJET, 2.0 D Multijet** 08/08 - 77 -147 kW	**12-228522**		VA: ohne Kugellager

				
LANCIA				
LANCIA DELTA III (844)				
B4	**1.4, 1.4 16V, 1.4 Bifuel, 1.6 D Multijet, 1.8, 1.9 MULTIJET, 2.0 D Multijet** 08/08 - 77 -147 kW	**22-226556**		VA: Abstand der Befestigungsbohrungen 58 mm
B6 Sport	**1.4, 1.4 16V, 1.4 Bifuel, 1.6 D Multijet, 1.8, 2.0 D Multijet** 08/08 - 77 -147 kW	**22-226563**	**24-067911**	VA: Abstand der Befestigungsbohrungen 58 mm
B6 Sport	**1.9 MULTIJET** 01/09 - 140 kW		**24-067911**	VA: Abstand der Befestigungsbohrungen vorn 75 mm
B8	**1.4, 1.4 16V, 1.4 Bifuel, 1.6 D Multijet, 1.8, 2.0 D Multijet** 08/08 - 77 -147 kW	**22-226570** *22-158918*	**24-067928**	VA: Abstand der Befestigungsbohrungen 58 mm
B8	**1.9 MULTIJET** 01/09 - 140 kW		**24-067928**	VA: Abstand der Befestigungsbohrungen vorn 75 mm
B14	**1.4, 1.4 16V, 1.4 Bifuel, 1.6 D Multijet, 1.8, 1.9 MULTIJET** 08/08 - 77 -147 kW	**47-158993**		Abstand der Befestigungsbohrungen 58 mm; siehe Gutachten VA: Tieferlegung lt. GA: 30-40 mm HA: Tieferlegung lt. GA: 25-40 mm
LANCIA MUSA (350)				
B1	**1.4, 1.4 LPG** 10/04 - 57 -70 kW	**12-228553**		VA: mit Kugellager
B3	**1.4** 10/04 - 57 -70 kW	**36-201563**	**36-219506**	Standardfahrwerk
B3	**1.3 D Multijet** 10/04 - 51 -66 kW	**36-201686**	**36-219506**	Standardfahrwerk
B4	**1.3 D Multijet, 1.4, 1.4 LPG, 1.6 D Multijet, 1.9 D Multijet** 10/04 - 51 -88 kW		**19-158693**	
LANCIA PHEDRA (179)				
B3	**2.0, 2.0 D Multijet, 2.0 JTD, 2.2 D Multijet, 2.2 JTD** 09/02 - 11/10 79 -125 kW	**36-217564**	**36-217571**	Standardfahrwerk HA: ohne Panorama-Sonnendach
B4	**2.0, 2.0 JTD, 2.2 JTD, 3.0 V6** 09/02 - 11/10 79 -150 kW	**22-128225** **22-139122**	**19-128238**	
LANCIA THEMA (834)				
B4	**2000 i.e., 2000 i.e. Turbo, 2000 i.e.Turbo, 2500 Turbo D, 2850 V6 i.e.** 11/86 - 05/90 74 -122 kW	*22-046772*	*22-046789*	
B4	**2000 16V, 2000 16V Turbo, 2000 i.e, 2000 i.e., 2000 i.e. 16V, 2000 i.e. 16V Turbo, 2500 Turbo DS, 2850 V6 i.e.** 06/88 - 07/94 77 -148 kW	*22-046772*	*22-046789*	
LANCIA THESIS (841AX)				
B3	**2.0 Turbo, 2.4, 2.4 JTD, 2.4 Multijet, 3.0 V6, 3.2 V6** 07/02 - 07/09 110 -169 kW	**36-201051**	**36-225378**	Standardfahrwerk
LANCIA VOYAGER Großraumlimousine (RT)				
B4	**2.8 CRD, 3.6 V6 VVT** 09/11 - 120 -208 kW	**i.V.**	**19-065212**	Standardfahrwerk

L

				

LANCIA

LANCIA Y10 (156)

B3	**1.0 Fire, 1.0 Fire KAT, 1.1 i.e. Fire** 03/85 - 09/95 32 -41 kW	**36-160624**	**36-160570**	Standardfahrwerk
B4	**1.0 Fire, 1.0 Fire KAT, 1.0 Turbo, 1.1 i.e** 03/85 - 06/92 32 -62 kW	**22-046390** **22-045478** **11-101338** SP	**19-019833** OIO	
B4	**1.0 Fire 4WD, 1.1 Avenue 4WD, 1.1 i.e Allrad, 1.1 i.e. Fire 4WD** 12/86 - 12/95 32 -42 kW	**22-046390** **22-045478**		
B4	**1.1 i.e. Fire, 1.3 i.e. Fire** 11/87 - 12/92 37 -56 kW	**22-046390** **22-045478** **11-101338** SP	**19-019833** OIO	
B4	**1.1 i.e. Fire, 1.3 i.e. Fire** 01/93 - 12/95 37 -56 kW	**22-046390** **22-045478** **11-101338** SP		
B4	**1.1 Avenue** 01/95 - 12/95 40 kW	**22-046390** **22-045478** **11-101338** SP		

LANCIA Y (840A)

B1	**1.1, 1.2, 1.2 16V, 1.4 12V** 11/95 - 09/03 40 -63 kW	**12-116843**		VA: mit Kugellager
B4	**1.1, 1.2, 1.2 16V, 1.4 12V** 11/95 - 09/03 40 -63 kW		**19-029238** OIO	Standardfahrwerk
B4	**1.1, 1.2, 1.2 16V, 1.4 12V** 11/95 - 09/03 40 -63 kW		**19-029245** OIO	Sportfahrwerk
B6 Sport	**1.1, 1.2, 1.2 16V, 1.4 12V** 11/95 - 09/03 40 -63 kW		**24-024662** OIO	

LANCIA YPSILON (843)

B3	**1.2** 10/03 - 12/11 44 kW	**36-200856**		Standardfahrwerk; mit AC
B3	**1.2, 1.4, 1.4 16V** 10/03 - 12/11 57 -70 kW	**36-200856**		Standardfahrwerk
B3	**1.3 D Multijet, 1.3 JTD** 10/03 - 12/11 51 -66 kW	**36-200863**		Standardfahrwerk
B4	**1.2, 1.3 D Multijet, 1.3 JTD, 1.4, 1.4 16V, 1.4 LPG** 10/03 - 12/11 44 -77 kW		**19-158884** OIO	Standardfahrwerk

LANCIA YPSILON (846)

B1	**0.9 Twinair, 1.2, 1.2 Bifuel, 1.3 Multijet** 05/11 - 49 -70 kW	**12-234325**		VA: mit Kugellager

LANCIA ZETA (220)

B1	**2.0 16V, 2.0 JTD, 2.0 Turbo, 2.1 TD** 05/96 - 09/02 80 -108 kW	**12-117505** **12-117499**		VA: mit Kugellager
B4	**2.0 16V, 2.0 JTD, 2.0 Turbo, 2.1 TD** 05/96 - 09/02 80 -108 kW	**22-046734**	**19-061054** OIO	







LAND ROVER

LAND ROVER 90/110 (DHMC)

B4	**2.3 4x4, 2.3 D 4x4, 2.5 4x4, 2.5 D 4x4, 2.5 TD 4x4, 3.5 V8 4x4** 09/83 - 07/90 46 -100 kW	**19-061177** **19-061207**	**19-061191**	ohne Luftfederung
B4	**2.3 4x4, 2.3 D 4x4, 2.5 4x4, 2.5 D 4x4, 2.5 TD 4x4, 3.5 V8 4x4** 09/83 - 07/90 46 -100 kW	**19-216980** **19-061207**	**19-217000**	Baumuster: Heavy Duty
B6 4600	**2.3 4x4, 2.3 D 4x4, 2.5 4x4, 2.5 D 4x4, 2.5 TD 4x4, 3.5 V8 4x4** 09/83 - 07/90 46 -100 kW	**24-002431** **24-022354**	**24-002530**	Öffnungstemperatur kürzen um
B6 4600	**2.3 4x4, 2.3 D 4x4, 2.5 4x4, 2.5 D 4x4, 2.5 TD 4x4, 3.5 V8 4x4** 09/83 - 07/90 46 -100 kW	*24-188296* *24-188272*	*24-188302*	Länderausführung kürzen um
BSK	**2.3 4x4, 2.3 D 4x4, 2.5 4x4, 2.5 D 4x4, 2.5 TD 4x4, 3.5 V8 4x4** 09/83 - 07/90 46 -100 kW	*53-001931*		für gepanzerte Fahrzeuge; zul. Gesamtgewicht: 4500 Kg; Widerstandsklasse: B6

LAND ROVER DEFENDER Station Wagon (LD)

B4	**2.5 4x4, 2.5 90,110 TDI 4x4, 2.5 D 4x4, 2.8 4x4, 3.5 4x4, 3.9 4x4** 09/90 - 12/98 51 -140 kW	**19-061177** **19-061207**	**19-061191**	Zweirohrsystem
B6 4600	**2.2 Td4 4x4, 2.4 Td4 4x4** 05/07 - 90 kW	**24-065405**	**24-065290**	
B6 4600	**2.2 Td4 4x4, 2.4 Td4 4x4, 2.5 4x4, 2.5 90,110 TDI 4x4, 2.5 D 4x4, 2.5 Td5 4x4, 2.8 4x4, 3.5 4x4, 3.9 4x4, 3.9 V8 4x4** 11/98 - 51 -140 kW	**24-002431** **24-022354**	**24-002530**	Öffnungstemperatur kürzen um; Einrohrsystem
B6 4600	**2.2 Td4 4x4, 2.4 Td4 4x4, 2.5 4x4, 2.5 90,110 TDI 4x4, 2.5 D 4x4, 2.5 Td5 4x4, 3.5 4x4, 3.9 4x4, 3.9 V8 4x4** 11/98 - 51 -136 kW	*24-188296* *24-188272*	*24-188302*	Länderausführung kürzen um
B6 4600	**2.5 Td5 4x4, 3.9 V8 4x4** 01/99 - 90 -136 kW	**24-065405**	**24-065290**	CH.Nr.: XA- ->; Öffnungstemperatur kürzen um
BSK	**2.2 Td4 4x4, 2.4 Td4 4x4, 2.5 4x4, 2.5 90,110 TDI 4x4, 2.5 D 4x4, 2.5 Td5 4x4, 2.8 4x4, 3.5 4x4, 3.9 4x4, 3.9 V8 4x4** 11/98 - 51 -140 kW	*53-001931*		für gepanzerte Fahrzeuge; zul. Gesamtgewicht: 4500 Kg; Widerstandsklasse: B6

LAND ROVER DEFENDER (LD)

B4	**2.2 Td4 4x4, 2.4 Td4 4x4, 2.5 90 TDI 4x4, 2.5 D 4x4, 2.5 Td5 4x4, 3.9 4x4** 01/99 - 51 -134 kW	**19-218717**	**19-218724**	
B4	**2.2 Td4 4x4, 2.4 Td4 4x4, 2.5 90 TDI 4x4, 2.5 D 4x4, 2.5 Td5 4x4, 3.9 4x4** 01/99 - 51 -134 kW	**19-218731**	**19-218748**	Baumuster: Heavy Duty
B4	**2.5 90 TDI 4x4, 2.5 D 4x4, 2.5 Td5 4x4, 3.5 4x4, 3.9 4x4** 09/90 - 12/98 51 -134 kW	**19-061177** **19-061207**	**19-061191**	
B4	**2.5 90 TDI 4x4, 2.5 D 4x4, 2.5 Td5 4x4, 3.5 4x4, 3.9 4x4** 09/90 - 12/98 51 -134 kW	**19-216980** **19-061207**	**19-217000**	Baumuster: Heavy Duty
B6 4600	**3.5 4x4** 09/90 - 12/98 100 kW	*24-188296* *24-188272*	*24-188302*	Länderausführung kürzen um

L

			

LAND ROVER

LAND ROVER DEFENDER (LD)

B6 4600	**2.2 Td4 4x4, 2.4 Td4 4x4, 2.5 90 TDI 4x4, 2.5 D 4x4, 2.5 Td5 4x4, 3.5 4x4, 3.9 4x4** 04/98 - 12/98 51 -134 kW	**24-002431** **24-022354**	**24-002530**	Öffnungstemperatur kürzen um
B6 4600	**2.2 Td4 4x4, 2.4 Td4 4x4, 2.5 90 TDI 4x4, 2.5 D 4x4, 2.5 Td5 4x4, 3.9 4x4** 01/99 - 51 -134 kW	**24-065405**	**24-065290**	

LAND ROVER DEFENDER Pick-up (LD_)

B4	**2.2 Td4 4x4, 2.4 Td4 4x4, 2.5 Td5 4x4, 2.8 4x4, 3.9 4x4** 04/98 - 90 -140 kW	**19-218717**	**19-218724**	
B6 4600	**2.2 Td4 4x4, 2.4 Td4 4x4, 2.5 Td5 4x4, 2.8 4x4, 3.9 4x4** 04/98 - 90 -140 kW	**24-002431** **24-022354**	**24-002530**	Öffnungstemperatur kürzen um; Einrohrsystem
B6 4600	**2.2 Td4 4x4, 2.4 Td4 4x4, 2.5 Td5 4x4, 2.8 4x4, 3.9 4x4** 04/98 - 90 -140 kW	*24-188296* *24-188272*	*24-188302*	Länderausführung kürzen um
BSK	**2.2 Td4 4x4, 2.4 Td4 4x4, 2.5 Td5 4x4, 2.8 4x4, 3.9 4x4** 04/98 - 90 -140 kW	*53-001931*		für gepanzerte Fahrzeuge; zul. Gesamtgewicht: 4500 Kg; Widerstandsklasse: B6

LAND ROVER DEFENDER Pritsche/Fahrgestell

B4	**2.2 Td4 4x4** 08/11 - 90 kW	**19-218717**	**19-218724**	
B6 4600	**2.2 Td4 4x4** 08/11 - 90 kW	**24-002431** **24-022354**	**24-002530**	Öffnungstemperatur kürzen um; Einrohrsystem
B6 4600	**2.2 Td4 4x4** 08/11 - 12/98 90 kW	*24-188296* *24-188272*	*24-188302*	Länderausführung kürzen um
BSK	**2.2 Td4 4x4** 08/11 - 90 kW	*53-001931*		für gepanzerte Fahrzeuge; zul. Gesamtgewicht: 4500 Kg; Widerstandsklasse: B6

LAND ROVER DISCOVERY I (LJ, LG)

B4	**2.0 16 V 4x4, 2.5 D 4x4, 2.5 TDI 4x4, 3.5 4x4, 3.9 V8 4x4** 10/89 - 10/98 83 -136 kW	**19-061177** **19-061207**	**19-061184**	Zweirohrsystem
B6 4600	**2.0 16 V 4x4, 2.5 D 4x4, 2.5 TDI 4x4, 3.5 4x4, 3.9 V8 4x4** 10/89 - 10/98 83 -136 kW	**24-002431** **24-002455**	**24-002530**	Öffnungstemperatur kürzen um; Einrohrsystem
B6 4600	**2.0 16 V 4x4, 2.5 D 4x4, 2.5 TDI 4x4, 3.5 4x4, 3.9 V8 4x4** 10/89 - 10/98 83 -136 kW	*24-188296* *24-188272*	*24-188302*	Länderausführung kürzen um

LAND ROVER DISCOVERY II (LJ, LT)

B4	**4.0 V8 4x4** 11/98 - 12/98 136 kW	**19-061177** **19-061207**	**19-061191**	Zweirohrsystem; ohne Luftfederung
B6 4600	**2.5 Td5 4x4, 4.0 V8 4x4** 11/98 - 06/04 102 -136 kW	**24-060462** **24-105804**	**24-060479**	ohne Luftfederung

LAND ROVER DISCOVERY III (TAA)

B4	**2.7 TD 4x4, 4.0 4x4, 4.0 V6 4x4, 4.4 4x4** 07/04 - 09/09 140 -220 kW	**19-218625** **i.V.** SP	**19-218632** **i.V.** SP	Baumuster: ACE; nur in Verbindung mit LR 016412; mit Luftfederung
B4 AMC	**2.7 TD 4x4, 4.0 4x4, 4.0 V6 4x4, 4.4 4x4** 07/04 - 09/09 140 -220 kW	**45-218644**	**i.V.**	ohne elektr. Dämpfkraftregulierung; mit Luftfederung

			

LAND ROVER

LAND ROVER DISCOVERY III (TAA)

B6 4600	**2.7 TD 4x4, 4.0 4x4, 4.0 V6 4x4, 4.4 4x4, 2.7 TD 4x4, 3.0 SDV6 4x4, 3.0 TD 4x4, 4.0 4x4, 5.0 V8 4x4** 07/04 - 140 -276 kW	**24-136709** i.V. SP	**24-136716** i.V. SP	ohne elektr. Dämpfkraftregulierung; nicht: ACE; nur in Verbindung mit LR 016412; mit Luftfederung
B6 4600	**2.7 TD 4x4, 4.0 4x4, 4.0 V6 4x4, 4.4 4x4** 07/04 - 09/09 140 -220 kW	**44-218669**	i.V.	ohne elektr. Dämpfkraftregulierung; mit Luftfederung

LAND ROVER DISCOVERY IV (LA)

B4	**2.7 TD 4x4, 3.0 SDV6 4x4, 3.0 TD 4x4, 4.0 4x4, 5.0 V8 4x4** 09/09 - 140 -276 kW	**19-218625** i.V. SP	**19-218632** i.V. SP	ohne elektr. Dämpfkraftregulierung; nicht: ACE; nur in Verbindung mit LR 016412; mit Luftfederung
B4 AMC	**2.7 TD 4x4, 3.0 SDV6 4x4, 3.0 TD 4x4, 4.0 4x4, 5.0 V8 4x4** 09/09 - 140 -276 kW	**45-218644**	i.V.	ohne elektr. Dämpfkraftregulierung; mit Luftfederung

LAND ROVER RANGE ROVER I (AE, AN, HAA, HAB, HAM, HBM, RE, RN)

B4	**2.4 Diesel 4x4, 2.4 TD 4x4, 2.5 TD 4x4, 2.5 TDi 4x4, 3.5 4x4, 3.5 Vogue 4x4, 3.9 4x4 KAT, 3.9 Vogue SEI 4x4, 4.3 Vogue LSE 4x4** 10/85 - 07/94 78 -149 kW	**19-061177** **19-061207**	**19-061184**	Zweirohrsystem; ohne Luftfederung
B6 4600	**2.4 Diesel 4x4, 2.4 TD 4x4, 2.5 TD 4x4, 2.5 TDi 4x4, 3.5 4x4, 3.5 Vogue 4x4, 3.9 4x4 KAT, 3.9 Vogue SEI 4x4, 4.3 Vogue LSE 4x4** 10/85 - 07/94 78 -149 kW	**24-002431** **24-002455**	**24-002530**	Einrohrsystem; ohne Luftfederung
B6 4600	**2.4 Diesel 4x4, 2.4 TD 4x4, 2.5 TD 4x4, 2.5 TDi 4x4, 3.5 4x4, 3.5 Vogue 4x4, 3.9 4x4 KAT, 3.9 Vogue SEI 4x4, 4.3 Vogue LSE 4x4** 10/85 - 07/94 78 -149 kW	**24-021531**	**24-021524**	mit Luftfederung

LAND ROVER RANGE ROVER II (LP)

B4	**2.5 D 4x4, 2.5 TD 4x4, 3.9 4x4, 4.0 4x4, 4.6 4x4** 07/94 - 03/02 83 -165 kW	**19-061177** **19-061207**	**19-061184**	Zweirohrsystem; ohne Luftfederung
B6 4600	**2.5 D 4x4, 2.5 TD 4x4, 3.9 4x4, 4.0 4x4, 4.6 4x4** 07/94 - 03/02 83 -165 kW	**24-022149**	**24-022156**	mit Luftfederung
B6 4600	**2.5 D 4x4, 2.5 TD 4x4, 3.9 4x4, 4.0 4x4, 4.6 4x4** 07/94 - 03/02 83 -165 kW	**24-021531** **24-002455**	**24-002530**	Einrohrsystem; ohne Luftfederung

LAND ROVER RANGE ROVER III (LM)

B4	**3.0 TD 6 4x4, 3.6 TD 8 4x4, 4.2 4x4, 4.4 4x4, 4.4 TD V8 4x4, 5.0 V8 4x4, 3.0 TD 4x4, 4.4 TD V8 4x4, 5.0 V8 4x4** 03/02 - 130 -375 kW		**44-191177**	ohne elektr. Dämpfkraftregulierung; Baumuster: Supercharged; mit Luftfederung
B4 AMC	**3.0 TD 6 4x4, 3.6 TD 8 4x4, 4.2 4x4, 4.4 4x4, 4.4 TD V8 4x4, 5.0 V8 4x4, 3.0 TD 4x4, 4.4 TD V8 4x4, 5.0 V8 4x4** 03/02 - 130 -375 kW	i.V. i.V.	**44-139872** **44-139889** i.V.	mit elektr. Dämpfkraftregulierung; mit Luftfederung
B4 AMC	**3.0 TD 6 4x4, 4.2 4x4, 4.4 4x4** 03/02 - 12/05 130 -291 kW	i.V. i.V.	i.V. **44-124748**	ohne elektr. Dämpfkraftregulierung; mit Luftfederung
B4 AMC	**3.0 TD 6 4x4, 3.6 TD 8 4x4, 4.2 4x4, 4.4 4x4, 4.4 TD V8 4x4, 5.0 V8 4x4** 01/06 - 130 -375 kW	i.V. i.V.	i.V. **44-124748**	ohne elektr. Dämpfkraftregulierung; mit Luftfederung

L





LAND ROVER

LAND ROVER RANGE ROVER IV (LG)

B4 AMC	**3.0 TD 4x4, 4.4 TD V8 4x4, 5.0 V8 4x4** 08/12 - 183 -375 kW	i.V. i.V.	i.V. **44-124748**	ohne elektr. Dämpfkraftregulierung; mit Luftfederung

LAND ROVER RANGE ROVER EVOQUE

B6 Sport	**2.0 4x4, 2.2 eD4, 2.2 SD4 4x4, 2.2 Td4 4x4** 06/11 - 110 -177 kW	**35-223627** **35-223634**	**35-223641** **35-223658**	Standardfahrwerk; ohne elektr. Dämpfkraftregulierung; ohne aktiver Stabilitätsregelung
B14	**2.0 4x4, 2.2 eD4, 2.2 SD4 4x4, 2.2 Td4 4x4** 06/11 - 110 -177 kW	**47-228146**		ohne elektr. Dämpfkraftregulierung; siehe Gutachten VA: Tieferlegung lt. GA: 30-50 mm; Achslast bis: 1300 kg HA: Tieferlegung lt. GA: 30-50 mm; Achslast bis: 1145 kg

LAND ROVER RANGE ROVER SPORT (LS)

B4	**2.7 TDVM 4x4, 3.0 TD 4x4, 3.0 TD V6 4x4, 3.6 TD 8 4x4, 4.2 4x4, 4.4 4x4, 5.0 V8 4x4** 02/05 - 140 -375 kW	24-236577 i.V. SP	24-236584 i.V. SP	ohne elektr. Dämpfkraftregulierung; nicht: ACE; nur in Verbindung mit LR 016412; mit Luftfederung
B4 DTC	**2.7 TDVM 4x4, 3.0 TD 4x4, 3.0 TD V6 4x4, 3.6 TD 8 4x4, 4.2 4x4, 4.4 4x4, 5.0 V8 4x4** 02/05 - 140 -375 kW	**20-146078** i.V. SP	**20-146085** **20-146092** i.V. SP	mit elektr. Dämpfkraftregulierung; nur in Verbindung mit LR 016412; mit Luftfederung
B4 AMC	**2.7 TDVM 4x4, 3.0 TD 4x4, 3.0 TD V6 4x4, 3.6 TD 8 4x4, 4.2 4x4, 4.4 4x4, 5.0 V8 4x4** 02/05 - 140 -375 kW	44-236595	i.V.	ohne elektr. Dämpfkraftregulierung; mit Luftfederung
B4 AMC	**2.7 TDVM 4x4, 3.0 TD 4x4, 3.0 TD V6 4x4, 3.6 TD 8 4x4, 4.2 4x4, 4.4 4x4, 5.0 V8 4x4** 02/05 - 140 -375 kW	**44-232726**	i.V.	mit elektr. Dämpfkraftregulierung; mit Luftfederung
B6 4600	**2.7 TDVM 4x4, 3.0 TD 4x4, 3.0 TD V6 4x4, 3.6 TD 8 4x4, 4.2 4x4, 4.4 4x4, 5.0 V8 4x4** 02/05 - 140 -375 kW	**24-141352** i.V. SP	**24-141369** i.V. SP	ohne elektr. Dämpfkraftregulierung; nicht: ACE; nur in Verbindung mit LR 016412; mit Luftfederung
B6 4600	**2.7 TDVM 4x4, 3.0 TD 4x4, 3.0 TD V6 4x4, 3.6 TD 8 4x4, 4.2 4x4, 4.4 4x4, 5.0 V8 4x4** 02/05 - 140 -375 kW	**44-236618**	i.V.	ohne elektr. Dämpfkraftregulierung; mit Luftfederung

LANDWIND (JMC)

LANDWIND (JMC) LANDWIND

B4	**2.0, 2.4, 2.7 TD, 2.8 D** 09/05 - 62 -92 kW	**19-028897**	**19-028903**	
B6 4600	**2.0, 2.4, 2.7 TD, 2.8 D** 09/05 - 62 -92 kW	**24-016766**	**24-016773**	

LEXUS

LEXUS ES (F1, F2)

B6 Sport	**300** 09/91 - 12/97 138 kW	**24-018692**	**24-018708**	

LEXUS GS (JZS147)

B6 Sport	**300** 03/93 - 08/97 156 kW	**24-018692**	**24-018708**	Standardfahrwerk; ohne elektr. Dämpfkraftregulierung
B8	**300** 03/93 - 08/97 156 kW	*24-020251*	*24-020268*	Sportfahrwerk; ohne elektr. Dämpfkraftregulierung

			
LEXUS			
LEXUS GS (JZS160)			
B4 **300, 300 T3** 08/97 - 03/05 161 -163 kW	*19-214221*	**19-214405**	Standardfahrwerk; ohne Luftfederung
B6 Sport **300, 300 T3, 400, 430** 12/97 - 03/05 161 -216 kW	**24-027434**	**24-027441**	
B8 **300, 300 T3, 400, 430** 12/97 - 03/05 161 -216 kW	**24-028028**	**24-028035**	
B14 **300, 300 T3, 400, 430** 12/97 - 03/05 161 -216 kW	*47-083011*		ohne TÜV-Gutachten; Achsbeingehäuse mit Außengewinde M52x1,5; ohne elektr. Dämpfkraftregulierung VA: Tieferlegung lt. GA: 45 mm HA: Tieferlegung lt. GA: 45 mm
LEXUS IS (GXE10)			
B6 Sport **200, 300** 04/99 - 07/05 114 -157 kW	**24-060486**	**24-060493**	
LEXUS IS SportCross			
B4 **200, 300** 10/01 - 10/05 114 -157 kW		**19-168388**	Standardfahrwerk
B6 Sport **200, 300** 10/01 - 10/05 114 -157 kW	**24-060486**	**24-060493**	
LEXUS IS (_XE2_)			
B6 Sport **IS F** 11/07 - 311 kW	**24-155311** **24-155328**	**24-155335**	
LEXUS LS (UCF10)			
B8 **400** 12/89 - 12/94 180 kW	*24-017831*	*24-017848*	tiefergelegtes Fahrwerk; Baumuster: Bilstein VA: nur in Verbindung mit Z128A00 HA: nur in Verbindung mit Z129A00
LEXUS LS (UCF20)			
B6 Sport **400** 12/94 - 07/00 194 -216 kW	**24-027342**	**24-027359**	
LEXUS LS (FE)			
B14 **430** 10/00 - 08/06 207 kW	*47-086401*		ohne TÜV-Gutachten; Baumuster: UCF30 VA: Tieferlegung lt. GA: 35 mm HA: Tieferlegung lt. GA: 35 mm
LEXUS LX (UZJ)			
B6 4600 **470** 05/98 - 03/08 170 -202 kW	**24-027397**	**24-027403**	ohne elektr. Dämpfkraftregulierung
LEXUS LX (URJ)			
B6 4600 **570** 11/07 - 270 kW	**24-214018**	**24-152938**	ohne elektr. Dämpfkraftregulierung VA: höhenverstellbar
LEXUS RX (XU1)			
B4 **300, 300 AWD** 07/00 - 02/03 148 kW	**22-228062** **22-228109**	**22-228116** **22-228123**	

L

			
LINCOLN			
LINCOLN CONTINENTAL TOWN CAR			
B6 Sport **4.6, 4.6 Signature** 01/94 - 157 -209 kW	*24-184731*	**24-184755**	Baumuster: Komfort
B6 Sport **4.6, 4.6 Signature** 01/94 - 157 -209 kW	*24-184724*		Baumuster: Heavy Duty
LINCOLN NAVIGATOR			
B6 4600 **5.4** 05/97 - 12/02 224 kW	**24-185189**	**24-185196**	ohne Luftfederung
B6 4600 **5.4 AWD** 05/97 - 12/02 224 kW	*24-185219*	*24-185226*	ohne Luftfederung
LOTUS			
LOTUS ELISE			
B16 PSS10 **1.8, 1.8 16V, 1.8 265 E, 1.8 Cup 240** 09/01 - 99 -197 kW	**48-136723**		Baumuster: Toyota Engine; siehe Gutachten VA: Tieferlegung lt. GA: 0-10 mm; Achslast bis: 485 kg HA: Tieferlegung lt. GA: 0-20 mm; Achslast bis: 760 kg
MAHINDRA RENAULT			
MAHINDRA RENAULT LOGAN			
B3 **1.4, 1.5 D, 1.6 CNG** 04/07 - 48 -63 kW	**36-160433**	**36-160181**	Standardfahrwerk
B3 **1.4, 1.5 D, 1.6 CNG** 04/07 - 48 -63 kW	**36-160150**		Standardfahrwerk; Verstärkte Ausführung .
B4 **1.4, 1.5 D, 1.6 CNG** 04/07 - 48 -63 kW	**22-122469**	**19-122472**	
B8 **1.4, 1.5 D, 1.6 CNG** 04/07 - 48 -63 kW	**22-140388**	**19-140391**	
B12 PK **1.4, 1.5 D, 1.6 CNG** 04/07 - 48 -63 kW	**46-189387**		siehe Gutachten VA: Tieferlegung lt. GA: 35 mm; Achslast bis: 930 kg HA: Tieferlegung lt. GA: 35 mm; Achslast bis: 880 kg
MAHINDRA RENAULT VERITO			
B3 **1.4, 1.5 D** 03/11 - 48 -56 kW	**36-160433**	**36-160181**	Standardfahrwerk
B3 **1.4, 1.5 D** 03/11 - 48 -56 kW	**36-160150**		Standardfahrwerk; Verstärkte Ausführung .
B4 **1.4, 1.5 D** 03/11 - 48 -56 kW	**22-122469**	**19-122472**	
B8 **1.4, 1.5 D** 03/11 - 48 -56 kW	**22-140388**	**19-140391**	
B12 PK **1.4, 1.5 D** 03/11 - 48 -56 kW	**46-189387**		siehe Gutachten VA: Tieferlegung lt. GA: 35 mm; Achslast bis: 930 kg HA: Tieferlegung lt. GA: 35 mm; Achslast bis: 880 kg
MARUTI			
MARUTI GYPSY			
B4 **1.0 AWD, 1.3** 04/88 - 12/06 33 -60 kW	*19-028774*	*19-028781*	

				

MARUTI

MARUTI GYPSY

B6 4600	**1.0 AWD, 1.3** 04/88 - 12/06 33 -60 kW	**24-012157** *24-003100*	**24-012164** *24-004374*	

MARUTI GYPSY

B6 4600	**1.3, 1.3 KING 4WD, 1.9 D** 09/98 - 46 -60 kW	**24-193382**	**24-193399**	VA: Lmin: 285 mm; Kenngröße: 80/77 HA: Lmin: 303 mm; Kenngröße: 85/62

MARUTI SUZUKI

MARUTI SUZUKI GYPSY

B6 4600	**1.3 4WD** 03/00 - 60 kW	**24-193382**	**24-193399**	VA: Lmin: 285 mm; Kenngröße: 80/77 HA: Lmin: 303 mm; Kenngröße: 85/62

MARUTI SUZUKI SWIFT

B4	**1.2, 1.3, 1.3 DDiS** 01/04 - 55 -64 kW	**22-166722** **22-166739**	**19-156545**	
B6 Sport	**1.2, 1.3, 1.3 DDiS** 01/04 - 55 -64 kW	**22-222121** **22-222138**	**24-222143**	
B8	**1.2, 1.3, 1.3 DDiS** 01/04 - 55 -64 kW	**22-222152** **22-222169**	**24-222143**	
B14	**1.2, 1.3** 01/04 - 63 -64 kW	**47-167551**		Baumuster: EZ/ MZ; siehe Gutachten VA: Tieferlegung lt. GA: 10-30 mm; Achslast bis: 830 kg HA: Tieferlegung lt. GA: 0-20 mm; Achslast bis: 830 kg
B14	**1.3 DDiS** 01/07 - 55 kW	**47-167551**		siehe Gutachten VA: Tieferlegung lt. GA: 10-30 mm; Achslast bis: 830 kg HA: Tieferlegung lt. GA: 0-20 mm; Achslast bis: 830 kg

MAZDA

MAZDA 121 I (DA)

B4	**1.1, 1.3, 1.5** 10/87 - 11/90 40 -56 kW	*22-047373* *22-047380*	*19-063300*	

MAZDA 121 II (DB)

B4	**1.1, 1.3 16V, 1.3 i 16V, 1.5 i** 03/91 - 05/97 39 -62 kW	*22-047397*	*19-063324*	ohne ABS
B4	**1.1, 1.3 16V, 1.3 i 16V, 1.5 i** 11/90 - 05/97 39 -62 kW		*19-063324*	mit ABS

MAZDA 121 III (JASM, JBSM)

B1	**1.25, 1.3** 03/96 - 09/98 37 -55 kW	**12-117161**		VA: mit Kugellager
B4	**1.25, 1.3** 03/96 - 09/98 37 -55 kW	**22-045546** **11-101468** SP	**19-029306** **11-105886** SP	
B4	**1.25, 1.3** 10/98 - 04/03 37 -55 kW	**22-045546** **11-101468** SP	**19-104089** **11-105886** SP	
B4	**1.8 D** 03/96 - 09/98 44 kW	**22-045553** **11-101468** SP	**19-029306** **11-105886** SP	
B4	**1.8 D** 10/98 - 04/03 44 kW	**22-045553** **11-101468** SP	**19-104089** **11-105886** SP	







MAZDA				
MAZDA 2 (DY)				
B1	**1.25, 1.4, 1.4 CD, 1.6** 04/03 - 50 -74 kW	**12-224340**		VA: mit Kugellager
B3	**1.2, 1.25, 1.3 L, 1.4, 1.4 CD, 1.5, 1.6** 02/03 - 50 -82 kW	**36-216178**	**36-214938**	Standardfahrwerk
B4	**1.25, 1.4, 1.4 CD, 1.6** 04/03 - 50 -74 kW	**22-111760** **22-111777**	**19-111780**	
B6 Sport	**1.25, 1.4, 1.4 CD, 1.6** 04/03 - 50 -74 kW	**35-103547** **35-103554**	**24-103565**	Standardfahrwerk; Sportfahrwerk
B8	**1.25, 1.4, 1.4 CD, 1.6** 04/03 - 50 -74 kW	**35-103578** **35-103585**	**24-103596**	Standardfahrwerk; Sportfahrwerk
MAZDA 2 (DE)				
B1	**1.3, 1.3 MZR, 1.5, 1.5 MZR** 10/07 - 55 -76 kW		**12-225347**	HA: Material: Gummi/Metall; ohne Kugellager
B1	**1.4 MZR-CD, 1.6 MZ-CD** 01/08 - 50 -70 kW	**12-228652**	**12-225347**	VA: Material: Gummi/Metall; ohne Kugellager HA: Material: Gummi/Metall; ohne Kugellager
B3	**1.3, 1.3 MZR, 1.4 MZR-CD, 1.5, 1.5 MZR, 1.6 MZ-CD** 10/07 - 50 -76 kW	**36-216215**	**36-216222**	Standardfahrwerk
B4	**1.3, 1.3 MZR, 1.4 MZR-CD, 1.5, 1.5 MZR, 1.6 MZ-CD** 10/07 - 50 -76 kW	i.V. i.V.	**24-188654**	
B14	**1.3, 1.3 MZR, 1.4 MZR-CD, 1.5, 1.5 MZR, 1.6 MZ-CD** 10/07 - 50 -76 kW	**47-167490**		siehe Gutachten VA: Tieferlegung lt. GA: 25-40 mm; Achslast bis: 850 kg HA: Tieferlegung lt. GA: 20-40 mm; Achslast bis: 785 kg
MAZDA 2 Stufenheck (DE)				
B1	**1.3, 1.5 i** 05/10 - 63 -76 kW		**12-225347**	HA: Material: Gummi/Metall; ohne Kugellager
B4	**1.3, 1.5 i** 05/10 - 63 -76 kW	i.V. i.V.	**24-188654**	
MAZDA 323 II Hatchback (BD)				
B3	**1.3, 1.5, 1.6** 11/80 - 03/87 44 -65 kW	*36-161096*		Standardfahrwerk
MAZDA 323 II (BD)				
B3	**1.1, 1.3, 1.5, 1.6 GLX** 11/80 - 03/87 40 -65 kW	*36-161096*		Standardfahrwerk
MAZDA 323 III Station Wagon (BW)				
B3	**1.5, 1.6, 1.7 D** 05/86 - 10/89 40 -63 kW		*36-160884*	Standardfahrwerk
MAZDA 323 C IV (BG)				
B3	**1.3, 1.3 16V, 1.6, 1.6 16V, 1.7 D, 1.8 16V GT** 08/89 - 10/94 41 -94 kW	**36-130627**	**36-130634**	Standardfahrwerk
B4	**1.3, 1.3 16V** 09/89 - 07/94 49 -54 kW	*22-047441*	*22-048912*	Schlechtwegeausführung

M

				
MAZDA				
MAZDA 323 C IV (BG)				
B4	**1.3, 1.3 16V** 09/89 - 07/94 49 -54 kW	*22-047441*	*22-048936*	ohne Schlechtwegeausführung
B4	**1.6** 09/89 - 06/91 62 kW	*22-047441*	*22-048912*	Schlechtwegeausführung
B4	**1.6** 09/89 - 06/91 62 kW	*22-047441*	*22-048936*	ohne Schlechtwegeausführung
B4	**1.6 16V** 03/91 - 10/94 65 kW	*22-047441*	*22-048912*	Schlechtwegeausführung
B4	**1.6 16V** 03/91 - 10/94 65 kW	*22-047441*	*22-048936*	ohne Schlechtwegeausführung
B4	**1.8 16V 4WD** 11/91 - 12/93 76 kW	*22-047410* *22-047427*		
B4	**1.8 16V GT** 09/89 - 03/93 94 kW	*22-047441*	*22-048912*	Schlechtwegeausführung
B4	**1.8 16V GT** 09/89 - 03/93 94 kW	*22-047441*	*22-048936*	ohne Schlechtwegeausführung
B4	**1.8 16V Turbo 4WD** 09/90 - 12/92 120 kW	*22-047410* *22-047427*		
B4	**1.7 D** 08/89 - 07/94 41 kW	*22-047441*	*22-048912*	Schlechtwegeausführung
B4	**1.7 D** 08/89 - 07/94 41 kW	*22-047441*	*22-048936*	ohne Schlechtwegeausführung
MAZDA 323 F IV (BG)				
B3	**1.6, 1.6 16V, 1.8 16V, 1.8 16V GT** 08/89 - 07/94 62 -94 kW	**36-130627**	**36-130634**	Standardfahrwerk
B4	**1.6, 1.6 16V, 1.8 16V, 1.8 16V GT** 08/89 - 07/94 62 -94 kW		*22-048912*	Schlechtwegeausführung
B4	**1.6, 1.6 16V, 1.8 16V, 1.8 16V GT** 08/89 - 07/94 62 -94 kW		*22-048936*	ohne Schlechtwegeausführung
MAZDA 323 S IV (BG)				
B3	**1.3, 1.3 16V, 1.6, 1.6 16V, 1.7 D, 1.8 16V** 08/89 - 07/94 41 -76 kW	**36-130627**	**36-130634**	Standardfahrwerk
B4	**1.3, 1.3 16V** 09/89 - 07/94 49 -54 kW	*22-047441*	*22-048912*	Schlechtwegeausführung
B4	**1.3, 1.3 16V** 09/89 - 07/94 49 -54 kW	*22-047441*	*22-048936*	ohne Schlechtwegeausführung
B4	**1.6, 1.6 16V** 08/89 - 10/94 62 -65 kW	*22-047441*	*22-048912*	Schlechtwegeausführung
B4	**1.6, 1.6 16V** 08/89 - 10/94 62 -65 kW	*22-047441*	*22-048936*	ohne Schlechtwegeausführung
B4	**1.8 16V** 08/89 - 07/94 76 kW	*22-047441*	*22-048912*	Schlechtwegeausführung
B4	**1.8 16V** 08/89 - 07/94 76 kW	*22-047441*	*22-048936*	ohne Schlechtwegeausführung
B4	**1.7 D** 08/89 - 07/94 41 kW	*22-047441*	*22-048912*	Schlechtwegeausführung

M

				
MAZDA				
MAZDA 323 S IV (BG)				
B4	**1.7 D** 08/89 - 07/94 41 kW	*22-047441*	*22-048936*	ohne Schlechtwegeausführung
MAZDA 323 P V (BA)				
B3	**1.3 16V** 10/96 - 54 kW	**36-212705**	**36-200887**	Standardfahrwerk
B3	**1.3 16V** 10/96 - 54 kW	**36-201631**		Standardfahrwerk; Verstärkte Ausführung .
B3	**1.5 16V** 10/96 - 65 kW	**36-212705**	**36-200887**	Standardfahrwerk; Schaltgetriebe
B3	**1.5 16V** 10/96 - 65 kW	**36-201631**		Standardfahrwerk; Verstärkte Ausführung .; Schaltgetriebe
B3	**1.5 16V** 10/96 - 65 kW	**36-201631**	**36-212712**	Standardfahrwerk; Automatik
B3	**1.5 16V** 10/96 - 65 kW	**36-200979**		Standardfahrwerk; Verstärkte Ausführung .; Automatik
B3	**2.0 D** 10/96 - 52 kW	**36-200979**	**36-200887**	Standardfahrwerk
B4	**1.3 16V, 1.5 16V, 2.0 D** 10/96 - 52 -65 kW	*22-047472* *22-047489*		
MAZDA 323 C V (BA)				
B3	**1.3 16V** 08/94 - 09/98 54 kW	**36-212705**	**36-200887**	Standardfahrwerk
B3	**1.3 16V** 08/94 - 09/98 54 kW	**36-201631**		Standardfahrwerk; Verstärkte Ausführung .
B3	**1.5 16V, 1.8, 1.8 16V, 2.0** 08/94 - 09/98 65 -104 kW	**36-212705**	**36-200887**	Standardfahrwerk; Schaltgetriebe
B3	**1.5 16V, 1.8, 1.8 16V, 2.0** 08/94 - 09/98 65 -104 kW	**36-201631**		Standardfahrwerk; Verstärkte Ausführung .; Schaltgetriebe
B3	**1.5 16V, 1.8, 1.8 16V, 2.0** 08/94 - 09/98 65 -104 kW	**36-201631**	**36-212712**	Standardfahrwerk; Automatik
B3	**1.5 16V, 1.8, 1.8 16V, 2.0** 08/94 - 09/98 65 -104 kW	**36-200979**		Standardfahrwerk; Verstärkte Ausführung .; Automatik
B4	**1.3 16V, 1.5 16V, 1.8 16V** 08/94 - 09/98 54 -84 kW	*22-047472* *22-047489*		ohne ABS
B4	**1.3 16V, 1.5 16V, 1.8 16V** 08/94 - CH-Nr. 54 -84 kW		*22-048974*	-> CH.Nr.: 151007; mit ABS
B4	**1.3 16V, 1.5 16V, 1.8 16V** CH-Nr. - 09/98 54 -84 kW	*22-047472* *22-047489*		CH.Nr.: 151008 ->; mit ABS
MAZDA 323 F V (BA)				
B3	**1.5 16V, 1.8 16V, 2.0 24V** 07/94 - 09/98 65 -106 kW	**36-212705**	**36-200887**	Standardfahrwerk; Schaltgetriebe
B3	**1.5 16V, 1.8 16V, 2.0 24V** 07/94 - 09/98 65 -106 kW	**36-201631**		Standardfahrwerk; Verstärkte Ausführung .; Schaltgetriebe
B3	**1.5 16V, 1.8 16V, 2.0 24V** 07/94 - 09/98 65 -106 kW	**36-201631**	**36-212712**	Standardfahrwerk; Automatik

MAZDA

MAZDA 323 F V (BA)

B3	**1.5 16V, 1.8 16V, 2.0 24V** 07/94 - 09/98 65 -106 kW	**36-200979**		Standardfahrwerk; Verstärkte Ausführung .; Automatik
B4	**1.5 16V** 07/94 - 09/98 65 kW	*22-047472* *22-047489*		ohne ABS
B4	**1.5 16V** 07/94 - CH-Nr. 65 kW		*22-048974*	-> CH.Nr.: 151007; mit ABS
B4	**1.5 16V** CH-Nr. - 09/98 65 kW	*22-047472* *22-047489*		CH.Nr.: 151008 ->; mit ABS
B4	**1.8 16V** 08/94 - 09/98 84 kW	*22-047472* *22-047489*		ohne ABS
B4	**1.8 16V** 08/94 - CH-Nr. 84 kW		*22-048974*	-> CH.Nr.: 151007; mit ABS
B4	**1.8 16V** CH-Nr. - 09/98 84 kW	*22-047472* *22-047489*		CH.Nr.: 151008 ->; mit ABS
B4	**2.0 24V** 08/94 - 09/98 106 kW	*22-047656* *22-047663*	*22-049070* *22-049087*	ohne ABS
B4	**2.0 24V** 08/94 - CH-Nr. 106 kW	*22-047670* *22-047687*	*22-049094* *22-049100*	-> CH.Nr.: 151007; mit ABS
B4	**2.0 24V** CH-Nr. - 09/98 106 kW	*22-047656* *22-047663*	*22-049070* *22-049087*	CH.Nr.: 151008 ->; mit ABS

MAZDA 323 S V (BA)

B3	**1.3 16V** 08/94 - 09/98 54 kW	**36-212705**	**36-200887**	Standardfahrwerk
B3	**1.3 16V** 08/94 - 09/98 54 kW	**36-201631**		Standardfahrwerk; Verstärkte Ausführung .
B3	**1.5 16V, 1.6** 08/94 - 09/98 65 -80 kW	**36-212705**	**36-200887**	Standardfahrwerk; Schaltgetriebe
B3	**1.5 16V, 1.6** 08/94 - 09/98 65 -80 kW	**36-201631**		Standardfahrwerk; Verstärkte Ausführung .; Schaltgetriebe
B3	**1.5 16V, 1.6** 08/94 - 09/98 65 -80 kW	**36-201631**	**36-212712**	Standardfahrwerk; Automatik
B3	**1.5 16V, 1.6** 08/94 - 09/98 65 -80 kW	**36-200979**		Standardfahrwerk; Verstärkte Ausführung .; Automatik
B3	**1.6 TD, 1.8, 1.8 16V, 2.0** 05/94 - 09/98 60 -98 kW	**36-201631**	**36-212712**	Standardfahrwerk
B3	**1.6 TD, 1.8, 1.8 16V, 2.0** 05/94 - 09/98 60 -98 kW	**36-200979**		Standardfahrwerk; Verstärkte Ausführung .
B3	**2.0 D** 10/96 - 09/98 52 kW	**36-200979**	**36-200887**	Standardfahrwerk
B4	**1.3 16V, 1.5 16V, 1.6 TD, 1.8 16V** 05/94 - 09/98 54 -84 kW	*22-047472* *22-047489*		ohne ABS
B4	**1.3 16V, 1.5 16V, 1.6 TD, 1.8 16V** 05/94 - CH-Nr. 54 -84 kW		*22-048974*	-> CH.Nr.: 151007; mit ABS
B4	**1.3 16V, 1.5 16V, 1.6 TD, 1.8 16V** CH-Nr. - 09/98 54 -84 kW	*22-047472* *22-047489*		CH.Nr.: 151008 ->; mit ABS
B4	**2.0 D** 10/96 - 09/98 52 kW	*22-047472* *22-047489*		

M

				
MAZDA				
MAZDA 323 F VI (BJ)				
B3	**1.6** 11/00 - 05/04 70 -72 kW	*36-200900*		Standardfahrwerk; Schaltgetriebe
B3	**1.8 Astina, 1.9 16V, 2.0** 11/00 - 05/04 84 -96 kW	*36-200900*		Standardfahrwerk
B3	**2.0 D, 2.0 TD** 09/98 - 10/00 52 -66 kW	*36-200900*		Standardfahrwerk
MAZDA 323 S VI (BJ)				
B3	**1.4 16V, 1.5, 1.5 16V, 1.6, 1.9 16V** 05/98 - 10/00 54 -84 kW		*36-214891*	Standardfahrwerk
B3	**1.6, 2.0** 02/00 - 05/04 70 -98 kW	*36-201464*		Standardfahrwerk; Schaltgetriebe
B3	**1.6** 09/98 - 05/04 70 -80 kW	*36-201464*	*36-214891*	Standardfahrwerk; Automatik
B3	**1.9 16V** 11/00 - 05/04 84 kW	*36-200900*		Standardfahrwerk
B3	**2.0** 02/00 - 05/04 96 -98 kW	*36-200900*		Standardfahrwerk; Automatik
B3	**2.0, 2.0 D, 2.0 DiTD, 2.0 TD** 09/98 - 10/00 52 -98 kW	*36-200900*	*36-214891*	Standardfahrwerk
MAZDA 3 (BK)				
B1	**1.4, 1.6, 1.6 DI Turbo, 2.0, 2.0 MZR-CD, 2.3 DiSi Turbo MPS, 2.3 MPS, 2.3 MZR, 2.3 MZR Sport** 10/03 - 06/09 59 -191 kW	**12-238026**		VA: -> 11/08
B3	**1.4, 1.6** 10/03 - 06/09 59 -77 kW	**36-214907**	**36-200894**	Standardfahrwerk
B3	**2.0** 10/03 - 06/09 104 -110 kW		**36-200894**	Standardfahrwerk
B3	**1.6 DI Turbo** 06/04 - 06/09 80 kW	**36-214921**	**36-200894**	Standardfahrwerk
B4	**1.4, 1.6, 1.6 DI Turbo, 2.0, 2.0 MZR-CD, 2.3 MZR** 10/03 - 06/09 59 -115 kW	**22-112811**  **22-112880** 	**19-112893** 	Standardfahrwerk
B6 Sport	**1.4, 1.6, 1.6 DI Turbo, 2.0, 2.0 MZR-CD, 2.3 MZR** 10/03 - 06/09 59 -115 kW	**35-110736**  **35-110743** 	**24-215220** 	
B8	**1.4, 1.6, 1.6 DI Turbo, 2.0, 2.0 MZR-CD, 2.3 MZR** 10/03 - 06/09 59 -115 kW	**35-110767**  **35-110774** 	**24-215237** 	
B8	**2.3 DiSi Turbo MPS, 2.3 MPS, 2.3 MZR Sport** 10/03 - 06/09 126 -191 kW	**35-110767**  **35-110774** 	**24-215237** 	
B12 PK	**1.4, 1.6, 2.0** 10/03 - 06/09 59 -110 kW	**46-190307**		siehe Gutachten VA: Tieferlegung lt. GA: 30 mm; Achslast bis: 955 kg HA: Tieferlegung lt. GA: 30 mm; Achslast bis: 915 kg
B12 PK	**2.3 DiSi Turbo MPS, 2.3 MPS, 2.3 MZR, 2.3 MZR Sport** 10/03 - 06/09 115 -191 kW	**46-190321**		siehe Gutachten VA: Tieferlegung lt. GA: 25 mm; Achslast bis: 1070 kg HA: Tieferlegung lt. GA: 15 mm; Achslast bis: 915 kg

M

MAZDA

MAZDA 3 (BK)

B12 PK	**1.6 DI Turbo** 06/04 - 06/09 80 kW	**46-190314**		siehe Gutachten VA: Tieferlegung lt. GA: 30 mm; Achslast bis: 955 kg HA: Tieferlegung lt. GA: 30 mm; Achslast bis: 915 kg
B14	**1.4, 1.6, 1.6 DI Turbo, 2.0, 2.0 MZR-CD, 2.3 MZR** 10/03 - 06/09 59 -115 kW	**47-121225**		siehe Gutachten VA: Tieferlegung lt. GA: 25-40 mm; Achslast bis: 1100 kg HA: Tieferlegung lt. GA: 20-40 mm; Achslast bis: 1090 kg
B14	**2.3 DiSi Turbo MPS, 2.3 MPS, 2.3 MZR Sport** 10/03 - 06/09 126 -191 kW	**47-121225**		siehe Gutachten VA: Tieferlegung lt. GA: 10-25 mm; Achslast bis: 1100 kg HA: Tieferlegung lt. GA: 5-25 mm; Achslast bis: 1090 kg
B16 PSS9	**1.4, 1.6, 1.6 DI Turbo, 2.0, 2.0 MZR-CD, 2.3 MZR** 10/03 - 06/09 59 -115 kW	**48-121262**		siehe Gutachten VA: Tieferlegung lt. GA: 25-40 mm; Achslast bis: 1100 kg HA: Tieferlegung lt. GA: 20-40 mm; Achslast bis: 1090 kg
B16 PSS9	**2.3 DiSi Turbo MPS, 2.3 MPS, 2.3 MZR Sport** 10/03 - 06/09 126 -191 kW	**48-121262**		siehe Gutachten VA: Tieferlegung lt. GA: 10-25 mm; Achslast bis: 1100 kg HA: Tieferlegung lt. GA: 5-25 mm; Achslast bis: 1090 kg

MAZDA 3 Stufenheck (BK)

B1	**1.6, 1.6 DI Turbo, 2.0, 2.0 MZR-CD, 2.3** 06/00 - 77 -126 kW	**12-238026**		VA: -> 11/08
B3	**1.6** 02/04 - 77 kW	**36-214907**	**36-214914**	Standardfahrwerk; Schaltgetriebe
B3	**1.6** 02/04 - 77 kW		**36-214914**	Standardfahrwerk; Automatik
B3	**2.0, 2.0 MZR-CD, 2.3** 06/00 - 104 -126 kW		**36-214914**	Standardfahrwerk
B3	**1.6 DI Turbo** 06/04 - 80 kW	**36-214921**	**36-214914**	Standardfahrwerk
B4	**1.6, 1.6 DI Turbo, 2.0, 2.0 MZR-CD, 2.3** 06/00 - 77 -126 kW	**22-112811** li **22-112880** re	**19-112893**	Standardfahrwerk
B6 Sport	**1.6, 1.6 DI Turbo, 2.0, 2.0 MZR-CD, 2.3** 06/00 - 77 -126 kW	**35-110736** li **35-110743** re	**24-215220**	
B8	**1.6, 1.6 DI Turbo, 2.0, 2.0 MZR-CD, 2.3** 06/00 - 77 -126 kW	**35-110767** li **35-110774** re	**24-215237**	
B12 PK	**1.6, 2.0** 02/04 - 77 -110 kW	**46-190307**		siehe Gutachten VA: Tieferlegung lt. GA: 30 mm; Achslast bis: 955 kg HA: Tieferlegung lt. GA: 30 mm; Achslast bis: 915 kg
B12 PK	**2.3** 06/00 - 03/09 118 -126 kW	**46-190321**		siehe Gutachten VA: Tieferlegung lt. GA: 25 mm; Achslast bis: 1070 kg HA: Tieferlegung lt. GA: 15 mm; Achslast bis: 915 kg
B12 PK	**1.6 DI Turbo** 06/04 - 80 kW	**46-190314**		siehe Gutachten VA: Tieferlegung lt. GA: 30 mm; Achslast bis: 955 kg HA: Tieferlegung lt. GA: 30 mm; Achslast bis: 915 kg
B14	**1.6, 1.6 DI Turbo, 2.0, 2.0 MZR-CD, 2.3** 06/00 - 77 -126 kW	**47-121225**		ohne TÜV-Gutachten VA: Tieferlegung lt. GA: 30-50 mm; Achslast bis: 1100 kg HA: Tieferlegung lt. GA: 30-50 mm; Achslast bis: 1090 kg
B16 PSS9	**1.6, 1.6 DI Turbo, 2.0, 2.0 MZR-CD, 2.3** 06/00 - 77 -126 kW	**48-121262**		ohne TÜV-Gutachten VA: Tieferlegung lt. GA: 30-50 mm; Achslast bis: 1100 kg HA: Tieferlegung lt. GA: 30-50 mm; Achslast bis: 1090 kg

MAZDA 3 (BL)

B1	**1.6 MZR, 1.6 MZR CD, 2.0 MZR, 2.2 MZR CD, 2.3 MPS Turbo, 1.6 MZR CD, 2.0 MZR, 2.0 MZR DISI, 2.2 MZR CD** 06/09 - 77 -191 kW	**12-238026**		
B4	**1.6 MZR, 1.6 MZR CD, 2.0 MZR, 2.0 MZR DISI, 2.2 MZR CD, 2.3 MPS Turbo, 2.5** 06/09 - 77 -191 kW	**22-112811** li **22-112880** re	**19-112893**	Standardfahrwerk; Felge: 15"; Felge: 17"

MAZDA

MAZDA 3 (BL)

B6 Sport	**1.6 MZR, 1.6 MZR CD, 2.0 MZR, 2.0 MZR DISI, 2.2 MZR CD, 2.3 MPS Turbo, 2.5** 06/09 - 77 -191 kW	**35-110736** **35-110743**	**24-196529**	
B8	**1.6 MZR, 1.6 MZR CD, 2.0 MZR, 2.0 MZR DISI, 2.2 MZR CD, 2.3 MPS Turbo, 2.5** 06/09 - 77 -191 kW	**35-110767** **35-110774**	**24-196550**	
B14	**1.6 MZR, 1.6 MZR CD, 2.0 MZR, 2.0 MZR DISI, 2.2 MZR CD** 06/09 - 77 -136 kW	**47-121225**		siehe Gutachten VA: Tieferlegung lt. GA: 25-40 mm; Achslast bis: 1135 kg HA: Tieferlegung lt. GA: 20-40 mm; Achslast bis: 1090 kg
B14	**2.3 MPS Turbo, 2.5** 06/09 - 122 -191 kW	**47-121225**		siehe Gutachten VA: Tieferlegung lt. GA: 10-25 mm; Achslast bis: 1135 kg HA: Tieferlegung lt. GA: 5-25 mm; Achslast bis: 1090 kg
B16 PSS9	**1.6 MZR, 1.6 MZR CD, 2.0 MZR, 2.0 MZR DISI, 2.2 MZR CD** 06/09 - 77 -136 kW	**48-121262**		siehe Gutachten VA: Tieferlegung lt. GA: 25-40 mm; Achslast bis: 1135 kg HA: Tieferlegung lt. GA: 25-40 mm; Achslast bis: 1090 kg
B16 PSS9	**2.3 MPS Turbo, 2.5** 06/09 - 122 -191 kW	**48-121262**		siehe Gutachten VA: Tieferlegung lt. GA: 10-25 mm; Achslast bis: 1135 kg HA: Tieferlegung lt. GA: 5-25 mm; Achslast bis: 1090 kg

MAZDA 3 Stufenheck (BL)

B1	**1.6 MZR** 06/09 - 77 kW	**12-238026**		
B4	**1.6 MZR, 1.6 MZR CD, 2.0 MZR, 2.0 MZR DISI, 2.2 MZR CD, 2.5** 06/09 - 77 -136 kW	**22-112811** **22-112880**	**19-112893**	Standardfahrwerk; Felge: 15''; Felge: 17''
B6 Sport	**1.6 MZR, 1.6 MZR CD, 2.0 MZR, 2.0 MZR DISI, 2.2 MZR CD, 2.5** 06/09 - 77 -136 kW	**35-110736** **35-110743**	**24-196529**	
B8	**1.6 MZR, 1.6 MZR CD, 2.0 MZR, 2.0 MZR DISI, 2.2 MZR CD, 2.5** 06/09 - 77 -136 kW	**35-110767** **35-110774**	**24-196550**	
B14	**1.6 MZR, 1.6 MZR CD, 2.0 MZR, 2.0 MZR DISI, 2.2 MZR CD, 2.5** 06/09 - 77 -136 kW	**47-121225**		siehe Gutachten VA: Tieferlegung lt. GA: 25-40 mm; Achslast bis: 1135 kg HA: Tieferlegung lt. GA: 20-40 mm; Achslast bis: 1090 kg
B16 PSS9	**1.6 MZR, 1.6 MZR CD, 2.0 MZR, 2.0 MZR DISI, 2.2 MZR CD, 2.5** 06/09 - 77 -136 kW	**48-121262**		siehe Gutachten VA: Tieferlegung lt. GA: 25-40 mm; Achslast bis: 1135 kg HA: Tieferlegung lt. GA: 25-40 mm; Achslast bis: 1090 kg

MAZDA 5 (CR19)

B4	**1.8, 2.0, 2.0 CD, 2.3, 1.6 CD, 2.0** 06/05 - 81 -122 kW	**22-112811** **22-112880**	**19-197302**	Standardfahrwerk

MAZDA 626 I (CB)

B6 Sport	**1.6, 2.0** 05/79 - 05/82 55 -66 kW		**24-003193**	
B6 Sport	**1.6, 2.0** 05/79 - 05/82 55 -66 kW		**24-001540**	HA: straffere Einstellung

MAZDA 626 II Hatchback (GC)

B4	**1.6, 2.0** 03/83 - 06/85 55 -74 kW	*22-045119* *22-045126*	*22-045133*	
B4	**1.6, 2.0** 07/85 - 09/87 55 -74 kW		*22-045133*	

				
MAZDA				
MAZDA 626 II Hatchback (GC)				
B4	**2.0** 01/86 - 09/87 88 kW		*22-045133*	
B4	**2.0 D** 03/84 - 06/85 46 kW	*22-045119* *22-045126*	*22-045133*	
B4	**2.0 D** 07/85 - 06/87 46 kW		*22-045133*	
MAZDA 626 II (GC)				
B4	**1.6, 2.0, 2.0 D** 11/82 - 06/85 46 -74 kW	*22-045119* *22-045126*	*22-045133*	
B4	**1.6, 2.0, 2.0 D** 07/85 - 09/87 46 -74 kW		*22-045133*	
B4	**2.0** 01/86 - 09/87 68 -88 kW		*22-045133*	
MAZDA 626 III Hatchback (GD)				
B4	**1.6, 1.8, 2.0, 2.0 12V, 2.0 16V, 2.0 D, 2.2 12V** 06/87 - 05/92 44 -109 kW	*22-047571* *22-047588*	*22-049018* *22-049025*	ohne elektr. Dämpfkraftregulierung; ohne Allradlenkung
MAZDA 626 III (GD)				
B4	**1.6, 1.8, 2.0, 2.0 12V, 2.0 16V, 2.0 D, 2.2 12V** 06/87 - 05/92 44 -109 kW	*22-047571* *22-047588*	*22-049018* *22-049025* *22-049001*	ohne elektr. Dämpfkraftregulierung; ohne Allradlenkung
MAZDA 626 III Station Wagon (GV)				
B3	**1.8, 2.0, 2.0 12V, 2.0 16V, 2.0 D, 2.0 D Comprex, 2.0 GLX, 2.0 i 16V, 2.2 12V** 09/87 - 11/96 44 -110 kW	*36-159895*		Standardfahrwerk
B4	**1.8, 2.0, 2.0 12V, 2.0 16V, 2.0 D, 2.0 D Comprex, 2.0 GLX, 2.0 i 16V, 2.2 12V** 09/87 - 11/96 44 -110 kW	*22-047571* *22-047588*	*22-049148*	ohne elektr. Dämpfkraftregulierung
B4	**2.2 12V 4WD** 05/91 - 11/92 85 kW	*22-047595* *22-047601*	*22-049155* *22-049162*	ohne elektr. Dämpfkraftregulierung
MAZDA 626 III Coupe (GD)				
B4	**1.6, 1.8, 2.0, 2.0 12V, 2.0 16V, 2.2 12V** 06/87 - 05/92 60 -109 kW	*22-047571* *22-047588*	*22-049018* *22-049025* *22-049001*	ohne elektr. Dämpfkraftregulierung; ohne Allradlenkung
MAZDA 626 IV Hatchback (GE)				
B3	**1.8, 2.0 i** 08/91 - 04/97 66 -85 kW	**36-159949**	*36-159901*	Standardfahrwerk
B3	**2.5 24V** 01/92 - 04/97 120 -121 kW	**36-159932**	*36-159901*	Standardfahrwerk
B3	**2.0 D GLX Comprex** 01/93 - 04/97 55 kW		*36-159901*	Standardfahrwerk
B4	**1.8** 08/94 - 04/97 66 kW	*22-047625*		ohne elektr. Dämpfkraftregulierung; ohne Allradlenkung; ohne Niveauregulierung
B4	**1.8** 08/94 - 04/97 66 kW	*22-047632* *22-047649*		ohne elektr. Dämpfkraftregulierung; ohne Allradlenkung; mit Niveauregulierung

M

MAZDA

MAZDA 626 IV Hatchback (GE)

B4	**1.8** 08/91 - CH-Nr. 77 kW	*22-047625*	*22-049032*	-> CH.Nr.: 271863; ohne elektr. Dämpfkraftregulierung; ohne Allradlenkung; ohne Niveauregulierung
B4	**1.8** CH-Nr. - 04/97 77 kW	*22-047625*		CH.Nr.: 271864 ->; ohne elektr. Dämpfkraftregulierung; ohne Allradlenkung; ohne Niveauregulierung
B4	**1.8** 08/91 - 04/97 77 kW	*22-047632* *22-047649*		ohne elektr. Dämpfkraftregulierung; ohne Allradlenkung; mit Niveauregulierung
B4	**2.0 i** 08/91 - CH-Nr. 85 kW	*22-047625*	*22-049032*	-> CH.Nr.: 271863; ohne elektr. Dämpfkraftregulierung; ohne Allradlenkung; ohne Niveauregulierung
B4	**2.0 i** CH-Nr. - 04/97 85 kW	*22-047625*		CH.Nr.: 271864 ->; ohne elektr. Dämpfkraftregulierung; ohne Allradlenkung; ohne Niveauregulierung
B4	**2.0 i** 08/91 - 04/97 85 kW	*22-047632* *22-047649*		ohne elektr. Dämpfkraftregulierung; ohne Allradlenkung; mit Niveauregulierung
B4	**2.5 24V** 01/92 - 04/97 120 -121 kW	*22-047625*	*22-049032*	ohne elektr. Dämpfkraftregulierung; ohne Allradlenkung; ohne Niveauregulierung
B4	**2.5 24V** 01/92 - 04/97 120 -121 kW	*22-047625*	*22-049049*	ohne elektr. Dämpfkraftregulierung; ohne Allradlenkung; mit Niveauregulierung
B4	**2.0 D GLX Comprex** 01/93 - CH-Nr. 55 kW	*22-047625*	*22-049032*	-> CH.Nr.: 271863; ohne elektr. Dämpfkraftregulierung; ohne Allradlenkung; ohne Niveauregulierung
B4	**2.0 D GLX Comprex** CH-Nr. - 04/97 55 kW	*22-047625*		CH.Nr.: 271864 ->; ohne elektr. Dämpfkraftregulierung; ohne Allradlenkung; ohne Niveauregulierung
B4	**2.0 D GLX Comprex** 01/93 - 04/97 55 kW	*22-047632* *22-047649*		ohne elektr. Dämpfkraftregulierung; ohne Allradlenkung; mit Niveauregulierung

M

MAZDA 626 IV (GE)

B3	**1.8 i, 2.0 i** 01/92 - 04/97 66 -85 kW	**36-159949**	*36-159901*	Standardfahrwerk
B3	**2.0 D GLX Comprex** 10/92 - 04/97 55 kW		*36-159901*	Standardfahrwerk
B4	**1.8 i** 08/94 - 04/97 66 kW	*22-047625*		ohne elektr. Dämpfkraftregulierung; ohne Allradlenkung; ohne Niveauregulierung
B4	**1.8 i** 01/92 - 04/97 66 -77 kW	*22-047632* *22-047649*		ohne elektr. Dämpfkraftregulierung; ohne Allradlenkung; mit Niveauregulierung
B4	**1.8 i, 2.0 D GLX Comprex, 2.0 i, 2.5 24V** 01/92 - CH-Nr. 55 -121 kW	*22-047625*	*22-049032*	-> CH.Nr.: 271863; ohne elektr. Dämpfkraftregulierung; ohne Allradlenkung; ohne Niveauregulierung
B4	**1.8 i** CH-Nr. - 04/97 77 kW	*22-047625*		CH.Nr.: 271864 ->; ohne elektr. Dämpfkraftregulierung; ohne Allradlenkung; ohne Niveauregulierung
B4	**2.0 i, 2.5 24V** CH-Nr. - 04/97 85 -121 kW	*22-047625*		CH.Nr.: 271864 ->; ohne elektr. Dämpfkraftregulierung; ohne Allradlenkung; ohne Niveauregulierung
B4	**2.0 i, 2.5 24V** 01/92 - 04/97 85 -121 kW	*22-047632* *22-047649*		ohne elektr. Dämpfkraftregulierung; ohne Allradlenkung; mit Niveauregulierung
B4	**2.0 i 4WD** 04/92 - 04/97 85 kW	*22-047632* *22-047649*	*22-049056* *22-049063*	ohne elektr. Dämpfkraftregulierung; ohne Allradlenkung; ohne Niveauregulierung
B4	**2.0 D GLX Comprex** CH-Nr. - 04/97 55 kW	*22-047625*		CH.Nr.: 271864 ->; ohne elektr. Dämpfkraftregulierung; ohne Allradlenkung; ohne Niveauregulierung
B4	**2.0 D GLX Comprex** 10/92 - 04/97 55 kW	*22-047632* *22-047649*		ohne elektr. Dämpfkraftregulierung; ohne Allradlenkung; mit Niveauregulierung

				
MAZDA				
MAZDA 626 V Hatchback (GF)				
B4	**1.8** 05/97 - 10/02 66 -74 kW	**11-101376** SP		ohne elektr. Dämpfkraftregulierung; ohne Niveauregulierung
B4	**1.8** 05/97 - 10/02 66 -74 kW	*22-047724*		ohne elektr. Dämpfkraftregulierung; mit Niveauregulierung
B4	**2.0, 2.0 H.P.** 05/97 - 10/02 85 -100 kW	**11-101376** SP		ohne elektr. Dämpfkraftregulierung; ohne Niveauregulierung
B4	**2.0, 2.0 H.P.** 05/97 - 10/02 85 -100 kW	*22-047724*		ohne elektr. Dämpfkraftregulierung; mit Niveauregulierung
B4	**2.0 Turbo DI** 04/98 - 10/02 74 kW	*22-047724*		ohne elektr. Dämpfkraftregulierung; mit Niveauregulierung
MAZDA 626 V (GF)				
B4	**1.6, 1.8, 1.9** 05/97 - 12/99 66 -79 kW	**11-101376** SP		ohne elektr. Dämpfkraftregulierung; ohne Niveauregulierung
B4	**1.6, 1.8, 1.9** 05/97 - 12/99 66 -79 kW	*22-047724*		ohne elektr. Dämpfkraftregulierung; mit Niveauregulierung
B4	**2.0** 05/97 - 10/02 85 -100 kW	**11-101376** SP		ohne elektr. Dämpfkraftregulierung; ohne Niveauregulierung
B4	**2.0** 05/97 - 10/02 85 -100 kW	*22-047724*		ohne elektr. Dämpfkraftregulierung; mit Niveauregulierung
B4	**2.0 DITD, 2.0 TD, 2.0 Turbo DI** 04/98 - 10/02 66 -81 kW	*22-047724*		ohne elektr. Dämpfkraftregulierung; mit Niveauregulierung
MAZDA 626 V Station Wagon (GW)				
B4	**1.8, 2.0, 2.0 DITD, 2.0 H.P., 2.0 Turbo DI** 01/98 - 10/02 66 -100 kW	*22-047724*		ohne elektr. Dämpfkraftregulierung; mit Niveauregulierung
MAZDA 6 Hatchback (GG)				
B3	**2.0** 08/02 - 02/04 104 kW	**36-215119**	**36-215102**	Standardfahrwerk; Schaltgetriebe
B3	**2.0** 03/04 - 08/07 104 kW	**36-214464** **36-214457**	**36-215102**	Standardfahrwerk; Schaltgetriebe
B3	**2.0** 08/02 - 02/04 104 kW	**36-219056**	**36-215102**	Standardfahrwerk; Automatik
B3	**2.0** 03/04 - 08/07 104 kW	**36-219063**	**36-215102**	Standardfahrwerk; Automatik
B3	**2.0 DI** 08/02 - 02/04 89 -100 kW	**36-223053**	**36-214471**	Standardfahrwerk
B3	**2.0 DI** 08/02 - 02/04 89 -100 kW	**36-223060**		Standardfahrwerk; Verstärkte Ausführung .
B3	**2.0 DI** 03/04 - 08/07 89 -100 kW	**36-219209** **36-219193**	**36-214471**	Standardfahrwerk
B4	**1.8, 2.0, 2.0 DI, 2.3** 08/02 - 02/05 88 -122 kW	**19-219097** **19-219103**	**19-112862** OIO	
B6 Sport	**1.8, 2.0, 2.0 DI, 2.3** 08/02 - 02/05 88 -122 kW	**24-102568** **24-102575**	**24-102582** OIO	Standardfahrwerk
B8	**1.8, 2.0, 2.0 DI, 2.3** 08/02 - 02/05 88 -122 kW	**24-102599** **24-102605**	**24-102612** OIO	Sportfahrwerk

M

MAZDA

MAZDA 6 Hatchback (GG)

B12 PK	**1.8, 2.0, 2.3** 08/02 - 02/05 88 -122 kW	**46-192646**		siehe Gutachten VA: Tieferlegung lt. GA: 30 mm; Achslast bis: 1040 kg HA: Tieferlegung lt. GA: 30 mm; Achslast bis: 1010 kg
B12 PK	**2.0 DI** 08/02 - 02/05 89 -100 kW	**46-192660**		siehe Gutachten VA: Tieferlegung lt. GA: 30 mm; Achslast bis: 1095 kg HA: Tieferlegung lt. GA: 30 mm; Achslast bis: 1010 kg

MAZDA 6 (GG)

B3	**1.8** 08/02 - 08/07 88 kW	**36-214464** ↰ **36-214457** ↱	**36-214471**	Standardfahrwerk
B3	**2.0** 06/02 - 02/04 104 kW	**36-215119**	**36-214471**	Standardfahrwerk; Schaltgetriebe
B3	**2.0** 03/04 - 08/07 104 -108 kW	**36-214464** ↰ **36-214457** ↱	**36-214471**	Standardfahrwerk; Schaltgetriebe
B3	**2.0** 06/02 - 02/04 104 kW	**36-219056**	**36-214471**	Standardfahrwerk; Automatik
B3	**2.0** 03/04 - 08/07 104 -108 kW	**36-219063**	**36-214471**	Standardfahrwerk; Automatik
B3	**2.3** 06/02 - 02/04 122 kW	**36-214990**	**36-214471**	Standardfahrwerk; Schaltgetriebe
B3	**2.0 DI** 06/02 - 02/04 89 -100 kW	**36-223053**	**36-214471**	Standardfahrwerk
B3	**2.0 DI** 06/02 - 02/04 89 -100 kW	**36-223060**		Standardfahrwerk; Verstärkte Ausführung .
B3	**2.0 DI** 03/04 - 08/07 89 -105 kW	**36-219209** ↰ **36-219193** ↱	**36-214471**	Standardfahrwerk
B4	**1.8, 2.0, 2.0 DI, 2.3** 06/02 - 02/05 88 -122 kW	**19-219097** 1x ↰ **19-219103** 1x ↱	**19-112862** OIO	
B6 Sport	**1.8, 2.0, 2.0 DI, 2.3** 06/02 - 02/05 88 -122 kW	**24-102568** 1x ↰ **24-102575** 1x ↱	**24-102582** OIO	Standardfahrwerk
B8	**1.8, 2.0, 2.0 DI, 2.3** 06/02 - 02/05 88 -122 kW	**24-102599** 1x ↰ **24-102605** 1x ↱	**24-102612** OIO	Sportfahrwerk
B12 PK	**1.8, 2.0, 2.3** 06/02 - 02/05 88 -122 kW	**46-192646**		siehe Gutachten VA: Tieferlegung lt. GA: 30 mm; Achslast bis: 1040 kg HA: Tieferlegung lt. GA: 30 mm; Achslast bis: 1010 kg
B12 PK	**2.0 DI** 06/02 - 02/05 89 -100 kW	**46-192660**		siehe Gutachten VA: Tieferlegung lt. GA: 30 mm; Achslast bis: 1095 kg HA: Tieferlegung lt. GA: 30 mm; Achslast bis: 1010 kg

MAZDA 6 Station Wagon (GY)

B3	**1.8, 2.0** 08/02 - 08/07 88 -108 kW	**36-214464** ↰ **36-214457** ↱	**36-214594**	Standardfahrwerk
B3	**2.0 DI** 08/02 - 02/04 89 -100 kW	**36-223053**	**36-214471**	Standardfahrwerk
B4	**1.8, 2.0, 2.0 DI, 2.3** 08/02 - 02/05 88 -122 kW	**19-219097** 1x ↰ **19-219103** 1x ↱	**19-112862** OIO	
B6 Sport	**1.8, 2.0, 2.0 DI, 2.3** 08/02 - 02/05 88 -122 kW	**24-102568** 1x ↰ **24-102575** 1x ↱	**24-102582** OIO	Standardfahrwerk
B8	**1.8, 2.0, 2.0 DI, 2.3** 08/02 - 02/05 88 -122 kW	**24-102599** 1x ↰ **24-102605** 1x ↱	**24-102612** OIO	Sportfahrwerk

MAZDA

MAZDA 6 Station Wagon (GY)

B12 PK	**1.8, 2.0, 2.3** 08/02 - 02/05 88 -122 kW		**46-192653**	siehe Gutachten VA: Tieferlegung lt. GA: 30 mm; Achslast bis: 1040 kg HA: Tieferlegung lt. GA: 30 mm; Achslast bis: 1100 kg
B12 PK	**2.0 DI** 08/02 - 02/05 89 -100 kW		**46-192677**	siehe Gutachten VA: Tieferlegung lt. GA: 30 mm; Achslast bis: 1095 kg HA: Tieferlegung lt. GA: 30 mm; Achslast bis: 1100 kg

MAZDA 6 Schrägheck (GH)

B4	**1.8 MZR, 2.0 MRZ-CD, 2.0 MZR, 2.2 D, 2.2 MZR-CD, 2.5 MZR** 08/07 - 88 -136 kW	**22-227720** ↰ **22-227737** ↱	**19-227740**	Standardfahrwerk

MAZDA 6 (GH)

B4	**1.8 MZR, 2.0 MRZ-CD, 2.0 MZR, 2.2 D, 2.2 MZR-CD, 2.5 MZR** 08/07 - 88 -136 kW	**22-227720** ↰ **22-227737** ↱	**19-227740**	Standardfahrwerk
B6 Sport	**1.8 MZR, 2.0 MRZ-CD, 2.0 MZR, 2.2 D, 2.2 MZR-CD, 2.5 MZR** 08/07 - 88 -136 kW	**22-232090** ↰ **22-232106** ↱	**24-232111**	
B8	**1.8 MZR, 2.0 MRZ-CD, 2.0 MZR, 2.2 D, 2.2 MZR-CD, 2.5 MZR** 08/07 - 88 -136 kW	**22-232120** ↰ **22-232137** ↱	**24-232142**	

MAZDA 6 Kombi (GH)

B4	**1.8 MZR, 2.0 MRZ-CD, 2.0 MZR, 2.2 D, 2.2 MRZ-CD, 2.2 MZR-CD, 2.5 MZR** 02/08 - 88 -136 kW	**22-227720** ↰ **22-227737** ↱	**19-227740**	Standardfahrwerk
B6 Sport	**1.8 MZR, 2.0 MRZ-CD, 2.0 MZR, 2.2 D, 2.2 MRZ-CD, 2.2 MZR-CD, 2.5 MZR** 02/08 - 88 -136 kW	**22-232090** ↰ **22-232106** ↱	**24-232111**	
B8	**2.0 MRZ-CD, 2.0 MZR, 2.2 D, 2.2 MRZ-CD, 2.2 MZR-CD, 2.5 MZR** 02/08 - 92 -136 kW	**22-232120** ↰ **22-232137** ↱	**24-232142**	

MAZDA 6 Stufenheck (GJ, GH)

B6 Sport	**2.0, 2.2 D, 2.5** 12/12 - 107 -141 kW	**i.V.** ↰ **i.V.** ↱	**24-242707**	
B8	**2.0, 2.2 D, 2.5** 12/12 - 107 -141 kW	**i.V.** ↰ **i.V.** ↱	**24-243742**	

MAZDA 6 Kombi (GJ, GH)

B6 Sport	**2.0, 2.2 D, 2.5** 12/12 - 107 -138 kW	**i.V.** ↰ **i.V.** ↱	**24-242707**	
B8	**2.0, 2.2 D, 2.5** 12/12 - 107 -138 kW	**i.V.** ↰ **i.V.** ↱	**24-243742**	

MAZDA 929 I (LA)

B6 Sport	**2.0** 05/79 - 07/86 66 kW		**24-003193**	
B6 Sport	**2.0** 05/79 - 07/86 66 kW		**24-001540**	HA: straffere Einstellung

MAZDA B-SERIE (UF)

B4	**2.5 D 4WD** 02/96 - 06/99 57 -63 kW	*19-107899*	**19-132495**	

				
MAZDA				
MAZDA B-SERIE (UN)				
B4	**2.2 4WD, 2.2 8V 4WD, 2.5 D, 2.5 D 4WD, 2.5 TD 4WD, 2.6 12V 4WD** 02/99 - 57 -90 kW	*19-107899*	**19-132495**	Standardfahrwerk
MAZDA CX-7 (ER)				
B4	**2.2 MZR-CD, 2.3 MZR DISI Turbo** 10/07 - 127 -191 kW		**19-227771**	Standardfahrwerk
MAZDA DEMIO (DW)				
B3	**1.3 16V, 1.3 i 16V, 1.5 i 16V** 10/96 - 46 -64 kW		*36-215027*	Standardfahrwerk; Schaltgetriebe
MAZDA MPV II (LW)				
B4	**2.0** 09/99 - 07/02 88 -90 kW		**19-158464**	Standardfahrwerk
MAZDA MX-3 (EC)				
B3	**1.6 i** 11/93 - CH-Nr. 65 -79 kW	**36-230600**	**36-215126**	-> CH.Nr.: EC2***213793; Standardfahrwerk; ohne ABS
B3	**1.6 i** 11/93 - CH-Nr. 65 -79 kW	**36-219339**	**36-215126**	-> CH.Nr.: EC1***213793; Standardfahrwerk; mit ABS
B3	**1.6 i** CH-Nr. - 65 -79 kW	**36-230600**	**36-215126**	CH.Nr.: EC1***213794 ->; Standardfahrwerk; mit ABS
B3	**1.8 i V6** 01/92 - 95 -98 kW	**36-219339**	**36-215126**	Standardfahrwerk
MAZDA MX-5 I (NA)				
B3	**1.6, 1.8** 02/94 - 10/96 66 -96 kW	**36-216758**	**36-216796**	Standardfahrwerk
B3	**1.6, 1.8** 11/96 - 12/97 66 -96 kW	**36-216758**	**36-216819**	Standardfahrwerk
B3	**1.6, 1.8** 02/94 - 04/98 66 -96 kW		**36-216802**	Standardfahrwerk; nur in Verbindung mit Dämpfer 24-014892
B3	**1.6, 1.8** 05/90 - 09/93 85 -96 kW	**36-216741**	**36-216796**	Standardfahrwerk
B6 Sport	**1.6, 1.8** 02/94 - 04/98 66 -96 kW	**24-014885**	**24-014892**	
MAZDA MX-5 II (NB)				
B3	**1.6 16V, 1.8, 1.8 16V, 1.8 i, 1.8 i Turbo, 1.9 16V** 01/98 - 10/05 81 -157 kW	**36-216765**	**36-215003**	Standardfahrwerk
B6 Sport	**1.6 16V, 1.8, 1.8 16V, 1.8 i, 1.8 i Turbo, 1.9 16V** 01/98 - 10/05 81 -157 kW	**24-065580**	**24-065597**	
B8	**1.6 16V, 1.8, 1.8 16V, 1.8 i, 1.8 i Turbo, 1.9 16V** 01/98 - 10/05 81 -157 kW	**24-065504**	**24-065511**	
B14	**1.6 16V, 1.8, 1.8 16V, 1.8 i, 1.8 i Turbo, 1.9 16V** 01/98 - 10/05 81 -157 kW	*47-083004*		ohne TÜV-Gutachten VA: Tieferlegung lt. GA: 40-20 mm HA: Tieferlegung lt. GA: 35-15 mm

M

			

MAZDA

MAZDA MX-5 II (NB)

B16 PSS9	**1.6 16V, 1.8, 1.8 16V, 1.8 i, 1.8 i Turbo, 1.9 16V** 01/98 - 10/05 81 -157 kW	**48-086097**		siehe Gutachten VA: Tieferlegung lt. GA: 35-50 mm; Achslast bis: 655 kg HA: Tieferlegung lt. GA: 35-45 mm; Achslast bis: 665 kg

MAZDA MX-5 III (NC)

B3	**1.8** 03/05 - 93 kW	*36-216833*		Standardfahrwerk
B3	**2.0** 03/05 - 118 kW	*36-216833*		Standardfahrwerk; nicht für Schaltgetriebe 6 Gang; Felge: 16"
B3	**2.0** 03/05 - 118 kW	*36-216789*		Standardfahrwerk; nicht für Schaltgetriebe 6 Gang; Felge: 17"
B3	**2.0** 03/05 - 118 kW	*36-216833*		Standardfahrwerk; Schaltgetriebe 6 Gang; Felge: 17"
B6 Sport	**1.8, 2.0** 03/05 - 93 -118 kW	**24-131742**	**24-131759**	
B8	**1.8, 2.0** 03/05 - 93 -118 kW	**24-131766**	**24-131773**	
B12 PK	**1.8, 2.0** 03/05 - 93 -118 kW	**46-190345**		siehe Gutachten VA: Tieferlegung lt. GA: 30-35 mm; Achslast bis: 720 kg HA: Tieferlegung lt. GA: 30 mm; Achslast bis: 720 kg
B14	**1.8, 2.0** 03/05 - 93 -118 kW	**47-131811**		siehe Gutachten VA: Tieferlegung lt. GA: 30-50 mm; Achslast bis: 680 kg HA: Tieferlegung lt. GA: 30-50 mm; Achslast bis: 705 kg
B16 PSS10	**1.8, 2.0** 03/05 - 93 -118 kW	**48-131841**		siehe Gutachten VA: Tieferlegung lt. GA: 30-50 mm; Achslast bis: 680 kg HA: Tieferlegung lt. GA: 30-50 mm; Achslast bis: 705 kg

MAZDA MX-6 (GE)

B4	**1.8, 2.0, 2.2** 02/92 - 02/97 74 -162 kW	*22-047625*	*22-049032*	ohne Allradlenkung; ohne Niveauregulierung
B4	**1.8, 2.0, 2.2, 2.5 24V, 2.5 i 24V** 08/94 - 02/97 74 -162 kW	*22-047625*	*22-049049*	mit Allradlenkung; ohne Niveauregulierung
B4	**2.5 24V, 2.5 i 24V** 02/92 - 02/97 120 -121 kW	*22-047625*	*22-049032*	ohne Allradlenkung; ohne Niveauregulierung

MAZDA PREMACY (CP)

B3	**1.9** 07/99 - 07/01 74 -84 kW	**36-216093**	**36-215966**	Standardfahrwerk; ohne 3.Sitzreihe
B3	**1.9** 08/01 - 03/05 74 -84 kW	**36-216109**	**36-215966**	Standardfahrwerk; ohne 3.Sitzreihe
B3	**2.0** 11/01 - 03/05 96 -107 kW	**i.V.**	**36-215966**	Standardfahrwerk; ohne 3.Sitzreihe
B3	**2.0 TD** 10/99 - 07/01 66 -74 kW	**36-215140**	**36-215966**	Standardfahrwerk; ohne 3.Sitzreihe
B3	**2.0 TD** 08/01 - 03/05 74 kW	**36-216123**	**36-215966**	Standardfahrwerk; ohne 3.Sitzreihe

MAZDA RX 7 II (FC)

B6 Sport	**Turbo, Wankel** 11/85 - 12/91 110 -147 kW	**34-050149**	**24-012140**	

M

				
MAZDA				
MAZDA RX 7 III (FD)				
B6 Sport	**Wankel Twin Turbo** 07/92 - 08/02 176 kW	*24-017794* HA ↰ *24-017787* HA ↱	*24-015509* VA	
MAZDA RX 8 (SE17)				
B6 Sport	**2.6 Wankel** 10/03 - 06/12 141 -177 kW	**24-110044** VA	**24-110051** HA	
B8	**2.6 Wankel** 10/03 - 06/12 141 -177 kW	**24-110068** VA	**24-110075** HA	
B12 PK	**2.6 Wankel** 10/03 - 06/12 141 -177 kW	**46-190338**		siehe Gutachten VA: Tieferlegung lt. GA: 25-30 mm; Achslast bis: 860 kg HA: Tieferlegung lt. GA: 25 mm; Achslast bis: 1030 kg
B14	**2.6 Wankel** 10/03 - 06/12 141 -177 kW	**47-110267**		siehe Gutachten VA: Tieferlegung lt. GA: 30-50 mm; Achslast bis: 860 kg HA: Tieferlegung lt. GA: 30-50 mm; Achslast bis: 1030 kg
B16 PSS9	**2.6 Wankel** 10/03 - 06/12 141 -177 kW	**48-110297**		siehe Gutachten VA: Tieferlegung lt. GA: 30-50 mm; Achslast bis: 860 kg HA: Tieferlegung lt. GA: 30-50 mm; Achslast bis: 1030 kg
MAZDA TRIBUTE (EP)				
B4	**2.0, 2.0 4WD, 2.3 AWD, 3.0 V6 24V 4WD, 3.0 V6 AWD** 03/00 - 05/08 91 -149 kW		**19-165998** HA	
MAZDA XEDOS 6 (CA)				
B3	**1.6 16V, 1.8, 2.0 V6** 01/92 - 10/99 79 -106 kW	**36-154821**	**36-163823**	Standardfahrwerk
B6 Sport	**1.6 16V, 1.8, 2.0 V6** 01/92 - 10/99 79 -106 kW	*34-050262*	*34-050279*	siehe Gutachten
MAZDA (CHANGAN)				
MAZDA (CHANGAN) 3 Stufenheck				
B4	**1.6, 2.0** 02/06 - 77 -110 kW	**22-112811** ↰ **22-112880** ↱	**19-112893** HA	Standardfahrwerk
B6 Sport	**1.6, 2.0** 02/06 - 77 -110 kW	**35-110736** ↰ **35-110743** ↱	**24-215220** HA	
B8	**1.6, 2.0** 02/06 - 77 -110 kW	**35-110767** ↰ **35-110774** ↱	**24-215237** HA	
B12 PK	**1.6, 2.0** 02/06 - 77 -110 kW	**46-190307**		siehe Gutachten VA: Tieferlegung lt. GA: 30 mm; Achslast bis: 955 kg HA: Tieferlegung lt. GA: 30 mm; Achslast bis: 915 kg
B14	**1.6, 2.0** 02/06 - 77 -110 kW	**47-121225**		siehe Gutachten VA: Tieferlegung lt. GA: 25-40 mm; Achslast bis: 1100 kg HA: Tieferlegung lt. GA: 20-40 mm; Achslast bis: 1090 kg
B16 PSS9	**1.6, 2.0** 02/06 - 77 -110 kW	**48-121262**		siehe Gutachten VA: Tieferlegung lt. GA: 25-40 mm; Achslast bis: 1100 kg HA: Tieferlegung lt. GA: 20-40 mm; Achslast bis: 1090 kg
MAZDA (CHANGAN) 3 Stufenheck				
B6 Sport	**1.6, 2.0** 01/09 - 79 -110 kW	**35-110736** ↰ **35-110743** ↱	**24-196529** HA	
B8	**1.6, 2.0** 01/09 - 79 -110 kW	**35-110767** ↰ **35-110774** ↱	**24-196550** HA	

				

MAZDA (CHANGAN)

MAZDA (CHANGAN) 3 Stufenheck

B14	**1.6, 2.0** 01/09 - 79 -110 kW	**47-121225**		siehe Gutachten VA: Tieferlegung lt. GA: 25-40 mm; Achslast bis: 1135 kg HA: Tieferlegung lt. GA: 20-40 mm; Achslast bis: 1090 kg
B16 PSS9	**1.6, 2.0** 01/09 - 79 -110 kW	**48-121262**		siehe Gutachten VA: Tieferlegung lt. GA: 25-40 mm; Achslast bis: 1135 kg HA: Tieferlegung lt. GA: 25-40 mm; Achslast bis: 1090 kg

MAZDA (CHANGAN) 3 Schrägheck

B6 Sport	**1.6, 2.0** 09/11 - 79 -110 kW	**35-110736** **35-110743**	**24-196529**	
B8	**1.6, 2.0** 09/11 - 79 -110 kW	**35-110767** **35-110774**	**24-196550**	
B14	**1.6, 2.0** 09/11 - 79 -110 kW	**47-121225**		siehe Gutachten VA: Tieferlegung lt. GA: 25-40 mm; Achslast bis: 1135 kg HA: Tieferlegung lt. GA: 20-40 mm; Achslast bis: 1090 kg
B16 PSS9	**1.6, 2.0** 09/11 - 79 -110 kW	**48-121262**		siehe Gutachten VA: Tieferlegung lt. GA: 25-40 mm; Achslast bis: 1135 kg HA: Tieferlegung lt. GA: 25-40 mm; Achslast bis: 1090 kg

MERCEDES-BENZ

MERCEDES-BENZ A-KLASSE (W168)

B1	**A 140, A 160, A 160 CDI, A 170 CDI, A 190, A 210** 07/97 - 08/04 44 -103 kW	**12-117314**		VA: mit Kugellager
B3	**A 140, A 160** 07/97 - 08/04 60 -75 kW	**37-129392**	**36-129447**	Standardfahrwerk
B3	**A 140, A 160** 07/97 - 08/04 60 -75 kW	**37-129408**	**36-129454**	Standardfahrwerk; Verstärkte Ausführung .
B3	**A 160 CDI, A 190** 07/98 - 08/04 44 -92 kW	**37-129408**	**36-129447**	Standardfahrwerk
B3	**A 160 CDI, A 190** 07/98 - 08/04 44 -92 kW	**37-133627**	**36-129454**	Standardfahrwerk; Verstärkte Ausführung .
B3	**A 170 CDI, A 210** 07/98 - 08/04 66 -103 kW	**37-133627**	**36-129447**	Standardfahrwerk
B3	**A 170 CDI, A 210** 07/98 - 08/04 66 -103 kW		**36-129454**	Standardfahrwerk; Verstärkte Ausführung .
B4	**A 140, A 160, A 160 CDI, A 170 CDI, A 190, A 210** 07/97 - 08/04 44 -103 kW	**22-049698**	**24-067829**	
B6 Sport	**A 140, A 160, A 160 CDI, A 170 CDI, A 190, A 210** 07/97 - 08/04 44 -103 kW	**22-044099**	**24-027458**	
B8	**A 140, A 160, A 160 CDI, A 170 CDI, A 190, A 210** 07/97 - 08/04 44 -103 kW	**22-044105**	**24-027465**	
B12 PK	**A 140, A 160, A 160 CDI, A 170 CDI, A 190, A 210** 07/97 - 08/04 44 -103 kW	**46-190383**		siehe Gutachten; kurzer Radstand VA: Tieferlegung lt. GA: 20 mm; Achslast bis: 810 kg HA: Tieferlegung lt. GA: 20 mm; Achslast bis: 845 kg

MERCEDES-BENZ A-KLASSE (W169)

B3	**A 150, A 160, A 170, A 180, A 200, A 200 TURBO** 09/04 - 06/12 70 -142 kW	**37-172046**	**36-172085**	Standardfahrwerk; Schaltgetriebe







MERCEDES-BENZ				
MERCEDES-BENZ A-KLASSE (W169)				
B3	**A 150, A 160, A 170, A 180, A 200, A 200 TURBO** 09/04 - 06/12 70 -142 kW	**37-172107**	**36-172085**	Standardfahrwerk; Automatik
B3	**A 150, A 160, A 170, A 180, A 200, A 200 TURBO** 09/04 - 06/12 70 -142 kW	**37-172053**		Standardfahrwerk; Verstärkte Ausführung .
B3	**A 150, A 160, A 170, A 180, A 200, A 200 TURBO** 09/04 - 06/12 70 -142 kW	**37-172145**	**36-172078**	Sportfahrwerk
B3	**A 150, A 160, A 170, A 180, A 200, A 200 TURBO** 09/04 - 06/12 70 -142 kW	**37-172015**	**36-172061**	Sportfahrwerk; Verstärkte Ausführung .
B3	**A 160 CDI, A 180 CDI, A 200 CDI** 09/04 - 06/12 60 -103 kW	**37-172107**	**36-172085**	Standardfahrwerk; Schaltgetriebe
B3	**A 160 CDI, A 180 CDI, A 200 CDI** 09/04 - 06/12 60 -103 kW	**37-172114**		Standardfahrwerk; Verstärkte Ausführung .; Schaltgetriebe
B3	**A 160 CDI, A 180 CDI, A 200 CDI** 09/04 - 06/12 60 -103 kW	**37-172121**	**36-172085**	Standardfahrwerk; Automatik
B3	**A 160 CDI, A 180 CDI, A 200 CDI** 09/04 - 06/12 60 -103 kW	**37-172138**		Standardfahrwerk; Verstärkte Ausführung .; Automatik
B3	**A 160 CDI, A 180 CDI, A 200 CDI** 09/04 - 06/12 60 -103 kW	**37-172022**	**36-172061**	Sportfahrwerk; Schaltgetriebe
B3	**A 160 CDI, A 180 CDI, A 200 CDI** 09/04 - 06/12 60 -103 kW	**37-172022**	**36-172078**	Sportfahrwerk; Verstärkte Ausführung .
B3	**A 160 CDI, A 180 CDI, A 200 CDI** 09/04 - 06/12 60 -103 kW	**37-172039**	**36-172092**	Sportfahrwerk; Automatik
B4	**A 150, A 160, A 160 CDI, A 170, A 180, A 180 CDI, A 200, A 200 CDI, A 200 TURBO** 09/04 - 06/12 60 -142 kW	**22-215734** **11-125358** SP	**24-123266**	Standardfahrwerk
B4	**A 150, A 160, A 160 CDI, A 170, A 180, A 180 CDI, A 200, A 200 CDI, A 200 TURBO** 09/04 - 06/12 60 -142 kW	**22-215796** **11-125358** SP	**24-104371**	Sportfahrwerk; Baumuster: 486
B4	**A 150, A 160, A 160 CDI, A 170, A 180, A 180 CDI, A 200, A 200 CDI, A 200 TURBO** 09/04 - 06/12 60 -142 kW	**22-215802** **11-125358** SP	**24-104616**	Schlechtwegeausführung; Baumuster: 484, 924
B6 Sport	**A 150, A 160, A 160 CDI, A 170, A 180, A 180 CDI, A 200, A 200 CDI, A 200 TURBO** 09/04 - 06/12 60 -142 kW	**22-215819** **11-125358** SP	**24-120364**	
B8	**A 150, A 160, A 160 CDI, A 170, A 180, A 180 CDI, A 200, A 200 CDI, A 200 TURBO** 09/04 - 06/12 60 -142 kW	**22-215826** **11-125358** SP	**24-120340**	
B12 PK	**A 150, A 170, A 200** 09/04 - 06/12 70 -100 kW	**46-182104**		Federunterlage beachten; ohne Niveauregulierung; siehe Gutachten VA: Tieferlegung lt. GA: 30 mm; Achslast bis: 885 kg HA: Tieferlegung lt. GA: 25 mm; Achslast bis: 900 kg
B12 PK	**A 160 CDI, A 180 CDI, A 200 CDI, A 200 TURBO** 09/04 - 06/12 60 -142 kW	**46-182098**		Federunterlage beachten; ohne Niveauregulierung; siehe Gutachten VA: Tieferlegung lt. GA: 30 mm; Achslast bis: 980 kg HA: Tieferlegung lt. GA: 25 mm; Achslast bis: 900 kg
MERCEDES-BENZ A-CLASS (W176)				
B4	**A 180, A 180 CDI, A 200, A 200 CDI, A 220 CDI, A 250** 06/12 - 80 -155 kW	**22-220103** **22-220127**	**24-220118**	Standardfahrwerk

M







MERCEDES-BENZ				
MERCEDES-BENZ A-CLASS (W176)				
B4	**A 180, A 180 CDI, A 200, A 200 CDI, A 220 CDI, A 250** 06/12 - 80 -155 kW	**22-230935** **22-230942**	**24-230964**	Sportfahrwerk; Baumuster: excl. P84; ohne AMG-Sportpaket
B6 Sport	**A 180, A 180 CDI, A 200, A 200 CDI, A 220 CDI, A 250** 06/12 - 80 -155 kW	**22-223395** **22-223401**	**24-223416**	Standardfahrwerk
B8	**A 180, A 180 CDI, A 200, A 200 CDI, A 220 CDI, A 250** 06/12 - 80 -155 kW	**22-223425** **22-223432**	**24-223447**	Sportfahrwerk; Baumuster: excl. P84; ohne AMG-Sportpaket
B8	**A 180, A 180 CDI, A 200, A 200 CDI, A 220 CDI, A 250** 06/12 - 80 -155 kW	**22-232229** **22-232236**	**24-232074**	Sportfahrwerk; Baumuster: P84; mit AMG-Sportpaket
B14	**A 180, A 180 CDI, A 200, A 200 CDI, A 220 CDI, A 250** 06/12 - 80 -155 kW	**47-231108**		VA: Tieferlegung lt. GA: 30-50 mm; Achslast bis: 1140 kg HA: Tieferlegung lt. GA: 30-50 mm; Achslast bis: 990 kg
B16 PSS10	**A 180, A 180 CDI, A 200, A 200 CDI, A 220 CDI, A 250** 06/12 - 80 -155 kW	**48-230971**		VA: Tieferlegung lt. GA: 30-50 mm; Achslast bis: 1140 kg HA: Tieferlegung lt. GA: 30-50 mm; Achslast bis: 990 kg
B16 BCS	**A 220 CDI, A 250** 06/12 - 125 -155 kW	**48-238649**		siehe Gutachten VA: Tieferlegung lt. GA: 10-30 mm HA: Tieferlegung lt. GA: 10-30 mm
MERCEDES-BENZ B-KLASSE (W245)				
B3	**B 150, B 160, B 170, B 180, B 200, B 200 TURBO** 03/05 - 11/11 70 -142 kW	**37-172046**	**36-172085**	Standardfahrwerk; Schaltgetriebe
B3	**B 150, B 160, B 170, B 180, B 200, B 200 TURBO** 03/05 - 11/11 70 -142 kW	**37-172107**	**36-172085**	Standardfahrwerk; Automatik
B3	**B 150, B 160, B 170, B 180, B 200, B 200 TURBO** 03/05 - 11/11 70 -142 kW	**37-172053**		Standardfahrwerk; Verstärkte Ausführung .
B3	**B 150, B 160, B 170, B 180, B 200, B 200 TURBO** 03/05 - 11/11 70 -142 kW	**37-172145**	**36-172078**	Sportfahrwerk
B3	**B 150, B 160, B 170, B 180, B 200, B 200 TURBO** 03/05 - 11/11 70 -142 kW	**37-172015**	**36-202867**	Sportfahrwerk; Verstärkte Ausführung .
B3	**B 180 CDI, B 200 CDI** 03/05 - 11/11 80 -103 kW	**37-172107**	**36-172085**	Standardfahrwerk; Schaltgetriebe
B3	**B 180 CDI, B 200 CDI** 03/05 - 11/11 80 -103 kW	**37-172114**		Standardfahrwerk; Verstärkte Ausführung .; Schaltgetriebe
B3	**B 180 CDI, B 200 CDI** 03/05 - 11/11 80 -103 kW	**37-172121**	**36-172085**	Standardfahrwerk; Automatik
B3	**B 180 CDI, B 200 CDI** 03/05 - 11/11 80 -103 kW	**37-172138**		Standardfahrwerk; Verstärkte Ausführung .; Automatik
B3	**B 180 CDI, B 200 CDI** 03/05 - 11/11 80 -103 kW	**36-202874**	**36-202867**	Sportfahrwerk; Schaltgetriebe
B3	**B 180 CDI, B 200 CDI** 03/05 - 11/11 80 -103 kW	**37-172022**	**36-172078**	Sportfahrwerk; Verstärkte Ausführung .
B3	**B 180 CDI, B 200 CDI** 03/05 - 11/11 80 -103 kW	**37-172039**	**36-172092**	Sportfahrwerk; Automatik

M

				

MERCEDES-BENZ

MERCEDES-BENZ B-KLASSE (W245)

B4	**B 150, B 160, B 170, B 170 NGT, B 180, B 180 CDI, B 180 NGT, B 200, B 200 CDI, B 200 TURBO** 03/05 - 11/11 70 -142 kW	**22-215833** **11-125358** SP	**24-110204**	Standardfahrwerk
B4	**B 150, B 160, B 170, B 170 NGT, B 180, B 180 CDI, B 180 NGT, B 200, B 200 CDI, B 200 TURBO** 03/05 - 11/11 70 -142 kW	**22-215840** **11-125358** SP	**24-110211**	Sportfahrwerk
B6 Sport	**B 150, B 160, B 170, B 170 NGT, B 180, B 180 CDI, B 180 NGT, B 200, B 200 CDI, B 200 TURBO** 03/05 - 11/11 70 -142 kW	**22-215819** **11-125358** SP	**24-120364**	
B8	**B 150, B 160, B 170, B 170 NGT, B 180, B 180 CDI, B 180 NGT, B 200, B 200 CDI, B 200 TURBO** 03/05 - 11/11 70 -142 kW	**22-215826** **11-125358** SP	**24-120340**	
B12 PK	**B 150, B 170** 03/05 - 11/11 70 -85 kW	**46-182111**		Federunterlage beachten; ohne Niveauregulierung; siehe Gutachten VA: Tieferlegung lt. GA: 30 mm; Achslast bis: 950 kg HA: Tieferlegung lt. GA: 30 mm; Achslast bis: 900 kg
B12 PK	**B 180 CDI, B 200, B 200 CDI, B 200 TURBO** 03/05 - 11/11 80 -142 kW	**46-000637**		Federunterlage beachten; ohne Niveauregulierung; siehe Gutachten VA: Tieferlegung lt. GA: 30 mm; Achslast bis: 1005 kg HA: Tieferlegung lt. GA: 30 mm; Achslast bis: 900 kg

MERCEDES-BENZ B-CLASS (W246)

B4	**B 180, B 180 CDI, B 200, B 200 CDI, B 220 CDI, B 250** 11/11 - 80 -155 kW	**22-220103** **22-220127**	**24-220118**	Standardfahrwerk
B4	**B 180, B 180 CDI, B 200, B 200 CDI, B 220 CDI, B 250** 11/11 - 80 -155 kW	**22-229038** **22-229045**	**i.V.**	Sportfahrwerk
B6 Sport	**B 180, B 180 CDI, B 200, B 200 CDI, B 220 CDI, B 250** 11/11 - 80 -155 kW	**22-223395** **22-223401**	**24-223416**	
B8	**B 180, B 180 CDI, B 200, B 200 CDI, B 220 CDI, B 250** 11/11 - 80 -155 kW	**22-223425** **22-223432**	**24-223447**	

MERCEDES-BENZ VANEO (414)

B1	**1.4, 1.6, 1.7 CDI, 1.9** 02/02 - 07/05 55 -92 kW	**12-117314**		VA: mit Kugellager
B3	**1.4, 1.6** 02/02 - 07/05 60 kW	**36-214440**	**i.V.**	Standardfahrwerk
B3	**1.6** 02/02 - 07/05 75 kW	**36-214440**	**i.V.**	Schaltgetriebe
B3	**1.9** 02/02 - 07/05 92 kW	**36-214440**	**i.V.**	ohne AC
B4	**1.4, 1.6, 1.7 CDI, 1.9** 02/02 - 07/05 55 -92 kW	**22-053541**	**24-069366**	

MERCEDES-BENZ 190 (W201)

B1	**2.0, 2.3, 2.3 E, 2.6, D 2.0, D 2.5, E 1.8, E 2.0, E 2.3, E 2.3-16, E 2.5-16, E 2.6, E Evolution II 2.5, Turbo-D 2.5** 10/82 - 08/93 53 -173 kW	**12-225828**		VA: ohne Kugellager







MERCEDES-BENZ

MERCEDES-BENZ 190 (W201)

B3	**2.0** 10/82 - 05/90 66 -77 kW	*36-129768*	**36-226078**	Standardfahrwerk
B3	**2.0** 10/82 - 05/90 66 -77 kW	**36-226177**	*36-129812*	Standardfahrwerk; Verstärkte Ausführung .
B3	**2.0, 2.3, 2.3 E, 2.6, D 2.0, D 2.5, E 1.8, E 2.0, E 2.3, E 2.6** 10/82 - 12/89 53 -122 kW		**36-159369**	Standardfahrwerk; mit Niveauregulierung
B3	**E 2.3-16, E 2.5-16** 04/84 - 08/93 125 -150 kW	**36-159383**		Standardfahrwerk; mit Niveauregulierung
B3	**2.3, 2.3 E, 2.6, D 2.5, E 2.3, E 2.6** 09/86 - 12/89 66 -122 kW	*36-129775*	**36-226078**	Standardfahrwerk
B3	**2.3, 2.3 E, 2.6, D 2.5, E 2.3, E 2.6** 09/86 - 12/89 66 -122 kW	**36-134496**	*36-129812*	Standardfahrwerk; Verstärkte Ausführung .
B3	**D 2.0, E 1.8, E 2.0** 10/82 - 06/93 53 -93 kW	**36-226177**	**36-226078**	Standardfahrwerk
B3	**D 2.0, E 1.8, E 2.0** 10/82 - 06/93 53 -93 kW	*36-129775*	*36-129812*	Standardfahrwerk; Verstärkte Ausführung .
B4	**2.0, 2.3, 2.3 E, 2.6, D 2.0, D 2.5, E 1.8, E 2.0, E 2.3, E 2.6, Turbo-D 2.5** 10/82 - 08/93 53 -122 kW	**22-001993** **11-101406** SP **18-140651**	**24-014052**	Standardfahrwerk HA: ohne Niveauregulierung
B4	**2.0, 2.3, 2.3 E, 2.6, D 2.0, D 2.5, E 1.8, E 2.0, E 2.3, E 2.3-16, E 2.5-16, E 2.6, E Evolution II 2.5, Turbo-D 2.5** 10/82 - 08/93 53 -173 kW	**22-002006** **11-101406** SP **18-140651**	**24-013901**	Baumuster: Sportline HA: ohne Niveauregulierung
B4	**2.0, 2.3, 2.3 E, 2.6, D 2.0, D 2.5, E 1.8, E 2.0, E 2.3, E 2.3-16, E 2.5-16, E 2.6, E Evolution II 2.5, Turbo-D 2.5** 10/82 - 08/93 53 -173 kW	**22-003621** **11-101406** SP **18-140651**	**24-013840**	Baumuster: Heavy Duty HA: ohne Niveauregulierung
B4	**2.0, 2.3, 2.3 E, 2.6, D 2.0, D 2.5, E 1.8, E 2.0, E 2.3, E 2.3-16, E 2.5-16, E 2.6, E Evolution II 2.5, Turbo-D 2.5** 10/82 - 08/93 53 -173 kW	**22-001924** **11-101406** SP **18-140651**	**24-013789**	Baumuster: Tropen HA: ohne Niveauregulierung
B6 Sport	**2.0, 2.3, 2.3 E, 2.6, D 2.0, D 2.5, E 1.8, E 2.0, E 2.3, E 2.3-16, E 2.5-16, E 2.6, E Evolution II 2.5, Turbo-D 2.5** 10/82 - 08/93 53 -173 kW	**22-100412**	**24-100427**	HA: ohne Niveauregulierung
B8	**2.0, 2.3, 2.3 E, 2.6, D 2.0, D 2.5, E 1.8, E 2.0, E 2.3, E 2.3-16, E 2.5-16, E 2.6, E Evolution II 2.5, Turbo-D 2.5** 10/82 - 08/93 53 -173 kW	**22-003652**	**24-014700**	HA: ohne Niveauregulierung
B12 PK	**2.0, 2.3, D 2.0, D 2.5, E 1.8, E 2.0, E 2.3, E 2.3-16, E 2.5-16** 10/82 - 08/93 53 -143 kW	**46-181404**		Federunterlage beachten; ohne Niveauregulierung; siehe Gutachten VA: Tieferlegung lt. GA: 40 mm; Achslast bis: 880 kg HA: Tieferlegung lt. GA: 30-40 mm; Achslast bis: 940 kg

MERCEDES-BENZ C-KLASSE (W202)

B3	**C 180** 09/93 - 12/95 89 -90 kW	**36-129461**	**36-133635**	Standardfahrwerk; Baumuster: Classic; Baumuster: Elegance
B3	**C 180** 09/93 - 12/95 89 -90 kW	**36-129485**	**36-133642**	Standardfahrwerk; Baumuster: Esprit; Baumuster: Sport
B3	**C 180** 01/96 - 05/00 89 -90 kW	**36-129638**	**36-133659**	Standardfahrwerk; Baumuster: Classic; Baumuster: Elegance
B3	**C 180, C 200, C 200 CDI, C 200 D, C 220, C 230, C 240** 01/96 - 05/00 55 -125 kW	**36-227181**	*36-133666*	Standardfahrwerk; Baumuster: Esprit

M

MERCEDES-BENZ

MERCEDES-BENZ C-KLASSE (W202)

				
B3	**C 180, C 200, C 200 CDI, C 200 D, C 220, C 230, C 240** 01/96 - 05/00 55 -125 kW	**36-227181**	*36-133673*	Standardfahrwerk; Baumuster: Sport
B3	**C 180** 01/96 - 05/00 89 kW	**36-227174**	**36-226160**	Standardfahrwerk; Verstärkte Ausführung .; Baumuster: Classic; Baumuster: Elegance
B3	**C 180, C 200, C 200 CDI, C 200 D, C 220, C 220 CDI, C 220 D, C 230, C 240, C 250 Turbo-D, C 280** 01/96 - 05/00 55 -145 kW	**36-227174**	**36-226160**	Standardfahrwerk; Verstärkte Ausführung .; Baumuster: Esprit
B3	**C 180, C 200, C 200 CDI, C 200 D, C 220, C 220 CDI, C 220 D, C 230, C 240, C 250 Turbo-D, C 280** 01/96 - 05/00 55 -145 kW	**36-227174**	**36-226160**	Standardfahrwerk; Verstärkte Ausführung .; Baumuster: Sport
B3	**C 180** 09/93 - 12/95 89 -90 kW	**36-129478**	*36-133703*	Standardfahrwerk; Verstärkte Ausführung .; Baumuster: Classic; Baumuster: Elegance
B3	**C 180** 03/93 - 12/95 89 -90 kW		**36-227136**	Standardfahrwerk; Verstärkte Ausführung .; Baumuster: Esprit; Baumuster: Sport
B3	**C 180** 09/93 - 12/95 89 -90 kW		**36-159604**	Standardfahrwerk; Baumuster: Esprit; Baumuster: Sport; mit Niveauregulierung
B3	**C 180** 01/96 - 05/00 89 -90 kW		**36-159451**	Standardfahrwerk; Baumuster: Classic; Baumuster: Elegance; mit Niveauregulierung
B3	**C 180, C 200, C 200 CDI, C 200 D, C 200 Kompressor, C 220, C 230, C 230 Kompressor, C 240** 01/96 - 05/00 55 -142 kW		**36-159451**	Standardfahrwerk; Baumuster: Esprit; mit Niveauregulierung
B3	**C 180, C 200, C 200 CDI, C 200 D, C 200 Kompressor, C 220, C 230, C 230 Kompressor, C 240** 01/96 - 05/00 55 -142 kW		**36-159451**	Standardfahrwerk; Baumuster: Sport; mit Niveauregulierung
B3	**C 200, C 220** 09/93 - 12/95 100 -110 kW	**36-129478**	**36-129508**	Standardfahrwerk; Baumuster: Classic; Baumuster: Elegance
B3	**C 200, C 200 CDI, C 200 D, C 200 Kompressor, C 220 CDI, C 220 D, C 230 Kompressor, C 240** 01/96 - 05/00 55 -142 kW	**36-129638**	**36-133697**	Standardfahrwerk; Baumuster: Classic; Baumuster: Elegance
B3	**C 200, C 200 CDI, C 200 D, C 200 Kompressor, C 220 CDI, C 220 D, C 230 Kompressor, C 240** 01/96 - 05/00 55 -142 kW	**36-227174**	**36-226160**	Standardfahrwerk; Verstärkte Ausführung .; Baumuster: Classic; Baumuster: Elegance
B3	**C 200, C 220** 03/93 - 12/95 100 -110 kW	**36-226993**	**36-227136**	Standardfahrwerk; Baumuster: Esprit; Baumuster: Sport
B3	**C 200** 01/94 - 12/95 100 kW	*37-129491*	*36-129515*	Standardfahrwerk; Verstärkte Ausführung .; Baumuster: Classic; Baumuster: Elegance
B3	**C 200** 01/94 - 12/95 100 kW	**36-154029**	**36-133635**	Standardfahrwerk; Verstärkte Ausführung .; Baumuster: Esprit; Baumuster: Sport
B3	**C 200, C 200 D, C 220, C 220 D** 09/93 - 12/95 55 -110 kW		**36-159611**	Standardfahrwerk; Baumuster: Classic; Baumuster: Elegance; mit Niveauregulierung
B3	**C 200, C 220** 09/93 - 12/95 100 -110 kW	**36-226993**	**36-159604**	Standardfahrwerk; Baumuster: Esprit; Baumuster: Sport; mit Niveauregulierung
B3	**C 200, C 200 CDI, C 200 D, C 200 Kompressor, C 220 CDI, C 220 D, C 230 Kompressor, C 240** 01/96 - 05/00 55 -142 kW		**36-159451**	Standardfahrwerk; Baumuster: Classic; Baumuster: Elegance; mit Niveauregulierung

MERCEDES-BENZ

MERCEDES-BENZ C-KLASSE (W202)

B3	**C 220** 03/93 - 12/95 110 kW	*37-129491*	*36-129515*	Standardfahrwerk; Verstärkte Ausführung .; Baumuster: Classic; Baumuster: Elegance
B3	**C 200 D** 09/93 - 12/95 55 kW	**36-129478**	*36-133703*	Standardfahrwerk; Baumuster: Classic; Baumuster: Elegance
B3	**C 200 D, C 220 D** 03/93 - 12/95 55 -70 kW	*37-129491*	**36-129508**	Standardfahrwerk; Verstärkte Ausführung .; Baumuster: Classic; Baumuster: Elegance
B3	**C 200 D, C 220 D** 03/93 - 12/95 55 -70 kW	**36-154036**	**36-227136**	Standardfahrwerk; Verstärkte Ausführung .; Baumuster: Esprit; Baumuster: Sport
B3	**C 200 D** 09/93 - 12/95 55 kW		**36-159604**	Standardfahrwerk; Baumuster: Esprit; Baumuster: Sport; mit Niveauregulierung
B3	**C 220 CDI, C 220 D, C 250 Turbo-D, C 280** 01/96 - 05/00 55 -145 kW		**36-159451**	Standardfahrwerk; Baumuster: Esprit; mit Niveauregulierung
B3	**C 220 D, C 250 Turbo-D, C 280** 01/96 - 05/00 55 -145 kW	*36-154104*	**36-159451**	Standardfahrwerk; Baumuster: Sport; mit Niveauregulierung
B3	**C 220 D** 09/93 - 12/95 70 kW	**36-154029**	**36-159604**	Standardfahrwerk; Baumuster: Esprit; Baumuster: Sport; mit Niveauregulierung
B3	**C 250 D, C 280** 09/93 - 12/95 83 -142 kW	*37-129491*	**36-129508**	Standardfahrwerk; Baumuster: Classic; Baumuster: Elegance
B3	**C 250 D, C 280** 05/93 - 12/95 83 -142 kW	*36-134519*	*36-129515*	Standardfahrwerk; Verstärkte Ausführung .; Baumuster: Classic; Baumuster: Elegance
B3	**C 250 D, C 280** 05/93 - 12/95 83 -142 kW	**36-154036**	**36-133635**	Standardfahrwerk; Baumuster: Esprit; Baumuster: Sport
B3	**C 250 D, C 280** 05/93 - 12/95 83 -142 kW	**36-159574**	*36-133703*	Standardfahrwerk; Verstärkte Ausführung .; Baumuster: Esprit; Baumuster: Sport
B3	**C 250 D, C 280** 09/93 - 12/95 83 -142 kW		**36-159598**	Standardfahrwerk; Baumuster: Classic; Baumuster: Elegance; mit Niveauregulierung
B3	**C 250 D, C 280** 09/93 - 12/95 83 -142 kW		**36-159581**	Standardfahrwerk; Baumuster: Esprit; Baumuster: Sport; mit Niveauregulierung
B3	**C 250 Turbo-D, C 280** 01/96 - 05/00 110 -145 kW	**36-227174**	**36-226160**	Standardfahrwerk; Verstärkte Ausführung .; Baumuster: Classic; Baumuster: Elegance
B3	**C 250 Turbo-D, C 280** 01/96 - 05/00 110 -145 kW	**36-226122**	**36-159451**	Standardfahrwerk; Baumuster: Classic; Baumuster: Elegance; mit Niveauregulierung
B4	**C 180, C 200, C 200 CDI, C 200 D, C 200 Kompressor, C 220, C 220 CDI, C 220 D, C 230, C 230 Kompressor, C 240, C 250 D, C 250 Turbo-D, C 280** 05/93 - 05/00 55 -145 kW	**24-018562** **18-140651**	**24-018579**	Standardfahrwerk
B6 Sport	**C 180, C 200, C 200 CDI, C 200 D, C 200 Kompressor, C 220, C 220 CDI, C 220 D, C 230, C 230 Kompressor, C 240, C 250 D, C 250 Turbo-D, C 280** 05/93 - 05/00 55 -145 kW	**24-100397**	**24-100403**	
B8	**C 180, C 200, C 200 CDI, C 200 D, C 200 Kompressor, C 220, C 220 CDI, C 220 D, C 230, C 230 Kompressor, C 240, C 250 D, C 250 Turbo-D, C 280** 05/93 - 05/00 55 -145 kW	**24-018548**	**24-018555**	
B12 PK	**C 180, C 200, C 200 D, C 200 Kompressor, C 220, C 220 D, C 230 Kompressor** 08/93 - 05/00 55 -142 kW	**46-181701**		Federunterlage beachten; ohne Niveauregulierung; siehe Gutachten; mit ABE VA: Tieferlegung lt. GA: 30 mm; Achslast bis: 970 kg HA: Tieferlegung lt. GA: 30 mm; Achslast bis: 1030 kg

M

			

MERCEDES-BENZ

MERCEDES-BENZ C-KLASSE (W202)

B12 PK	**C 180, C 200, C 200 CDI, C 200 Kompressor, C 220 CDI, C 220 D, C 230** 08/93 - 05/00 70 -132 kW	**46-181725**	Federunterlage beachten; ohne Niveauregulierung; siehe Gutachten VA: Tieferlegung lt. GA: 30 mm; Achslast bis: 990 kg HA: Tieferlegung lt. GA: 30 mm; Achslast bis: 1070 kg
B12 PK	**C 230 Kompressor, C 240, C 250 D, C 250 Turbo-D, C 280** 05/93 - 05/00 83 -145 kW	**46-181732**	Federunterlage beachten; ohne Niveauregulierung; siehe Gutachten VA: Tieferlegung lt. GA: 30 mm; Achslast bis: 1010 kg HA: Tieferlegung lt. GA: 30 mm; Achslast bis: 1070 kg
B12 SL	**C 180, C 200, C 200 CDI, C 200 D, C 200 Kompressor, C 220, C 220 D, C 230, C 230 Kompressor, C 240** 08/93 - 05/00 55 -142 kW	**46-181749**	Federunterlage beachten; ohne Niveauregulierung; siehe Gutachten VA: Tieferlegung lt. GA: 45-50 mm; Achslast bis: 1010 kg HA: Tieferlegung lt. GA: 30-35 mm; Achslast bis: 1070 kg

MERCEDES-BENZ C-CLASS Kombi (S202)

B3	**C 180 T** 06/96 - 03/01 90 -95 kW	**36-129638**	**36-133659**	Standardfahrwerk; Baumuster: Classic; Baumuster: Elegance
B3	**C 180 T** 06/96 - 03/01 90 -95 kW	**36-129638**	**36-163816**	Standardfahrwerk; Baumuster: Classic; Baumuster: Elegance; mit Niveauregulierung
B3	**C 180 T, C 200 T, C 200 T CDI, C 200 T D, C 200 T Kompressor, C 230 T, C 230 T Kompressor, C 240 T** 06/96 - 03/01 65 -142 kW	**36-227181**	**36-133659**	Standardfahrwerk; Baumuster: Esprit; Baumuster: Sport
B3	**C 180 T, C 200 T, C 200 T CDI, C 200 T D, C 200 T Kompressor, C 230 T, C 230 T Kompressor, C 240 T** 06/96 - 03/01 65 -142 kW	**36-227181**	**36-163816**	Standardfahrwerk; Baumuster: Esprit; Baumuster: Sport; mit Niveauregulierung
B3	**C 180 T, C 200 T, C 200 T CDI, C 200 T D, C 200 T Kompressor, C 220 T CDI, C 220 T D, C 230 T, C 230 T Kompressor, C 240 T, C 250 T Turbo-D, C 280 T** 06/96 - 03/01 55 -145 kW	**36-227174**		Standardfahrwerk; Verstärkte Ausführung .
B3	**C 200 T, C 200 T CDI, C 200 T D, C 200 T Kompressor, C 220 T CDI, C 220 T D, C 230 T Kompressor, C 240 T** 06/96 - 03/01 55 -142 kW	**36-129638**	**36-133659**	Standardfahrwerk; Baumuster: Classic; Baumuster: Elegance
B3	**C 200 T, C 200 T CDI, C 200 T D, C 200 T Kompressor, C 220 T CDI, C 220 T D, C 230 T Kompressor, C 240 T** 06/96 - 03/01 55 -142 kW	**36-129638**	**36-163816**	Standardfahrwerk; Baumuster: Classic; Baumuster: Elegance; mit Niveauregulierung
B3	**C 220 T CDI, C 220 T D, C 250 T Turbo-D, C 280 T** 06/97 - 03/01 55 -145 kW	**36-227174**	**36-133659**	Standardfahrwerk; Baumuster: Esprit
B3	**C 220 T CDI, C 220 T D, C 250 T Turbo-D, C 280 T** 06/97 - 03/01 55 -145 kW	*36-154104*	**36-133659**	Standardfahrwerk; Baumuster: Sport
B3	**C 220 T CDI, C 220 T D, C 250 T Turbo-D, C 280 T** 06/97 - 03/01 55 -145 kW	*36-154104*	**36-163816**	Standardfahrwerk; Baumuster: Sport; mit Niveauregulierung
B3	**C 250 T Turbo-D, C 280 T** 06/96 - 03/01 110 -145 kW	**36-226122**	**36-133659**	Standardfahrwerk; Baumuster: Classic; Baumuster: Elegance
B3	**C 250 T Turbo-D, C 280 T** 06/96 - 03/01 110 -145 kW	**36-226122**	**36-163816**	Standardfahrwerk; Baumuster: Classic; Baumuster: Elegance; mit Niveauregulierung
B4	**C 180 T, C 200 T, C 200 T CDI, C 200 T D, C 200 T Kompressor, C 220 T CDI, C 220 T D, C 230 T, C 230 T Kompressor, C 240 T, C 250 T Turbo-D, C 280 T** 06/96 - 03/01 55 -145 kW	**24-018562** **18-140651**	**24-018579**	ohne Niveauregulierung

				
MERCEDES-BENZ				
MERCEDES-BENZ C-CLASS Kombi (S202)				
B6 Sport	**C 180 T, C 200 T, C 200 T CDI, C 200 T D, C 200 T Kompressor, C 220 T CDI, C 220 T D, C 230 T, C 230 T Kompressor, C 240 T, C 250 T Turbo-D, C 280 T** 06/96 - 03/01 55 -145 kW	**24-100397**	**24-100403**	ohne Niveauregulierung
B8	**C 180 T, C 200 T, C 200 T CDI, C 200 T D, C 200 T Kompressor, C 220 T CDI, C 220 T D, C 230 T, C 230 T Kompressor, C 240 T, C 250 T Turbo-D, C 280 T** 06/96 - 03/01 55 -145 kW	**24-018548**	**24-018555**	ohne Niveauregulierung
B12 PK	**C 180 T, C 200 T, C 200 T CDI, C 200 T D, C 200 T Kompressor, C 220 T CDI, C 220 T D, C 230 T** 06/96 - 03/01 55 -141 kW	**46-193902**		ohne Niveauregulierung; siehe Gutachten VA: Tieferlegung lt. GA: 30 mm; Achslast bis: 990 kg HA: Tieferlegung lt. GA: 30 mm; Achslast bis: 1070 kg
B12 PK	**C 230 T Kompressor, C 240 T, C 250 T Turbo-D, C 280 T** 06/96 - 03/01 110 -145 kW	**46-193919**		ohne Niveauregulierung; siehe Gutachten VA: Tieferlegung lt. GA: 30 mm; Achslast bis: 1010 kg HA: Tieferlegung lt. GA: 30 mm; Achslast bis: 1070 kg
MERCEDES-BENZ C-KLASSE (W203)				
B1	**3.5, C 180, C 180 Kompressor, C 200 CDI, C 200 CGI Kompressor, C 200 Kompressor, C 220 CDI, C 230, C 230 Kompressor, C 240, C 270 CDI, C 280, C 320, C 320 CDI, C 350** 05/00 - 02/07 75 -200 kW	**12-224159**		VA: mit Kugellager
B3	**C 180, C 180 Kompressor, C 200 Kompressor, C 230 Kompressor** 05/00 - 02/07 95 -141 kW	**37-133719**	**36-225927**	Standardfahrwerk
B3	**C 180, C 180 Kompressor, C 200 CDI, C 200 CGI Kompressor, C 200 Kompressor, C 230, C 230 Kompressor, C 240, C 280, C 320, C 350** 05/00 - 02/07 75 -200 kW	**37-133740**	**36-226160**	Standardfahrwerk; Verstärkte Ausführung .
B3	**C 200 CGI Kompressor** 07/03 - 02/07 125 kW	**37-133719**	**36-225927**	Standardfahrwerk
B3	**C 240, C 320** 05/00 - 02/07 125 -160 kW	**37-133726**	**36-225927**	Standardfahrwerk
B3	**3.5, C 230, C 280, C 350** 01/05 - 02/07 150 -200 kW	**37-133726**	**36-225927**	Standardfahrwerk
B3	**C 200 CDI, C 220 CDI** 05/00 - 04/04 75 -105 kW	**37-133733**	**36-225927**	Standardfahrwerk
B3	**C 220 CDI** 04/04 - 02/07 105 kW	**37-133726**	**36-225927**	Standardfahrwerk
B3	**C 220 CDI** 05/00 - 02/07 105 -110 kW	**37-133740**	**36-226160**	Standardfahrwerk; Verstärkte Ausführung .
B3	**C 220 CDI** 02/04 - 02/07 110 kW	**37-133726**	**36-225927**	Standardfahrwerk
B3	**C 270 CDI, C 320 CDI** 12/00 - 02/07 125 -165 kW	**37-133740**	**36-225927**	Standardfahrwerk
B4	**3.5, C 180, C 180 Kompressor, C 200 CDI, C 200 CGI Kompressor, C 200 Kompressor, C 220 CDI, C 230, C 230 Kompressor, C 240, C 270 CDI, C 280, C 320, C 320 CDI, C 350** 05/00 - 02/07 75 -200 kW	*22-141705*	**24-114714**	Standardfahrwerk

M

MERCEDES-BENZ

MERCEDES-BENZ C-KLASSE (W203)

B4	**3.5, C 180, C 180 Kompressor, C 200 CDI, C 200 CGI Kompressor, C 200 Kompressor, C 220 CDI, C 230, C 230 Kompressor, C 240, C 270 CDI, C 280, C 320, C 320 CDI, C 350** 05/00 - 02/07 75 -200 kW	**22-168061**	**24-188111**	Schlechtwegeausführung
B4	**3.5, C 180, C 180 Kompressor, C 200 CDI, C 200 CGI Kompressor, C 200 Kompressor, C 220 CDI, C 230, C 230 Kompressor, C 240, C 270 CDI, C 280, C 320, C 320 CDI, C 350** 05/00 - 02/07 75 -200 kW	**22-168085**	**24-114714**	Sportfahrwerk VA: für OE-Nr.: 203 320 66 30
B4	**3.5, C 180, C 180 Kompressor, C 200 CDI, C 200 CGI Kompressor, C 200 Kompressor, C 220 CDI, C 230, C 230 Kompressor, C 240, C 270 CDI, C 280, C 320, C 320 CDI, C 350** 05/00 - 02/07 75 -200 kW	**22-218537**	**24-114714**	Sportfahrwerk VA: für OE-Nr.: 203 320 75 30
B6 Sport	**3.5, C 180, C 180 Kompressor, C 200 CDI, C 200 CGI Kompressor, C 200 Kompressor, C 220 CDI, C 230, C 230 Kompressor, C 240, C 270 CDI, C 280, C 320, C 320 CDI, C 350** 05/00 - 02/07 75 -200 kW	**35-053446**	**24-068802**	Für einige Rad/Reifenkomb. sind Distanzscheiben erforderlich; Standardfahrwerk; ohne Niveauregulierung
B8	**3.5, C 180, C 180 Kompressor, C 200 CDI, C 200 CGI Kompressor, C 200 Kompressor, C 220 CDI, C 230, C 230 Kompressor, C 240, C 270 CDI, C 280, C 30 CDI AMG, C 32 AMG Kompressor, C 320, C 320 CDI, C 350, C 55 AMG** 02/04 - 02/07 75 -270 kW	**35-053453**	**24-068819**	Für einige Rad/Reifenkomb. sind Distanzscheiben erforderlich; Sportfahrwerk; ohne Niveauregulierung
B12 PK	**C 180, C 180 Kompressor, C 200 CDI, C 200 CGI Kompressor, C 200 Kompressor, C 220 CDI, C 230, C 230 Kompressor** 05/00 - 02/07 75 -150 kW	**46-181800**		Federunterlage beachten; Für einige Rad/Reifenkomb. sind Distanzscheiben erforderlich; siehe Gutachten VA: Tieferlegung lt. GA: 30 mm; Achslast bis: 1035 kg HA: ohne Niveauregulierung; Tieferlegung lt. GA: 30 mm; Achslast bis: 1170 kg
B12 PK	**3.5, C 240, C 270 CDI, C 280, C 320, C 320 CDI, C 350** 05/00 - 02/07 125 -200 kW	**46-181817**		Federunterlage beachten; Für einige Rad/Reifenkomb. sind Distanzscheiben erforderlich; siehe Gutachten VA: Tieferlegung lt. GA: 30 mm; Achslast bis: 1130 kg HA: ohne Niveauregulierung; Tieferlegung lt. GA: 30 mm; Achslast bis: 1170 kg
B14	**3.5, C 180, C 180 Kompressor, C 200 CDI, C 200 CGI Kompressor, C 200 Kompressor, C 220 CDI, C 230, C 230 Kompressor, C 240, C 270 CDI, C 280, C 30 CDI AMG, C 32 AMG Kompressor, C 320, C 320 CDI, C 350, C 55 AMG** 02/04 - 02/07 75 -270 kW	**47-100770**		Für einige Rad/Reifenkomb. sind Distanzscheiben erforderlich; Standardfahrwerk; ohne Niveauregulierung; siehe Gutachten VA: Tieferlegung lt. GA: 30-50 mm; Achslast bis: 1130 kg HA: Tieferlegung lt. GA: 30-50 mm; Achslast bis: 1155 kg
B16 PSS9	**3.5, C 180, C 180 Kompressor, C 200 CDI, C 200 CGI Kompressor, C 200 Kompressor, C 220 CDI, C 230, C 230 Kompressor, C 240, C 270 CDI, C 280, C 30 CDI AMG, C 32 AMG Kompressor, C 320, C 320 CDI, C 350, C 55 AMG** 02/04 - 02/07 75 -270 kW	**48-088602**		Für einige Rad/Reifenkomb. sind Distanzscheiben erforderlich; Standardfahrwerk; ohne Niveauregulierung; siehe Gutachten VA: Tieferlegung lt. GA: 30-50 mm; Achslast bis: 1130 kg HA: Tieferlegung lt. GA: 30-50 mm; Achslast bis: 1155 kg

MERCEDES-BENZ C-CLASS T-Model (S203)

B1	**C 180, C 180 Kompressor, C 200 CDI, C 200 CGI Kompressor, C 200 Kompressor, C 220 CDI, C 230, C 230 Kompressor, C 240, C 270 CDI, C 280, C 320, C 320 CDI, C 350** 03/01 - 08/07 75 -200 kW	**12-224159**		VA: mit Kugellager
B3	**C 180 Kompressor, C 200 CDI** 05/04 - 08/07 75 -105 kW	**37-133733**	**36-226030**	Standardfahrwerk

MERCEDES-BENZ

MERCEDES-BENZ C-CLASS T-Model (S203)

B3	**C 180, C 180 Kompressor, C 200 CGI Kompressor, C 200 Kompressor, C 230 Kompressor** 03/01 - 04/04 95 -141 kW	**37-133719**	**36-226030**	Standardfahrwerk
B3	**C 180, C 180 Kompressor, C 200 CDI, C 200 CGI Kompressor, C 200 Kompressor, C 220 CDI, C 230, C 230 Kompressor, C 240, C 280, C 320, C 350** 03/01 - 08/07 75 -200 kW	**37-133740**	**36-163793**	Standardfahrwerk; Verstärkte Ausführung .
B3	**C 200 Kompressor** 05/04 - 08/07 120 kW	**37-133719**	**36-226030**	Standardfahrwerk
B3	**C 240, C 320** 03/01 - 04/04 125 -160 kW	**37-133726**	**36-226030**	Standardfahrwerk
B3	**C 280 4-matic, C 320 4-matic, C 320 CDI, C 350 4-matic** 04/04 - 08/07 160 -200 kW	**37-133740**	**36-226030**	Standardfahrwerk
B3	**C 320 4-matic** 07/02 - 04/04 160 kW	**37-133740**	**36-226030**	Standardfahrwerk
B3	**C 200 CDI, C 220 CDI** 03/01 - 04/04 75 -110 kW	**37-133733**	**36-226030**	Standardfahrwerk
B3	**C 220 CDI, C 230, C 230 Kompressor, C 240, C 280, C 320, C 350** 05/04 - 08/07 105 -200 kW	**37-133726**	**36-226030**	Standardfahrwerk
B3	**C 270 CDI** 03/01 - 04/04 125 kW	**37-133740**	**36-226030**	Standardfahrwerk
B4	**C 180, C 180 Kompressor, C 200 CDI, C 200 CGI Kompressor, C 200 Kompressor, C 220 CDI, C 230, C 230 Kompressor, C 240, C 270 CDI, C 280, C 320, C 320 CDI, C 350** 03/01 - 08/07 75 -200 kW	*22-141705*	**24-114714**	Standardfahrwerk; ohne Niveauregulierung
B4	**C 180, C 180 Kompressor, C 200 CDI, C 200 CGI Kompressor, C 200 Kompressor, C 220 CDI, C 230, C 230 Kompressor, C 240, C 270 CDI, C 280, C 320, C 320 CDI, C 350** 03/01 - 08/07 75 -200 kW	**22-168061**	**24-188111**	Schlechtwegeausführung
B4	**C 180, C 180 Kompressor, C 200 CDI, C 200 CGI Kompressor, C 200 Kompressor, C 220 CDI, C 230, C 230 Kompressor, C 240, C 270 CDI, C 280, C 320, C 320 CDI, C 350** 03/01 - 08/07 75 -200 kW	**22-168085**	**24-114714**	Sportfahrwerk VA: für OE-Nr.: 203 320 66 30
B4	**C 180, C 180 Kompressor, C 200 CDI, C 200 CGI Kompressor, C 200 Kompressor, C 220 CDI, C 230, C 230 Kompressor, C 240, C 270 CDI, C 280, C 320, C 320 CDI, C 350** 03/01 - 08/07 75 -200 kW	**22-218537**	**24-114714**	Sportfahrwerk VA: für OE-Nr.: 203 320 75 30
B6 Sport	**C 180, C 180 Kompressor, C 200 CDI, C 200 CGI Kompressor, C 200 Kompressor, C 220 CDI, C 230, C 230 Kompressor, C 240, C 270 CDI, C 280, C 320, C 320 CDI, C 350** 03/01 - 08/07 75 -200 kW	**35-053446**	**24-068802**	Für einige Rad/Reifenkomb. sind Distanzscheiben erforderlich; Standardfahrwerk; ohne Niveauregulierung

MERCEDES-BENZ

MERCEDES-BENZ C-CLASS T-Model (S203)

B8	**C 180, C 180 Kompressor, C 200 CDI, C 200 CGI Kompressor, C 200 Kompressor, C 220 CDI, C 230, C 230 Kompressor, C 240, C 270 CDI, C 280, C 30 CDI AMG, C 32 AMG Kompressor, C 320, C 320 CDI, C 350, C 55 AMG** 03/01 - 08/07 75 -270 kW	**35-053453**	**24-068819**	Für einige Rad/Reifenkomb. sind Distanzscheiben erforderlich; Sportfahrwerk; ohne Schlechtwegeausführung; ohne Niveauregulierung
B12 PK	**C 180, C 180 Kompressor, C 200 CDI, C 200 Kompressor, C 220 CDI, C 230, C 230 Kompressor** 03/01 - 08/07 75 -150 kW	**46-181824**		Federunterlage beachten; Für einige Rad/Reifenkomb. sind Distanzscheiben erforderlich; ohne Schlechtwegeausführung; ohne Niveauregulierung; siehe Gutachten VA: Tieferlegung lt. GA: 30 mm; Achslast bis: 1015 kg HA: Tieferlegung lt. GA: 30 mm; Achslast bis: 1170 kg
B12 PK	**C 240, C 270 CDI, C 280, C 320, C 320 CDI, C 350** 03/01 - 08/07 125 -200 kW	**46-181831**		Federunterlage beachten; ohne Schlechtwegeausführung; ohne Niveauregulierung; siehe Gutachten VA: Tieferlegung lt. GA: 30 mm; Achslast bis: 1090 kg HA: Tieferlegung lt. GA: 30 mm; Achslast bis: 1170 kg
B14	**C 180, C 180 Kompressor, C 200 CDI, C 200 CGI Kompressor, C 200 Kompressor, C 220 CDI, C 230, C 230 Kompressor, C 240, C 270 CDI, C 280, C 30 CDI AMG, C 32 AMG Kompressor, C 320, C 320 CDI, C 350, C 55 AMG** 03/01 - 08/07 75 -270 kW	**47-100770**		Für einige Rad/Reifenkomb. sind Distanzscheiben erforderlich; ohne Niveauregulierung; siehe Gutachten VA: Tieferlegung lt. GA: 30-50 mm; Achslast bis: 1130 kg HA: Tieferlegung lt. GA: 30-50 mm; Achslast bis: 1155 kg
B16 PSS9	**C 180, C 180 Kompressor, C 200 CDI, C 200 CGI Kompressor, C 200 Kompressor, C 220 CDI, C 230, C 230 Kompressor, C 240, C 270 CDI, C 280, C 30 CDI AMG, C 32 AMG Kompressor, C 320, C 320 CDI, C 350, C 55 AMG** 03/01 - 08/07 75 -270 kW	**48-088602**		Für einige Rad/Reifenkomb. sind Distanzscheiben erforderlich; ohne Niveauregulierung; siehe Gutachten VA: Tieferlegung lt. GA: 50 mm; Achslast bis: 1130 kg HA: Tieferlegung lt. GA: 50 mm; Achslast bis: 1155 kg

M

MERCEDES-BENZ C-CLASS Coupe (CL203)

B1	**C 160 Kompressor, C 180, C 180 Kompressor, C 200 CDI, C 200 CGI Kompressor, C 200 Kompressor, C 220, C 220 CDI, C 230, C 230 Kompressor, C 320, C 350** 03/01 - 05/08 90 -200 kW	**12-224159**		VA: mit Kugellager
B3	**C 160 Kompressor, C 180, C 180 Kompressor, C 200 CDI, C 200 CGI Kompressor, C 200 Kompressor, C 220, C 230 Kompressor** 03/01 - 05/08 90 -141 kW	**37-154172**	**36-133659**	Standardfahrwerk
B3	**C 160 Kompressor, C 180, C 180 Kompressor, C 200 CGI Kompressor, C 200 Kompressor, C 220, C 230 Kompressor** 03/01 - 05/08 90 -141 kW	**37-154189**	**36-226030**	Standardfahrwerk; Verstärkte Ausführung .
B3	**C 200 CDI, C 220 CDI, C 230, C 230 Kompressor, C 350** 03/01 - 05/08 90 -200 kW		**36-226030**	Standardfahrwerk; Verstärkte Ausführung .
B3	**C 220 CDI, C 230, C 230 Kompressor, C 350** 03/01 - 05/08 100 -200 kW	**37-154189**	**36-133659**	Standardfahrwerk
B4	**C 160 Kompressor, C 180, C 180 Kompressor, C 200 CDI, C 200 CGI Kompressor, C 200 Kompressor, C 220, C 220 CDI, C 230, C 230 Kompressor, C 320, C 350** 03/01 - 05/08 90 -200 kW	*22-141705*	**24-114714**	Standardfahrwerk

MERCEDES-BENZ

MERCEDES-BENZ C-CLASS Coupe (CL203)

B4	**C 160 Kompressor, C 180, C 180 Kompressor, C 200 CDI, C 200 CGI Kompressor, C 200 Kompressor, C 220, C 220 CDI, C 230, C 230 Kompressor, C 320, C 350** 03/01 - 05/08 90 -200 kW	**22-168085**	**24-114714**	Sportfahrwerk VA: für OE-Nr.: 203 320 66 30
B4	**C 160 Kompressor, C 180, C 180 Kompressor, C 200 CDI, C 200 CGI Kompressor, C 200 Kompressor, C 220, C 220 CDI, C 230, C 230 Kompressor, C 320, C 350** 03/01 - 05/08 90 -200 kW	**22-218537**	**24-114714**	Sportfahrwerk VA: für OE-Nr.: 203 320 75 30
B6 Sport	**C 160 Kompressor, C 180, C 180 Kompressor, C 200 CDI, C 200 CGI Kompressor, C 200 Kompressor, C 220, C 220 CDI, C 230, C 230 Kompressor, C 320, C 350** 03/01 - 05/08 90 -200 kW	**35-053446**	**24-068802**	Für einige Rad/Reifenkomb. sind Distanzscheiben erforderlich; Standardfahrwerk; ohne Niveauregulierung
B8	**C 160 Kompressor, C 180, C 180 Kompressor, C 200 CDI, C 200 CGI Kompressor, C 200 Kompressor, C 220, C 220 CDI, C 230, C 230 Kompressor, C 30 CDI AMG, C 32 AMG Kompressor, C 320, C 350** 03/01 - 05/08 90 -260 kW	**35-053453**	**24-068819**	Für einige Rad/Reifenkomb. sind Distanzscheiben erforderlich; Standardfahrwerk; ohne Niveauregulierung
B12 PK	**C 160 Kompressor, C 180, C 180 Kompressor, C 200 CGI Kompressor, C 200 Kompressor, C 230, C 230 Kompressor** 03/01 - 05/08 90 -150 kW	**46-190475**		Federunterlage beachten; Für einige Rad/Reifenkomb. sind Distanzscheiben erforderlich; ohne Niveauregulierung; siehe Gutachten VA: Tieferlegung lt. GA: 25-30 mm; Achslast bis: 1070 kg HA: Tieferlegung lt. GA: 20-25 mm; Achslast bis: 1035 kg
B12 PK	**C 200 CDI, C 220 CDI, C 320, C 350** 09/02 - 05/08 90 -200 kW	**46-190482**		Federunterlage beachten; Für einige Rad/Reifenkomb. sind Distanzscheiben erforderlich; ohne Niveauregulierung; siehe Gutachten VA: Tieferlegung lt. GA: 25-30 mm; Achslast bis: 1100 kg HA: Tieferlegung lt. GA: 20-25 mm; Achslast bis: 1035 kg
B14	**C 160 Kompressor, C 180, C 180 Kompressor, C 200 CDI, C 200 CGI Kompressor, C 200 Kompressor, C 220, C 220 CDI, C 230, C 230 Kompressor, C 30 CDI AMG, C 32 AMG Kompressor, C 320, C 350** 03/01 - 05/08 90 -260 kW	**47-100770**		Für einige Rad/Reifenkomb. sind Distanzscheiben erforderlich; Standardfahrwerk; ohne Niveauregulierung; siehe Gutachten VA: Tieferlegung lt. GA: 30-50 mm; Achslast bis: 1130 kg HA: Tieferlegung lt. GA: 30-50 mm; Achslast bis: 1155 kg
B16 PSS9	**C 160 Kompressor, C 180, C 180 Kompressor, C 200 CDI, C 200 CGI Kompressor, C 200 Kompressor, C 220, C 220 CDI, C 230, C 230 Kompressor, C 30 CDI AMG, C 32 AMG Kompressor, C 320, C 350** 03/01 - 05/08 90 -260 kW	**48-088602**		Für einige Rad/Reifenkomb. sind Distanzscheiben erforderlich; Standardfahrwerk; ohne Niveauregulierung; siehe Gutachten VA: Tieferlegung lt. GA: 30-50 mm; Achslast bis: 1130 kg HA: Tieferlegung lt. GA: 30-50 mm; Achslast bis: 1155 kg

MERCEDES-BENZ CLC-CLASS

B1	**CLC 160, CLC 180 Kompressor, CLC 200 CDI, CLC 200 Kompressor, CLC 220 CDI, CLC 230, CLC 350** 05/08 - 06/11 90 -200 kW	**12-224159**		VA: mit Kugellager
B3	**CLC 180 Kompressor, CLC 200 Kompressor** 05/08 - 06/11 105 -135 kW	**37-133719**	**36-171989**	Standardfahrwerk
B3	**CLC 180 Kompressor, CLC 200 Kompressor** 05/08 - 06/11 105 -135 kW	**37-173425**	**36-171989**	Standardfahrwerk; Verstärkte Ausführung .
B3	**CLC 350** 05/08 - 06/11 200 kW	**37-133733**	**36-171989**	Standardfahrwerk

M

MERCEDES-BENZ

MERCEDES-BENZ CLC-CLASS

B3	**CLC 200 CDI, CLC 230** 05/08 - 06/11 90 -150 kW	**37-173425**	**36-171989**	Standardfahrwerk; ohne AC; Schaltgetriebe
B3	**CLC 200 CDI, CLC 230** 05/08 - 06/11 90 -150 kW	**37-133733**	**36-171989**	Standardfahrwerk; mit AC; Automatik
B3	**CLC 200 CDI, CLC 230** 05/08 - 06/11 90 -150 kW	**37-133733**	**36-171989**	Standardfahrwerk; Verstärkte Ausführung .; ohne AC; Schaltgetriebe
B3	**CLC 220 CDI** 05/08 - 06/11 110 kW	**37-173425**	**36-171989**	Standardfahrwerk
B3	**CLC 220 CDI** 05/08 - 06/11 110 kW	**37-133733**	**36-171989**	Standardfahrwerk; Verstärkte Ausführung .
B4	**CLC 160, CLC 180 Kompressor, CLC 200 CDI, CLC 200 Kompressor, CLC 220 CDI, CLC 230, CLC 350** 05/08 - 06/11 90 -200 kW	*22-141705*	**24-114714**	Standardfahrwerk
B4	**CLC 160, CLC 180 Kompressor, CLC 200 CDI, CLC 200 Kompressor, CLC 220 CDI, CLC 230, CLC 350** 05/08 - 06/11 90 -200 kW	**22-168061**	**24-188111**	Schlechtwegeausführung
B4	**CLC 160, CLC 180 Kompressor, CLC 200 CDI, CLC 200 Kompressor, CLC 220 CDI, CLC 230, CLC 350** 05/08 - 06/11 90 -200 kW	**22-168085**	**24-114714**	Sportfahrwerk VA: für OE-Nr.: 203 320 66 30
B4	**CLC 160, CLC 180 Kompressor, CLC 200 CDI, CLC 200 Kompressor, CLC 220 CDI, CLC 230, CLC 350** 05/08 - 06/11 90 -200 kW	**22-218537**	**24-114714**	Sportfahrwerk VA: für OE-Nr.: 203 320 75 30
B6 Sport	**CLC 160, CLC 180 Kompressor, CLC 200 CDI, CLC 200 Kompressor, CLC 220 CDI, CLC 230, CLC 350** 05/08 - 06/11 90 -200 kW	**35-053446**	**24-068802**	Für einige Rad/Reifenkomb. sind Distanzscheiben erforderlich; Standardfahrwerk; ohne Niveauregulierung
B8	**CLC 160, CLC 180 Kompressor, CLC 200 CDI, CLC 200 Kompressor, CLC 220 CDI, CLC 230, CLC 350** 05/08 - 06/11 90 -200 kW	**35-053453**	**24-068819**	Für einige Rad/Reifenkomb. sind Distanzscheiben erforderlich; Standardfahrwerk; ohne Niveauregulierung
B12 PK	**CLC 180 Kompressor, CLC 200 Kompressor, CLC 230** 05/08 - 06/11 105 -150 kW	**46-190475**		ohne Niveauregulierung; siehe Gutachten VA: Tieferlegung lt. GA: 25-30 mm; Achslast bis: 1070 kg HA: Tieferlegung lt. GA: 20-25 mm; Achslast bis: 1035 kg
B12 PK	**CLC 200 CDI, CLC 220 CDI, CLC 350** 05/08 - 06/11 90 -200 kW	**46-190482**		Federunterlage beachten; Für einige Rad/Reifenkomb. sind Distanzscheiben erforderlich; ohne Niveauregulierung; siehe Gutachten VA: Tieferlegung lt. GA: 25-30 mm; Achslast bis: 1100 kg HA: Tieferlegung lt. GA: 20-25 mm; Achslast bis: 1035 kg
B14	**CLC 160, CLC 180 Kompressor, CLC 200 CDI, CLC 200 Kompressor, CLC 220 CDI, CLC 230, CLC 350** 05/08 - 06/11 90 -200 kW	**47-100770**		Für einige Rad/Reifenkomb. sind Distanzscheiben erforderlich; Standardfahrwerk; ohne Niveauregulierung; siehe Gutachten VA: Tieferlegung lt. GA: 30-50 mm; Achslast bis: 1130 kg HA: Tieferlegung lt. GA: 30-50 mm; Achslast bis: 1155 kg
B16 PSS9	**CLC 160, CLC 180 Kompressor, CLC 200 CDI, CLC 200 Kompressor, CLC 220 CDI, CLC 230, CLC 350** 05/08 - 06/11 90 -200 kW	**48-088602**		Für einige Rad/Reifenkomb. sind Distanzscheiben erforderlich; Standardfahrwerk; ohne Niveauregulierung; siehe Gutachten VA: Tieferlegung lt. GA: 30-50 mm; Achslast bis: 1130 kg HA: Tieferlegung lt. GA: 30-50 mm; Achslast bis: 1155 kg

MERCEDES-BENZ

MERCEDES-BENZ C-CLASS (W204)

				
B1	**C 180 CDI, C 180 CGI, C 180 Kompressor, C 200 CDI, C 200 CGI, C 200 Kompressor, C 220 CDI, C 230, C 230 4-matic, C 250 CDI, C 250 CDI 4-matic, C 250 CGI, C 280, C 280 4-matic, C 300, C 300 4-matic, C 320 CDI, C 320 CDI 4-matic, C 350, C 350 4-matic, C 350 CDI, C 350 CDI 4-matic, C 350 CGI, C 63 AMG** 02/08 - 88 -358 kW	**12-225835**	**12-224623**	VA: mit Kugellager; ohne elektr. Dämpfkraftregulierung; ohne Sportfahrwerk HA: ohne Kugellager
B1	**C 180 CDI, C 180 CGI, C 180 Kompressor, C 200 CDI, C 200 CGI, C 200 Kompressor, C 220 CDI, C 230, C 230 4-matic, C 250 CDI, C 250 CDI 4-matic, C 250 CGI, C 280, C 280 4-matic, C 300, C 300 4-matic, C 320 CDI, C 320 CDI 4-matic, C 350, C 350 4-matic, C 350 CDI, C 350 CDI 4-matic, C 350 CGI, C 63 AMG** 02/08 - 88 -358 kW	**12-225842**	**12-224623**	VA: mit Kugellager; mit elektr. Dämpfkraftregulierung; Sportfahrwerk HA: ohne Kugellager
B3	**C 230, C 280, C 300** 01/07 - 150 -170 kW	**37-172299**	*36-171835*	Standardfahrwerk
B3	**C 230, C 280, C 300** 01/07 - 150 -170 kW	**37-172305**	**36-171859**	Standardfahrwerk; Verstärkte Ausführung .
B3	**C 230, C 280, C 300** 01/07 - 150 -170 kW	**37-172336**	**36-171873**	Sportfahrwerk
B3	**C 230, C 280, C 300** 01/07 - 150 -170 kW	**37-172350**	**36-171897**	Sportfahrwerk; Verstärkte Ausführung .
B3	**C 230 4-matic** 07/07 - 150 kW	**36-198351**	**36-171859**	Standardfahrwerk; Verstärkte Ausführung .
B3	**C 280 4-matic, C 300 4-matic** 07/07 - 170 kW	**36-198351**	**36-171859**	Standardfahrwerk
B3	**C 180 CDI, C 180 CGI, C 180 Kompressor, C 200, C 200 CDI, C 200 CGI, C 200 Kompressor, C 220 CDI, C 250 CGI** 07/09 - 88 -150 kW	**37-171827**	*36-171835*	Standardfahrwerk
B3	**C 180 CDI, C 180 CGI, C 180 Kompressor, C 200, C 200 CDI, C 200 CGI, C 200 Kompressor, C 220 CDI, C 250 CGI** 07/09 - 88 -150 kW	**37-171841**	**36-171859**	Standardfahrwerk; Verstärkte Ausführung .
B3	**C 180 CDI, C 180 CGI, C 180 Kompressor, C 200, C 200 CDI, C 200 CGI, C 200 Kompressor, C 220 CDI, C 250 CGI** 07/09 - 88 -150 kW	**37-171865**	**36-171873**	Sportfahrwerk
B3	**C 180 CDI, C 180 CGI, C 180 Kompressor, C 200, C 200 CDI, C 200 CGI, C 200 Kompressor, C 220 CDI, C 250 CGI** 07/09 - 88 -150 kW	**37-171889**	**36-171897**	Sportfahrwerk; Verstärkte Ausführung .
B3	**C 250 CDI** 08/08 - 150 kW	*37-129491*	*36-171835*	Standardfahrwerk; Ausstattung: mit BlueEFFICIENCY
B3	**C 250 CDI** 08/08 - 150 kW	**37-172312**	**36-171859**	Standardfahrwerk; Verstärkte Ausführung .; Ausstattung: mit BlueEFFICIENCY
B3	**C 250 CDI** 08/08 - 150 kW	**37-172367**	**36-171873**	Sportfahrwerk; Ausstattung: mit BlueEFFICIENY
B3	**C 250 CDI** 08/08 - 150 kW	**37-172374**	**36-171897**	Sportfahrwerk; Verstärkte Ausführung .; Ausstattung: mit BlueEFFICIENCY

M

				
MERCEDES-BENZ				
MERCEDES-BENZ C-CLASS (W204)				
B3	**C 320 CDI, C 350 CDI** 01/07 - 165 -195 kW	**37-172312**	**36-171859**	Standardfahrwerk
B3	**C 320 CDI, C 350 CDI** 01/07 - 165 -195 kW	**37-172329**	*36-172283*	Standardfahrwerk; Verstärkte Ausführung .
B3	**C 320 CDI, C 350 CDI** 01/07 - 165 -195 kW	**37-172374**	**36-171897**	Sportfahrwerk
B3	**C 320 CDI, C 350 CDI** 01/07 - 165 -195 kW	**37-172343**	**36-171897**	Sportfahrwerk; Verstärkte Ausführung .
B4	**C 180 CDI, C 180 CGI, C 180 Kompressor, C 200, C 200 CDI, C 200 CGI, C 200 Kompressor, C 220 CDI, C 230, C 250 CDI, C 250 CGI, C 280, C 300, C 320 CDI, C 350, C 350 CDI, C 350 CGI** 09/08 - 88 -225 kW	i.V.	**24-166676**	Standardfahrwerk
B4	**C 180 CDI, C 180 CGI, C 180 Kompressor, C 200, C 200 CDI, C 200 CGI, C 200 Kompressor, C 220 CDI, C 230, C 250 CDI, C 250 CGI, C 280, C 300, C 320 CDI, C 350, C 350 CDI, C 350 CGI** 09/08 - 88 -225 kW	i.V.	**24-169431**	Schlechtwegeausführung
B4 DMC	**C 230 4-matic, C 250 CDI 4-matic, C 280 4-matic, C 300 4-matic, C 300 CDI 4-matic, C 320 CDI 4-matic, C 350 4-matic, C 350 CDI 4-matic** 07/07 - 150 -225 kW	**22-193414**	**24-166218**	Standardfahrwerk
B4 DMC	**C 230 4-matic, C 250 CDI 4-matic, C 280 4-matic, C 300 4-matic, C 300 CDI 4-matic, C 320 CDI 4-matic, C 350 4-matic, C 350 CDI 4-matic** 07/07 - 150 -225 kW	**22-193483**	**24-166522**	Sportfahrwerk
B4 DMC	**C 180 CDI, C 180 CGI, C 180 Kompressor, C 200, C 200 CDI, C 200 CGI, C 200 Kompressor, C 220 CDI, C 230, C 250 CDI, C 250 CGI, C 280, C 300, C 320 CDI, C 350, C 350 CDI, C 350 CGI** 09/08 - 88 -225 kW	**22-196019**	**24-166218**	Standardfahrwerk
B4 DMC	**C 180 CDI, C 180 CGI, C 180 Kompressor, C 200, C 200 CDI, C 200 CGI, C 200 Kompressor, C 220 CDI, C 230, C 250 CDI, C 250 CGI, C 280, C 300, C 320 CDI, C 350, C 350 CDI, C 350 CGI** 09/08 - 88 -225 kW	*22-151032*	**24-166522**	Sportfahrwerk
B4 DMC	**C 180 CDI, C 180 CGI, C 180 Kompressor, C 200, C 200 CDI, C 200 CGI, C 200 Kompressor, C 220 CDI, C 230, C 250 CDI, C 250 CGI, C 280, C 300, C 320 CDI, C 350, C 350 CDI, C 350 CGI** 09/08 - 88 -225 kW	*22-151049*	**24-166539**	Schlechtwegeausführung
B6 Sport	**C 230 4-matic, C 250 CDI 4-matic, C 280 4-matic, C 300 4-matic, C 300 CDI 4-matic, C 320 CDI 4-matic, C 350 4-matic, C 350 CDI 4-matic** 07/07 - 150 -225 kW	**35-170815**	**24-170826**	Standardfahrwerk; Sportfahrwerk
B6 Sport	**C 180 CDI, C 180 CGI, C 180 Kompressor, C 200, C 200 CDI, C 200 CGI, C 200 Kompressor, C 220 CDI, C 230, C 250 CDI, C 250 CGI, C 280, C 300, C 320 CDI, C 350, C 350 CDI, C 350 CGI** 09/08 - 88 -225 kW	**35-141822**	**24-141833**	ohne elektr. Dämpfkraftregulierung

M

				
MERCEDES-BENZ				
MERCEDES-BENZ C-CLASS (W204)				
B8	**C 180 CDI, C 180 CGI, C 180 Kompressor, C 200, C 200 CDI, C 200 CGI, C 200 Kompressor, C 220 CDI, C 230, C 250 CDI, C 250 CGI, C 280, C 300, C 320 CDI, C 350, C 350 CDI, C 350 CGI** 09/08 - 88 -225 kW	**35-141846**	**24-141857**	ohne elektr. Dämpfkraftregulierung
B12 PK	**C 180 CGI, C 180 Kompressor, C 200, C 200 CGI, C 200 Kompressor, C 230, C 250 CGI** 01/07 - 115 -150 kW	**46-180759**		Federunterlage beachten; ohne elektr. Dämpfkraftregulierung; ohne Niveauregulierung; siehe Gutachten VA: Tieferlegung lt. GA: 30 mm; Achslast bis: 1150 kg HA: Tieferlegung lt. GA: 30 mm; Achslast bis: 1200 kg
B12 PK	**C 180 CDI, C 200 CDI, C 220 CDI, C 250 CDI, C 280, C 300, C 320 CDI, C 350, C 350 CDI, C 350 CGI** 09/08 - 88 -225 kW	**46-180766**		Federunterlage beachten; ohne elektr. Dämpfkraftregulierung; ohne Niveauregulierung; siehe Gutachten VA: Tieferlegung lt. GA: 30 mm; Achslast bis: 1150 kg HA: Tieferlegung lt. GA: 30 mm; Achslast bis: 1200 kg
B14	**C 180 CDI, C 180 CGI, C 180 Kompressor, C 200, C 200 CDI, C 200 CGI, C 200 Kompressor, C 220 CDI, C 230, C 250 CDI, C 250 CGI, C 280, C 300, C 320 CDI, C 350, C 350 CDI, C 350 CGI** 09/08 - 88 -225 kW	**47-141179**		ohne elektr. Dämpfkraftregulierung; siehe Gutachten VA: Tieferlegung lt. GA: 30-50 mm; Achslast bis: 1110 kg HA: Tieferlegung lt. GA: 30-50 mm; Achslast bis: 1225 kg
B16 PSS10	**C 63 AMG** 02/08 - 336 -358 kW	**48-141147**		ohne elektr. Dämpfkraftregulierung; Baumuster: excl. Black Series; ohne Niveauregulierung; siehe Gutachten VA: Tieferlegung lt. GA: 20-40 mm; Achslast bis: 1110 kg HA: Tieferlegung lt. GA: 20-40 mm; Achslast bis: 1225 kg
B16 PSS10	**C 180 CDI, C 180 CGI, C 180 Kompressor, C 200, C 200 CDI, C 200 CGI, C 200 Kompressor, C 220 CDI, C 230, C 250 CDI, C 250 CGI, C 280, C 300, C 320 CDI, C 350, C 350 CDI, C 350 CGI** 09/08 - 88 -225 kW	**48-141147**		ohne elektr. Dämpfkraftregulierung; siehe Gutachten VA: Tieferlegung lt. GA: 30-50 mm; Achslast bis: 1110 kg HA: Tieferlegung lt. GA: 30-50 mm; Achslast bis: 1225 kg
B16 BCS	**C 250 CDI, C 320 CDI, C 350, C 350 CDI, C 350 CGI, C 63 AMG** 02/08 - 150 -358 kW	**48-229333**		ohne elektr. Dämpfkraftregulierung; Baumuster: excl. Black Series; ohne Niveauregulierung; siehe Gutachten VA: Tieferlegung lt. GA: 20-40 mm HA: Tieferlegung lt. GA: 20-40 mm
MERCEDES-BENZ C-CLASS T-Model (S204)				
B1	**C 180 CGI, C 180 Kompressor, C 200 CDI, C 200 CGI, C 200 Kompressor, C 220 CDI, C 230, C 250 CDI 4-matic, C 250 CGI, C 280, C 300, C 320 CDI, C 320 CDI 4-matic, C 350, C 350 CDI, C 350 CDI 4-matic, C 63 AMG** 02/08 - 100 -336 kW	**12-225835**	**12-224623**	VA: mit Kugellager; ohne elektr. Dämpfkraftregulierung; ohne Sportfahrwerk HA: ohne Kugellager
B1	**C 180 CGI, C 180 Kompressor, C 200 CDI, C 200 CGI, C 200 Kompressor, C 220 CDI, C 230, C 250 CDI 4-matic, C 250 CGI, C 280, C 300, C 320 CDI, C 320 CDI 4-matic, C 350, C 350 CDI, C 350 CDI 4-matic, C 63 AMG** 02/08 - 100 -336 kW	**12-225842**	**12-224623**	VA: mit Kugellager; mit elektr. Dämpfkraftregulierung; Sportfahrwerk HA: ohne Kugellager
B3	**C 180 CGI, C 180 Kompressor, C 200 CDI, C 200 CGI, C 200 Kompressor, C 220 CDI, C 250 CGI** 07/09 - 100 -150 kW	**37-171827**	**36-171859**	Standardfahrwerk
B3	**C 180 CDI, C 200 CDI, C 230, C 280, C 300** 08/07 - 88 -170 kW	**37-172299**	**36-171859**	Standardfahrwerk
B3	**C 180 CDI, C 180 CGI, C 180 Kompressor, C 200 CDI, C 200 CGI, C 200 Kompressor, C 220 CDI, C 250 CGI** 07/09 - 88 -150 kW	**37-171841**	*36-172283*	Standardfahrwerk; Verstärkte Ausführung .

M

				
MERCEDES-BENZ				
MERCEDES-BENZ C-CLASS T-Model (S204)				
B3	**C 180 CDI, C 180 CGI, C 180 Kompressor, C 200 CDI, C 200 CGI, C 200 Kompressor, C 220 CDI, C 250 CGI** 07/09 - 88 -150 kW	**37-171865**	**36-171873**	Sportfahrwerk
B3	**C 180 CDI, C 180 CGI, C 180 Kompressor, C 200 CDI, C 200 CGI, C 200 Kompressor, C 220 CDI, C 250 CGI** 07/09 - 88 -150 kW	**37-171889**	**36-171897**	Sportfahrwerk; Verstärkte Ausführung .
B3	**C 180 CDI, C 180 CGI, C 180 Kompressor, C 200 CDI, C 200 CGI, C 200 Kompressor, C 220 CDI, C 230, C 250 CGI, C 280, C 300, C 320 CDI, C 350, C 350 CDI, C 350 CGI** 10/09 - 88 -225 kW		*36-172382*	Standardfahrwerk; mit Niveauregulierung
B4	**C 180 CDI, C 180 CGI, C 180 Kompressor, C 200 CDI, C 200 CGI, C 200 Kompressor, C 220 CDI, C 230, C 250 CGI, C 280, C 300, C 320 CDI, C 350, C 350 CDI, C 350 CGI** 10/09 - 88 -225 kW	i.V.	**24-166676**	Standardfahrwerk HA: ohne Niveauregulierung
B4	**C 180 CDI, C 180 CGI, C 180 Kompressor, C 200 CDI, C 200 CGI, C 200 Kompressor, C 220 CDI, C 230, C 250 CGI, C 280, C 300, C 320 CDI, C 350, C 350 CDI, C 350 CGI** 10/09 - 88 -225 kW	i.V.	**24-169431**	Schlechtwegeausführung HA: ohne Niveauregulierung
B4 DMC	**C 180 CDI, C 180 CGI, C 180 Kompressor, C 200 CDI, C 200 CGI, C 200 Kompressor, C 220 CDI, C 230, C 250 CGI, C 280, C 300, C 320 CDI, C 350, C 350 CDI, C 350 CGI** 10/09 - 88 -225 kW	**22-196019**	**24-166218**	Standardfahrwerk HA: ohne Niveauregulierung
B4 DMC	**C 180 CDI, C 180 CGI, C 180 Kompressor, C 200 CDI, C 200 CGI, C 200 Kompressor, C 220 CDI, C 230, C 250 CGI, C 280, C 300, C 320 CDI, C 350, C 350 CDI, C 350 CGI** 10/09 - 88 -225 kW	*22-151032*	**24-166522**	Sportfahrwerk HA: ohne Niveauregulierung
B4 DMC	**C 180 CDI, C 180 CGI, C 180 Kompressor, C 200 CDI, C 200 CGI, C 200 Kompressor, C 220 CDI, C 230, C 250 CGI, C 280, C 300, C 320 CDI, C 350, C 350 CDI, C 350 CGI** 10/09 - 88 -225 kW	*22-151049*	**24-166539**	Schlechtwegeausführung HA: ohne Niveauregulierung
B4 DMC	**C 250 CDI 4-matic, C 320 CDI 4-matic, C 350 CDI 4-matic** 10/09 - 150 -170 kW	**22-193414**	**24-166218**	Standardfahrwerk
B4 DMC	**C 250 CDI 4-matic, C 320 CDI 4-matic, C 350 CDI 4-matic** 10/09 - 150 -170 kW	**22-193483**	**24-166522**	Sportfahrwerk
B6 Sport	**C 180 CDI, C 180 CGI, C 180 Kompressor, C 200 CDI, C 200 CGI, C 200 Kompressor, C 220 CDI, C 230, C 250 CGI, C 280, C 300, C 320 CDI, C 350, C 350 CDI, C 350 CGI** 10/09 - 88 -225 kW	**35-141822**	**24-141833**	ohne elektr. Dämpfkraftregulierung HA: ohne Niveauregulierung
B6 Sport	**C 250 CDI 4-matic, C 320 CDI 4-matic, C 350 CDI 4-matic** 10/09 - 150 -170 kW	**35-170815**	**24-170826**	Standardfahrwerk; Sportfahrwerk

M

MERCEDES-BENZ

MERCEDES-BENZ C-CLASS T-Model (S204)

B8	**C 180 CDI, C 180 CGI, C 180 Kompressor, C 200 CDI, C 200 CGI, C 200 Kompressor, C 220 CDI, C 230, C 250 CGI, C 280, C 300, C 320 CDI, C 350, C 350 CDI, C 350 CGI** 10/09 - 88 -225 kW	**35-141846**	**24-141857**	ohne elektr. Dämpfkraftregulierung HA: ohne Niveauregulierung
B12 PK	**C 180 CGI, C 180 Kompressor, C 200 CGI, C 200 Kompressor, C 230, C 250 CGI** 07/09 - 115 -150 kW	**46-180773**		Federunterlage beachten; ohne elektr. Dämpfkraftregulierung; ohne Niveauregulierung; siehe Gutachten VA: Tieferlegung lt. GA: 30 mm; Achslast bis: 1150 kg HA: Tieferlegung lt. GA: 30 mm; Achslast bis: 1230 kg
B12 PK	**C 180 CDI, C 200 CDI, C 220 CDI, C 280, C 300, C 320 CDI, C 350, C 350 CDI, C 350 CGI** 10/09 - 88 -225 kW	**46-180780**		Federunterlage beachten; ohne elektr. Dämpfkraftregulierung; ohne Niveauregulierung; siehe Gutachten VA: Tieferlegung lt. GA: 30 mm; Achslast bis: 1150 kg HA: Tieferlegung lt. GA: 30 mm; Achslast bis: 1230 kg
B14	**C 180 CDI, C 180 CGI, C 180 Kompressor, C 200 CDI, C 200 CGI, C 200 Kompressor, C 220 CDI, C 230, C 250 CGI, C 280, C 300, C 320 CDI, C 350, C 350 CDI, C 350 CGI** 10/09 - 88 -225 kW	**47-141179**		ohne elektr. Dämpfkraftregulierung; siehe Gutachten VA: Tieferlegung lt. GA: 30-50 mm; Achslast bis: 1110 kg HA: ohne Niveauregulierung; Tieferlegung lt. GA: 30-50 mm; Achslast bis: 1225 kg
B16 PSS10	**C 63 AMG** 02/08 - 336 -386 kW	**48-141147**		ohne elektr. Dämpfkraftregulierung; Baumuster: excl. Black Series; ohne Niveauregulierung; siehe Gutachten VA: Tieferlegung lt. GA: 20-40 mm; Achslast bis: 1110 kg HA: Tieferlegung lt. GA: 20-40 mm; Achslast bis: 1225 kg
B16 PSS10	**C 180 CDI, C 180 CGI, C 180 Kompressor, C 200 CDI, C 200 CGI, C 200 Kompressor, C 220 CDI, C 230, C 250 CGI, C 280, C 300, C 320 CDI, C 350, C 350 CDI, C 350 CGI** 10/09 - 88 -225 kW	**48-141147**		ohne elektr. Dämpfkraftregulierung; siehe Gutachten VA: Tieferlegung lt. GA: 30-50 mm; Achslast bis: 1110 kg HA: ohne Niveauregulierung; Tieferlegung lt. GA: 30-50 mm; Achslast bis: 1225 kg
B16 BCS	**C 320 CDI, C 350, C 350 CDI, C 350 CGI, C 63 AMG** 08/07 - 165 -386 kW	**48-229333**		ohne elektr. Dämpfkraftregulierung; Baumuster: excl. Black Series; ohne Niveauregulierung; siehe Gutachten VA: Tieferlegung lt. GA: 20-40 mm HA: Tieferlegung lt. GA: 20-40 mm

MERCEDES-BENZ C-CLASS Coupe (C204)

B4 DMC	**C 180, C 200 CGI, C 220 CDI, C 250, C 250 CDI, C 350** 06/11 - 115 -225 kW	**22-196019**	**24-166218**	Standardfahrwerk
B4 DMC	**C 180, C 200 CGI, C 220 CDI, C 250, C 250 CDI, C 350** 06/11 - 115 -225 kW	*22-151032*	**24-166522**	Sportfahrwerk
B6 Sport	**C 180, C 200 CGI, C 220 CDI, C 250, C 250 CDI, C 350** 06/11 - 115 -225 kW	**35-141822**	**24-141833**	ohne elektr. Dämpfkraftregulierung
B8	**C 180, C 200 CGI, C 220 CDI, C 250, C 250 CDI, C 350** 06/11 - 115 -225 kW	**35-141846**	**24-141857**	ohne elektr. Dämpfkraftregulierung
B12 PK	**C 180, C 200 CGI, C 250** 06/11 - 115 -150 kW	**46-180773**		Federunterlage beachten; ohne elektr. Dämpfkraftregulierung; ohne Niveauregulierung; siehe Gutachten VA: Tieferlegung lt. GA: 30 mm; Achslast bis: 1150 kg HA: Tieferlegung lt. GA: 30 mm; Achslast bis: 1230 kg
B12 PK	**C 220 CDI, C 250 CDI, C 350** 06/11 - 125 -225 kW	**46-180780**		Federunterlage beachten; ohne elektr. Dämpfkraftregulierung; ohne Niveauregulierung; siehe Gutachten VA: Tieferlegung lt. GA: 30 mm; Achslast bis: 1150 kg HA: Tieferlegung lt. GA: 30 mm; Achslast bis: 1230 kg
B14	**C 180, C 200 CGI, C 220 CDI, C 250, C 250 CDI, C 350** 06/11 - 115 -225 kW	**47-141179**		ohne elektr. Dämpfkraftregulierung; siehe Gutachten VA: Tieferlegung lt. GA: 30-50 mm; Achslast bis: 1110 kg HA: Tieferlegung lt. GA: 30-50 mm; Achslast bis: 1225 kg

			

MERCEDES-BENZ

MERCEDES-BENZ C-CLASS Coupe (C204)

B16 PSS10	**C 180, C 200 CGI, C 220 CDI, C 250, C 250 CDI, C 350** 06/11 - 115 -225 kW	**48-141147**		ohne elektr. Dämpfkraftregulierung; siehe Gutachten VA: Tieferlegung lt. GA: 30-50 mm; Achslast bis: 1110 kg HA: Tieferlegung lt. GA: 30-50 mm; Achslast bis: 1225 kg
B16 PSS10	**C 63 AMG** 06/11 - 336 -380 kW	**48-141147**		ohne elektr. Dämpfkraftregulierung; Baumuster: excl. Black Series; ohne Niveauregulierung; siehe Gutachten VA: Tieferlegung lt. GA: 20-40 mm; Achslast bis: 1110 kg HA: Tieferlegung lt. GA: 20-40 mm; Achslast bis: 1225 kg
B16 BCS	**C 350, C 63 AMG** 06/11 - 225 -380 kW	**48-229333**		ohne elektr. Dämpfkraftregulierung; Baumuster: excl. Black Series; ohne Niveauregulierung; siehe Gutachten VA: Tieferlegung lt. GA: 20-40 mm HA: Tieferlegung lt. GA: 20-40 mm

MERCEDES-BENZ CLA Coupe (C117)

B4	**CLA 180, CLA 200, CLA 220 CDI, CLA 250** 01/13 - 90 -155 kW	**22-220103** ↰ **22-220127** ↱	**24-220118**	Standardfahrwerk
B4	**CLA 180, CLA 200, CLA 220 CDI, CLA 250** 01/13 - 90 -155 kW	**22-230935** ↰ **22-230942** ↱	**24-230964**	Sportfahrwerk; Baumuster: excl. P84; ohne AMG-Sportpaket
B6 Sport	**CLA 180, CLA 200, CLA 220 CDI, CLA 250** 01/13 - 90 -155 kW	**22-223395** ↰ **22-223401** ↱	**24-223416**	Standardfahrwerk
B8	**CLA 180, CLA 200, CLA 220 CDI, CLA 250** 01/13 - 90 -155 kW	**22-223425** ↰ **22-223432** ↱	**24-223447**	Sportfahrwerk; Baumuster: excl. P84; ohne AMG-Sportpaket
B8	**CLA 180, CLA 200, CLA 220 CDI, CLA 250** 01/13 - 90 -155 kW	**22-232229** ↰ **22-232236** ↱	**24-232074**	Sportfahrwerk; Baumuster: P84; mit AMG-Sportpaket
B14	**CLA 180, CLA 200, CLA 220 CDI, CLA 250** 01/13 - 90 -155 kW	**47-231108**		siehe Gutachten VA: Tieferlegung lt. GA: 30-50 mm; Achslast bis: 1110 kg HA: Tieferlegung lt. GA: 30-50 mm; Achslast bis: 945 kg
B16 PSS10	**CLA 180, CLA 200, CLA 220 CDI, CLA 250** 01/13 - 90 -155 kW	**48-230971**		siehe Gutachten VA: Tieferlegung lt. GA: 30-50 mm; Achslast bis: 1110 kg HA: Tieferlegung lt. GA: 30-50 mm; Achslast bis: 945 kg

MERCEDES-BENZ CLK (C208)

B3	**200, 200 Kompressor** 06/97 - 06/02 100 -141 kW	**36-227181**	*36-133673*	Standardfahrwerk
B3	**230 Kompressor** 06/97 - 06/02 142 -145 kW	**36-227181**	*36-133673*	Standardfahrwerk
B3	**320** 06/97 - 06/02 160 kW	*36-154104*	*36-133673*	Standardfahrwerk
B4	**200, 200 Kompressor, 230 Kompressor, 320, 430** 06/97 - 06/02 100 -205 kW	**24-100595** **18-140651** ⊖	**24-018579**	
B6 Sport	**200, 200 Kompressor, 230 Kompressor, 320, 430, 5.4, 55 AMG** 06/97 - 07/02 100 -260 kW	**24-025980**	**24-100403**	
B8	**200, 200 Kompressor, 230 Kompressor, 320, 430, 5.4, 55 AMG** 06/97 - 07/02 100 -260 kW	**24-025997**	**24-018555**	
B12 PK	**200, 200 Kompressor** 06/97 - 06/02 100 -141 kW	**46-181763**		Federunterlage beachten; ohne Niveauregulierung; siehe Gutachten VA: Tieferlegung lt. GA: 30 mm; Achslast bis: 990 kg HA: Tieferlegung lt. GA: 30 mm; Achslast bis: 1070 kg
B12 PK	**230 Kompressor, 320, 430** 06/97 - 06/02 142 -205 kW	**46-181770**		Federunterlage beachten; ohne Niveauregulierung; siehe Gutachten VA: Tieferlegung lt. GA: 30 mm; Achslast bis: 1010 kg HA: Tieferlegung lt. GA: 30 mm; Achslast bis: 1070 kg
B12 SL	**200, 200 Kompressor, 230 Kompressor, 320, 430** 06/97 - 06/02 100 -205 kW	**46-194695**		Federunterlage beachten; ohne Niveauregulierung; siehe Gutachten VA: Tieferlegung lt. GA: 45-50 mm; Achslast bis: 1010 kg HA: Tieferlegung lt. GA: 30-35 mm; Achslast bis: 1070 kg

M

MERCEDES-BENZ

MERCEDES-BENZ CLK Cabriolet (A208)

B3	**200** 03/98 - 03/02 100 kW	**36-233779**	**36-133659**	Standardfahrwerk
B3	**200 Kompressor, 230 Kompressor, 320, 430, 55 AMG** 01/00 - 03/02 120 -255 kW	*36-154104*	**36-133659**	Standardfahrwerk
B4	**200, 200 Kompressor, 230 Kompressor, 320, 430** 03/98 - 03/02 100 -205 kW	**24-100595** **18-140651**	**24-018579**	
B6 Sport	**200, 200 Kompressor, 230 Kompressor, 320, 430** 03/98 - 03/02 100 -205 kW	**24-025980**	**24-100403**	
B8	**200, 200 Kompressor, 230 Kompressor, 320, 430, 55 AMG** 03/98 - 03/02 100 -255 kW	**24-025997**	**24-018555**	
B12 PK	**200, 200 Kompressor** 03/98 - 03/02 100 -141 kW	**46-181787**		Federunterlage beachten; ohne Niveauregulierung; siehe Gutachten VA: Tieferlegung lt. GA: 30 mm; Achslast bis: 990 kg HA: Tieferlegung lt. GA: 30 mm; Achslast bis: 1070 kg
B12 PK	**230 Kompressor, 320, 430** 03/98 - 03/02 142 -205 kW	**46-181794**		Federunterlage beachten; ohne Niveauregulierung; siehe Gutachten VA: Tieferlegung lt. GA: 30 mm; Achslast bis: 1010 kg HA: Tieferlegung lt. GA: 30 mm; Achslast bis: 1070 kg
B12 SL	**200, 200 Kompressor, 230 Kompressor, 320, 430** 03/98 - 03/02 100 -205 kW	**46-194695**		Federunterlage beachten; ohne Niveauregulierung; siehe Gutachten VA: Tieferlegung lt. GA: 45-50 mm; Achslast bis: 1010 kg HA: Tieferlegung lt. GA: 30-35 mm; Achslast bis: 1070 kg

MERCEDES-BENZ CLK (C209)

B1	**200 CGI, 200 Kompressor, 220 CDI, 240, 270 CDI, 280, 320, 320 CDI, 350, 500** 06/02 - 05/09 110 -225 kW	**12-224159**		VA: mit Kugellager
B3	**200 Kompressor** 09/02 - 05/09 120 -135 kW	**37-133719**	**36-129676**	Standardfahrwerk
B3	**200 CGI** 07/03 - 05/09 125 kW	**37-133733**	**36-129676**	Standardfahrwerk
B3	**200 CGI, 200 Kompressor, 220 CDI, 240, 280, 320, 350** 06/02 - 05/09 110 -200 kW	**37-133740**	**36-226030**	Standardfahrwerk; Verstärkte Ausführung .
B3	**240, 320** 06/02 - 05/09 125 -160 kW	**37-133726**	**36-129676**	Standardfahrwerk
B3	**280, 350** 01/05 - 05/09 170 -200 kW	**37-133726**	**36-129676**	Standardfahrwerk
B3	**220 CDI** 01/05 - 05/09 110 kW	**37-133726**	**36-129676**	Standardfahrwerk
B3	**270 CDI** 10/02 - 05/09 125 kW	**37-133740**	**36-129676**	Standardfahrwerk
B3	**270 CDI, 320 CDI, 500** 06/02 - 05/09 125 -285 kW		**36-226030**	Standardfahrwerk; Verstärkte Ausführung .
B3	**320 CDI, 500** 06/02 - 05/09 165 -285 kW	**37-133740**	**36-129676**	Standardfahrwerk
B4	**200 CGI, 200 Kompressor, 220 CDI, 240, 270 CDI, 280, 320, 320 CDI, 350** 06/02 - 05/09 110 -200 kW	*22-141705*	**24-114714**	Standardfahrwerk







MERCEDES-BENZ				
MERCEDES-BENZ CLK (C209)				
B4	**200 CGI, 200 Kompressor, 220 CDI, 240, 270 CDI, 280, 320, 320 CDI, 350** 06/02 - 05/09 110 -200 kW	**22-168085**	**24-114714**	Sportfahrwerk VA: für OE-Nr.: 203 320 66 30
B4	**200 CGI, 200 Kompressor, 220 CDI, 240, 270 CDI, 280, 320, 320 CDI, 350** 06/02 - 05/09 110 -200 kW	**22-218537**	**24-114714**	Sportfahrwerk VA: für OE-Nr.: 203 320 75 30
B6 Sport	**200 CGI, 200 Kompressor, 220 CDI, 240, 270 CDI, 280, 320, 320 CDI, 350, 500, 63 AMG** 06/02 - 05/09 110 -373 kW	**35-053446**	**24-068802**	Für einige Rad/Reifenkomb. sind Distanzscheiben erforderlich; Standardfahrwerk
B8	**200 CGI, 200 Kompressor, 220 CDI, 240, 270 CDI, 280, 320, 320 CDI, 350, 500, 55 AMG, 63 AMG** 09/02 - 05/09 110 -373 kW	**35-053453**	**24-068819**	Für einige Rad/Reifenkomb. sind Distanzscheiben erforderlich; Sportfahrwerk
B12 PK	**200 CGI, 200 Kompressor, 220 CDI** 09/02 - 05/09 110 -135 kW	**46-181800**		Federunterlage beachten; Für einige Rad/Reifenkomb. sind Distanzscheiben erforderlich; ohne elektr. Dämpfkraftregulierung; siehe Gutachten VA: Tieferlegung lt. GA: 30 mm; Achslast bis: 1035 kg HA: ohne Niveauregulierung; Tieferlegung lt. GA: 30 mm; Achslast bis: 1170 kg
B12 PK	**240, 270 CDI, 280, 320, 320 CDI, 350, 500** 06/02 - 05/09 125 -285 kW	**46-181817**		Federunterlage beachten; Für einige Rad/Reifenkomb. sind Distanzscheiben erforderlich; ohne elektr. Dämpfkraftregulierung; siehe Gutachten VA: Tieferlegung lt. GA: 30 mm; Achslast bis: 1130 kg HA: ohne Niveauregulierung; Tieferlegung lt. GA: 30 mm; Achslast bis: 1170 kg
B14	**200 CGI, 200 Kompressor, 220 CDI, 240, 270 CDI, 280, 320, 320 CDI, 350, 500, 55 AMG, 63 AMG** 09/02 - 05/09 110 -373 kW	**47-100770**		Für einige Rad/Reifenkomb. sind Distanzscheiben erforderlich; Sportfahrwerk; ohne Niveauregulierung; siehe Gutachten VA: Tieferlegung lt. GA: 30-50 mm; Achslast bis: 1130 kg HA: Tieferlegung lt. GA: 30-50 mm; Achslast bis: 1150 kg
B16 PSS9	**200 CGI, 200 Kompressor, 220 CDI, 240, 270 CDI, 280, 320, 320 CDI, 350, 500, 55 AMG, 63 AMG** 09/02 - 05/09 110 -373 kW	**48-088602**		Für einige Rad/Reifenkomb. sind Distanzscheiben erforderlich; Standardfahrwerk; ohne Niveauregulierung; siehe Gutachten VA: Tieferlegung lt. GA: 30-50 mm; Achslast bis: 1130 kg HA: Tieferlegung lt. GA: 30-50 mm; Achslast bis: 1155 kg
MERCEDES-BENZ CLK Cabriolet (A209)				
B1	**CLK 200 CGI, CLK 200 Kompressor, CLK 240, CLK 280, CLK 320, CLK 320 CDI, CLK 350** 02/03 - 03/10 120 -200 kW	**12-224159**		VA: mit Kugellager
B3	**CLK 200 Kompressor** 02/03 - 03/10 120 -135 kW	**37-133719**	**36-129676**	Standardfahrwerk
B3	**CLK 200 CGI** 07/03 - 04/04 125 kW	**37-133719**	**36-129676**	Standardfahrwerk
B3	**CLK 200 CGI, CLK 200 Kompressor, CLK 240, CLK 280, CLK 320, CLK 350** 02/03 - 03/10 120 -200 kW	**37-133740**	**36-226030**	Standardfahrwerk; Verstärkte Ausführung .
B3	**CLK 240** 02/03 - 03/10 125 kW	**37-133726**	**36-129676**	Standardfahrwerk
B3	**CLK 280** 01/05 - 03/10 170 kW	**37-133726**	**36-129676**	Standardfahrwerk
B3	**CLK 320** 02/03 - 03/10 160 kW	**37-133726**	**36-129676**	Standardfahrwerk
B3	**CLK 320 CDI, CLK 350** 01/05 - 03/10 165 -200 kW	**37-133726**	**36-129676**	Standardfahrwerk
B3	**CLK 320 CDI, CLK 500** 02/03 - 03/10 165 -285 kW		**36-226030**	Standardfahrwerk; Verstärkte Ausführung .

M

				
MERCEDES-BENZ				
MERCEDES-BENZ CLK Cabriolet (A209)				
B4	**CLK 200 CGI, CLK 200 Kompressor, CLK 240, CLK 280, CLK 320, CLK 320 CDI, CLK 350** 02/03 - 03/10 120 -200 kW	*22-141705*	**24-114714**	Standardfahrwerk
B4	**CLK 200 CGI, CLK 200 Kompressor, CLK 240, CLK 280, CLK 320, CLK 320 CDI, CLK 350** 02/03 - 03/10 120 -200 kW	**22-168085**	**24-114714**	Sportfahrwerk VA: für OE-Nr.: 203 320 66 30
B4	**CLK 200 CGI, CLK 200 Kompressor, CLK 240, CLK 280, CLK 320, CLK 320 CDI, CLK 350** 02/03 - 03/10 120 -200 kW	**22-218537**	**24-114714**	Sportfahrwerk VA: für OE-Nr.: 203 320 75 30
B6 Sport	**CLK 200 CGI, CLK 200 Kompressor, CLK 240, CLK 280, CLK 320, CLK 320 CDI, CLK 350, CLK 500** 02/03 - 03/10 120 -285 kW	**35-053446**	**24-106290**	Für einige Rad/Reifenkomb. sind Distanzscheiben erforderlich; Standardfahrwerk
B8	**CLK 200 CGI, CLK 200 Kompressor, CLK 240, CLK 280, CLK 320, CLK 320 CDI, CLK 350, CLK 500, CLK 55 AMG, CLK 63 AMG** 02/03 - 03/10 120 -354 kW	**35-053453**	*24-106320*	Für einige Rad/Reifenkomb. sind Distanzscheiben erforderlich; Sportfahrwerk
B8	**CLK 200 CGI, CLK 200 Kompressor, CLK 240, CLK 280, CLK 320, CLK 320 CDI, CLK 350, CLK 500, CLK 55 AMG, CLK 63 AMG** 02/03 - 03/10 120 -354 kW	**35-053453**	**24-068819**	Sportfahrwerk
B12 PK	**CLK 200 CGI, CLK 200 Kompressor** 02/03 - 03/10 120 -135 kW	**46-181800**		Federunterlage beachten; Für einige Rad/Reifenkomb. sind Distanzscheiben erforderlich; ohne elektr. Dämpfkraftregulierung; siehe Gutachten VA: Tieferlegung lt. GA: 30 mm; Achslast bis: 1035 kg HA: ohne Niveauregulierung; Tieferlegung lt. GA: 30 mm; Achslast bis: 1170 kg
B12 PK	**CLK 240, CLK 280, CLK 320, CLK 350, CLK 500** 02/03 - 03/10 125 -285 kW	**46-181817**		Federunterlage beachten; Für einige Rad/Reifenkomb. sind Distanzscheiben erforderlich; ohne elektr. Dämpfkraftregulierung; siehe Gutachten VA: Tieferlegung lt. GA: 30 mm; Achslast bis: 1130 kg HA: ohne Niveauregulierung; Tieferlegung lt. GA: 30 mm; Achslast bis: 1170 kg
B14	**CLK 200 CGI, CLK 200 Kompressor, CLK 240, CLK 280, CLK 320, CLK 320 CDI, CLK 350, CLK 500, CLK 55 AMG, CLK 63 AMG** 02/03 - 03/10 120 -354 kW	**47-100770**		Für einige Rad/Reifenkomb. sind Distanzscheiben erforderlich; Standardfahrwerk; siehe Gutachten VA: Tieferlegung lt. GA: 30-50 mm; Achslast bis: 1130 kg HA: Tieferlegung lt. GA: 30-50 mm; Achslast bis: 1155 kg
B16 PSS9	**CLK 200 CGI, CLK 200 Kompressor, CLK 240, CLK 280, CLK 320, CLK 320 CDI, CLK 350, CLK 500, CLK 55 AMG, CLK 63 AMG** 02/03 - 03/10 120 -354 kW	**48-088602**		Für einige Rad/Reifenkomb. sind Distanzscheiben erforderlich; Standardfahrwerk; siehe Gutachten VA: Tieferlegung lt. GA: 30-50 mm; Achslast bis: 1130 kg HA: Tieferlegung lt. GA: 30-50 mm; Achslast bis: 1155 kg
MERCEDES-BENZ CLS (C219)				
B1	**CLS 280, CLS 300, CLS 320 CDI, CLS 350, CLS 350 CDI, CLS 350 CGI, CLS 500, CLS 55 AMG, CLS 550, CLS 63 AMG** 04/06 - 165 -378 kW	**12-117864**		VA: ohne Kugellager
B4	**CLS 280, CLS 300, CLS 320 CDI, CLS 350, CLS 350 CDI, CLS 350 CGI, CLS 500, CLS 55 AMG, CLS 550, CLS 63 AMG** 04/06 - 165 -378 kW	**24-121781**	**24-105927**	ohne Airmatic DC
B4 AMC	**CLS 280, CLS 300, CLS 350** 04/06 - 12/10 170 -215 kW	**44-104535** **44-104542**	**40-076614** **40-076621** **20-109097**	mit Airmatic DC

M

MERCEDES-BENZ

MERCEDES-BENZ CLS (C219)

B4 AMC	**CLS 320 CDI, CLS 350 CDI, CLS 350 CGI, CLS 500, CLS 550** 10/04 - 165 -285 kW	**44-104535** **44-104542**	**40-116402** **40-116419** **20-109097**	mit Airmatic DC
B6 Sport	**CLS 280, CLS 300, CLS 320 CDI, CLS 350, CLS 350 CDI, CLS 350 CGI, CLS 500, CLS 55 AMG, CLS 550, CLS 63 AMG** 04/06 - 165 -378 kW	**24-120234**	**24-069083**	Standardfahrwerk; ohne Airmatic DC
B8	**CLS 280, CLS 300, CLS 320 CDI, CLS 350, CLS 350 CDI, CLS 350 CGI, CLS 500, CLS 55 AMG, CLS 550, CLS 63 AMG** 04/06 - 165 -378 kW	**24-120241**	**24-120227**	Sportfahrwerk; ohne Airmatic DC
B12 PK	**CLS 320 CDI, CLS 350** 10/04 - 12/10 165 -215 kW	**46-182081**		Federunterlage beachten; ohne Airmatic DC; siehe Gutachten VA: Tieferlegung lt. GA: 30 mm; Achslast bis: 1135 kg HA: Tieferlegung lt. GA: 25-30 mm; Achslast bis: 1190 kg
B16 PSS9	**CLS 280, CLS 300, CLS 320 CDI, CLS 350, CLS 350 CDI, CLS 350 CGI, CLS 500, CLS 55 AMG, CLS 550, CLS 63 AMG** 04/06 - 165 -378 kW	**48-088763**		ohne Airmatic DC; siehe Gutachten VA: Tieferlegung lt. GA: 30-50 mm; Achslast bis: 1175 kg HA: Tieferlegung lt. GA: 30-50 mm; Achslast bis: 1250 kg
B16 RC	**CLS 280, CLS 300, CLS 320 CDI, CLS 350, CLS 350 CDI, CLS 350 CGI, CLS 500, CLS 55 AMG, CLS 550, CLS 63 AMG** 04/06 - 165 -378 kW	**14-230615** IRC **49-132380**		ohne Airmatic DC; siehe Gutachten VA: Tieferlegung lt. GA: 30-50 mm; Achslast bis: 1175 kg HA: Tieferlegung lt. GA: 30-50 mm; Achslast bis: 1255 kg

MERCEDES-BENZ CLS (C218)

B4	**CLS 250 CDI, CLS 350, CLS 350 CDI, CLS 500** 02/11 - 150 -300 kW	**22-214065**	**i.V.**	Standardfahrwerk; ohne Airmatic DC
B4	**CLS 350 CDI 4-matic, CLS 500 4-matic** 09/11 - 195 -300 kW		**24-194112**	Standardfahrwerk; ohne Airmatic DC
B4	**CLS 350 CDI 4-matic, CLS 500 4-matic** 09/11 - 195 -300 kW		**24-194129**	Schlechtwegeausführung; ohne Airmatic DC
B6 Sport	**CLS 63 AMG** 01/11 - 386 -410 kW	**35-197263**	**24-197243**	Sportfahrwerk; ohne Airmatic DC; Baumuster: 485+B00
B6 Sport	**CLS 250 CDI, CLS 350, CLS 350 CDI, CLS 500** 02/11 - 150 -300 kW	**35-191339**	**24-197236**	Standardfahrwerk; ohne Airmatic DC
B8	**CLS 250 CDI, CLS 350, CLS 350 CDI, CLS 500** 02/11 - 150 -300 kW	**35-197263**	**24-197243**	Sportfahrwerk; ohne Airmatic DC
B16 PSS10	**CLS 63 AMG** 01/11 - 386 -410 kW	**48-197441**		ohne Airmatic DC; Baumuster: 485+B00; siehe Gutachten VA: Tieferlegung lt. GA: 10-30 mm; Achslast bis: 1195 kg HA: Tieferlegung lt. GA: 10-30 mm; Achslast bis: 1240 kg
B16 PSS10	**CLS 250 CDI, CLS 350, CLS 350 CDI, CLS 500** 02/11 - 150 -300 kW	**48-197441**		ohne Airmatic DC; siehe Gutachten VA: Tieferlegung lt. GA: 30-50 mm; Achslast bis: 1195 kg HA: Tieferlegung lt. GA: 30-50 mm; Achslast bis: 1240 kg

MERCEDES-BENZ CLS Shooting Brake (X218)

B4	**CLS 250 CDI, CLS 350, CLS 350 CDI, CLS 500** 10/12 - 150 -300 kW	**22-214065**	**24-194136**	Standardfahrwerk; ohne Airmatic DC
B6 Sport	**CLS 250 CDI, CLS 350, CLS 350 CDI, CLS 500** 10/12 - 150 -300 kW	**35-191339**	**24-171014**	Standardfahrwerk; ohne Airmatic DC
B8	**CLS 250 CDI, CLS 350, CLS 350 CDI, CLS 500** 10/12 - 150 -300 kW	**35-197263**	**24-171014**	Sportfahrwerk; ohne Airmatic DC

MERCEDES-BENZ

MERCEDES-BENZ Stufenheck (W124)

B1	**200, 200 D, 200 E, 220 E, 230 E, 250 D, 250 Turbo-D, 280 E, 300 D, 300 E, 300 E-24, 300 Turbo-D, 320 E** 01/85 - 06/93 55 -170 kW	**12-116928**		VA: ohne Kugellager
B3	**200, 200 D, 200 E, 230 E, 230 E KAT** 01/85 - 06/93 53 -100 kW	**36-225873**	*36-129416*	Standardfahrwerk
B3	**200, 200 D, 200 E, 230 E, 230 E KAT** 01/85 - 06/93 53 -100 kW	**36-225880**	**36-226009**	Standardfahrwerk; Verstärkte Ausführung .
B3	**200, 200 D, 200 E, 220 E, 230 E, 230 E KAT, 250 D, 250 Turbo-D, 260 E, 280 E, 300 D, 300 E, 300 E-24, 300 TD SD, 300 Turbo-D, 320 E** 06/85 - 06/93 53 -170 kW	**36-225897**		Öffnungstemperatur Schleppachse; Standardfahrwerk
B3	**250 D, 300 D, 300 E** 01/85 - 06/93 66 -138 kW	**36-225880**	*36-129416*	Standardfahrwerk
B3	**250 D, 300 D, 300 E** 01/85 - 06/93 66 -138 kW	**36-225996**	**36-226009**	Standardfahrwerk; Verstärkte Ausführung .
B4	**200, 200 D, 200 E, 220 E, 230 E, 230 E KAT, 250 D, 250 Turbo-D, 260 E, 280 E, 300 D, 300 E, 300 E-24, 300 TD SD, 300 Turbo-D, 320 E** 06/85 - 06/93 53 -170 kW	**22-001856** **11-101406** SP **18-140651**	**24-015189**	Standardfahrwerk
B4	**200, 200 D, 200 E, 220 E, 230 E, 230 E KAT, 250 D, 250 Turbo-D, 260 E, 280 E, 300 D, 300 E, 300 E-24, 300 TD SD, 300 Turbo-D, 320 E** 06/85 - 06/93 53 -170 kW	**22-040534** **18-140651**	**24-016124**	Baumuster: Sportline
B4	**200, 200 D, 200 E, 220 E, 230 E, 230 E KAT, 250 D, 250 Turbo-D, 260 E, 280 E, 300 D, 300 E, 300 E-24, 300 TD SD, 300 Turbo-D, 320 E** 06/85 - 06/93 53 -170 kW	**22-003614** **11-101406** SP **18-140651**	**24-013857**	Baumuster: Heavy Duty
B4	**200, 200 D, 200 E, 220 E, 230 E, 230 E KAT, 250 D, 250 Turbo-D, 260 E, 280 E, 300 D, 300 E, 300 E-24, 300 TD SD, 300 Turbo-D, 320 E** 06/85 - 06/93 53 -170 kW	**22-001917** **11-101406** SP **18-140651**	**24-013895**	Baumuster: Tropen
B4	**400 E 4.2, 500 E, 500 E AMG 6.0** 01/92 - 06/93 205 -275 kW		**24-015189**	Standardfahrwerk
B4	**400 E 4.2, 500 E, 500 E AMG 6.0** 01/92 - 06/93 205 -275 kW		**24-016124**	Baumuster: Sportline
B4	**400 E 4.2, 500 E, 500 E AMG 6.0** 01/92 - 06/93 205 -275 kW		**24-013857**	Baumuster: Heavy Duty
B4	**400 E 4.2, 500 E, 500 E AMG 6.0** 01/92 - 06/93 205 -275 kW		**24-013895**	Baumuster: Tropen
B6 Sport	**200, 200 D, 200 E, 220 E, 230 E, 230 E KAT, 250 D, 250 Turbo-D, 260 E, 280 E, 300 D, 300 E, 300 E-24, 300 TD SD, 300 Turbo-D, 320 E** 06/85 - 06/93 53 -170 kW	**22-100436**	**24-100441**	ohne Niveauregulierung
B8	**200, 200 D, 200 E, 230 E, 230 E KAT, 250 D, 250 Turbo-D, 260 E, 280 E, 300 D, 300 E, 300 E-24, 300 TD SD, 300 Turbo-D, 320 E** 06/85 - 06/93 53 -170 kW	**22-003652**	**24-014700**	ohne Niveauregulierung

M

				

MERCEDES-BENZ

MERCEDES-BENZ KOMBI Kombi (S124)

B1	**200 T, 200 T D, 200 TE, 220 TE, 230 TE, 250 T D, 250 TD Turbo, 280 TE, 300 T D, 300 T Turbo-D, 300 TE, 300 TE-24, 320 TE** 09/85 - 06/93 55 -170 kW	**12-116928**		VA: ohne Kugellager
B3	**200 E, 200 T, 200 T D, 230 TE, 230 TE KAT** 06/89 - 05/93 53 -100 kW	**36-225873**	**36-226931**	Standardfahrwerk; mit Niveauregulierung
B3	**250 T D, 250 TD Turbo, 300 T D, 300 TE** 09/85 - 07/93 66 -138 kW	**36-225880**	**36-226931**	Standardfahrwerk; mit Niveauregulierung
B4	**200 E, 200 T, 200 T D, 200 TE, 220 TE, 230 TE, 230 TE KAT, 250 T D, 250 TD Turbo, 260 TE FGST., 280 TE, 300 T D, 300 T Turbo-D, 300 TD T, 300 TE, 300 TE-24, 320 TE** 10/92 - 06/93 53 -170 kW	**22-001856** **11-101406** SP **18-140651**		Standardfahrwerk
B4	**200 E, 200 T, 200 T D, 200 TE, 220 TE, 230 TE, 230 TE KAT, 250 T D, 250 TD Turbo, 260 TE FGST., 280 TE, 300 T D, 300 T Turbo-D, 300 TD T, 300 TE, 300 TE-24, 320 TE** 10/92 - 06/93 53 -170 kW	**22-040534** **18-140651**		Baumuster: Sportline
B4	**200 E, 200 T, 200 T D, 200 TE, 220 TE, 230 TE, 230 TE KAT, 250 T D, 250 TD Turbo, 260 TE FGST., 280 TE, 300 T D, 300 T Turbo-D, 300 TD T, 300 TE, 300 TE-24, 320 TE** 10/92 - 06/93 53 -170 kW	**22-003614** **11-101406** SP **18-140651**		Baumuster: Heavy Duty
B4	**200 E, 200 T, 200 T D, 200 TE, 220 TE, 230 TE, 230 TE KAT, 250 T D, 250 TD Turbo, 260 TE FGST., 280 TE, 300 T D, 300 T Turbo-D, 300 TD T, 300 TE, 300 TE-24, 320 TE** 10/92 - 06/93 53 -170 kW	**22-001917** **11-101406** SP **18-140651**		Baumuster: Tropen
B6 Sport	**200 E, 200 T, 200 T D, 200 TE, 220 TE, 230 TE, 230 TE KAT, 250 T D, 250 TD Turbo, 260 TE FGST., 280 TE, 300 T D, 300 T Turbo-D, 300 TD T, 300 TE, 300 TE-24, 320 TE** 10/92 - 06/93 53 -170 kW	**22-100436**		
B8	**200 E, 200 T, 200 T D, 200 TE, 220 TE, 230 TE, 230 TE KAT, 250 T D, 250 TD Turbo, 260 TE FGST., 280 TE, 300 T D, 300 T Turbo-D, 300 TD T, 300 TE, 300 TE-24, 320 TE** 10/92 - 06/93 53 -170 kW	**22-003652**		

MERCEDES-BENZ CABRIOLET (A124)

B1	**300 CE-24** 04/92 - 06/93 162 -170 kW	**12-116928**		VA: ohne Kugellager
B3	**300 CE-24** 04/92 - 06/93 162 -170 kW	*36-134519*	**36-226931**	Standardfahrwerk; mit Niveauregulierung
B4	**300 CE-24** 04/92 - 06/93 162 -170 kW	**22-040534** **18-140651**	**24-016124**	ohne Sportfahrwerk; ohne Schlechtwegeausführung
B6 Sport	**300 CE-24** 04/92 - 06/93 162 -170 kW	**22-003652**	**24-014700**	ohne Sportfahrwerk; ohne Schlechtwegeausführung

				

MERCEDES-BENZ

MERCEDES-BENZ PONTON (W120)

B4	**180, 180 D, 190 Db** 01/57 - 12/62 32 -48 kW	**24-000024**	**24-000123**	

MERCEDES-BENZ PONTON (W121)

B4	**190 b** 06/59 - 12/61 59 kW	**24-000024**	**24-000123**	

MERCEDES-BENZ HECKFLOSSE (W110)

B4	**190 C, 190 DC, 200, 200 D, 230** 04/61 - 12/67 40 -88 kW	**24-005272** **18-002461**	**24-005371**	

MERCEDES-BENZ /8 (W114)

B3	**230.6** 01/68 - 11/76 88 kW		**36-227235**	Standardfahrwerk
B3	**230.6, 280, 280 E** 01/68 - 11/76 88 -136 kW	*36-133833*	**36-226054**	Standardfahrwerk; Verstärkte Ausführung .
B3	**280, 280 E** 06/72 - 11/76 118 -136 kW		**36-227235**	Standardfahrwerk
B4	**230.6, 250, 250 2.8, 280, 280 E** 01/68 - 11/76 85 -136 kW	**24-005258** **18-002461**	**24-005357**	Standardfahrwerk
B4	**230.6, 250, 250 2.8, 280, 280 E** 01/71 - 11/76 85 -136 kW	**24-005265** **18-002461**	**24-005364**	Baumuster: Heavy Duty

MERCEDES-BENZ /8 Coupe (W114)

B3	**250 C, 250 C 2.8, 250 CE** 04/69 - 11/76 96 -110 kW		**36-227235**	Standardfahrwerk
B3	**280 C, 280 CE** 06/72 - 02/77 118 -136 kW		**36-227235**	Standardfahrwerk
B4	**250 C, 250 C 2.8, 250 CE, 280 C, 280 CE** 04/69 - 01/77 96 -136 kW	**24-005258** **18-002461**	**24-005357**	Standardfahrwerk
B4	**250 C, 250 C 2.8, 250 CE, 280 C, 280 CE** 01/71 - 01/77 96 -136 kW	**24-005265** **18-002461**	**24-005364**	Baumuster: Heavy Duty

MERCEDES-BENZ /8 (W115)

B3	**200** 01/68 - 01/77 63 kW		**36-227235**	Standardfahrwerk
B3	**200, 200 D, 220, 220 D, 230.4, 240 D, 240 D 3.0** 01/68 - 01/77 40 -81 kW	*36-133833*	**36-226054**	Standardfahrwerk; Verstärkte Ausführung .
B3	**200** 01/68 - 01/77 70 kW		**36-227235**	Standardfahrwerk
B3	**220** 01/68 - 07/73 66 kW		**36-227235**	Standardfahrwerk
B3	**220** 01/68 - 07/73 77 kW		**36-227235**	Standardfahrwerk
B3	**230.4** 08/73 - 12/76 81 kW		**36-227235**	Standardfahrwerk
B3	**200 D** 01/68 - 01/77 40 kW		**36-227235**	Standardfahrwerk

M

				
MERCEDES-BENZ				
MERCEDES-BENZ /8 (W115)				
B3	**220 D** 01/68 - 01/77 44 kW		**36-227235**	Standardfahrwerk
B3	**240 D** 08/73 - 01/77 48 kW		**36-227235**	Standardfahrwerk
B3	**240 D 3.0** 08/74 - 11/76 59 kW		**36-227235**	Standardfahrwerk
B4	**200, 200 D, 220, 220 D, 230.4, 240 D, 240 D 3.0** 01/68 - 01/77 40 -81 kW	**24-005258** **18-002461**	**24-005357**	Standardfahrwerk
B4	**200, 200 D, 220, 220 D, 230.4, 240 D, 240 D 3.0** 01/71 - 01/77 40 -81 kW	**24-005265** **18-002461**	**24-005364**	Baumuster: Heavy Duty
MERCEDES-BENZ Stufenheck (W123)				
B3	**200, 230, 230 E** 02/76 - 12/85 62 -100 kW	**36-227228**	**36-227235**	Standardfahrwerk
B3	**200, 200 D, 220 D, 230, 230 E, 240 D, 250, 280, 280 E, 300 D, 300 Turbo-D** 01/76 - 07/85 40 -136 kW	**36-154241**	**36-227235**	Standardfahrwerk; Baumuster: TAXI
B3	**200, 200 D, 220 D, 230, 230 E, 240 D** 01/76 - 11/85 40 -100 kW	**36-225958**	**36-226054**	Standardfahrwerk; Verstärkte Ausführung .
B3	**250, 280, 280 E** 02/76 - 11/85 95 -136 kW	**36-133796**	**36-227235**	Standardfahrwerk
B3	**250, 280, 280 E, 300 D, 300 Turbo-D** 02/76 - 07/85 59 -136 kW	**36-154241**	**36-226054**	Standardfahrwerk; Verstärkte Ausführung .
B3	**200 D, 220 D, 240 D** 02/76 - 11/85 40 -53 kW	**36-129720**	**36-227235**	Standardfahrwerk
B3	**240 D, 250** 02/76 - 07/85 48 -103 kW		**36-226054**	Standardfahrwerk; mit Niveauregulierung
B3	**300 D, 300 Turbo-D** 02/76 - 07/85 59 -92 kW	**36-225958**	**36-227235**	Standardfahrwerk
B4	**200, 200 D, 220 D, 230, 230 E, 240 D, 250, 280, 280 E, 300 D, 300 Turbo-D** 01/76 - 07/85 40 -136 kW	**24-007030** **18-002461**	**24-007139**	Standardfahrwerk
B4	**200, 200 D, 220 D, 230, 230 E, 240 D, 250, 280, 280 E, 300 D, 300 Turbo-D** 01/76 - 07/85 40 -136 kW	**24-007047** **18-002461**	**24-007146**	Baumuster: Heavy Duty
B6 Sport	**200, 200 D, 220 D, 230, 230 E, 240 D, 250, 280, 280 E, 300 D, 300 Turbo-D** 01/76 - 07/85 40 -136 kW	**24-005289** **18-002461**	**24-005388**	ohne Niveauregulierung
MERCEDES-BENZ KOMBI Kombi (S123)				
B3	**200 T, 230 T, 230 TE, 240 T D, 250 T, 280 TE, 300 T D, 300 T Turbo-D** 10/80 - 12/85 48 -136 kW	**36-154241**		Standardfahrwerk; Baumuster: TAXI
B3	**200 T, 230 T, 230 TE** 04/80 - 11/85 74 -100 kW	**36-227228**		Standardfahrwerk; mit Niveauregulierung
B3	**200 T, 230 T, 230 TE, 240 T D** 03/79 - 12/85 48 -100 kW	**36-225958**		Standardfahrwerk; Verstärkte Ausführung .
B3	**250 T, 280 TE** 09/77 - 11/85 95 -136 kW	**36-133796**		Standardfahrwerk; mit Niveauregulierung







MERCEDES-BENZ				
MERCEDES-BENZ KOMBI Kombi (S123)				
B3	**250 T, 280 TE, 300 T D, 300 T Turbo-D** 09/77 - 11/85 59 -136 kW	**36-225958**		Standardfahrwerk; Verstärkte Ausführung .
B3	**240 T D** 09/77 - 12/85 48 -53 kW	**36-129720**		Standardfahrwerk; mit Niveauregulierung
B3	**300 T D, 300 T Turbo-D** 09/77 - 11/85 59 -92 kW	**36-225958**		Standardfahrwerk; mit Niveauregulierung
B4	**200 T, 230 T, 230 TE, 240 T D, 250 T, 280 TE, 300 T D, 300 T Turbo-D** 10/80 - 12/85 48 -136 kW	**24-007030** **18-002461**		Standardfahrwerk; ohne Niveauregulierung
B4	**200 T, 230 T, 230 TE, 240 T D, 250 T, 280 TE, 300 T D, 300 T Turbo-D** 10/80 - 12/85 48 -136 kW	**24-007047** **18-002461**		Baumuster: Heavy Duty; ohne Niveauregulierung
B6 Sport	**200 T, 230 T, 230 TE, 240 T D, 250 T, 280 TE, 300 T D, 300 T Turbo-D** 10/80 - 12/85 48 -136 kW	**24-005289** **18-002461**		ohne Niveauregulierung
MERCEDES-BENZ COUPE (C123)				
B3	**230 C, 230 CE** 05/77 - 12/85 80 -100 kW	**36-227228**	**36-227235**	Standardfahrwerk
B3	**230 C, 230 CE** 05/77 - 12/85 80 -100 kW	**36-225958**	**36-226054**	Standardfahrwerk; Verstärkte Ausführung .
B3	**280 C, 280 CE** 03/77 - 11/85 115 -136 kW	**36-133796**	**36-227235**	Standardfahrwerk
B3	**280 C, 280 CE, 300 C Turbo-D** 03/77 - 07/85 92 -136 kW	**36-154241**	**36-226054**	Standardfahrwerk; Verstärkte Ausführung .
B3	**300 C Turbo-D** 09/81 - 07/85 92 kW	**36-225958**	**36-227235**	Standardfahrwerk
B4	**230 C, 230 CE, 280 C, 280 CE, 300 C Turbo-D** 03/77 - 07/85 80 -136 kW	**24-007030** **18-002461**	**24-007139**	Standardfahrwerk; ohne Niveauregulierung
B4	**230 C, 230 CE, 280 C, 280 CE, 300 C Turbo-D** 03/77 - 07/85 80 -136 kW	**24-007047** **18-002461**	**24-007146**	Baumuster: Heavy Duty; ohne Niveauregulierung
B6 Sport	**230 C, 230 CE, 280 C, 280 CE, 300 C Turbo-D** 03/77 - 07/85 80 -136 kW	**24-005289** **18-002461**	**24-005388**	ohne Niveauregulierung
MERCEDES-BENZ COUPE (C124)				
B1	**220 CE, 230 CE, 300 CE, 300 CE-24, 320 CE** 09/89 - 05/93 100 -170 kW	**12-116928**		VA: ohne Kugellager
B3	**230 CE, 230 CE KAT** 03/87 - 12/92 97 -100 kW	**36-225873**	*36-129416*	Standardfahrwerk
B3	**230 CE, 230 CE KAT** 03/87 - 12/92 97 -100 kW	**36-225880**	**36-226009**	Standardfahrwerk; Verstärkte Ausführung .
B3	**300 CE, 300 CE-24** 03/87 - 05/93 132 -170 kW	**36-225880**	*36-129416*	Standardfahrwerk
B3	**300 CE, 300 CE-24** 03/87 - 05/93 132 -170 kW	**36-225996**	**36-226009**	Standardfahrwerk; Verstärkte Ausführung .
B4	**220 CE, 230 CE, 230 CE KAT, 300 CE, 300 CE-24, 320 CE** 09/89 - 05/93 97 -170 kW	**22-001900** **11-101406** SP **18-140651**	**24-016681**	Standardfahrwerk

M

				
MERCEDES-BENZ				
MERCEDES-BENZ COUPE (C124)				
B4	**220 CE, 230 CE, 230 CE KAT, 300 CE, 300 CE-24, 320 CE** 09/89 - 05/93 97 -170 kW	**22-003614** **11-101406** SP **18-140651**	**24-013857**	Baumuster: Heavy Duty
B4	**220 CE, 230 CE, 230 CE KAT, 300 CE, 300 CE-24, 320 CE** 09/89 - 05/93 97 -170 kW	**22-040534** **18-140651**	**24-016124**	Baumuster: Sportline
B6 Sport	**220 CE, 230 CE, 230 CE KAT, 300 CE, 300 CE-24, 320 CE** 09/89 - 05/93 97 -170 kW	**22-100436**	**24-100441**	Standardfahrwerk
B8	**220 CE, 230 CE, 230 CE KAT, 300 CE, 300 CE-24, 320 CE** 09/89 - 05/93 97 -170 kW	**22-003652**	**24-014700**	Sportfahrwerk
MERCEDES-BENZ E-KLASSE (W124)				
B1	**E 200, E 200 D, E 220, E 250 D, E 250 Turbo-D, E 280, E 300 D, E 300 Turbo-D, E 320** 06/93 - 06/95 55 -162 kW	**12-116928**		VA: ohne Kugellager
B3	**E 200, E 200 D, E 220** 06/93 - 06/95 55 -110 kW	**36-225880**	*36-129416*	Standardfahrwerk
B3	**E 200, E 200 D, E 220** 06/93 - 06/95 55 -110 kW	**36-225996**	**36-226009**	Standardfahrwerk; Verstärkte Ausführung .
B3	**E 200, E 200 D, E 220, E 250 D, E 250 Turbo-D, E 280, E 300 D, E 300 Turbo-D, E 320** 06/93 - 06/95 55 -162 kW	**36-225897**		Öffnungstemperatur Schleppachse; Standardfahrwerk
B3	**E 250 D, E 250 Turbo-D, E 280, E 300 D, E 300 Turbo-D, E 320** 06/93 - 06/95 83 -162 kW	**36-225996**	*36-129416*	Standardfahrwerk
B3	**E 250 D, E 250 Turbo-D, E 280, E 300 D, E 300 Turbo-D, E 320** 06/93 - 06/95 83 -162 kW		**36-226009**	Standardfahrwerk; Verstärkte Ausführung .
B4	**E 200, E 200 D, E 220, E 250 D, E 250 Turbo-D, E 280, E 300 D, E 300 Turbo-D, E 320** 06/93 - 06/95 55 -162 kW	**22-001856** **11-101406** SP **18-140651**	**24-015189**	Standardfahrwerk
B4	**E 200, E 200 D, E 220, E 250 D, E 250 Turbo-D, E 280, E 300 D, E 300 Turbo-D, E 320** 06/93 - 06/95 55 -162 kW	**22-003614** **11-101406** SP **18-140651**	**24-013857**	Baumuster: Heavy Duty
B4	**E 200, E 200 D, E 220, E 250 D, E 280, E 300 D, E 300 Turbo-D, E 320** 06/93 - 06/95 55 -162 kW	**22-040534** **18-140651**	**24-016124**	Baumuster: Sportline
B4	**E 200, E 200 D, E 220, E 250 D, E 250 Turbo-D, E 280, E 300 D, E 300 Turbo-D, E 320** 06/93 - 06/95 55 -162 kW	**22-001917** **11-101406** SP **18-140651**	**24-013895**	Baumuster: Tropen
B4	**E 420, E 500, E 60 AMG** 06/93 - 06/95 205 -280 kW		**24-015189**	Standardfahrwerk
B4	**E 420, E 500, E 60 AMG** 06/93 - 06/95 205 -280 kW		**24-016124**	Baumuster: Sportline
B4	**E 420, E 500, E 60 AMG** 06/93 - 06/95 205 -280 kW		**24-013857**	Baumuster: Heavy Duty
B4	**E 420, E 500, E 60 AMG** 06/93 - 06/95 205 -280 kW		**24-013895**	Baumuster: Tropen

				
MERCEDES-BENZ				
MERCEDES-BENZ E-KLASSE (W124)				
B6 Sport	**E 200, E 200 D, E 220, E 250 D, E 250 Turbo-D, E 280, E 300 D, E 300 Turbo-D, E 320** 06/93 - 06/95 55 -162 kW	**22-100436**	**24-100441**	Standardfahrwerk
B8	**E 200, E 200 D, E 220, E 250 D, E 250 Turbo-D, E 280, E 300 D, E 300 Turbo-D, E 320** 06/93 - 06/95 55 -162 kW	**22-003652**	**24-014700**	Sportfahrwerk
MERCEDES-BENZ E-KLASSE Kombi (S124)				
B1	**E 280 T, E 320 T** 06/93 - 06/96 142 -162 kW	**12-116928**		VA: ohne Kugellager
B3	**E 200 T, E 220 T** 06/93 - 06/96 100 -110 kW	**36-225880**	**36-226931**	Standardfahrwerk; mit Niveauregulierung
B3	**300 TD T, E 250 T D, E 250 Turbo D, E 280 T, E 300 T D, E 300 T Turbo-D, E 320 T** 06/92 - 06/96 83 -162 kW	**36-225996**	**36-226931**	Standardfahrwerk; mit Niveauregulierung
B4	**300 TD T, E 200 T, E 220 T, E 250 T D, E 250 Turbo D, E 280 T, E 300 T D, E 300 T Turbo-D, E 320 T** 06/92 - 06/96 83 -162 kW	**22-001856** **11-101406** SP **18-140651**		Standardfahrwerk
B4	**300 TD T, E 200 T, E 220 T, E 250 T D, E 250 Turbo D, E 280 T, E 300 T D, E 300 T Turbo-D, E 320 T** 06/92 - 06/96 83 -162 kW	**22-003614** **11-101406** SP **18-140651**		Baumuster: Heavy Duty
B4	**300 TD T, E 200 T, E 220 T, E 250 T D, E 250 Turbo D, E 280 T, E 300 T D, E 300 T Turbo-D, E 300 TE-24 AMG, E 320 T, E 36 T AMG** 06/92 - 06/96 83 -200 kW	**22-040534** **18-140651**		Baumuster: Sportline
B4	**300 TD T, E 200 T, E 220 T, E 250 T D, E 250 Turbo D, E 280 T, E 300 T D, E 300 T Turbo-D, E 320 T** 06/92 - 06/96 83 -162 kW	**22-001917** **11-101406** SP **18-140651**		Baumuster: Tropen
B6 Sport	**300 TD T, E 200 T, E 220 T, E 250 T D, E 250 Turbo D, E 280 T, E 300 T D, E 300 T Turbo-D, E 320 T** 06/92 - 06/96 83 -162 kW	**22-100436**		Standardfahrwerk
B8	**300 TD T, E 200 T, E 220 T, E 250 T D, E 250 Turbo D, E 280 T, E 300 T D, E 300 T Turbo-D, E 300 TE-24 AMG, E 320 T, E 36 T AMG** 06/92 - 06/96 83 -200 kW	**22-003652**		Sportfahrwerk
MERCEDES-BENZ E-KLASSE Coupe (C124)				
B1	**E 200, E 220, E 320** 06/93 - 06/97 100 -162 kW	**12-116928**		VA: ohne Kugellager
B3	**E 200, E 220** 06/93 - 06/97 100 -110 kW	**36-225880**	*36-129416*	Standardfahrwerk
B3	**E 200, E 220** 06/93 - 06/97 100 -110 kW	**36-225996**	**36-226009**	Standardfahrwerk; Verstärkte Ausführung .
B3	**E 320** 06/93 - 06/97 162 kW	**36-225996**	*36-129416*	Standardfahrwerk
B3	**E 320** 06/93 - 06/97 162 kW		**36-226009**	Standardfahrwerk; Verstärkte Ausführung .

M







MERCEDES-BENZ

MERCEDES-BENZ E-KLASSE Coupe (C124)

B4	**E 200, E 220, E 320** 06/93 - 06/97 100 -162 kW	**22-001900** **11-101406** SP **18-140651**	**24-016681**	Standardfahrwerk
B4	**E 200, E 220, E 320** 06/93 - 06/97 100 -162 kW	**22-003614** **11-101406** SP **18-140651**	**24-013857**	Baumuster: Heavy Duty
B4	**E 200, E 220, E 320, E 36 AMG** 06/93 - 06/97 100 -200 kW	**22-040534** **18-140651**	**24-016124**	Baumuster: Sportline
B6 Sport	**E 200, E 220, E 320** 06/93 - 06/97 100 -162 kW	**22-100436**	**24-100441**	Standardfahrwerk
B8	**E 200, E 220, E 320, E 36 AMG** 06/93 - 06/97 100 -200 kW	**22-003652**	**24-014700**	Sportfahrwerk

MERCEDES-BENZ E-KLASSE Cabriolet (A124)

B1	**E 200, E 220, E 320** 06/93 - 03/98 100 -162 kW	**12-116928**		VA: ohne Kugellager
B3	**E 200, E 220, E 320, E 36 AMG** 06/93 - 03/98 100 -200 kW	*36-134519*		
B4	**E 200, E 220, E 320** 06/93 - 12/95 100 -162 kW	**22-040534** **11-101406** SP **18-140651**	**24-016124**	
B6 Sport	**E 200, E 220, E 320** 06/93 - 12/95 100 -162 kW	**22-100436**	**24-100441**	Standardfahrwerk
B8	**E 200, E 220, E 320** 06/93 - 12/95 100 -162 kW	**22-003652**	**24-014700**	Sportfahrwerk

MERCEDES-BENZ E-KLASSE (W210)

B3	**E 200, E 200 D, E 200 Kompressor, E 220 D, E 230, E 240, E 280, E 320** 06/95 - 03/02 55 -165 kW	*36-129584*	**36-129676**	Sportfahrwerk; Baumuster: Avantgarde; ohne Niveauregulierung
B3	**E 200, E 200 Kompressor** 06/95 - 03/02 100 -137 kW	**36-129591**		Sportfahrwerk; Verstärkte Ausführung .; Baumuster: Avantgarde
B3	**E 200** 06/95 - 06/99 100 kW	**36-129485**	**36-225927**	-> CH.Nr.: A394035; Standardfahrwerk; Baumuster: Classic; Baumuster: Elegance; ohne Niveauregulierung
B3	**E 200** CH-Nr. - 06/99 100 kW	*36-129607*	**36-225927**	CH.Nr.: A394036-> A962231; Standardfahrwerk; Baumuster: Classic; Baumuster: Elegance; ohne Niveauregulierung
B3	**E 200** 06/95 - 06/99 100 kW	**36-233779**	**36-129669**	-> CH.Nr.: A962231; Standardfahrwerk; Verstärkte Ausführung .; Baumuster: Classic; Baumuster: Elegance; ohne Niveauregulierung
B3	**E 200, E 240, E 280** 07/99 - 03/02 100 -150 kW	**36-233779**	**36-225927**	CH.Nr.: A962232 ->; Standardfahrwerk; Baumuster: Classic; Baumuster: Elegance; ohne Niveauregulierung
B3	**E 200, E 240, E 280** 07/99 - 03/02 100 -150 kW	**36-129621**	**36-129669**	CH.Nr.: A962232 ->; Standardfahrwerk; Verstärkte Ausführung .; Baumuster: Classic; Baumuster: Elegance; ohne Niveauregulierung
B3	**E 200, E 200 CDI, E 200 D, E 200 Kompressor, E 220 CDI, E 220 D, E 230, E 240, E 250 D, E 250 Turbo-D, E 280, E 290 Turbo-D, E 300 D, E 300 Turbo-D, E 320, E 320 CDI** 06/95 - 03/02 65 -162 kW		*36-133673*	Standardfahrwerk; Baumuster: Classic; Baumuster: Elegance; mit Niveauregulierung
B3	**E 230, E 240** 06/95 - 06/99 110 -125 kW	**36-129485**	**36-225927**	-> CH.Nr.: A394035; Standardfahrwerk; Baumuster: Classic; Baumuster: Elegance; ohne Niveauregulierung; Schaltgetriebe

M

				
MERCEDES-BENZ				
MERCEDES-BENZ E-KLASSE (W210)				
B3	**E 230, E 240** CH-Nr. - 06/99 110 -125 kW	*36-129607*	**36-225927**	CH.Nr.: A394036-> A962231; Standardfahrwerk; Baumuster: Classic; Baumuster: Elegance; ohne Niveauregulierung; Schaltgetriebe
B3	**E 230, E 240** 06/95 - 06/99 110 -125 kW	**36-233779**	**36-225927**	-> CH.Nr.: A962231; Standardfahrwerk; Baumuster: Classic; Baumuster: Elegance; ohne Niveauregulierung; Automatik
B3	**E 230, E 240, E 300 D** 06/95 - 06/99 100 -125 kW	**36-134526**	**36-129669**	-> CH.Nr.: A394035; Standardfahrwerk; Verstärkte Ausführung .; Baumuster: Classic; Baumuster: Elegance; ohne Niveauregulierung
B3	**E 230, E 240** CH-Nr. - 06/99 110 -125 kW	**36-129621**	**36-129669**	CH.Nr.: A394036-> A962231; Standardfahrwerk; Verstärkte Ausführung .; Baumuster: Classic; Baumuster: Elegance; ohne Niveauregulierung
B3	**E 320** 06/95 - 06/97 162 kW	**36-233779**	**36-225927**	Standardfahrwerk; Baumuster: Classic; Baumuster: Elegance; ohne Niveauregulierung
B3	**E 320** 06/95 - 06/97 162 kW	**36-134526**	**36-129669**	Standardfahrwerk; Verstärkte Ausführung .; Baumuster: Classic; Baumuster: Elegance; ohne Niveauregulierung
B3	**E 320, E 430** CH-Nr. - 03/02 165 -205 kW	**36-233779**	**36-129669**	CH.Nr.: A394036 ->; Standardfahrwerk; Baumuster: Classic; Baumuster: Elegance
B3	**E 320, E 430** CH-Nr. - 03/02 165 -205 kW	**36-129621**	**36-129683**	CH.Nr.: A394036 ->; Standardfahrwerk; Verstärkte Ausführung .; Baumuster: Classic; Baumuster: Elegance
B3	**E 420, E 430, E 430 4-matic** 01/96 - 03/02 205 kW	**36-129591**	**36-226030**	Standardfahrwerk; Baumuster: Avantgarde
B3	**E 420, E 430** 01/96 - 06/99 205 kW	**36-134526**	**36-129669**	-> CH.Nr.: A394035; Standardfahrwerk; Baumuster: Classic; Baumuster: Elegance
B3	**E 420, E 430** 01/96 - 06/99 205 kW		**36-129683**	-> CH.Nr.: A394035; Standardfahrwerk; Verstärkte Ausführung .; Baumuster: Classic; Baumuster: Elegance
B3	**E 430 4-matic** 05/99 - 03/02 205 kW	**36-129621**	**36-129669**	Standardfahrwerk; Baumuster: Classic; Baumuster: Elegance
B3	**E 200 D, E 220 D, E 230, E 240, E 280, E 320** 06/95 - 03/02 55 -165 kW	**36-129591**	**36-226030**	Sportfahrwerk; Verstärkte Ausführung .; Baumuster: Avantgarde; ohne Niveauregulierung
B3	**E 200 D, E 200 Kompressor, E 220 D, E 250 D,** **E 250 Turbo-D, E 280, E 290 Turbo-D** 06/95 - 06/99 55 -150 kW	**36-233779**	**36-225927**	-> CH.Nr.: A962231; Standardfahrwerk; Baumuster: Classic; Baumuster: Elegance; ohne Niveauregulierung
B3	**E 200 D, E 200 Kompressor, E 220 D, E 250 D,** **E 250 Turbo-D, E 280, E 290 Turbo-D** 06/95 - 06/99 55 -142 kW	**36-134526**	**36-129669**	-> CH.Nr.: A394035; Standardfahrwerk; Verstärkte Ausführung .; Baumuster: Classic; Baumuster: Elegance; ohne Niveauregulierung
B3	**E 200 D, E 200 Kompressor, E 220 D, E 250 D,** **E 250 Turbo-D, E 280, E 290 Turbo-D** CH-Nr. - 06/99 55 -150 kW	**36-129621**	**36-129669**	CH.Nr.: A394036-> A962231; Standardfahrwerk; Verstärkte Ausführung .; Baumuster: Classic; Baumuster: Elegance; ohne Niveauregulierung
B3	**E 200 CDI, E 220 CDI, E 220 D, E 250 D,** **E 250 Turbo-D, E 290 Turbo-D, E 300 D** 06/95 - 03/02 70 -110 kW	*36-129584*	**36-129676**	Sportfahrwerk; Baumuster: Avantgarde; ohne Niveauregulierung; Schaltgetriebe
B3	**E 200 CDI, E 220 CDI, E 220 D, E 250 D,** **E 250 Turbo-D, E 290 Turbo-D, E 300 D** 06/95 - 03/02 70 -110 kW	**36-129591**	**36-226030**	Standardfahrwerk; Verstärkte Ausführung .; Baumuster: Avantgarde; ohne Niveauregulierung
B3	**E 200 CDI, E 220 CDI, E 300 D,** **E 300 Turbo-D** 12/96 - 06/99 75 -130 kW	**36-134526**	**36-225927**	-> CH.Nr.: A394035; Standardfahrwerk; Baumuster: Classic; Baumuster: Elegance; ohne Niveauregulierung
B3	**E 200 CDI, E 220 CDI, E 270 CDI, E 300 D,** **E 300 Turbo-D, E 320 CDI** 12/96 - 03/02 75 -145 kW		**36-129669**	Standardfahrwerk; Verstärkte Ausführung .; Baumuster: Classic; Baumuster: Elegance; ohne Niveauregulierung
B3	**E 200 CDI, E 200 D, E 200 Kompressor,** **E 220 CDI** CH-Nr. - 03/02 65 -137 kW	**36-233779**	**36-225927**	CH.Nr.: A394036 ->; Standardfahrwerk; Baumuster: Classic; Baumuster: Elegance; ohne Niveauregulierung; Schaltgetriebe

BILSTEIN®

MERCEDES-BENZ

MERCEDES-BENZ E-KLASSE (W210)

B3	**E 200 CDI, E 200 D, E 200 Kompressor, E 220 CDI** CH-Nr. - 03/02 65 -137 kW	**36-129621**	**36-225927**	CH.Nr.: A394036 ->; Standardfahrwerk; Baumuster: Classic; Baumuster: Elegance; ohne Niveauregulierung; Automatik
B3	**E 200 CDI, E 200 D, E 200 Kompressor, E 220 CDI** CH-Nr. - 03/02 65 -137 kW	**36-129621**	**36-129669**	CH.Nr.: A394036 ->; Standardfahrwerk; Verstärkte Ausführung .; Baumuster: Classic; Baumuster: Elegance; ohne Niveauregulierung
B3	**E 220 CDI, E 270 CDI, E 320 CDI** 07/99 - 03/02 92 -145 kW	**36-129621**	**36-225927**	CH.Nr.: A394036 ->; Standardfahrwerk; Baumuster: Classic; Baumuster: Elegance; ohne Niveauregulierung
B3	**E 270 CDI, E 300 Turbo-D, E 320 CDI** 12/96 - 03/02 125 -145 kW	**36-129591**	**36-129676**	Sportfahrwerk; Verstärkte Ausführung .; Baumuster: Avantgarde; ohne Niveauregulierung
B3	**E 270 CDI, E 300 Turbo-D, E 320 CDI** 12/96 - 03/02 125 -145 kW		**36-226030**	Sportfahrwerk; Verstärkte Ausführung .; Baumuster: Avantgarde; mit Niveauregulierung
B4	**E 200, E 200 D, E 200 Kompressor, E 220 D, E 240, E 280, E 320, E 430** 06/95 - 06/99 55 -205 kW	**24-108256** HA	**24-108263** HA	-> CH.Nr.: A394035; Standardfahrwerk; ohne ADS; ohne Niveauregulierung
B4	**E 200, E 200 D, E 200 Kompressor, E 220 D, E 240, E 280, E 320, E 430** 06/95 - 06/99 55 -205 kW	**24-021548** HA	**24-021555** HA	-> CH.Nr.: A394035; ohne ADS; Baumuster: Heavy Duty; ohne Niveauregulierung
B4	**E 200, E 200 D, E 200 Kompressor, E 220 D, E 240, E 280, E 320, E 430** 06/95 - 06/99 55 -205 kW	**24-100540** HA	**24-100557** HA	-> CH.Nr.: A394035; Sportfahrwerk; ohne ADS; Baumuster: Avantgarde; ohne Niveauregulierung
B4	**E 200, E 200 D, E 200 Kompressor, E 220 D, E 240, E 280, E 320, E 430** 07/99 - 03/02 55 -205 kW	**24-100540** HA	**24-100564** HA	CH.Nr.: A394036 ->; Standardfahrwerk; ohne ADS; ohne Niveauregulierung
B4	**E 200, E 200 D, E 200 Kompressor, E 220 D, E 240, E 280, E 320, E 430** 07/99 - 03/02 55 -205 kW	**24-100571** HA	**24-100588** HA	CH.Nr.: A394036 ->; Sportfahrwerk; ohne ADS; Baumuster: Avantgarde; ohne Niveauregulierung
B4	**E 280 4-matic, E 320 4-matic, E 430 4-matic** 12/96 - 03/02 150 -205 kW	**24-060905** HT	**24-108263** HA	Standardfahrwerk; ohne Niveauregulierung
B4	**E 200 CDI, E 220 CDI, E 220 D, E 230, E 250 D, E 250 Turbo-D, E 280, E 290 Turbo-D, E 300 D, E 300 Turbo-D, E 320, E 420** 01/96 - 03/02 70 -205 kW	**24-108256** HA	**24-108263** HA	Standardfahrwerk; ohne Niveauregulierung
B4	**E 200 CDI, E 220 CDI, E 230, E 250 D, E 250 Turbo-D, E 280, E 290 Turbo-D, E 300 D, E 300 Turbo-D, E 320, E 420** 01/96 - 03/02 75 -205 kW	**24-021548** HA	**24-021555** HA	Baumuster: Heavy Duty
B4	**E 200 CDI, E 220 CDI, E 220 D, E 230, E 250 D, E 250 Turbo-D, E 280, E 290 Turbo-D, E 300 D, E 300 Turbo-D, E 320, E 420** 01/96 - 03/02 70 -205 kW	**24-100540** HA	**24-100557** HA	Sportfahrwerk; Baumuster: Avantgarde; ohne Niveauregulierung
B4	**E 200 CDI, E 200 Kompressor, E 220 CDI, E 240, E 270 CDI, E 320 CDI** 07/99 - 03/02 85 -145 kW	**24-100540** HA	**24-100564** HA	Standardfahrwerk; ohne Niveauregulierung
B4	**E 200 CDI, E 200 Kompressor, E 220 CDI, E 240, E 270 CDI, E 320 CDI** 07/99 - 03/02 85 -145 kW	**24-100571** HA	**24-100588** HA	Sportfahrwerk; Baumuster: Avantgarde; ohne Niveauregulierung
B4	**E 220 D** 06/95 - 06/99 70 kW	**24-021548** HA	**24-021555** HA	-> CH.Nr.: A394035; Baumuster: Heavy Duty; ohne Niveauregulierung
B6 Sport	**E 200, E 200 CDI, E 200 D, E 200 Kompressor, E 220 CDI, E 220 D, E 240, E 250 D, E 250 Turbo-D, E 280, E 290 Turbo-D, E 300 Turbo-D, E 320, E 430** 06/95 - 06/99 55 -205 kW	**24-100458** HA	**24-100465** HA	-> CH.Nr.: A394035; ohne ADS; ohne Niveauregulierung

M

				
MERCEDES-BENZ				
MERCEDES-BENZ E-KLASSE (W210)				
B6 Sport	**E 200, E 200 CDI, E 200 D, E 200 Kompressor, E 220 CDI, E 220 D, E 240, E 270 CDI, E 280, E 320, E 320 CDI, E 430** 07/99 - 03/02 55 -205 kW	**24-021562**	**24-062039**	CH.Nr.: A394036 ->; ohne ADS; ohne Niveauregulierung
B6 Sport	**E 230, E 280, E 300 D, E 320, E 420** 06/95 - 06/97 100 -205 kW	**24-100458**	**24-100465**	ohne Niveauregulierung
B8	**E 200, E 200 CDI, E 200 D, E 200 Kompressor, E 220 CDI, E 220 D, E 240, E 250 D, E 250 Turbo-D, E 280, E 290 Turbo-D, E 300 Turbo-D, E 320, E 430, E 50 AMG** 06/95 - 06/99 55 -255 kW	**24-021562**	**24-021579**	-> CH.Nr.: A394035; ohne ADS; ohne Niveauregulierung
B8	**E 200, E 200 CDI, E 200 D, E 200 Kompressor, E 220 CDI, E 220 D, E 240, E 270 CDI, E 280, E 320, E 320 CDI, E 430, E 55 AMG** 07/99 - 03/02 55 -260 kW	**24-062046**	**24-062053**	CH.Nr.: A394036 ->; ohne ADS; ohne Niveauregulierung
B8	**E 230, E 280, E 300 D, E 320, E 420** 06/95 - 06/97 100 -205 kW		**24-021579**	ohne Niveauregulierung
B12 PK	**E 200, E 200 CDI, E 200 D, E 200 Kompressor, E 220 CDI, E 220 D, E 230, E 250 D, E 250 Turbo-D, E 290 Turbo-D** 06/95 - 06/99 55 -137 kW	**46-190413**		-> CH.Nr.: A394035; Federunterlage beachten; ohne ADS; ohne Niveauregulierung; siehe Gutachten VA: Tieferlegung lt. GA: 35 mm; Achslast bis: 1095 kg HA: Tieferlegung lt. GA: 30 mm; Achslast bis: 1165 kg
B12 PK	**E 200, E 200 CDI, E 200 D, E 200 Kompressor, E 220 D, E 270 CDI** 07/99 - 03/02 55 -137 kW	**46-190420**		CH.Nr.: A394036 ->; Federunterlage beachten; ohne ADS; ohne Niveauregulierung; siehe Gutachten VA: Tieferlegung lt. GA: 35 mm; Achslast bis: 1095 kg HA: Tieferlegung lt. GA: 30 mm; Achslast bis: 1165 kg
B12 PK	**E 240, E 280, E 320, E 430** 06/95 - 06/99 125 -205 kW	**46-190437**		-> CH.Nr.: A394035; Federunterlage beachten; ohne ADS; ohne Niveauregulierung; siehe Gutachten VA: Tieferlegung lt. GA: 35 mm; Achslast bis: 1095 kg HA: Tieferlegung lt. GA: 30 mm; Achslast bis: 1165 kg
B12 PK	**E 240, E 280, E 320, E 430** 07/99 - 03/02 125 -205 kW	**46-190444**		CH.Nr.: A394036 ->; Federunterlage beachten; ohne ADS; ohne Niveauregulierung; siehe Gutachten VA: Tieferlegung lt. GA: 35 mm; Achslast bis: 1095 kg HA: Tieferlegung lt. GA: 30 mm; Achslast bis: 1165 kg
B12 PK	**E 220 CDI** 07/99 - 03/02 105 kW	**46-190420**		CH.Nr.: A394035 ->; Federunterlage beachten; ohne ADS; ohne Niveauregulierung; siehe Gutachten VA: Tieferlegung lt. GA: 35 mm; Achslast bis: 1095 kg HA: Tieferlegung lt. GA: 30 mm; Achslast bis: 1165 kg
MERCEDES-BENZ E-CLASS Kombi (S210)				
B3	**E 200 T, E 200 T Kompressor, E 220 T CDI, E 230 T, E 240 T, E 250 T D, E 250 T Turbo-D, E 270 T CDI, E 280 T, E 290 T Turbo-D, E 300 T Turbo-D, E 320 T, E 320 T CDI, E 420 T, E 430 T** 06/96 - 03/03 83 -205 kW	*36-129584*	**36-171989**	Sportfahrwerk; Baumuster: Avantgarde
B3	**E 200 T, E 200 T Kompressor, E 220 T CDI, E 230 T, E 240 T, E 250 T D, E 250 T Turbo-D, E 270 T CDI, E 280 T, E 290 T Turbo-D, E 300 T Turbo-D, E 320 T, E 320 T CDI, E 420 T, E 430 T** 06/96 - 03/03 83 -205 kW	**36-129591**	**36-129676**	Sportfahrwerk; Verstärkte Ausführung .; Baumuster: Avantgarde
B3	**E 200 T, E 230 T** 06/96 - CH-Nr. 100 -110 kW	**36-129485**	**36-198375**	-> CH.Nr.: A 394035; Standardfahrwerk; Baumuster: Classic; Baumuster: Elegance
B3	**E 200 T, E 230 T** 06/96 - CH-Nr. 100 -110 kW	**36-233779**		-> CH.Nr.: A 394035; Standardfahrwerk; Verstärkte Ausführung .; Baumuster: Classic; Baumuster: Elegance

				

MERCEDES-BENZ

MERCEDES-BENZ E-CLASS Kombi (S210)

B3	**E 200 T, E 200 T Kompressor, E 220 T CDI, E 240 T, E 250 T D, E 320 T** 06/99 - 03/03 83 -165 kW	**36-233779**	**36-198375**	CH.Nr.: A 962232 ->; Standardfahrwerk; Baumuster: Classic; Baumuster: Elegance
B3	**E 200 T, E 200 T Kompressor, E 220 T CDI, E 240 T, E 250 T D, E 320 T** 06/99 - 03/03 83 -165 kW	**36-129621**		CH.Nr.: A 962232 ->; Standardfahrwerk; Verstärkte Ausführung .; Baumuster: Classic; Baumuster: Elegance
B3	**E 200 T Kompressor, E 320 T** 12/96 - 05/99 137 -165 kW	**36-233779**	**36-198375**	-> CH.Nr.: A 962231; Standardfahrwerk; Baumuster: Classic; Baumuster: Elegance
B3	**E 200 T Kompressor, E 320 T** 12/96 - 05/99 137 -165 kW	**36-129621**		-> CH.Nr.: A 962231; Standardfahrwerk; Verstärkte Ausführung .; Baumuster: Classic; Baumuster: Elegance
B3	**E 250 T D, E 290 T Turbo-D, E 420 T** 06/96 - CH-Nr. 83 -205 kW	**36-134526**	**36-198375**	-> CH.Nr.: A 394035; Standardfahrwerk; Baumuster: Classic; Baumuster: Elegance
B3	**E 250 T Turbo-D, E 270 T CDI, E 280 T, E 300 T Turbo-D, E 320 T CDI, E 430 T** 12/96 - 03/03 110 -205 kW	**36-129621**	**36-198375**	Standardfahrwerk; Baumuster: Classic; Baumuster: Elegance
B3	**E 290 T Turbo-D** CH-Nr. - 06/99 95 kW	**36-233779**	**36-198375**	CH.Nr.: A 394036 ->; Standardfahrwerk; Baumuster: Classic; Baumuster: Elegance
B4	**E 200 T, E 200 T Kompressor, E 220 T CDI, E 230 T, E 240 T, E 250 T D, E 250 T Turbo-D, E 280 T, E 290 T Turbo-D, E 300 T Turbo-D, E 320 T, E 420 T, E 430 T** 06/96 - 07/99 83 -205 kW	**24-108256** VO		-> CH.Nr.: A394035; Standardfahrwerk; ohne ADS
B4	**E 200 T, E 200 T Kompressor, E 220 T CDI, E 230 T, E 240 T, E 250 T D, E 250 T Turbo-D, E 280 T, E 290 T Turbo-D, E 300 T Turbo-D, E 320 T, E 420 T, E 430 T** 06/96 - 07/99 83 -205 kW	**24-100540** VO		-> CH.Nr.: A394035; Sportfahrwerk; ohne ADS; Baumuster: Avantgarde
B4	**E 200 T, E 200 T Kompressor, E 240 T, E 280 T, E 320 T, E 430 T** 07/99 - 03/03 100 -205 kW	**24-100540** VO		Standardfahrwerk; ohne ADS
B4	**E 200 T, E 200 T Kompressor, E 240 T, E 280 T, E 320 T, E 430 T** 07/99 - 03/03 100 -205 kW	**24-100571** VO		Sportfahrwerk; ohne ADS; Baumuster: Avantgarde
B4	**E 200 T Kompressor, E 220 T CDI, E 240 T, E 270 T CDI, E 320 T CDI** 07/99 - 03/03 105 -145 kW	**24-100540** VO		Standardfahrwerk
B4	**E 200 T Kompressor, E 220 T CDI, E 240 T, E 270 T CDI, E 320 T CDI** 07/99 - 03/03 105 -145 kW	**24-100571** VO		Sportfahrwerk; Baumuster: Avantgarde
B4	**E 280 T 4-matic, E 320 T 4-matic, E 430 T 4-matic** 12/96 - 03/03 150 -205 kW	**24-060905** HL		Standardfahrwerk; ohne ADS

MERCEDES-BENZ E-KLASSE (W211)

B1	**E 200 CDI, E 200 CGI, E 200 Kompressor, E 200 NGT, E 220 CDI, E 230, E 240, E 270 CDI, E 280, E 320, E 320 CDI, E 350, E 350 CGI, E 400 CDI, E 500** 03/02 - 12/08 75 -225 kW	**12-117864**		VA: ohne Kugellager
B3	**E 200 NGT** 03/04 - 12/08 120 kW	**36-226153**	**36-154142**	Standardfahrwerk
B3	**E 200 NGT, E 280, E 280 CDI, E 320 CDI** 11/02 - 12/08 120 -170 kW		**36-227211**	Standardfahrwerk; Verstärkte Ausführung .

MERCEDES-BENZ

MERCEDES-BENZ E-KLASSE (W211)

B3	**E 200 NGT, E 280, E 280 CDI, E 320 CDI** 11/02 - 12/08 120 -170 kW	**37-163761**	**36-163731**	Sportfahrwerk; Baumuster: Avantgarde
B3	**E 200 NGT, E 280, E 280 CDI, E 320 CDI** 11/02 - 12/08 120 -170 kW		**36-227211**	Sportfahrwerk; Verstärkte Ausführung .; Baumuster: Avantgarde
B3	**E 280, E 280 CDI, E 320 CDI** 11/02 - 12/08 130 -170 kW	**36-226153**	**36-154142**	Standardfahrwerk
B3	**E 320** 03/02 - 12/08 165 kW	**37-154110**	**36-154135**	Standardfahrwerk
B3	**E 320** 03/02 - 12/08 165 kW	**37-163747**	**36-154159**	Sportfahrwerk; Baumuster: Avantgarde
B3	**E 200 CDI, E 200 Kompressor, E 220 CDI, E 230, E 240** 03/02 - 12/08 75 -150 kW	**36-226146**	**36-154135**	Standardfahrwerk
B3	**E 200 CDI, E 200 Kompressor, E 220 CDI, E 230, E 240, E 320** 03/02 - 12/08 75 -165 kW	**36-226153**	**36-154142**	Standardfahrwerk; Verstärkte Ausführung .
B3	**E 200 CDI, E 200 Kompressor, E 220 CDI, E 230, E 240** 03/02 - 12/08 75 -150 kW	**37-163754**	**36-154159**	Sportfahrwerk; Baumuster: Avantgarde
B3	**E 200 CDI, E 200 Kompressor, E 220 CDI, E 230, E 240, E 270 CDI, E 320** 03/02 - 12/08 75 -165 kW	**36-226153**	**36-154142**	Sportfahrwerk; Verstärkte Ausführung .; Baumuster: Avantgarde
B3	**E 270 CDI** 03/02 - 12/08 130 kW	**37-154110**	**36-154142**	Standardfahrwerk
B3	**E 270 CDI** 03/02 - 12/08 130 kW	**36-226153**	**36-227211**	Standardfahrwerk; Verstärkte Ausführung .
B3	**E 270 CDI** 03/02 - 12/08 130 kW	**37-163747**	**36-163731**	Sportfahrwerk; Baumuster: Avantgarde
B4	**E 200 CDI, E 200 CGI, E 200 Kompressor, E 200 NGT, E 220 CDI, E 230, E 240, E 270 CDI, E 280, E 280 CDI, E 300 BLUETEC, E 320, E 320 CDI, E 350, E 350 CGI, E 400 CDI, E 420 CDI** 03/02 - 12/08 75 -231 kW	**24-105910** HA	**24-105927** VO	Standardfahrwerk; ohne Airmatic DC
B4	**E 200 CDI, E 200 CGI, E 200 Kompressor, E 200 NGT, E 220 CDI, E 230, E 240, E 270 CDI, E 280, E 280 CDI, E 300 BLUETEC, E 320, E 320 CDI, E 350, E 350 CGI, E 400 CDI, E 420 CDI** 03/02 - 12/08 75 -231 kW	**24-121774** HA	**24-105927** VO	Schlechtwegeausführung; ohne Airmatic DC
B4	**E 200 CDI, E 200 CGI, E 200 Kompressor, E 200 NGT, E 220 CDI, E 230, E 240, E 270 CDI, E 280, E 280 CDI, E 300 BLUETEC, E 320, E 320 CDI, E 350, E 350 CGI, E 400 CDI, E 420 CDI** 03/02 - 12/08 75 -231 kW	**24-121781** HA	**24-105927** VO	Sportfahrwerk; ohne Airmatic DC
B4	**E 200 CDI, E 200 CGI, E 200 Kompressor, E 200 NGT, E 220 CDI, E 230, E 240, E 270 CDI, E 280, E 280 CDI, E 300 BLUETEC, E 320, E 320 CDI, E 350, E 350 CGI, E 400 CDI, E 420 CDI** 03/02 - 12/08 75 -231 kW	**24-121798** HA	**24-105927** VO	ohne Airmatic DC; Baumuster: Elegance; Baumuster: Avantgarde
B4 AMC	**E 240 4-matic, E 280 4-matic, E 280 CDI 4-matic, E 320 4-matic, E 320 CDI 4-matic, E 350 4-matic, E 500 4-matic** 03/03 - 12/08 130 -285 kW	**44-181666** HL **44-181680** HR	**40-076614** HL **40-076621** HR **19-050027** VO	mit Airmatic DC

M

MERCEDES-BENZ

MERCEDES-BENZ E-KLASSE (W211)

B4 AMC	**E 55 AMG Kompressor, E 63 AMG** 10/02 - 12/08 350 -378 kW	**44-143657** **44-143664**	**40-076676** **40-076683** **20-070915**	mit Airmatic DC
B4 AMC	**E 200 CDI, E 200 CGI, E 200 Kompressor, E 220 CDI, E 240, E 270 CDI, E 320, E 320 CDI, E 400 CDI, E 500** 03/02 - 06/03 75 -225 kW	**44-100834** **44-100827**	**40-076614** **40-076621** **19-050027**	-> CH.Nr.: A 334970; -> CH.Nr.: X 108179; mit Airmatic DC
B4 AMC	**E 200 CDI, E 200 CGI, E 200 Kompressor, E 220 CDI, E 240, E 270 CDI, E 320, E 320 CDI, E 400 CDI, E 500** 06/03 - 12/08 75 -225 kW	**44-102265** **44-102272**	**40-076614** **40-076621** **20-101893**	CH.Nr.: X 108180 ->; CH.Nr.: A 334971 ->; mit Airmatic DC
B6 Sport	**E 200 CDI, E 200 CGI, E 200 Kompressor, E 200 NGT, E 220 CDI, E 230, E 240, E 270 CDI, E 280, E 280 CDI, E 300 BLUETEC, E 320, E 320 CDI, E 350, E 350 CGI, E 400 CDI, E 420 CDI** 03/02 - 12/08 75 -231 kW	**24-069052**	**24-069069**	Standardfahrwerk; ohne Airmatic DC
B6 Sport	**E 200 CDI, E 200 CGI, E 200 Kompressor, E 200 NGT, E 220 CDI, E 230, E 240, E 270 CDI, E 280, E 280 CDI, E 300 BLUETEC, E 320, E 320 CDI, E 350, E 350 CGI, E 400 CDI, E 420 CDI** 03/02 - 12/08 75 -231 kW	**24-120234**	**24-069083**	Sportfahrwerk; ohne Airmatic DC
B8	**E 200 CDI, E 200 CGI, E 200 Kompressor, E 200 NGT, E 220 CDI, E 230, E 240, E 270 CDI, E 280, E 280 CDI, E 300 BLUETEC, E 320, E 320 CDI, E 350, E 350 CGI, E 400 CDI, E 420 CDI** 03/02 - 12/08 75 -231 kW	**24-069076**	**24-069083**	ohne Airmatic DC; Baumuster: Avantgarde; Baumuster: Elegance
B8	**E 200 CDI, E 200 CGI, E 200 Kompressor, E 200 NGT, E 220 CDI, E 230, E 240, E 270 CDI, E 280, E 280 CDI, E 300 BLUETEC, E 320, E 320 CDI, E 350, E 350 CGI, E 400 CDI, E 420 CDI** 03/02 - 12/08 75 -231 kW	**24-120241**	**24-120227**	Sportfahrwerk; ohne Airmatic DC
B12 PK	**E 200 CDI, E 200 CGI, E 200 Kompressor, E 220 CDI, E 240, E 350** 03/02 - 12/08 75 -200 kW	**46-181879**		Federunterlage beachten; Standardfahrwerk; ohne Airmatic DC; ohne Niveauregulierung; siehe Gutachten VA: Tieferlegung lt. GA: 30-35 mm; Achslast bis: 1095 kg HA: Tieferlegung lt. GA: 30 mm; Achslast bis: 1230 kg
B12 PK	**E 200 CDI, E 200 CGI, E 200 Kompressor, E 220 CDI, E 240, E 350** 03/02 - 12/08 75 -200 kW	**46-181879**		Federunterlage beachten; ohne Airmatic DC; Baumuster: Avantgarde, Elegance; ohne Niveauregulierung; siehe Gutachten VA: Tieferlegung lt. GA: 15-20 mm; Achslast bis: 1095 kg HA: Tieferlegung lt. GA: 15 mm; Achslast bis: 1230 kg
B12 PK	**E 220 CDI, E 270 CDI, E 320, E 320 CDI** 03/02 - 12/08 100 -165 kW	**46-181862**		Federunterlage beachten; Standardfahrwerk; ohne Airmatic DC; ohne Niveauregulierung; siehe Gutachten VA: Tieferlegung lt. GA: 35-40 mm; Achslast bis: 1160 kg HA: Tieferlegung lt. GA: 30 mm; Achslast bis: 1230 kg
B12 PK	**E 220 CDI, E 270 CDI, E 320, E 320 CDI** 03/02 - 12/08 100 -165 kW	**46-181862**		Federunterlage beachten; ohne Airmatic DC; Baumuster: Avantgarde, Elegance; ohne Niveauregulierung; siehe Gutachten VA: Tieferlegung lt. GA: 20-25 mm; Achslast bis: 1160 kg HA: Tieferlegung lt. GA: 15 mm; Achslast bis: 1230 kg
B16 PSS9	**E 200 CDI, E 200 CGI, E 200 Kompressor, E 200 NGT, E 220 CDI, E 230, E 240, E 270 CDI, E 280, E 280 CDI, E 300 BLUETEC, E 320, E 320 CDI, E 350, E 350 CGI, E 400 CDI, E 420 CDI** 03/02 - 12/08 75 -231 kW	**48-088763**		ohne Airmatic DC; siehe Gutachten VA: Tieferlegung lt. GA: 30-50 mm; Achslast bis: 1175 kg HA: Tieferlegung lt. GA: 30-50 mm; Achslast bis: 1255 kg
B16 RC	**E 200 CDI, E 200 CGI, E 200 Kompressor, E 200 NGT, E 220 CDI, E 230, E 240, E 270 CDI, E 280, E 280 CDI, E 300 BLUETEC, E 320, E 320 CDI, E 350, E 350 CGI, E 400 CDI, E 420 CDI** 03/02 - 12/08 75 -231 kW	**14-230615** IRC **49-132380**		ohne Airmatic DC; siehe Gutachten VA: Tieferlegung lt. GA: 30-50 mm; Achslast bis: 1175 kg HA: Tieferlegung lt. GA: 30-50 mm; Achslast bis: 1255 kg

MERCEDES-BENZ

MERCEDES-BENZ E-CLASS T-Model (S211)

B1	**E 200 T Kompressor, E 220 T CDI, E 230 T, E 240 T, E 270 T CDI, E 320 T, E 320 T CDI** 03/03 - 07/09 110 -165 kW	**12-117864**		VA: ohne Kugellager
B3	**E 200 Kompressor, E 200 T Kompressor, E 220 T CDI, E 240 T** 03/03 - 07/09 110 -135 kW	**37-154110**		Standardfahrwerk; mit Niveauregulierung
B3	**E 200 Kompressor, E 200 T Kompressor, E 220 T CDI, E 240 T** 03/03 - 07/09 110 -135 kW	**36-226153**		Standardfahrwerk; Verstärkte Ausführung .; mit Niveauregulierung
B3	**E 200 Kompressor, E 200 T Kompressor, E 240 T** 03/03 - 07/09 120 -135 kW	**37-163747**		Standardfahrwerk; Baumuster: Avantgarde; mit Niveauregulierung
B3	**E 220 T CDI** 03/03 - 07/09 110 -125 kW	**37-163747**		Standardfahrwerk; Baumuster: Avantgarde; mit Niveauregulierung
B3	**E 220 T CDI** 03/03 - 07/09 110 -125 kW	**36-226153**		Standardfahrwerk; Verstärkte Ausführung .; Baumuster: Avantgarde; mit Niveauregulierung
B3	**E 270 T CDI, E 280 T, E 280 T CDI, E 320 T, E 320 T CDI** 03/03 - 07/09 120 -170 kW	**36-226153**		Standardfahrwerk; mit Niveauregulierung
B3	**E 270 T CDI, E 280 T, E 280 T CDI, E 320 T, E 320 T CDI** 03/03 - 07/09 120 -170 kW	**37-163761**		Standardfahrwerk; Baumuster: Avantgarde; mit Niveauregulierung
B4	**350 CGI, E 200 CDI, E 200 Kompressor, E 200 T Kompressor, E 220 CDI, E 220 T CDI, E 230 T, E 240 T, E 270 T CDI, E 280 T, E 280 T CDI, E 320 T, E 320 T CDI, E 350 T** 03/05 - 07/09 100 -215 kW	**24-105910** HA	**19-235219** VO **40-076638**	Standardfahrwerk; ohne Airmatic DC; mit Niveauregulierung
B4	**350 CGI, E 200 CDI, E 200 Kompressor, E 200 T Kompressor, E 220 CDI, E 220 T CDI, E 230 T, E 240 T, E 270 T CDI, E 280 T, E 280 T CDI, E 320 T, E 320 T CDI, E 350 T** 03/05 - 07/09 100 -215 kW	**24-105910** HA	**40-076638** **24-068741** VO	Standardfahrwerk; ohne Airmatic DC; Baumuster: Avantgarde; mit Niveauregulierung
B4	**350 CGI, E 200 CDI, E 200 Kompressor, E 200 T Kompressor, E 220 CDI, E 220 T CDI, E 230 T, E 240 T, E 270 T CDI, E 280 T, E 280 T CDI, E 320 T, E 320 T CDI, E 350 T** 03/05 - 07/09 100 -215 kW	**24-121781** HA	**40-076638** **24-068734** VO	Sportfahrwerk; ohne Airmatic DC; mit Niveauregulierung
B4 AMC	**E 200 T Kompressor, E 220 CDI, E 220 T CDI, E 240 T, E 270 T CDI, E 320 T CDI** 03/03 - 06/03 100 -150 kW	**44-100834** HL **44-100827** HR	**40-076614** **20-070861** VO **40-076621** **20-070878** VO	-> CH.Nr.: A 334970; -> CH.Nr.: X 105579; mit Airmatic DC
B4 AMC	**3.5 4-matic, E 240 T 4-matic, E 280 T 4-matic, E 280 T CDI 4-matic, E 320 T 4-matic, E 320 T CDI 4-matic, E 350 T 4-matic, E 500 T 4-matic** 10/03 - 07/09 130 -285 kW	**44-181666** HL **44-181680** HR	**26-220048** VO **40-076614** **26-220055** VO **40-076621**	mit Airmatic DC
B4 AMC	**350 CGI, E 200 Kompressor, E 220 T CDI, E 280 T, E 280 T CDI, E 320 T, E 320 T CDI, E 350 T, E 500 T** 04/06 - 07/09 120 -285 kW	**44-102265** HL **44-102272** HR	**40-076614** **20-070861** VO **40-076621** **20-070878** VO	mit Airmatic DC
B4 AMC	**E 55 T AMG Kompressor, E 63 AMG** 07/03 - 07/09 350 -378 kW	**44-143657** HL **44-143664** HR		mit Airmatic DC

M

			

MERCEDES-BENZ

MERCEDES-BENZ E-CLASS T-Model (S211)

B4 AMC	**E 200 CDI, E 200 T Kompressor, E 220 CDI, E 220 T CDI, E 230 T, E 240 T, E 270 T CDI, E 320 T CDI, E 500 T** 06/03 - 07/09 100 -225 kW	**44-102265** **44-102272**	**40-076614** **20-070861** **40-076621** **20-070878**	CH.Nr.: A 334971 ->; CH.Nr.: X 105580 ->; mit Airmatic DC
B6 Sport	**350 CGI, E 200 CDI, E 200 Kompressor, E 200 T Kompressor, E 220 CDI, E 220 T CDI, E 230 T, E 240 T, E 270 T CDI, E 280 T, E 280 T CDI, E 320 T, E 320 T CDI, E 350 T** 03/05 - 07/09 100 -215 kW	**24-069052**	**27-105993**	Standardfahrwerk; ohne Airmatic DC HA: mit Niveauregulierung
B8	**350 CGI, E 200 CDI, E 200 Kompressor, E 200 T Kompressor, E 220 CDI, E 220 T CDI, E 230 T, E 240 T, E 270 T CDI, E 280 T, E 280 T CDI, E 320 T, E 320 T CDI, E 350 T** 03/05 - 07/09 100 -215 kW	**24-069076**	**27-105993**	Sportfahrwerk; ohne Airmatic DC HA: mit Niveauregulierung
B12 PK	**E 200 T Kompressor, E 220 CDI, E 220 T CDI, E 230 T, E 240 T, E 350 T** 03/03 - 07/09 100 -200 kW	**46-190499**		ohne Airmatic DC; siehe Gutachten VA: Tieferlegung lt. GA: 30-35 mm; Achslast bis: 1095 kg HA: mit Niveauregulierung; Tieferlegung lt. GA: 30 mm; Achslast bis: 1230 kg
B12 PK	**E 220 T CDI, E 270 T CDI, E 280 T CDI, E 320 T, E 320 T CDI, E 350 T** 03/03 - 07/09 110 -200 kW	**46-190505**		ohne Airmatic DC; siehe Gutachten VA: Tieferlegung lt. GA: 30-35 mm; Achslast bis: 1160 kg HA: mit Niveauregulierung; Tieferlegung lt. GA: 30 mm; Achslast bis: 1230 kg

MERCEDES-BENZ E-CLASS (W212)

B1	**E 200 CDI, E 200 CGI, E 200 NGT, E 220 CDI, E 220 CDI / BlueTEC, E 250 CDI, E 250 CDI 4-matic, E 250 CGI, E 300, E 300 4-matic, E 300 CDI, E 300 Hybrid /BlueTEC Hybrid, E 350 4-matic, E 350 BlueTEC, E 350 CDI, E 350 CDI 4-matic, E 350 CGI, E 500, E 500 4-matic, E350** 01/09 - 100 -300 kW	**12-226344**		VA: mit Kugellager; ohne Luftfederung
B4 DMC	**E 200 CDI, E 200 CGI, E 200 NGT, E 220 CDI, E 220 CDI / BlueTEC, E 250 CDI, E 250 CGI, E 300, E 300 CDI, E 300 Hybrid /BlueTEC Hybrid, E 350, E 350 BlueTEC, E 350 CDI, E 350 CGI, E 500, E350** 01/09 - 100 -300 kW	**22-194091**	**24-194112**	Standardfahrwerk; ohne Airmatic DC
B4 DMC	**E 200 CDI, E 200 CGI, E 200 NGT, E 220 CDI, E 220 CDI / BlueTEC, E 250 CDI, E 250 CGI, E 300, E 300 CDI, E 300 Hybrid /BlueTEC Hybrid, E 350, E 350 BlueTEC, E 350 CDI, E 350 CGI, E 500, E350** 01/09 - 100 -300 kW	**22-194107**	**24-194129**	Schlechtwegeausführung; ohne Airmatic DC
B4 DMC	**E 250 CDI 4-matic, E 300 4-matic, E 350 4-matic, E 350 CDI 4-matic, E 500 4-matic** 01/09 - 150 -300 kW	**22-197665**	**24-194112**	Standardfahrwerk; ohne Airmatic DC
B6 Sport	**E 200 CDI, E 200 CGI, E 200 NGT, E 220 CDI, E 220 CDI / BlueTEC, E 250 CDI, E 250 CGI, E 300, E 300 CDI, E 300 Hybrid /BlueTEC Hybrid, E 350, E 350 BlueTEC, E 350 CDI, E 350 CGI, E 500, E350** 01/09 - 100 -300 kW	**35-166863**	**24-166874**	Standardfahrwerk; ohne Airmatic DC
B6 Sport	**E 250 CDI 4-matic, E 300 4-matic, E 350 4-matic, E 350 CDI 4-matic, E 500 4-matic** 01/09 - 150 -300 kW	**35-191117**	**24-166874**	ohne Airmatic DC

MERCEDES-BENZ

MERCEDES-BENZ E-CLASS (W212)

B8	**E 200 CDI, E 200 CGI, E 200 NGT, E 220 CDI, E 220 CDI / BlueTEC, E 250 CDI, E 250 CGI, E 300, E 300 CDI, E 300 Hybrid /BlueTEC Hybrid, E 350, E 350 BlueTEC, E 350 CDI, E 350 CGI, E 500, E350** 01/09 - 100 -300 kW	**35-166887**	**24-166898**	ohne Airmatic DC; Baumuster: Avantgarde; mit AMG-Sportpaket
B12 PK	**E 200 CGI, E 250 CGI** 01/09 - 135 -150 kW	**46-182067**		Federunterlage beachten; Standardfahrwerk; ohne Airmatic DC; ohne Niveauregulierung; siehe Gutachten VA: Tieferlegung lt. GA: 30 mm; Achslast bis: 1055 kg HA: Tieferlegung lt. GA: 30 mm; Achslast bis: 1275 kg
B12 PK	**E 200 CGI, E 250 CGI** 01/09 - 135 -150 kW	**46-182074**		Federunterlage beachten; ohne Airmatic DC; Baumuster: Avantgarde; ohne Niveauregulierung; siehe Gutachten VA: Tieferlegung lt. GA: 15 mm; Achslast bis: 1200 kg HA: Tieferlegung lt. GA: 15 mm; Achslast bis: 1275 kg
B12 PK	**E 200 CDI, E 220 CDI, E 220 CDI / BlueTEC, E 250 CDI, E 300, E 300 CDI, E 350, E 350 BlueTEC, E 350 CDI, E 350 CGI, E350** 01/09 - 100 -225 kW	**46-182074**		Federunterlage beachten; Standardfahrwerk; ohne Airmatic DC; ohne Niveauregulierung; siehe Gutachten VA: Tieferlegung lt. GA: 30 mm; Achslast bis: 1200 kg HA: Tieferlegung lt. GA: 30 mm; Achslast bis: 1275 kg
B12 PK	**E 200 CDI, E 220 CDI, E 220 CDI / BlueTEC, E 250 CDI, E 300, E 300 CDI, E 350, E 350 BlueTEC, E 350 CDI, E 350 CGI, E350** 01/09 - 100 -225 kW	**46-182074**		Federunterlage beachten; ohne Airmatic DC; Baumuster: Avantgarde; ohne Niveauregulierung; siehe Gutachten VA: Tieferlegung lt. GA: 15 mm; Achslast bis: 1200 kg HA: Tieferlegung lt. GA: 15 mm; Achslast bis: 1240 kg
B16 PSS10	**E 200 CDI, E 200 CGI, E 200 NGT, E 220 CDI, E 220 CDI / BlueTEC, E 250 CDI, E 250 CGI, E 300, E 300 CDI, E 300 Hybrid /BlueTEC Hybrid, E 350, E 350 BlueTEC, E 350 CDI, E 350 CGI, E 500, E350** 01/09 - 100 -300 kW	**48-166560**		Standardfahrwerk; ohne Airmatic DC; siehe Gutachten VA: Tieferlegung lt. GA: 30-55 mm HA: Tieferlegung lt. GA: 30-50 mm

MERCEDES-BENZ E-CLASS T-Model (S212)

B1	**E 200 CDI, E 200 CGI, E 220 CDI, E 250 CDI, E 250 CGI, E 300, E 300 CDI, E 350, E 350 4-matic, E 350 BlueTEC, E 350 CDI, E 350 CDI 4-matic, E 350 CGI, E 500, E 500 4-matic, E350** 08/09 - 100 -300 kW	**12-226344**		VA: mit Kugellager; ohne Luftfederung
B4	**E 250 CDI 4-matic, E 300 4-matic, E 350 4-matic, E 350 CDI 4-matic, E 500 4-matic** 11/09 - 150 -300 kW	**22-197665**	**24-194136**	Standardfahrwerk; ohne Airmatic DC
B4 DMC	**E 200 CDI, E 200 CGI, E 220 CDI, E 250 CDI, E 250 CGI, E 300, E 300 CDI, E 350, E 350 BlueTEC, E 350 CDI, E 350 CGI, E 500, E350** 08/09 - 100 -300 kW	**22-194091**	**24-194136**	Standardfahrwerk; Schlechtwegeausführung; ohne Airmatic DC
B6 Sport	**E 200 CDI, E 200 CGI, E 220 CDI, E 250 CDI, E 250 CGI, E 300, E 300 CDI, E 350, E 350 BlueTEC, E 350 CDI, E 350 CGI, E 500, E350** 08/09 - 100 -300 kW	**35-166863**	**24-171014**	Standardfahrwerk; ohne Airmatic DC
B6 Sport	**E 250 CDI 4-matic, E 300 4-matic, E 350 4-matic, E 350 CDI 4-matic, E 500 4-matic** 11/09 - 150 -300 kW	**35-191117**	**24-191128**	ohne Airmatic DC
B8	**E 200 CDI, E 200 CGI, E 220 CDI, E 250 CDI, E 250 CGI, E 300, E 300 CDI, E 350, E 350 BlueTEC, E 350 CDI, E 350 CGI, E 500, E350** 08/09 - 100 -300 kW	**35-166887**	**24-171014**	ohne Airmatic DC; Baumuster: Avantgarde

M







MERCEDES-BENZ				
MERCEDES-BENZ E-CLASS Coupe (C207)				
B4	**E 200 CGI, E 220 CDI, E 250 CDI, E 250 CGI, E 300, E 350, E 350 CDI, E 350 CGI, E 500** 01/09 - 125 -300 kW	**22-197849**	**24-196901**	Standardfahrwerk
B6 Sport	**E 200 CGI, E 220 CDI, E 250 CDI, E 250 CGI, E 300, E 350, E 350 CDI, E 350 CGI, E 500** 01/09 - 125 -300 kW	**35-141846**	**24-141857**	
B12 PK	**E 200 CGI, E 250 CGI** 01/09 - 135 -150 kW	**46-180759**		Federunterlage beachten; ohne elektr. Dämpfkraftregulierung; ohne Niveauregulierung; siehe Gutachten VA: Tieferlegung lt. GA: 30 mm; Achslast bis: 1150 kg HA: Tieferlegung lt. GA: 30 mm; Achslast bis: 1200 kg
B12 PK	**E 220 CDI, E 250 CDI, E 300, E 350, E 350 CDI, E 350 CGI** 01/09 - 125 -225 kW	**46-180766**		Federunterlage beachten; ohne elektr. Dämpfkraftregulierung; ohne Niveauregulierung; siehe Gutachten VA: Tieferlegung lt. GA: 30 mm; Achslast bis: 1150 kg HA: Tieferlegung lt. GA: 30 mm; Achslast bis: 1200 kg
B14	**E 200 CGI, E 220 CDI, E 250 CDI, E 250 CGI, E 300, E 350, E 350 CDI, E 350 CGI, E 500** 01/09 - 125 -300 kW	**47-141179**		siehe Gutachten VA: Tieferlegung lt. GA: 10-30 mm; Achslast bis: 1110 kg HA: Tieferlegung lt. GA: 10-30 mm; Achslast bis: 1225 kg
B16 PSS10	**E 200 CGI, E 220 CDI, E 250 CDI, E 250 CGI, E 300, E 350, E 350 CDI, E 350 CGI, E 500** 01/09 - 125 -300 kW	**48-141147**		siehe Gutachten VA: Tieferlegung lt. GA: 10-30 mm; Achslast bis: 1110 kg HA: Tieferlegung lt. GA: 10-30 mm; Achslast bis: 1225 kg
B16 BCS	**E 300, E 350, E 350 CDI, E 350 CGI, E 500** 01/09 - 185 -300 kW	**48-229333**		ohne elektr. Dämpfkraftregulierung; Baumuster: excl. Black Series; ohne Niveauregulierung; siehe Gutachten VA: Tieferlegung lt. GA: 20-40 mm HA: Tieferlegung lt. GA: 20-40 mm
MERCEDES-BENZ E-CLASS Cabriolet (A207)				
B4	**E 200 CGI, E 220 CDI, E 250 CDI, E 250 CGI, E 300, E 350, E 350 CDI, E 350 CGI, E 500** 01/10 - 125 -300 kW	**22-197849**	**24-196901**	Standardfahrwerk
B6 Sport	**E 200 CGI, E 220 CDI, E 250 CDI, E 250 CGI, E 300, E 350, E 350 CDI, E 350 CGI, E 500** 01/10 - 125 -300 kW	**35-141846**	**24-141857**	
B12 PK	**E 200 CGI, E 250 CGI** 01/10 - 135 -150 kW	**46-180759**		Federunterlage beachten; ohne elektr. Dämpfkraftregulierung; ohne Niveauregulierung; siehe Gutachten VA: Tieferlegung lt. GA: 30 mm; Achslast bis: 1150 kg HA: Tieferlegung lt. GA: 30 mm; Achslast bis: 1200 kg
B12 PK	**E 220 CDI, E 250 CDI, E 300, E 350, E 350 CDI, E 350 CGI** 01/10 - 125 -225 kW	**46-180766**		Federunterlage beachten; ohne elektr. Dämpfkraftregulierung; ohne Niveauregulierung; siehe Gutachten VA: Tieferlegung lt. GA: 30 mm; Achslast bis: 1150 kg HA: Tieferlegung lt. GA: 30 mm; Achslast bis: 1200 kg
B14	**E 200 CGI, E 220 CDI, E 250 CDI, E 250 CGI, E 300, E 350, E 350 CDI, E 350 CGI, E 500** 01/10 - 125 -300 kW	**47-141179**		siehe Gutachten VA: Tieferlegung lt. GA: 10-30 mm; Achslast bis: 1110 kg HA: Tieferlegung lt. GA: 10-30 mm; Achslast bis: 1225 kg
B16 PSS10	**E 200 CGI, E 220 CDI, E 250 CDI, E 250 CGI, E 300, E 350, E 350 CDI, E 350 CGI, E 500** 01/10 - 125 -300 kW	**48-141147**		siehe Gutachten VA: Tieferlegung lt. GA: 10-30 mm; Achslast bis: 1110 kg HA: Tieferlegung lt. GA: 10-30 mm; Achslast bis: 1225 kg
MERCEDES-BENZ PONTON (W180)				
B4	**220 S** 01/57 - 12/59 78 kW	**24-000024**	**24-000123**	

M

				

MERCEDES-BENZ

MERCEDES-BENZ HECKFLOSSE (W111)

B4	**220 B, 220 SB, 220 SEB, 230 S** 08/59 - 01/68 70 -88 kW	**24-005272** **18-002461**	**24-005371**	

MERCEDES-BENZ COUPE (W111)

B4	**220 SEB, 250 SE, 280 SE, 280 SE 3.5** 01/61 - 12/71 88 -147 kW	**24-005272** **18-002461**	**24-005371**	

MERCEDES-BENZ S-KLASSE (W108, W109)

B3	**250 S, 250 SE, 280 S, 280 SE,SEL** 01/66 - 08/72 96 -118 kW		**36-235209**	Standardfahrwerk
B3	**280 SE,SEL 3.5** 03/71 - 08/72 147 kW		**36-235209**	Standardfahrwerk
B4	**250 S, 250 SE, 280 S, 280 SE,SEL, 280 SE,SEL 3.5** 01/66 - 08/72 96 -147 kW	**24-005272** **18-002461**	**24-005371**	
B4	**300 SEL, 300 SEL 3.5, 300 SEL 6.3** 01/68 - 08/72 118 -184 kW	**24-005074** **18-002461**	**24-005340**	

MERCEDES-BENZ PULLMANN

B6 Sport	**600** 09/64 - 01/79 184 kW	*24-005067*	*24-005166*	VA: Schnellreparaturservice .; Altteilrückgabe erforderlich . HA: Schnellreparaturservice .; Altteilrückgabe erforderlich .

MERCEDES-BENZ S-KLASSE (W116)

B3	**280 S, 280 SE,SEL** 08/72 - 07/80 115 -136 kW	*36-133833*	**36-226061**	Standardfahrwerk
B3	**280 S, 280 SE,SEL** 08/72 - 07/80 115 -136 kW		**36-129744**	Standardfahrwerk; Verstärkte Ausführung .
B3	**350 SE,SEL, 4.5, 450 SE,SEL, 450 SEL 6.9** 07/75 - 04/80 143 -210 kW	*36-133833*	**36-226061**	Standardfahrwerk
B3	**350 SE,SEL, 4.5, 450 SE,SEL, 450 SEL 6.9** 07/75 - 04/80 143 -210 kW		**36-129744**	Standardfahrwerk; Verstärkte Ausführung .
B4	**280 S, 280 SE,SEL, 350 SE,SEL, 4.5, 450 SE,SEL, 450 SEL 6.9** 08/72 - 07/80 115 -210 kW	**24-007061**	**24-011846**	Standardfahrwerk
B4	**280 S, 280 SE,SEL, 350 SE,SEL, 4.5, 450 SE,SEL, 450 SEL 6.9** 08/72 - 07/80 115 -210 kW	**24-007054**	**24-005111**	Baumuster: Heavy Duty

MERCEDES-BENZ SL Coupe (C107)

B3	**280 SLC** CH-Nr. - 09/81 130 kW		**36-226054**	CH.Nr.: 022 008366 ->; CH.Nr.: 042 007870 ->; Standardfahrwerk
B3	**280 SLC, 350 SLC, 380 SLC, 450 SLC, 450 SLC 5.0** 01/73 - CH-Nr. 130 -177 kW		**36-226054**	-> CH.Nr.: 022 008365; -> CH.Nr.: 042 007869; Standardfahrwerk
B3	**280 SLC** 08/74 - 09/81 136 kW		**36-226054**	Standardfahrwerk
B3	**350 SLC** 03/76 - 02/80 143 kW		**36-226054**	Standardfahrwerk
B3	**350 SLC, 380 SLC** 01/72 - 08/81 147 -160 kW		**36-226054**	Standardfahrwerk







MERCEDES-BENZ

MERCEDES-BENZ SL Coupe (C107)

B4	**280 SLC, 350 SLC, 380 SLC, 450 SLC, 450 SLC 5.0** 01/73 - 09/81 130 -177 kW	**24-007078**	**24-005111**	ohne Niveauregulierung

MERCEDES-BENZ S-KLASSE (W126)

B3	**260 SE, 280 S, 280 SE,SEL, 3.8, 300 SE,SEL, 380 SE,SEL** 12/79 - 06/91 115 -160 kW	*36-133840*	**36-226061**	Standardfahrwerk
B3	**260 SE, 280 S, 280 SE,SEL, 3.8, 300 SE,SEL, 380 SE,SEL, 420 SE,SEL, 500 SE,SEL, 500 SE,SEL KAT, 560 SE,SEL** 12/79 - 06/91 115 -220 kW		**36-129744**	Standardfahrwerk; Verstärkte Ausführung .
B3	**420 SE,SEL, 500 SE,SEL, 500 SE,SEL KAT** 09/85 - 06/91 150 -195 kW	*36-133857*	**36-226061**	Standardfahrwerk
B3	**560 SE,SEL** 10/85 - 06/91 178 -220 kW	**36-133864**	**36-154227**	Standardfahrwerk
B4	**260 SE, 280 S, 280 SE,SEL, 3.8, 300 SE,SEL, 380 SE,SEL, 420 SE,SEL, 500 SE,SEL, 500 SE,SEL KAT** 12/79 - 06/91 115 -195 kW	**24-011839**	**24-011846**	Standardfahrwerk; ohne Niveauregulierung
B4	**260 SE, 280 S, 280 SE,SEL, 3.8, 300 SE,SEL, 380 SE,SEL, 420 SE,SEL, 500 SE,SEL, 500 SE,SEL KAT** 12/79 - 06/91 115 -195 kW	**24-005012**	**24-005111**	Baumuster: Heavy Duty; ohne Niveauregulierung
B4	**560 SE,SEL** 10/85 - 06/91 178 -220 kW	**24-011839**		Standardfahrwerk
B4	**560 SE,SEL** 10/85 - 06/91 178 -220 kW	**24-005012**		Schlechtwegeausführung
B8	**260 SE, 280 S, 280 SE,SEL, 3.8, 300 SE,SEL, 380 SE,SEL, 420 SE,SEL, 500 SE,SEL, 500 SE,SEL KAT, 560 SE,SEL** 12/79 - 06/91 115 -220 kW	**24-015356**	**24-015363**	ohne Niveauregulierung
B12 PK	**260 SE, 280 S, 280 SE,SEL, 300 SE,SEL, 380 SE,SEL** 12/79 - 06/91 115 -160 kW	**46-181398**		Federunterlage beachten; ohne Niveauregulierung; siehe Gutachten VA: Tieferlegung lt. GA: 40-45 mm; Achslast bis: 1110 kg HA: Tieferlegung lt. GA: 30-35 mm; Achslast bis: 1160 kg

MERCEDES-BENZ S-KLASSE Coupe (C126)

B3	**380 SEC** 10/81 - 07/85 150 kW	*36-133840*	**36-226061**	Standardfahrwerk
B3	**380 SEC, 420 SEC, 500 SEC, 500 SEC KAT, 560 SEC** 10/81 - 12/89 150 -220 kW		**36-129744**	Standardfahrwerk; Verstärkte Ausführung .
B3	**420 SEC, 500 SEC, 500 SEC KAT** 09/85 - 06/91 150 -195 kW	*36-133857*	**36-226061**	Standardfahrwerk
B3	**560 SEC** 10/85 - 06/91 178 -220 kW	**36-133864**	**36-226061**	Standardfahrwerk
B4	**380 SEC, 420 SEC, 500 SEC, 500 SEC KAT** 10/81 - 06/91 150 -195 kW	**24-011839**	**24-011846**	Standardfahrwerk
B4	**380 SEC, 420 SEC, 500 SEC, 500 SEC KAT** 10/81 - 06/91 150 -195 kW	**24-005012**	**24-005111**	Baumuster: Heavy Duty; ohne Niveauregulierung
B4	**560 SEC** 10/85 - 06/91 178 -220 kW	**24-011839**		Standardfahrwerk

M







MERCEDES-BENZ

MERCEDES-BENZ S-KLASSE Coupe (C126)

B4	**560 SEC** 10/85 - 06/91 178 -220 kW	**24-005012**		Baumuster: Heavy Duty
B8	**380 SEC, 420 SEC, 500 SEC, 500 SEC KAT, 560 SEC** 10/81 - 12/89 150 -220 kW	**24-015356**	**24-015363**	ohne Niveauregulierung
B12 PK	**380 SEC** 10/81 - 07/85 150 kW	**46-181398**		Federunterlage beachten; ohne Niveauregulierung; siehe Gutachten VA: Tieferlegung lt. GA: 40-45 mm; Achslast bis: 1110 kg HA: Tieferlegung lt. GA: 30-35 mm; Achslast bis: 1160 kg

MERCEDES-BENZ S-KLASSE (W140)

B3	**300 SE 2.8, 300 SE,SEL/S320, S 280** 01/95 - 10/98 142 -170 kW	**36-226016**	**36-129577**	Standardfahrwerk
B3	**300 SE 2.8, 300 SE,SEL/S320, S 280** 03/91 - 10/98 142 -170 kW	**36-224043**		Standardfahrwerk; Verstärkte Ausführung .
B3	**300 SE,SEL/S320, S 280, S 350 Turbo-D** 03/91 - 12/94 110 -170 kW	**36-226016**	**36-227167**	Standardfahrwerk
B3	**300 SE,SEL/S320, S 280** 03/91 - 12/94 142 -170 kW		**36-154050**	Standardfahrwerk; mit Niveauregulierung
B3	**400 SE,SEL/S420, 500 SE,SEL, S 420, S 500** 02/91 - 12/94 205 -240 kW	**36-224043**	**36-227167**	Standardfahrwerk
B3	**400 SE,SEL/S420, 500 SE,SEL, S 420, S 500** 01/95 - 10/98 205 -240 kW	**36-224043**	**36-129577**	Standardfahrwerk
B3	**400 SE,SEL/S420, 500 SE,SEL, 600 SE,SEL, S 420, S 500, S 600** 02/91 - 10/98 205 -300 kW	*36-129546*		Standardfahrwerk; Verstärkte Ausführung .
B3	**400 SE,SEL/S420, 500 SE,SEL, S 420, S 500** 02/91 - 12/94 205 -240 kW		**36-154050**	Standardfahrwerk; mit Niveauregulierung
B3	**S 600** 01/93 - 10/98 290 kW	*36-129553*		Standardfahrwerk; mit Niveauregulierung
B3	**600 SE,SEL** 04/91 - 12/92 300 kW	*36-129553*	**36-233908**	Standardfahrwerk; mit Niveauregulierung
B3	**S 300 Turbo-D** 05/96 - 10/98 130 kW	*36-129546*	**36-129577**	Standardfahrwerk
B3	**S 300 Turbo-D** 05/96 - 10/98 130 kW		**36-154067**	Standardfahrwerk; mit Niveauregulierung
B3	**S 350 Turbo-D** 01/95 - 10/98 110 kW	*36-129546*	**36-129577**	Standardfahrwerk
B4	**300 SE 2.8, 300 SE,SEL/S320, 400 SE,SEL/S420, 500 SE,SEL, S 280, S 300 Turbo-D, S 350 Turbo-D, S 420, S 500** 02/91 - 10/98 110 -240 kW	**24-017060** **18-140644**	**24-017077**	Standardfahrwerk
B4	**300 SE 2.8, 300 SE,SEL/S320, 400 SE,SEL/S420, 500 SE,SEL, S 280, S 300 Turbo-D, S 350 Turbo-D, S 420, S 500** 02/91 - 10/98 110 -240 kW	**24-016827** **18-140644**	**24-016834**	Baumuster: Tropen
B8	**300 SE 2.8, 300 SE,SEL/S320, 400 SE,SEL/S420, 500 SE,SEL, S 280, S 300 Turbo-D, S 350 Turbo-D, S 420, S 500** 02/91 - 10/98 110 -240 kW	**24-015370**	**24-015387**	ohne elektr. Dämpfkraftregulierung; Sportfahrwerk; ohne Niveauregulierung

M

				
MERCEDES-BENZ				
MERCEDES-BENZ S-KLASSE Coupe (C140)				
B3	**SEC/CL 420, SEC/CL 500** 01/95 - 02/99 205 -235 kW	**36-224043**	**36-129577**	Standardfahrwerk
B3	**SEC/CL 420** 10/94 - 12/94 205 kW	**36-224043**	**36-227167**	Standardfahrwerk
B3	**SEC/CL 500** 10/92 - 12/94 235 kW	**36-224043**	**36-227167**	Standardfahrwerk
B3	**SEC/CL 600** 09/92 - 02/99 290 kW	*36-129553*	**36-233908**	Standardfahrwerk; mit Niveauregulierung
B4	**SEC/CL 420, SEC/CL 500, SEC/CL 600** 09/92 - 02/99 205 -290 kW	**24-017060**	**24-017077**	Standardfahrwerk
B8	**SEC/CL 420, SEC/CL 500** 10/92 - 02/99 205 -235 kW	**24-015370**	**24-015387**	ohne elektr. Dämpfkraftregulierung; Sportfahrwerk; ohne Niveauregulierung
MERCEDES-BENZ S-KLASSE (W220)				
B4 AMC	**S 280, S 320, S 320 CDI, S 350, S 400 CDI, S 430, S 500, S 600** 10/98 - 08/05 145 -368 kW	**44-042295**	**44-042301**	mit Airmatic DC; ohne ABC
B4 AMC	**S 280, S 320, S 320 CDI, S 350, S 400 CDI, S 430, S 500, S 600** 10/98 - 08/05 145 -368 kW	**44-047023**	**44-046972**	mit Airmatic DC; ohne ABC; für gepanzerte Fahrzeuge; Widerstandsklasse: B4
B4 AMC	**S 280, S 320, S 320 CDI, S 350, S 400 CDI, S 430, S 500, S 600** 10/98 - 08/05 145 -368 kW	**44-045357**	**44-045821**	mit Airmatic DC; ohne ABC; für gepanzerte Fahrzeuge; Widerstandsklasse: B7
B4 AMC	**S 350 4-matic, S 430 4-matic, S 500 4-matic** 09/02 - 08/05 180 -225 kW	**44-051518** **44-051525**	**44-042301**	mit Airmatic DC; ohne ABC
BSK	**S 280, S 320, S 320 CDI, S 350, S 400 CDI, S 430, S 500** 10/98 - 08/05 145 -225 kW	**46-193575**		Niveauregulierung nach Umbau Inaktiv; ohne ABC; mit Luftfederung
MERCEDES-BENZ S-KLASSE (W221)				
B4 AMC	**S 250 CDI, S 280, S 300, S 320 CDI, S 350, S 350 BlueTec, S 350 CDI, S 350 CGI, S 420 CDI / S 450 CDI, S 450, S 500, S 500 CGI, S 600** 12/05 - 150 -380 kW	**44-109462**	**44-109479** **44-109486**	mit Luftfederung
B4 AMC	**S 250 CDI, S 280, S 300, S 320 CDI, S 350, S 350 BlueTec, S 350 CDI, S 350 CGI, S 420 CDI / S 450 CDI, S 450, S 500, S 500 CGI, S 600** 12/05 - 150 -380 kW	**44-110505** **44-110499**	**44-192075** **44-192082**	für gepanzerte Fahrzeuge; mit Luftfederung; Widerstandsklasse: B7
B4 AMC	**S 250 CDI, S 280, S 300, S 320 CDI, S 350, S 350 BlueTec, S 350 CDI, S 350 CGI, S 420 CDI / S 450 CDI, S 450, S 500, S 500 CGI, S 600** 12/05 - 150 -380 kW	**44-140786** **44-140779**	**44-192075** **44-192082**	Baumuster: Pullman; für gepanzerte Fahrzeuge; mit Luftfederung; Widerstandsklasse: B7
B4 AMC	**S 320 CDI 4-matic, S 350 4-matic, S 350 BlueTEC 4-matic, S 350 CGI 4-matic, S 450 4-matic, S 500 4-matic, S 500 CGI 4-matic** 10/05 - 173 -320 kW	**44-110482** **44-110475**	**44-109479** **44-109486**	
MERCEDES-BENZ S-CLASS Coupe (C216)				
B4 AMC	**CL 500 4-matic** 02/08 - 285 -320 kW	**44-110482** **44-110475**	**44-109479** **44-109486**	

M

			

MERCEDES-BENZ

MERCEDES-BENZ SL (W121)

B4	**190 SL** 01/55 - 12/63 77 kW	**24-000024**	**24-000123**	

MERCEDES-BENZ PAGODE (W113)

B4	**230 SL, 250 SL, 280 SL** 01/63 - 03/71 110 -125 kW	**24-005296** **18-002461**	**24-005395**	

MERCEDES-BENZ CABRIOLET (W111)

B4	**280 SE 3.5** 01/69 - 12/71 147 kW	**24-005272** **18-002461**	**24-005371**	

MERCEDES-BENZ SL (R107)

B3	**280 SL, 300 SL, 350 SL** 05/71 - 08/89 130 -143 kW		**36-226054**	Standardfahrwerk
B4	**280 SL, 350 SL, 380 SL, 450 SL, 500 SL** 10/72 - 08/85 130 -177 kW	**24-007078**	**24-005111**	ohne Niveauregulierung
B4	**300 SL, 420 SL, 500 SL** 09/85 - 09/89 132 -195 kW	**24-005241**	**24-005111**	ohne Niveauregulierung

MERCEDES-BENZ SL (R129)

B3	**280** 08/93 - 10/01 142 -150 kW	**36-159529**		Standardfahrwerk; mit Niveauregulierung
B3	**300 SL, 300 SL-24, 320** 03/89 - 10/01 140 -170 kW	**36-159543**	**36-159505**	Standardfahrwerk
B3	**300 SL, 300 SL-24** 03/89 - 08/93 140 -170 kW	**36-159550**		Standardfahrwerk; mit Niveauregulierung
B3	**500, 500 SL** 09/89 - 10/01 225 -240 kW	**36-159543**	*36-202799*	Standardfahrwerk; ohne ADS
B4	**280, 320, 500** 08/93 - 10/01 142 -225 kW	**22-002327** **18-140651**	**24-013161**	ohne ADS
B4	**300 SL, 300 SL-24, 500 SL** 03/89 - 01/92 140 -240 kW	**22-003645** **18-140651**	**24-013161**	-> CH.Nr.: F054767
B4	**300 SL, 300 SL-24, 500, 500 SL** 02/92 - 10/01 140 -240 kW	**22-002327** **18-140651**	**24-013161**	CH.Nr.: F054768 ->
B6 Sport	**280, 320, 500, 55 AMG, 60 AMG, 600, 600 SL** 02/92 - 10/01 142 -350 kW	**22-041760**	**24-022576**	ohne ADS
B6 Sport	**300 SL, 300 SL-24, 500 SL** 02/92 - 08/93 140 -240 kW	**22-041760**	**24-022576**	CH.Nr.: F054768 ->; ohne ADS
B12 PK	**280, 320, 500** 09/92 - 10/01 142 -235 kW	**46-193926**		ohne ADS; siehe Gutachten VA: Tieferlegung lt. GA: 30 mm; Achslast bis: 1080 kg HA: Tieferlegung lt. GA: 30 mm; Achslast bis: 1190 kg
B12 PK	**300 SL, 300 SL-24, 500 SL** 02/92 - 08/93 140 -240 kW	**46-193926**		CH.Nr.: F054768 ->; ohne ADS; siehe Gutachten VA: Tieferlegung lt. GA: 30 mm; Achslast bis: 1080 kg HA: Tieferlegung lt. GA: 30 mm; Achslast bis: 1190 kg

MERCEDES-BENZ SL (R230)

B1	**280, 300, 350, 500, 55 AMG, 63AMG** 03/06 - 01/12 170 -386 kW		**12-228768**	HA: ohne Kugellager; ohne ABC; nicht: AMG Black Series
B1	**500, 55 AMG, 55 AMG Kompressor, 600, 65 AMG** 10/01 - 01/12 225 -450 kW	**12-228775**	**12-228768**	ohne ABC VA: mit Kugellager HA: ohne Kugellager; nicht: AMG Black Series

M

				
MERCEDES-BENZ				
MERCEDES-BENZ SL (R230)				
B4	**280, 300, 350, 500, 55 AMG, 55 AMG Kompressor, 600, 63AMG, 65 AMG** 03/04 - 01/12 170 -450 kW	**24-217552** VA	**24-196925** HA	Standardfahrwerk; ohne ABC; Baumuster: ex. AMG Black Series
B6 Sport	**280, 300, 350, 500, 55 AMG, 55 AMG Kompressor, 600, 63AMG, 65 AMG** 03/04 - 01/12 170 -450 kW	**24-209755** VA	**24-209779** HA	Standardfahrwerk; ohne ABC; Baumuster: ex. AMG Black Series
MERCEDES-BENZ SL (R231)				
B4 DTC	**350, 500, 63 AMG** 01/12 - 225 -415 kW	**26-220000** VA	**26-220017** HA	Standardfahrwerk; mit elektr. Dämpfkraftregulierung; ohne ABC
B4 DTC	**350, 500, 63 AMG** 01/12 - 225 -415 kW	**26-220024** VA	**26-220031** HA	Sportfahrwerk; mit elektr. Dämpfkraftregulierung; ohne ABC
B6 DTC	**350, 500, 63 AMG** 01/12 - 225 -415 kW	**26-237138** VA	**26-237145** HA	Standardfahrwerk; ohne ABC
B12 PK	**350** 02/12 - 225 kW	**46-237156**		ohne ABC; siehe Gutachten VA: Tieferlegung lt. GA: 25 mm; Achslast bis: 1075 kg HA: Tieferlegung lt. GA: 25 mm; Achslast bis: 1150 kg
B16 DTC	**350, 500, 63 AMG** 01/12 - 225 -415 kW	**49-237191**		siehe Gutachten VA: Tieferlegung lt. GA: 10-30 mm; Achslast bis: 1075 kg HA: Tieferlegung lt. GA: 10-30 mm; Achslast bis: 1150 kg
MERCEDES-BENZ SLK (R170)				
B3	**200** 09/96 - 03/00 100 kW	**36-227181**	*36-133666*	Standardfahrwerk
B3	**200 Kompressor, 230 Kompressor, 320** 09/96 - 04/04 120 -160 kW	*36-129607*	*36-133666*	Standardfahrwerk
B4	**200, 200 Kompressor, 230 Kompressor, 32 AMG Kompressor, 320** 09/96 - 04/04 100 -260 kW	**24-100878** HA **18-140651** ⊖	**24-100885** HA	Einrohrsystem
B6 Sport	**200, 200 Kompressor, 230 Kompressor, 32 AMG Kompressor, 320** 09/96 - 04/04 100 -260 kW	**24-024648** HA	**24-024655** HA	
B8	**200, 200 Kompressor, 230 Kompressor, 32 AMG Kompressor, 320** 09/96 - 04/04 100 -260 kW	**24-025256** HA	**24-025263** HA	
B12 PK	**200, 200 Kompressor, 230 Kompressor, 320** 09/96 - 04/04 100 -160 kW	**46-181756**		Federunterlage beachten; ohne Niveauregulierung; siehe Gutachten VA: Tieferlegung lt. GA: 30 mm; Achslast bis: 845 kg HA: Tieferlegung lt. GA: 30 mm; Achslast bis: 820 kg
B14	**200, 200 Kompressor, 230 Kompressor, 32 AMG Kompressor, 320** 09/96 - 04/04 100 -260 kW	**47-119536**		siehe Gutachten VA: Tieferlegung lt. GA: 35-55 mm; Achslast bis: 905 kg HA: Tieferlegung lt. GA: 35-55 mm; Achslast bis: 850 kg
B16 PSS9	**200, 200 Kompressor, 230 Kompressor, 32 AMG Kompressor, 320** 09/96 - 04/04 100 -260 kW	**48-119542**		siehe Gutachten VA: Tieferlegung lt. GA: 35-55 mm; Achslast bis: 905 kg HA: Tieferlegung lt. GA: 35-55 mm; Achslast bis: 850 kg
MERCEDES-BENZ SLK (R171)				
B1	**200 Kompressor, 280, 300, 350, 55 AMG** 03/04 - 02/11 120 -294 kW	**12-228690**		VA: mit Kugellager
B3	**200 Kompressor** 03/04 - 02/11 120 -135 kW	**37-171995**	**36-171989**	Standardfahrwerk
B3	**200 Kompressor** 03/04 - 02/11 120 -135 kW	**37-172008**	**36-171989**	Standardfahrwerk; Verstärkte Ausführung .

M

MERCEDES-BENZ

MERCEDES-BENZ SLK (R171)

B3	**280, 300, 350** 06/04 - 02/11 170 -224 kW	**37-172008**	**36-171989**	Standardfahrwerk
B4	**200 Kompressor, 280, 300, 350** 03/04 - 02/11 120 -224 kW	**22-164858**	**24-188050**	Standardfahrwerk
B6 Sport	**200 Kompressor, 280, 300, 350** 03/04 - 02/11 120 -224 kW	**35-113430**	**24-113441**	Standardfahrwerk
B8	**200 Kompressor, 280, 350, 55 AMG** 03/04 - 02/11 120 -294 kW	**35-113454**	**24-113465**	Sportfahrwerk
B8	**300** 04/09 - 02/11 170 kW	**35-113454**	**24-113465**	Sportfahrwerk
B8	**350** 01/08 - 02/11 224 kW	**35-113454**	**24-113465**	Sportfahrwerk
B12 PK	**200 Kompressor** 03/04 - 02/11 120 -135 kW	**46-182043**		Federunterlage beachten; siehe Gutachten VA: Tieferlegung lt. GA: 25 mm; Achslast bis: 840 kg HA: Tieferlegung lt. GA: 25 mm; Achslast bis: 940 kg
B12 PK	**280, 300, 350** 06/04 - 02/11 170 -224 kW	**46-182050**		Federunterlage beachten; siehe Gutachten VA: Tieferlegung lt. GA: 25 mm; Achslast bis: 910 kg HA: Tieferlegung lt. GA: 25 mm; Achslast bis: 940 kg
B14	**200 Kompressor, 280, 300, 350, 55 AMG** 03/04 - 02/11 120 -294 kW	**47-116115**		siehe Gutachten VA: Tieferlegung lt. GA: 35-45 mm; Achslast bis: 910 kg HA: Tieferlegung lt. GA: 35-45 mm; Achslast bis: 940 kg
B16 PSS9	**200 Kompressor, 280, 300, 350, 55 AMG** 03/04 - 02/11 120 -294 kW	**48-116077**		siehe Gutachten VA: Tieferlegung lt. GA: 35-45 mm; Achslast bis: 910 kg HA: Tieferlegung lt. GA: 35-45 mm; Achslast bis: 940 kg

MERCEDES-BENZ SLK (R172)

B4	**200, 250, 250 CDI, 350** 02/11 - 135 -225 kW	**22-218230**	**24-218245**	Standardfahrwerk
B6 Sport	**200, 250, 250 CDI, 350** 02/11 - 135 -225 kW	**22-218254**	**24-218269**	Standardfahrwerk
B8	**200, 250, 250 CDI, 350, 55 AMG** 02/11 - 135 -310 kW	**22-218278**	**24-218283**	Sportfahrwerk

MERCEDES-BENZ M-KLASSE (W163)

B1	**ML 230, ML 270 CDI, ML 320, ML 350, ML 400 CDI, ML 430, ML 500** 02/98 - 06/05 110 -215 kW		**12-173495**	
B3	**ML 230, ML 270 CDI, ML 320, ML 350, ML 400 CDI, ML 430, ML 500** 02/98 - 06/05 110 -215 kW		**36-134335**	Standardfahrwerk
B3	**ML 230, ML 270 CDI, ML 320, ML 350, ML 400 CDI, ML 430, ML 500** 02/98 - 06/05 110 -215 kW		**36-202126**	Standardfahrwerk; Verstärkte Ausführung .
B4	**ML 230, ML 320, ML 430** 02/98 - 10/98 110 -200 kW	**19-132501**		VA: -> CH.Nr.: A145271; -> CH.Nr.: X707754
B4	**ML 230, ML 270 CDI, ML 320, ML 430** 10/98 - 09/00 110 -200 kW	**19-132501**	**19-124568**	VA: -> CH.Nr.: A145271; -> CH.Nr.: X707754 HA: ohne Feder; ohne Federbeinstützlager
B4	**ML 230, ML 270 CDI, ML 320, ML 430** 10/98 - 09/00 110 -200 kW	**19-132501**	**41-173435**	HA: mit Feder; mit Federbeinstützlager
B4	**ML 230, ML 270 CDI, ML 320, ML 350, ML 400 CDI, ML 430, ML 500** 09/00 - 06/05 110 -215 kW	**19-124551**	**19-124568**	VA: CH.Nr.: A145272 ->; CH.Nr.: X707755 ->; HA: ohne Feder; ohne Federbeinstützlager

M

				
MERCEDES-BENZ				
MERCEDES-BENZ M-KLASSE (W163)				
B4	**ML 230, ML 270 CDI, ML 320, ML 350, ML 400 CDI, ML 430, ML 500** 09/00 - 06/05 110 -215 kW	**19-124551** HO	**41-173435**	VA: CH.Nr.: A145272 ->; CH.Nr.: X707755 ->; HA: mit Feder; mit Federbeinstützlager
B6 Sport	**ML 230, ML 320, ML 430** 02/98 - 10/98 110 -200 kW	**24-064569** HO	**24-029858** HI	HA: ohne Feder; ohne Federbeinstützlager; nur in Verbindung mit A 163 350 09 06; nur in Verbindung mit A 163 350 10 06
B6 Sport	**ML 230, ML 270 CDI, ML 320, ML 430** 10/98 - 09/00 110 -200 kW	**24-064569** HO	**24-029858** HI	-> CH.Nr.: A1452719; -> CH.Nr.: X707754; HA: ohne Feder; ohne Federbeinstützlager
B6 Sport	**ML 230, ML 270 CDI, ML 320, ML 350, ML 400 CDI, ML 430, ML 55 AMG** 09/00 - 06/05 110 -255 kW	**24-126649** HO	**24-029858** HI	CH.Nr.: A145272 ->; CH.Nr.: X707755 ->; HA: ohne Feder; ohne Federbeinstützlager
B6 4600	**ML 500** 09/01 - 06/05 215 kW	**24-126649** HO	**24-029858** HI	HA: ohne Feder; ohne Federbeinstützlager
MERCEDES-BENZ M-CLASS (W164)				
B3	**ML 280 CDI 4-matic, ML 300 CDI 4-matic, ML 320 CDI 4-matic, ML 350 4-matic, ML 350 CDI 4-matic, ML 420 CDI 4-matic, ML 450 CDI 4-matic, ML 500 4-matic, ML 63 AMG 4-matic** 07/05 - 140 -375 kW	**36-166640**	**36-165599**	Standardfahrwerk; mit Schraubenfederung
B3	**ML 280 CDI 4-matic, ML 300 CDI 4-matic, ML 320 CDI 4-matic, ML 350 4-matic, ML 350 CDI 4-matic, ML 420 CDI 4-matic, ML 450 CDI 4-matic, ML 500 4-matic** 07/05 - 140 -285 kW	**36-200818**	**36-201853**	Standardfahrwerk; Verstärkte Ausführung .; mit Schraubenfederung
B4	**ML 280 CDI 4-matic, ML 300 CDI 4-matic, ML 320 CDI 4-matic, ML 350 4-matic, ML 350 CDI 4-matic, ML 420 CDI 4-matic, ML 450 CDI 4-matic, ML 500 4-matic, ML 63 AMG 4-matic** 07/05 - 140 -375 kW	**24-166652** HA **12-167616** SP	**24-144834** HA	Standardfahrwerk; mit Schraubenfederung
B4 AMC	**ML 63 AMG 4-matic** 01/06 - 375 kW	**44-146108**	**24-144919** XA **40-118673**	mit ADS; mit Luftfederung
B4 AMC	**ML 280 CDI 4-matic, ML 300 CDI 4-matic, ML 320 CDI 4-matic, ML 350 4-matic, ML 350 CDI 4-matic, ML 420 CDI 4-matic, ML 450 CDI 4-matic, ML 500 4-matic, ML 63 AMG 4-matic** 07/05 - 140 -375 kW	**44-165062**	**24-158657** XA **40-148342**	ohne ADS; mit Luftfederung
B4 AMC	**ML 280 CDI 4-matic, ML 300 CDI 4-matic, ML 320 CDI 4-matic, ML 350 4-matic, ML 350 CDI 4-matic, ML 420 CDI 4-matic, ML 450 CDI 4-matic, ML 500 4-matic** 07/05 - 140 -285 kW	**44-156251**	**40-148342** **24-166980** XA	mit ADS; mit Luftfederung
B6 Sport	**ML 280 CDI 4-matic, ML 300 CDI 4-matic, ML 320 CDI 4-matic, ML 350 4-matic, ML 350 CDI 4-matic, ML 420 CDI 4-matic, ML 450 CDI 4-matic, ML 500 4-matic, ML 63 AMG 4-matic** 07/05 - 140 -375 kW	**24-124362** HA **12-167616** SP	**24-124379** HA **i.V.** SP	Standardfahrwerk; mit Schraubenfederung
B12 PK	**ML 280 CDI 4-matic, ML 320 CDI 4-matic, ML 350 4-matic** 07/05 - 140 -200 kW	**46-193964**		siehe Gutachten; mit Schraubenfederung VA: Tieferlegung lt. GA: 35 mm; Achslast bis: 1400 kg HA: Tieferlegung lt. GA: 35 mm; Achslast bis: 1600 kg
MERCEDES-BENZ M-CLASS (W166)				
B3	**ML 250 CDI BlueTec 4-matic** 06/11 - 150 kW		**36-201853**	HA: Standardfahrwerk; Verstärkte Ausführung .

M







MERCEDES-BENZ				
MERCEDES-BENZ M-CLASS (W166)				
B3	**ML 250 CDI BlueTec 4-matic, ML 350 4-matic, ML 350 BlueTec 4-matic, ML 350 CDI 4-matic** 06/11 - 150 -225 kW		**36-165599**	HA: Standardfahrwerk
B3 AMC	**ML 250 CDI BlueTec 4-matic, ML 350 4-matic, ML 350 BlueTec 4-matic, ML 350 CDI 4-matic, ML 500 4-matic** 06/11 - 150 -300 kW		**40-148342**	mit ADS; mit Luftfederung
B4	**ML 250 CDI BlueTec 4-matic, ML 350 4-matic, ML 350 BlueTec 4-matic, ML 350 CDI 4-matic, ML 500 4-matic, ML 63 AMG 4-matic** 06/11 - 150 -410 kW	**24-228992**	**24-229005**	Standardfahrwerk; mit Schraubenfederung
B4 AMC	**ML 250 CDI BlueTec 4-matic, ML 350 4-matic, ML 350 BlueTec 4-matic, ML 350 CDI 4-matic, ML 500 4-matic** 06/11 - 150 -300 kW		**27-219935** **40-148342**	mit ADS; mit Luftfederung
B6 Sport	**ML 250 CDI BlueTec 4-matic, ML 350 4-matic, ML 350 BlueTec 4-matic, ML 350 CDI 4-matic, ML 500 4-matic, ML 63 AMG 4-matic** 06/11 - 150 -410 kW	**24-216562**	**24-216579**	mit Schraubenfederung
MERCEDES-BENZ R-KLASSE (W251, V251)				
B3	**3.0 4-matic, R 280, R 280 CDI, R 320 CDI 4-matic, R 350, R 350 4-matic, R 500 4-matic, R 63 AMG** 02/06 - 07/09 140 -375 kW	**36-166640**	**36-202850**	-> CH.Nr.: A 101874; Standardfahrwerk; mit Schraubenfederung
B3	**3.0 4-matic, R 280, R 280 CDI, R 300, R 300 CDI, R 300 CDI 4-matic, R 320 CDI 4-matic, R 350, R 350 4-matic, R 350 CDI 4-matic, R 500 4-matic, R 63 AMG** 08/09 - 140 -375 kW	**36-166640**	**36-201709**	CH.Nr.: A 101875 ->; Standardfahrwerk; mit Schraubenfederung
B3	**3.0 4-matic, R 280, R 280 CDI, R 300, R 300 CDI, R 300 CDI 4-matic, R 320 CDI 4-matic, R 350, R 350 4-matic, R 350 CDI 4-matic, R 500 4-matic, R 63 AMG** 02/06 - 140 -375 kW	**36-200818**		Standardfahrwerk; Verstärkte Ausführung .; mit Schraubenfederung
B3	**R 350 CDI 4-matic** 08/10 - 195 kW	**36-166640**	**36-201709**	Standardfahrwerk; mit Schraubenfederung
B4	**3.0 4-matic, R 280, R 280 CDI, R 300 CDI, R 300 CDI 4-matic, R 320 CDI 4-matic, R 350, R 350 4-matic, R 350 CDI 4-matic, R 500 4-matic, R 63 AMG** 02/06 - 140 -375 kW	**24-166607**	**24-144896**	Öffnungstemperatur kürzen um; Standardfahrwerk; mit Schraubenfederung
B4	**3.0 4-matic, R 280, R 280 CDI, R 300 CDI, R 300 CDI 4-matic, R 320 CDI 4-matic, R 350, R 350 4-matic, R 350 CDI 4-matic, R 500 4-matic, R 63 AMG** 02/06 - 140 -375 kW	**24-166621**	**24-144889**	Länderausführung kürzen um; Standardfahrwerk; mit Schraubenfederung
B4 AMC	**3.0 4-matic, R 280, R 280 CDI, R 300 CDI, R 300 CDI 4-matic, R 320 CDI 4-matic, R 350, R 350 4-matic, R 350 CDI 4-matic, R 500 4-matic** 01/07 - 140 -285 kW	**44-121167**	**40-148359** **24-167666**	Öffnungstemperatur kürzen um; mit ADS; mit Luftfederung
B4 AMC	**3.0 4-matic, R 280, R 280 CDI, R 300 CDI, R 300 CDI 4-matic, R 320 CDI 4-matic, R 350, R 350 4-matic, R 350 CDI 4-matic, R 500 4-matic** 01/07 - 140 -285 kW	**44-111533**	**24-167659** **40-148359**	Länderausführung kürzen um; mit ADS; mit Luftfederung

M

				
MERCEDES-BENZ				
MERCEDES-BENZ R-KLASSE (W251, V251)				
B4 AMC	**R 63 AMG** 02/06 - 375 kW	**44-121167**	**24-121934** **40-148359**	Öffnungstemperatur kürzen um; mit ADS
B4 AMC	**R 63 AMG** 02/06 - 375 kW	**44-111533**	**24-121934** **40-148359**	Länderausführung kürzen um; mit ADS
MERCEDES-BENZ G-KLASSE (W460)				
B3	**230 G, 230 GE, 240 GD, 250 GD, 280 GE, 300 GD** 03/79 - 07/93 53 -115 kW	**36-154210**	**36-129706**	Standardfahrwerk; langer Radstand
B4	**230 G, 230 GE, 240 GD, 250 GD, 280 GE, 300 GD** 03/79 - 07/93 53 -115 kW	**24-113366**	**24-113373**	
B6 Sport	**230 G, 230 GE, 240 GD, 250 GD, 280 GE, 300 GD** 03/79 - 07/93 53 -115 kW	**24-005043**	**24-005142**	
MERCEDES-BENZ G-KLASSE (W461)				
B3	**230 GE, 250 GD, 290 GD/G 290 D, G 280 CDI, G 290 TD, G 300 CDI** 04/92 - 68 -135 kW	**36-154210**	**36-129706**	Standardfahrwerk; langer Radstand
B4	**230 GE, 250 GD, 290 GD/G 290 D, G 280 CDI, G 290 TD, G 300 CDI** 04/92 - 68 -135 kW	**24-113366**	**24-113373**	
B6 Sport	**230 GE, 250 GD, 290 GD/G 290 D, G 280 CDI, G 290 TD, G 300 CDI** 04/92 - 68 -135 kW	**24-005043**	**24-005142**	
MERCEDES-BENZ G-KLASSE (W463)				
B3	**200 GE, 230 GE, 250 GD, 300 GD, 300 GE, G 270 CDI, G 300 TD, G 350 CDI** 09/89 - 69 -155 kW	**36-154197**	**36-154234**	Standardfahrwerk; kurzer Radstand
B3	**200 GE, 230 GE, 250 GD, 300 GD, 300 GE, G 270 CDI, G 300 TD, G 350 CDI** 09/89 - 69 -155 kW	**36-154197**	**36-129706**	Standardfahrwerk; langer Radstand
B3	**200 GE, 230 GE, 250 GD, 300 GD, 300 GE, G 270 CDI, G 300 TD, G 350 CDI** 09/89 - 69 -155 kW	**36-154203**	**36-159413**	Standardfahrwerk; Verstärkte Ausführung .; langer Radstand
B3	**200 GE, 230 GE, 250 GD, 300 GD, 300 GE, G 270 CDI, G 300 TD, G 350 CDI** 09/89 - 69 -155 kW	**36-154203**		Standardfahrwerk; Verstärkte Ausführung .; kurzer Radstand
B4	**200 GE, 230 GE, 300 GE, G 320** 01/90 - 85 -158 kW	**24-018593**	**24-018609**	
B4	**250 GD, 300 GD, 350 Turbo GD, G 270 CDI, G 300 TD, G 320 CDI, G 350 CDI, G 36 AMG, G 400 CDI, G 500, G 500 E, G 55 AMG, G 63 AMG** 09/89 - 69 -400 kW	**24-017275**	**24-017282**	
B4	**250 GD, 300 GD, 350 Turbo GD, G 270 CDI, G 300 TD, G 320 CDI, G 350 CDI, G 36 AMG, G 400 CDI, G 500, G 500 E, G 55 AMG, G 63 AMG** 09/89 - 69 -400 kW	**24-017275**	**24-017343**	Baumuster: Heavy Duty

				
MERCEDES-BENZ				
MERCEDES-BENZ G-KLASSE (W463)				
B6 Sport	**200 GE, 230 GE, 250 GD, 300 GD, 300 GE, 350 Turbo GD, G 270 CDI, G 300 TD, G 320, G 320 CDI, G 350 CDI, G 36 AMG, G 400 CDI, G 500, G 500 E, G 55 AMG, G 63 AMG** 09/89 - 69 -400 kW	**24-016353** OI	**24-016360** IO	
MERCEDES-BENZ G-CLASS Cabrio (W463)				
B4	**200 GE, 230 GE, 300 GE, 320 GE, G 320** 09/89 - 80 -158 kW	**24-018593** OI	**24-018609** IO	
B4	**300 GD, 350 G Turbo-D, G 300 TD, G 320 CDI,** 12/90 - 83 -285 kW	**24-017275** OI	**24-017282** IO	
B6 Sport	**200 GE, 230 GE, 300 GD, 300 GE, G 320 CDI** 09/89 - 80 -165 kW	**24-016353** OI	**24-016360** IO	
B6 Sport	**320 GE, 350 G Turbo-D, G 300 TD, G 320, G 350 CDI, G 400 CDI, G 500** 09/91 - 100 -285 kW	**24-016353** OI	**24-016360** IO	
MERCEDES-BENZ GL-KLASSE (X164)				
B4 AMC	**GL 320 CDI, GL 350 CDI, GL 350 CDI BlueTEC, GL 420 CDI, GL 450, GL 450 CDI, GL 500** 09/06 - 155 -285 kW	**44-165062**	**24-158657** XF **40-148342**	ohne ADS; mit Luftfederung
B4 AMC	**GL 320 CDI, GL 350 CDI, GL 350 CDI BlueTEC, GL 420 CDI, GL 450, GL 450 CDI, GL 500** 09/06 - 155 -285 kW	**44-156251**	**40-148342** **24-166980** XF	Öffnungstemperatur kürzen um; mit ADS; mit Luftfederung
B4 AMC	**GL 320 CDI, GL 350 CDI, GL 350 CDI BlueTEC, GL 420 CDI, GL 450, GL 450 CDI, GL 500** 09/06 - 155 -285 kW	**44-156268**	**24-166997** XF **40-148342**	Länderausführung kürzen um; mit ADS; mit Luftfederung
MERCEDES-BENZ GLK-CLASS (X204)				
B1	**200 CDI, 220 CDI, 220 CDI 4-matic, 250 CDI 4-matic, 280 4-matic, 300 4-matic, 320 CDI 4-matic, 350, 350 4-matic, 350 CDI 4-matic** 02/10 - 105 -225 kW	**12-225835**		VA: mit Kugellager; ohne elektr. Dämpfkraftregulierung; ohne Sportfahrwerk
B1	**200 CDI, 220 CDI, 220 CDI 4-matic, 250 CDI 4-matic, 280 4-matic, 300 4-matic, 320 CDI 4-matic, 350, 350 4-matic, 350 CDI 4-matic** 02/10 - 105 -225 kW	**12-225842**		VA: mit Kugellager; mit elektr. Dämpfkraftregulierung; Sportfahrwerk
B4	**200 CDI, 220 CDI, 220 CDI 4-matic, 250 CDI 4-matic, 280 4-matic, 300 4-matic, 320 CDI 4-matic, 350, 350 4-matic, 350 CDI 4-matic** 02/10 - 105 -225 kW	**22-197313**	**24-196918** IO	Standardfahrwerk
B6 Sport	**200 CDI, 220 CDI, 220 CDI 4-matic, 250 CDI 4-matic, 280 4-matic, 300 4-matic, 320 CDI 4-matic, 350, 350 4-matic, 350 CDI 4-matic** 02/10 - 105 -225 kW	**35-164418**	**24-164429** IO	
MERCEDES-BENZ V-KLASSE (638/2)				
B1	**V 200, V 200 CDI, V 220 CDI, V 230, V 230 TD, V 280** 09/96 - 07/03 72 -128 kW	**12-224289**		VA: ohne Kugellager

M

				
MERCEDES-BENZ				
MERCEDES-BENZ V-KLASSE (638/2)				
B4	**V 200, V 200 CDI, V 220 CDI, V 230, V 230 TD, V 280** 09/96 - 07/03 72 -128 kW	**22-128300** **11-101376** SP	**24-145404** OIO	
MERCEDES-BENZ VIANO (W639)				
B3	**3,0, 3.2, 3.5, 3.7, CDI 2.0, CDI 2.0 4-matic, CDI 2.2, CDI 2.2 4-matic, CDI 3.0** 09/03 - 80 -190 kW		**36-196814**	Standardfahrwerk
B4	**3,0, 3.2, 3.5, 3.7, CDI 2.0, CDI 2.2, CDI 3.0** 09/03 - 08/10 80 -190 kW	**22-168771**	**24-172981** OIO	-> CH.Nr.: 3603471; Standardfahrwerk HA: ohne Luftfederung
B4	**3,0, 3.2, 3.5, 3.7, CDI 2.0, CDI 2.2, CDI 3.0** 09/03 - 08/10 80 -190 kW	**22-168771**	**24-169608** OIO	-> CH.Nr.: 3603471; Standardfahrwerk HA: mit Luftfederung
B4	**3,0, 3.2, 3.5, 3.7, CDI 2.0, CDI 2.2, CDI 3.0** 09/10 - 80 -190 kW	**22-223951**	**24-172981** OIO	CH.Nr.: 3603472 ->; Standardfahrwerk HA: ohne Luftfederung
B4	**3,0, 3.2, 3.5, 3.7, CDI 2.0, CDI 2.2, CDI 3.0** 09/10 - 80 -190 kW	**22-223951**	**24-169608** OIO	CH.Nr.: 3603472 ->; Standardfahrwerk HA: mit Luftfederung
MERCEDES-BENZ VITO Bus (638)				
B1	**108 CDI 2.2, 108 D 2.3, 110 CDI 2.2, 110 TD 2.3, 112 CDI 2.2, 113 2.0, 114 2.3** 12/96 - 07/03 58 -105 kW	**12-224289**		VA: ohne Kugellager
B3	**108 CDI 2.2, 108 D 2.3, 110 CDI 2.2, 110 TD 2.3, 112 CDI 2.2, 113 2.0, 114 2.3** 12/96 - 07/03 58 -105 kW	**36-201617**	**38-236389**	Standardfahrwerk
B4	**108 CDI 2.2, 108 D 2.3, 110 CDI 2.2, 110 TD 2.3, 112 CDI 2.2, 113 2.0, 114 2.3** 12/96 - 07/03 58 -105 kW	**22-128300** **11-101376** SP	**24-145404** OIO	
MERCEDES-BENZ VITO Kasten (638)				
B1	**108 CDI 2.2, 108 D 2.3, 110 CDI 2.2, 110 D 2.3, 112 CDI 2.2, 113 2.0, 114 2.3** 03/97 - 07/03 58 -105 kW	**12-224289**		VA: ohne Kugellager
B3	**108 CDI 2.2, 108 D 2.3, 110 CDI 2.2, 110 D 2.3, 112 CDI 2.2, 113 2.0, 114 2.3** 03/97 - 07/03 58 -105 kW	**36-201617**	**38-236389**	Standardfahrwerk
B4	**108 CDI 2.2, 108 D 2.3, 110 CDI 2.2, 110 D 2.3, 112 CDI 2.2, 113 2.0, 114 2.3** 03/97 - 07/03 58 -105 kW	**22-128300** **11-101376** SP	**24-145404** OIO	
MERCEDES-BENZ VITO Bus (W639)				
B3	**109 CDI, 110 CDI, 111 CDI, 111 CDI 2.2, 113 CDI, 115 CDI, 116 CDI, 119, 120 CDI, 122, 122 CDI, 123, 126** 09/03 - 65 -190 kW	**37-230180**	**36-196814**	Standardfahrwerk
B4	**109 CDI, 111 CDI, 111 CDI 2.2, 115 CDI, 119, 120 CDI, 122, 123, 126** 09/03 - 08/10 65 -190 kW	**22-168771**	**24-172981** OIO	-> CH.Nr.: 3603471; Standardfahrwerk HA: ohne Luftfederung
B4	**109 CDI, 111 CDI, 111 CDI 2.2, 115 CDI, 119, 120 CDI, 122, 123, 126** 09/03 - 08/10 65 -190 kW	**22-168771**	**24-169608** OIO	-> CH.Nr.: 3603471; Standardfahrwerk HA: mit Luftfederung

M

				
MERCEDES-BENZ				
MERCEDES-BENZ VITO Bus (W639)				
B4	**109 CDI, 110 CDI, 111 CDI, 111 CDI 2.2, 113 CDI, 115 CDI, 116 CDI, 119, 120 CDI, 122, 122 CDI, 123, 126** 09/10 - 65 -190 kW	**22-223951**	**24-172981** OIO	CH.Nr.: 3603472 ->; Standardfahrwerk HA: ohne Luftfederung
B4	**109 CDI, 110 CDI, 111 CDI, 111 CDI 2.2, 113 CDI, 115 CDI, 116 CDI, 119, 120 CDI, 122, 122 CDI, 123, 126** 09/10 - 65 -190 kW	**22-223951**	**24-169608** OIO	CH.Nr.: 3603472 ->; Standardfahrwerk HA: mit Luftfederung
MERCEDES-BENZ VITO Kasten (W639)				
B3	**109 CDI, 110 CDI, 111 CDI, 111 CDI 4x4, 113 CDI, 115 CDI, 115 CDI 4x4, 116 CDI, 120 CDI, 122 CDI, 123, 126** 09/03 - 65 -190 kW		**36-196814**	Standardfahrwerk
B4	**109 CDI, 111 CDI, 115 CDI, 119, 120 CDI, 122, 123, 126** 09/03 - 08/10 65 -190 kW	**22-168771**	**24-172981** OIO	-> CH.Nr.: 3603471; Standardfahrwerk HA: ohne Luftfederung
B4	**109 CDI, 111 CDI, 115 CDI, 119, 120 CDI, 122, 123, 126** 09/03 - 08/10 65 -190 kW	**22-168771**	**24-169608** OIO	-> CH.Nr.: 3603471; Standardfahrwerk HA: mit Luftfederung
B4	**109 CDI, 110 CDI, 111 CDI, 113 CDI, 115 CDI, 116 CDI, 119, 120 CDI, 122, 122 CDI, 126** 09/10 - 65 -190 kW	**22-223951**	**24-172981** OIO	CH.Nr.: 3603472 ->; Standardfahrwerk HA: ohne Luftfederung
B4	**109 CDI, 110 CDI, 111 CDI, 113 CDI, 115 CDI, 116 CDI, 119, 120 CDI, 122, 122 CDI, 126** 09/10 - 65 -190 kW	**22-223951**	**24-169608** OIO	CH.Nr.: 3603472 ->; Standardfahrwerk HA: mit Luftfederung
MERCEDES-BENZ SPRINTER 2-t Bus (901, 902)				
B1	**208 CDI, 208 D, 210 D, 211 CDI, 212 D, 213 CDI, 214, 214 NGT, 216 CDI** 02/95 - 05/06 58 -115 kW	**12-224104**		VA: mit Kugellager
B3 BF	**208 CDI, 208 D, 210 D, 211 CDI, 212 D, 213 CDI, 214, 216 CDI** 02/95 - 05/06 58 -115 kW	**39-207999**	**39-208002**	Standardfahrwerk; bis Nutzlast 2500 kg
B3 BF	**208 CDI, 208 D, 210 D, 211 CDI, 212 D, 213 CDI, 214, 216 CDI** 02/95 - 05/06 58 -115 kW	**39-208088**	**39-208071**	Standardfahrwerk; bis Nutzlast 2800 kg
B3 BF	**208 CDI, 208 D, 210 D, 211 CDI, 212 D, 213 CDI, 214, 216 CDI** 02/95 - 05/06 58 -115 kW	**39-208088**	**39-203359**	Standardfahrwerk; bis Nutzlast 2950 kg
B4	**208 CDI, 208 D, 210 D, 211 CDI, 212 D, 213 CDI, 214, 214 NGT, 216 CDI** 02/95 - 05/06 58 -115 kW	**22-214751**	**19-064529** OIO	Standardfahrwerk
B4	**208 CDI, 208 D, 210 D, 211 CDI, 212 D, 213 CDI, 214, 214 NGT, 216 CDI** 02/95 - 05/06 58 -115 kW	**22-214751**	**19-100180** OIO	Schlechtwegeausführung
B6 Sport	**208 CDI, 208 D, 210 D, 211 CDI, 212 D, 213 CDI, 214, 216 CDI** 02/95 - 05/06 58 -115 kW	**22-226631**	**24-223911** OIO	
MERCEDES-BENZ SPRINTER 2-t Kasten (901, 902)				
B1	**208 CDI, 208 D, 210 D, 211 CDI, 212 D, 213 CDI, 214, 214 NGT, 216 CDI** 02/95 - 05/06 58 -115 kW	**12-224104**		VA: mit Kugellager

M







MERCEDES-BENZ				
MERCEDES-BENZ SPRINTER 2-t Kasten (901, 902)				
B3 BF	**208 CDI, 208 D, 210 D, 211 CDI, 212 D, 213 CDI, 214, 216 CDI** 02/95 - 05/06 58 -115 kW	**39-207999**	**39-208002**	Standardfahrwerk; bis Nutzlast 2500 kg
B3 BF	**208 CDI, 208 D, 210 D, 211 CDI, 212 D, 213 CDI, 214, 216 CDI** 02/95 - 05/06 58 -115 kW	**39-208088**	**39-208071**	Standardfahrwerk; bis Nutzlast 2800 kg
B3 BF	**208 CDI, 208 D, 210 D, 211 CDI, 212 D, 213 CDI, 214, 216 CDI** 02/95 - 05/06 58 -115 kW	**39-208088**	**39-203359**	Standardfahrwerk; bis Nutzlast 2950 kg
B4	**208 CDI, 208 D, 210 D, 211 CDI, 212 D, 213 CDI, 214, 214 NGT, 216 CDI** 02/95 - 05/06 58 -115 kW	**22-214751**	**19-064529**	Standardfahrwerk
B4	**208 CDI, 208 D, 210 D, 211 CDI, 212 D, 213 CDI, 214, 214 NGT, 216 CDI** 02/95 - 05/06 58 -115 kW	**22-214751**	**19-100180**	Schlechtwegeausführung
B6 Sport	**208 CDI, 208 D, 210 D, 211 CDI, 212 D, 213 CDI, 214, 216 CDI** 02/95 - 05/06 58 -115 kW	**22-226631**	**24-223911**	
MERCEDES-BENZ SPRINTER 2-t Pritsche/Fahrgestell (901, 902)				
B1	**208 CDI, 208 D, 210 D, 211 CDI, 212 D, 213 CDI, 214, 214 NGT, 216 CDI** 02/95 - 05/06 58 -115 kW	**12-224104**		VA: mit Kugellager
B3 BF	**208 CDI, 208 D, 210 D, 211 CDI, 212 D, 213 CDI, 214, 216 CDI** 02/95 - 05/06 58 -115 kW	**39-207999**	**39-208002**	Standardfahrwerk; bis Nutzlast 2500 kg
B3 BF	**208 CDI, 208 D, 210 D, 211 CDI, 212 D, 213 CDI, 214, 216 CDI** 02/95 - 05/06 58 -115 kW	**39-208088**	**39-208071**	Standardfahrwerk; bis Nutzlast 2800 kg
B3 BF	**208 CDI, 208 D, 210 D, 211 CDI, 212 D, 213 CDI, 214, 216 CDI** 02/95 - 05/06 58 -115 kW	**39-208088**	**39-203359**	Standardfahrwerk; bis Nutzlast 2950 kg
B4	**208 CDI, 208 D, 210 D, 211 CDI, 212 D, 213 CDI, 214, 214 NGT, 216 CDI** 02/95 - 05/06 58 -115 kW	**22-214751**	**19-064529**	Standardfahrwerk
B4	**208 CDI, 208 D, 210 D, 211 CDI, 212 D, 213 CDI, 214, 214 NGT, 216 CDI** 02/95 - 05/06 58 -115 kW	**22-214751**	**19-100180**	Schlechtwegeausführung
B6 Sport	**208 CDI, 208 D, 210 D, 211 CDI, 212 D, 213 CDI, 214, 216 CDI** 02/95 - 05/06 58 -115 kW	**22-226631**	**24-223911**	
MERCEDES-BENZ SPRINTER 3-t Bus (903)				
B1	**308 CDI, 308 D, 310 D 4x4, 311 CDI, 311 CDI 4x4, 312 D 2.9, 312 D 2.9 4x4, 313 CDI, 313 CDI 4x4, 314, 314 4x4, 314 NGT, 316 CDI, 316 CDI 4x4** 02/95 - 05/06 58 -115 kW	**12-224104**		VA: mit Kugellager
B3 BF	**308 CDI, 311 CDI, 311 CDI 4x4, 313 CDI, 313 CDI 4x4, 314, 314 4x4, 314 NGT, 316 CDI, 316 CDI 4x4** 02/95 - 05/06 60 -115 kW		**39-231819**	HA: CH.Nr.: R457915 ->; Ausstattung: Härtere Federung
B3 BF	**2.3 D 4x4, 310 D 4x4, 311 CDI 4x4, 312 D 2.9 4x4, 313 CDI 4x4, 314 4x4, 316 CDI 4x4** 05/97 - 05/06 58 -115 kW	**39-208040**		Standardfahrwerk; bis Nutzlast 3500 kg

M

MERCEDES-BENZ

MERCEDES-BENZ SPRINTER 3-t Bus (903)

B3 BF	**2.9 TDi, 308 CDI, 308 D, 308 E, 311 CDI, 312 D 2.9, 313 CDI, 314, 316 CDI** 02/95 - 05/06 40 -115 kW	**39-208064**	**39-229069** SK **39-208279**	Standardfahrwerk; bis Nutzlast 3500 kg
B3 BF	**2.9 TDi, 308 CDI, 308 D, 308 E, 311 CDI, 312 D 2.9, 313 CDI, 314, 316 CDI** 02/95 - 05/06 40 -115 kW	**39-208040**	**39-220899** SK **39-208286**	Standardfahrwerk; Verstärkte Ausführung .; bis Nutzlast 3500 kg
B3 BF	**2.9 TDi, 308 CDI, 308 D, 308 E, 311 CDI, 312 D 2.9, 313 CDI, 314, 316 CDI, 308 CDI, 308 D 2.3, 310 D 2.9, 311 CDI, 312 D 2.9, 313 CDI, 314, 316 CDI, 308 CDI, 308 D 2.3, 310 D 2.9, 311 CDI, 312 D 2.9, 313 CDI, 314, 316 CDI** 02/95 - 05/06 40 -115 kW	**39-208033**		Standardfahrwerk; Baumuster: Heavy Duty VA: Parabelfeder
B3 BF	**2.9 TDi, 308 CDI, 308 D, 308 E, 311 CDI, 312 D 2.9, 313 CDI, 314, 316 CDI** 02/95 - 05/06 40 -115 kW		**39-208231**	Standardfahrwerk; Schlechtwegeausführung; bis Nutzlast 3500 kg
B3 BF	**2.9 TDi, 308 CDI, 308 D, 308 E, 311 CDI, 312 D 2.9, 313 CDI, 314, 316 CDI** 02/95 - 05/06 40 -115 kW		**39-229069** SK **39-203359**	Standardfahrwerk; für reduzierte Nutzlast; bis Nutzlast 3200 kg
B3 BF	**2.9 TDi, 308 CDI, 308 D, 308 E, 311 CDI, 312 D 2.9, 313 CDI, 314, 316 CDI** 02/95 - 05/06 40 -115 kW		**39-220899** SK **39-208293**	Standardfahrwerk; Baumuster: zweistufig; bis Nutzlast 3500 kg
B3 BF	**2.9 TDi, 308 CDI, 308 D, 308 E, 311 CDI, 312 D 2.9, 313 CDI, 314, 316 CDI** 02/95 - CH-Nr. 40 -115 kW		**39-229069** SK **39-208149**	-> CH.Nr.: R 02.11.2000; Standardfahrwerk; Baumuster: herabg. Bauhöhe; bis Nutzlast 3500 kg
B3 BF	**2.9 TDi, 308 CDI, 308 D, 308 E, 311 CDI, 312 D 2.9, 313 CDI, 314, 316 CDI** CH-Nr. - 05/06 40 -115 kW		**39-229069** SK **39-208316**	CH.Nr.: R 02.11.2000 ->; Standardfahrwerk; Baumuster: herabg. Bauhöhe; bis Nutzlast 3500 kg
B4	**308 CDI, 308 D, 308 E, 311 CDI, 312 D 2.9, 313 CDI, 314, 314 NGT, 316 CDI** 02/95 - 05/06 40 -115 kW	**22-214751**	**19-064529** OIO	Standardfahrwerk
B4	**308 CDI, 308 D, 308 E, 311 CDI, 312 D 2.9, 313 CDI, 314, 314 NGT, 316 CDI** 02/95 - 05/06 40 -115 kW	**22-214751**	**19-100180** OIO	Schlechtwegeausführung
B6 Sport	**308 CDI, 308 D, 308 E, 311 CDI, 312 D 2.9, 313 CDI, 314, 316 CDI** 02/95 - 05/06 40 -115 kW	**22-226631**	**24-223911** OIO	

MERCEDES-BENZ SPRINTER 3-t Kasten (903)

B1	**308 CDI, 308 D 2.3, 310 D 2.9, 311 CDI, 311 CDI 4x4, 312 D 2.9, 312 D 2.9 4x4, 313 CDI, 313 CDI 4x4, 314, 314 4x4, 314 NGT, 316 CDI, 316 CDI 4x4** 02/95 - 05/06 58 -115 kW	**12-224104**		VA: mit Kugellager
B3 BF	**308 CDI, 308 D 2.3, 310 D 2.9, 311 CDI, 312 D 2.9, 313 CDI, 314, 316 CDI** 02/95 - 05/06 58 -115 kW	**39-208064**	**39-229069** SK **39-208279**	Standardfahrwerk; bis Nutzlast 3500 kg
B3 BF	**308 CDI, 308 D 2.3, 310 D 2.9, 311 CDI, 312 D 2.9, 313 CDI, 314, 316 CDI** 02/95 - 05/06 58 -115 kW	**39-208040**	**39-220899** SK **39-208286**	Standardfahrwerk; Verstärkte Ausführung .; bis Nutzlast 3500 kg
B3 BF	**308 CDI, 308 D 2.3, 310 D 2.9, 311 CDI, 312 D 2.9, 313 CDI, 314, 316 CDI** 02/95 - 05/06 58 -115 kW		**39-220899** SK **39-208231**	Standardfahrwerk; Schlechtwegeausführung; bis Nutzlast 3500 kg
B3 BF	**308 CDI, 308 D 2.3, 310 D 2.9, 311 CDI, 312 D 2.9, 313 CDI, 314, 316 CDI** 02/95 - 05/06 58 -115 kW		**39-229069** SK **39-203359**	Standardfahrwerk; für reduzierte Nutzlast; bis Nutzlast 3200 kg
B3 BF	**308 CDI, 308 D 2.3, 310 D 2.9, 311 CDI, 312 D 2.9, 313 CDI, 314, 316 CDI** 02/95 - 05/06 58 -115 kW		**39-220899** SK **39-208293**	Standardfahrwerk; Baumuster: zweistufig; bis Nutzlast 3500 kg

MERCEDES-BENZ

MERCEDES-BENZ SPRINTER 3-t Kasten (903)

B3 BF	**308 CDI, 308 D 2.3, 310 D 2.9, 311 CDI, 312 D 2.9, 313 CDI, 314, 316 CDI** 02/95 - CH-Nr. 58 -115 kW		**39-229069** SK **39-208149**	-> CH.Nr.: R 02.11.2000; Standardfahrwerk; Baumuster: herabg. Bauhöhe; bis Nutzlast 3500 kg
B3 BF	**308 CDI, 308 D 2.3, 310 D 2.9, 311 CDI, 312 D 2.9, 313 CDI, 314, 316 CDI** CH-Nr. - 05/06 58 -115 kW		**39-229069** SK **39-208316**	CH.Nr.: R 02.11.2000 ->; Standardfahrwerk; Baumuster: herabg. Bauhöhe; bis Nutzlast 3500 kg
B3 BF	**308 CDI, 311 CDI, 311 CDI 4x4, 313 CDI, 313 CDI 4x4, 314, 314 4x4, 314 NGT, 316 CDI, 316 CDI 4x4** 02/95 - 05/06 60 -115 kW		**39-231819**	HA: CH.Nr.: R457915 ->; Ausstattung: Härtere Federung
B3 BF	**2.3 D 4x4, 311 CDI 4x4, 312 D 2.9 4x4, 313 CDI 4x4, 314 4x4, 316 CDI 4x4** 05/97 - 05/06 58 -115 kW	**39-208040**		Standardfahrwerk; bis Nutzlast 3500 kg
B4	**308 CDI, 308 D 2.3, 310 D 2.9, 311 CDI, 312 D 2.9, 313 CDI, 314, 314 NGT, 316 CDI** 02/95 - 05/06 58 -115 kW	**22-214751**	**19-064529** OIO	Standardfahrwerk
B4	**308 CDI, 308 D 2.3, 310 D 2.9, 311 CDI, 312 D 2.9, 313 CDI, 314, 314 NGT, 316 CDI** 02/95 - 05/06 58 -115 kW	**22-214751**	**19-100180** OIO	Schlechtwegeausführung
B6 Sport	**308 CDI, 308 D 2.3, 310 D 2.9, 311 CDI, 312 D 2.9, 313 CDI, 314, 316 CDI** 02/95 - 05/06 58 -115 kW	**22-226631**	**24-223911** OIO	

MERCEDES-BENZ SPRINTER 3-t Pritsche/Fahrgestell (903)

B1	**308 CDI, 308 D 2.3, 310 D 2.9, 311 CDI, 311 CDI 4x4, 312 D 2.9, 313 CDI, 313 CDI 4x4, 314, 314 4x4, 314 NGT, 316 CDI, 316 CDI 4x4** 02/95 - 05/06 58 -115 kW	**12-224104**		VA: mit Kugellager
B3 BF	**308 CDI, 308 D 2.3, 310 D 2.9, 311 CDI, 312 D 2.9, 313 CDI, 314, 316 CDI** 02/95 - 05/06 58 -115 kW	**39-208064**	**39-229069** SK **39-208279**	Standardfahrwerk; bis Nutzlast 3500 kg
B3 BF	**308 CDI, 308 D 2.3, 310 D 2.9, 311 CDI, 312 D 2.9, 313 CDI, 314, 316 CDI** 02/95 - 05/06 58 -115 kW	**39-208040**	**39-220899** SK **39-208286**	Standardfahrwerk; Verstärkte Ausführung .; bis Nutzlast 3500 kg
B3 BF	**308 CDI, 308 D 2.3, 310 D 2.9, 311 CDI, 312 D 2.9, 313 CDI, 314, 316 CDI** 02/95 - 05/06 58 -115 kW		**39-220899** SK **39-208231**	Standardfahrwerk; Schlechtwegeausführung; bis Nutzlast 3500 kg
B3 BF	**308 CDI, 308 D 2.3, 310 D 2.9, 311 CDI, 312 D 2.9, 313 CDI, 314, 316 CDI** 02/95 - 05/06 58 -115 kW		**39-229069** SK **39-203359**	Standardfahrwerk; für reduzierte Nutzlast; bis Nutzlast 3200 kg
B3 BF	**308 CDI, 308 D 2.3, 310 D 2.9, 311 CDI, 312 D 2.9, 313 CDI, 314, 316 CDI** 02/95 - 05/06 58 -115 kW		**39-220899** SK **39-208293**	Standardfahrwerk; Baumuster: zweistufig; bis Nutzlast 3500 kg
B3 BF	**308 CDI, 308 D 2.3, 310 D 2.9, 311 CDI, 312 D 2.9, 313 CDI, 314, 316 CDI** 02/95 - CH-Nr. 58 -115 kW		**39-229069** SK **39-208149**	-> CH.Nr.: R 02.11.2000; Standardfahrwerk; Baumuster: herabg. Bauhöhe; bis Nutzlast 3500 kg
B3 BF	**308 CDI, 308 D 2.3, 310 D 2.9, 311 CDI, 312 D 2.9, 313 CDI, 314, 316 CDI** CH-Nr. - 05/06 58 -115 kW		**39-229069** SK **39-208316**	CH.Nr.: R 02.11.2000 ->; Standardfahrwerk; Baumuster: herabg. Bauhöhe; bis Nutzlast 3500 kg
B3 BF	**308 CDI, 311 CDI, 313 CDI, 313 CDI 4x4, 314, 314 4x4, 314 NGT, 316 CDI, 316 CDI 4x4** 02/95 - 05/06 60 -115 kW		**39-231819**	HA: CH.Nr.: R457915 ->; Ausstattung: Härtere Federung
B3 BF	**311 CDI 4x4, 313 CDI 4x4, 314 4x4, 316 CDI 4x4** 08/02 - 05/06 80 -115 kW	**39-208040**		Standardfahrwerk; bis Nutzlast 3500 kg

				

MERCEDES-BENZ

MERCEDES-BENZ SPRINTER 3-t Pritsche/Fahrgestell (903)

B4	**308 CDI, 308 D 2.3, 310 D 2.9, 311 CDI, 312 D 2.9, 313 CDI, 314, 314 NGT, 316 CDI** 02/95 - 05/06 58 -115 kW	**22-214751**	**19-064529** OIO	
B4	**308 CDI, 308 D 2.3, 310 D 2.9, 311 CDI, 312 D 2.9, 313 CDI, 314, 314 NGT, 316 CDI** 02/95 - 05/06 58 -115 kW	**22-214751**	**19-100180** OIO	Schlechtwegeausführung
B6 Sport	**308 CDI, 308 D 2.3, 310 D 2.9, 311 CDI, 312 D 2.9, 313 CDI, 314, 314 NGT, 316 CDI** 02/95 - 05/06 58 -115 kW	**22-226631**	**24-223911** OIO	

MERCEDES-BENZ SPRINTER 4-t Bus (904)

B1	**408 CDI, 411 CDI, 413 CDI, 414, 416 CDI** 02/96 - 05/06 60 -115 kW	**12-224104**		VA: mit Kugellager
B3 BF	**408 CDI, 411 CDI, 413 CDI, 414, 416 CDI** 02/96 - 05/06 60 -115 kW		**39-208248**	Standardfahrwerk; bis Nutzlast 4600 kg
B3 BF	**408 CDI, 411 CDI, 413 CDI, 414, 416 CDI** 02/96 - 05/06 60 -115 kW		**39-208224**	Standardfahrwerk; Verstärkte Ausführung .; bis Nutzlast 4600 kg
B3 BF	**408 CDI, 411 CDI, 413 CDI, 414, 416 CDI** 02/96 - CH-Nr. 60 -115 kW		**39-208194**	-> CH.Nr.: P 721252; Standardfahrwerk; für reduzierte Nutzlast; bis Nutzlast 3500 kg
B3 BF	**408 CDI, 411 CDI, 413 CDI, 414, 416 CDI** CH-Nr. - 05/06 60 -115 kW		**39-208255**	CH.Nr.: P 721253 ->; Standardfahrwerk; für reduzierte Nutzlast; bis Nutzlast 3500 kg
B3 BF	**408 CDI, 411 CDI, 413 CDI, 414, 416 CDI** 02/96 - 05/06 60 -115 kW		*39-208187*	Standardfahrwerk; Baumuster: herabg. Bauhöhe; bis Nutzlast 4600 kg
B3 BF	**408 CDI, 411 CDI, 413 CDI, 414, 416 CDI** 02/96 - 05/06 60 -115 kW		**39-208200**	Standardfahrwerk; für Krankenwagen; bis Nutzlast 4600 kg
B3 BF	**408 CDI, 411 CDI, 413 CDI, 414, 416 CDI** 02/96 - 05/06 60 -115 kW	**39-208163**		VA: Verstärkte Ausführung .
B4	**408 CDI, 411 CDI, 413 CDI, 414, 416 CDI** 02/96 - 05/06 60 -115 kW	**22-214768**	**19-167985** OIO	
B6 Sport	**408 CDI, 411 CDI, 413 CDI, 414, 416 CDI** 02/96 - 05/06 60 -115 kW	**22-226648**	**24-223928** OIO	

MERCEDES-BENZ SPRINTER 4-t Kasten (904)

B1	**408 CDI, 408 D, 410 D, 410 D 4x4, 411 CDI, 411 CDI 4x4, 412 D, 412 D 4x4, 413 CDI, 413 CDI 4x4, 414, 414 4x4, 416 CDI, 416 CDI 4x4** 05/97 - 05/06 58 -115 kW	**12-224104**		VA: mit Kugellager
B3 BF	**408 CDI, 408 D, 410 D, 411 CDI, 412 D, 413 CDI, 414, 416 CDI** 02/96 - 05/06 58 -115 kW		**39-208248**	Standardfahrwerk; bis Nutzlast 4600 kg
B3 BF	**408 CDI, 408 D, 410 D, 411 CDI, 412 D, 413 CDI, 414, 416 CDI** 02/96 - 05/06 58 -115 kW		**39-208224**	Standardfahrwerk; Verstärkte Ausführung .; bis Nutzlast 4600 kg
B3 BF	**408 CDI, 408 D, 410 D, 411 CDI, 412 D, 413 CDI, 414, 416 CDI** 02/96 - CH-Nr. 58 -115 kW		**39-208194**	-> CH.Nr.: P 721252; Standardfahrwerk; für reduzierte Nutzlast; bis Nutzlast 3500 kg
B3 BF	**408 CDI, 408 D, 410 D, 411 CDI, 412 D, 413 CDI, 414, 416 CDI** CH-Nr. - 05/06 58 -115 kW		**39-208255**	CH.Nr.: P 721253 ->; Standardfahrwerk; für reduzierte Nutzlast; bis Nutzlast 3500 kg

				

MERCEDES-BENZ

MERCEDES-BENZ SPRINTER 4-t Kasten (904)

B3 BF	**408 CDI, 408 D, 410 D, 411 CDI, 412 D, 413 CDI, 414, 416 CDI** 02/96 - 05/06 58 -115 kW		*39-208187*	Standardfahrwerk; Baumuster: herabg. Bauhöhe; bis Nutzlast 4600 kg
B3 BF	**408 CDI, 408 D, 410 D, 411 CDI, 412 D, 413 CDI, 414, 416 CDI** 02/96 - 05/06 58 -115 kW		**39-208200**	Standardfahrwerk; für Krankenwagen; bis Nutzlast 4600 kg
B3 BF	**408 CDI, 408 D, 410 D, 410 D 4x4, 411 CDI, 411 CDI 4x4, 412 D, 412 D 4x4, 413 CDI, 413 CDI 4x4, 414, 414 4x4, 416 CDI, 416 CDI 4x4** 05/97 - 05/06 58 -115 kW	**39-208163**		VA: Verstärkte Ausführung .
B3 BF	**2.3 D 4x4, 410 D 4x4, 411 CDI 4x4, 412 D 4x4, 413 CDI 4x4, 414 4x4, 416 CDI 4x4** 05/97 - 05/06 58 -115 kW	**39-208040**		Standardfahrwerk; bis Nutzlast 4600 kg
B4	**408 CDI, 408 D, 410 D, 411 CDI, 412 D, 413 CDI, 414, 416 CDI** 02/96 - 05/06 58 -115 kW	**22-214768**	**19-167985** OIO	
B6 Sport	**408 CDI, 408 D, 410 D, 411 CDI, 412 D, 413 CDI, 414, 416 CDI** 02/96 - 05/06 58 -115 kW	**22-226648**	**24-223928** OIO	

MERCEDES-BENZ SPRINTER 4-t Pritsche/Fahrgestell (904)

B1	**408 CDI, 408 D, 410 D, 410 D 4x4, 411 CDI, 411 CDI 4x4, 412 D, 412 D 4x4, 413 CDI, 413 CDI 4x4, 414, 414 4x4, 416 CDI, 416 CDI 4x4** 05/97 - 05/06 58 -115 kW	**12-224104**		VA: mit Kugellager
B3 BF	**408 CDI, 408 D, 410 D, 411 CDI, 412 D, 413 CDI, 414, 416 CDI** 02/96 - 05/06 58 -115 kW		**39-208248**	Standardfahrwerk; bis Nutzlast 4600 kg
B3 BF	**408 CDI, 408 D, 410 D, 411 CDI, 412 D, 413 CDI, 414, 416 CDI** 02/96 - 05/06 58 -115 kW		**39-208224**	Standardfahrwerk; Verstärkte Ausführung .; bis Nutzlast 4600 kg
B3 BF	**408 CDI, 408 D, 410 D, 411 CDI, 412 D, 413 CDI, 414, 416 CDI** 02/96 - CH-Nr. 58 -115 kW		**39-208194**	-> CH.Nr.: P 721252; Standardfahrwerk; für reduzierte Nutzlast; bis Nutzlast 3500 kg
B3 BF	**408 CDI, 408 D, 410 D, 411 CDI, 412 D, 413 CDI, 414, 416 CDI** CH-Nr. - 05/06 58 -115 kW		**39-208255**	CH.Nr.: P 721253 ->; Standardfahrwerk; für reduzierte Nutzlast; bis Nutzlast 3500 kg
B3 BF	**408 CDI, 408 D, 410 D, 411 CDI, 412 D, 413 CDI, 414, 416 CDI** 02/96 - 05/06 58 -115 kW		*39-208187*	Standardfahrwerk; Baumuster: herabg. Bauhöhe; bis Nutzlast 4600 kg
B3 BF	**408 CDI, 408 D, 410 D, 411 CDI, 412 D, 413 CDI, 414, 416 CDI** 02/96 - 05/06 58 -115 kW		**39-208200**	Standardfahrwerk; für Krankenwagen; bis Nutzlast 4600 kg
B3 BF	**408 CDI, 408 D, 410 D, 410 D 4x4, 411 CDI, 411 CDI 4x4, 412 D, 412 D 4x4, 413 CDI, 413 CDI 4x4, 414, 414 4x4, 416 CDI, 416 CDI 4x4** 05/97 - 05/06 58 -115 kW	**39-208163**		VA: Verstärkte Ausführung .
B3 BF	**2.3 D 4x4, 410 D 4x4, 411 CDI 4x4, 412 D 4x4, 413 CDI 4x4, 414 4x4, 416 CDI 4x4** 05/97 - 05/06 58 -115 kW	**39-208040**		Standardfahrwerk; bis Nutzlast 4600 kg
B4	**408 CDI, 408 D, 410 D, 411 CDI, 412 D, 413 CDI, 414, 416 CDI** 02/96 - 05/06 58 -115 kW	**22-214768**	**19-167985** OIO	

				
MERCEDES-BENZ				
MERCEDES-BENZ SPRINTER 4-t Pritsche/Fahrgestell (904)				
B6 Sport	**408 CDI, 408 D, 410 D, 411 CDI, 412 D, 413 CDI, 414, 416 CDI** 02/96 - 05/06 58 -115 kW	**22-226648**	**24-223928** OIO	
MERCEDES-BENZ SPRINTER Pritsche/Fahrgestell				
B1	**616 CDI** 04/01 - 05/06 115 kW	**12-224104**		VA: mit Kugellager
B3 BF	**616 CDI** 04/01 - 05/06 115 kW		**39-208262**	HA: Parabelfeder m. Unterfeder
B3 BF	**616 CDI** 04/01 - 05/06 115 kW		**39-208330**	HA: Verstärkte Ausführung .
B3 BF	**616 CDI** 04/01 - 05/06 115 kW	**39-208132**		
B4	**616 CDI** 04/01 - 05/06 115 kW	**22-223975**	**24-223980** OIO	
MERCEDES-BENZ SPRINTER 3-t Bus (906)				
B1	**210 CDI, 211 CDI, 213 CDI, 215 CDI, 216, 216 CDI, 224** 06/06 - 70 -190 kW	**12-224265**		VA: ohne Kugellager
B3 BF	**210 CDI, 211 CDI, 213 CDI, 215 CDI, 216 CDI, 224** 06/06 - 70 -190 kW		**39-220899** SK **39-208392**	Standardfahrwerk; Baumuster: 2-Stufig mit Tilger
B3 BF	**210 CDI, 211 CDI, 213 CDI, 215 CDI, 216 CDI, 224** 06/06 - 70 -190 kW		**39-229069** SK **39-208347**	Standardfahrwerk; Baumuster: mit Tilger; mit Luftfederung
B3 BF	**210 CDI, 211 CDI, 213 CDI, 215 CDI, 216 CDI, 224** 06/06 - 70 -190 kW		**39-220899** SK **39-208408**	Schlechtwegeausführung
B3 BF	**210 CDI, 211 CDI, 213 CDI, 215 CDI, 216 CDI, 224** 06/06 - 70 -190 kW		**39-229069** SK	Standardfahrwerk; mit Luftfederung
B3 BF	**211 CDI, 213 CDI, 215 CDI, 216 CDI, 224** 06/06 - 80 -190 kW		**39-230027** **39-229069** SK	Standardfahrwerk; Baumuster: mit Tilger HA: Parabelfeder
B4	**210 CDI, 211 CDI, 213 CDI, 215 CDI, 216, 216 CDI, 224** 06/06 - 70 -190 kW	**22-184238**	**19-171579** OIO	Standardfahrwerk
B4	**210 CDI, 211 CDI, 213 CDI, 215 CDI, 216, 216 CDI, 224** 06/06 - 70 -190 kW	**22-184245**	**19-169279** OIO	Verstärkte Ausführung .
B6 Sport	**210 CDI, 211 CDI, 213 CDI, 215 CDI, 216, 216 CDI, 224** 06/06 - 70 -190 kW	**22-232854**	**24-223911** OIO	
MERCEDES-BENZ SPRINTER 3-t Kasten (906)				
B1	**209 CDI, 210 CDI, 211 CDI, 213 CDI, 215 CDI, 216, 216 CDI, 218 CDI, 219 CDI / BlueTEC, 224** 06/06 - 65 -190 kW	**12-224265**		VA: ohne Kugellager
B3 BF	**209 CDI, 210 CDI, 211 CDI, 213 CDI, 215 CDI, 216 CDI, 218 CDI, 224** 06/06 - 65 -190 kW		**39-220899** SK **39-208392**	Standardfahrwerk; Baumuster: 2-Stufig mit Tilger

M

BILSTEIN

MERCEDES-BENZ

MERCEDES-BENZ SPRINTER 3-t Kasten (906)

B3 BF	**209 CDI, 210 CDI, 211 CDI, 213 CDI, 215 CDI, 216 CDI, 218 CDI, 224** 06/06 - 65 -190 kW		**39-229069** SK **39-208347**	Standardfahrwerk; mit Luftfederung
B3 BF	**209 CDI, 210 CDI, 211 CDI, 213 CDI, 215 CDI, 216 CDI, 218 CDI, 224** 06/06 - 65 -190 kW		**39-220899** SK **39-208408**	Schlechtwegeausführung
B3 BF	**209 CDI, 211 CDI, 213 CDI, 215 CDI, 218 CDI, 224** 06/06 - 65 -190 kW		**39-230027** **39-229069** SK	Standardfahrwerk; Baumuster: mit Tilger HA: Parabelfeder
B4	**209 CDI, 210 CDI, 211 CDI, 213 CDI, 215 CDI, 216, 216 CDI, 218 CDI, 219 CDI / BlueTEC, 224** 06/06 - 65 -190 kW	**22-184238**	**19-171579** OIO	Standardfahrwerk
B4	**209 CDI, 210 CDI, 211 CDI, 213 CDI, 215 CDI, 216, 216 CDI, 218 CDI, 219 CDI / BlueTEC, 224** 06/06 - 65 -190 kW	**22-184245**	**19-169279** OIO	Verstärkte Ausführung .
B6 Sport	**209 CDI, 210 CDI, 211 CDI, 213 CDI, 215 CDI, 216, 216 CDI, 218 CDI, 219 CDI / BlueTEC, 224** 06/06 - 65 -190 kW	**22-232854**	**24-223911** OIO	

MERCEDES-BENZ SPRINTER 3-t Pritsche/Fahrgestell (906)

B1	**209 CDI, 210 CDI, 211 CDI, 213 CDI, 215 CDI, 216, 216 CDI, 218 CDI, 219 CDI / BlueTEC, 224** 06/06 - 65 -190 kW	**12-224265**		VA: ohne Kugellager
B3 BF	**209 CDI, 211 CDI, 213 CDI, 215 CDI, 218 CDI, 224** 06/06 - 65 -190 kW		**39-220899** SK **39-208392**	Standardfahrwerk; Baumuster: 2-Stufig mit Tilger
B3 BF	**209 CDI, 211 CDI, 213 CDI, 215 CDI, 218 CDI, 224** 06/06 - 65 -190 kW		**39-229069** SK **39-208347**	Standardfahrwerk; mit Luftfederung
B3 BF	**209 CDI, 211 CDI, 213 CDI, 215 CDI, 218 CDI, 224** 06/06 - 65 -190 kW		**39-220899** SK **39-208408**	Schlechtwegeausführung
B3 BF	**209 CDI, 211 CDI, 213 CDI, 215 CDI, 218 CDI, 224** 06/06 - 65 -190 kW		**39-230027** **39-229069** SK	Standardfahrwerk; Baumuster: mit Tilger HA: Parabelfeder
B4	**209 CDI, 210 CDI, 211 CDI, 213 CDI, 215 CDI, 216, 216 CDI, 218 CDI, 219 CDI / BlueTEC, 224** 06/06 - 65 -190 kW	**22-184238**	**19-171579** OIO	Standardfahrwerk
B4	**209 CDI, 210 CDI, 211 CDI, 213 CDI, 215 CDI, 216, 216 CDI, 218 CDI, 219 CDI / BlueTEC, 224** 06/06 - 65 -190 kW	**22-184245**	**19-169279** OIO	Verstärkte Ausführung .
B6 Sport	**209 CDI, 210 CDI, 211 CDI, 213 CDI, 215 CDI, 216, 216 CDI, 218 CDI, 219 CDI / BlueTEC, 224** 06/06 - 65 -190 kW	**22-232854**	**24-223911** OIO	

MERCEDES-BENZ SPRINTER 3,5-t Bus (906)

B1	**310 CDI, 311 CDI, 313 CDI, 315 CDI, 316, 318 CDI, 319 CDI / BlueTEC, 324** 06/06 - 70 -190 kW	**12-224265**		VA: ohne Kugellager
B3 BF	**310 CDI, 311 CDI, 315 CDI, 324** 06/06 - 70 -190 kW		**39-229069** SK **39-208385**	Standardfahrwerk; max. Last: 3880 kg

MERCEDES-BENZ

MERCEDES-BENZ SPRINTER 3,5-t Bus (906)

B3 BF	**310 CDI, 311 CDI, 315 CDI, 324** 06/06 - 70 -190 kW		**39-220899** SK **39-208361**	Standardfahrwerk; Verstärkte Ausführung .
B3 BF	**310 CDI, 311 CDI, 315 CDI, 324** 06/06 - 70 -190 kW		**39-220899** SK **39-208392**	Standardfahrwerk; Baumuster: 2 Stufig mit Tilger
B3 BF	**310 CDI, 311 CDI, 315 CDI, 324** 06/06 - 70 -190 kW		**39-229069** SK **39-208347**	Standardfahrwerk; mit Luftfederung
B3 BF	**310 CDI, 311 CDI, 315 CDI, 324** 06/06 - 70 -190 kW		**39-220899** SK **39-208408**	Schlechtwegeausführung
B4	**310 CDI, 311 CDI, 315 CDI, 316, 318 CDI, 319 CDI / BlueTEC, 324** 06/06 - 70 -190 kW	**22-184238**	**19-171579** OIO	Standardfahrwerk
B4	**310 CDI, 311 CDI, 315 CDI, 316, 318 CDI, 319 CDI / BlueTEC, 324** 06/06 - 70 -190 kW	**22-184245**	**19-169279** OIO	Verstärkte Ausführung .
B6 Sport	**310 CDI, 311 CDI, 313 CDI, 315 CDI, 316, 318 CDI, 319 CDI / BlueTEC, 324** 06/06 - 70 -190 kW	**22-232854**	**24-223911** OIO	

MERCEDES-BENZ SPRINTER 3,5-t Kasten (906)

B1	**309 CDI, 310 CDI, 311 CDI, 313 CDI, 315 CDI, 316, 316 CDI, 318 CDI, 319 CDI / BlueTEC, 324** 06/06 - 65 -190 kW	**12-224265**		VA: ohne Kugellager
B3 BF	**309 CDI, 310 CDI, 311 CDI, 313 CDI, 315 CDI, 318 CDI, 324** 06/06 - 65 -190 kW		**39-229069** SK **39-208385**	Standardfahrwerk; max. Last: 3880 kg
B3 BF	**309 CDI, 310 CDI, 311 CDI, 313 CDI, 315 CDI, 318 CDI, 324** 06/06 - 65 -190 kW		**39-220899** SK **39-208361**	Standardfahrwerk; Verstärkte Ausführung .
B3 BF	**309 CDI, 310 CDI, 311 CDI, 311 CDI 4x4, 313 CDI, 313 CDI 4x4, 315 CDI, 315 CDI 4x4, 316, 316 CDI, 316 CDI 4x4, 316 LGT, 316 NGT, 318 CDI, 318 CDI 4x4, 319 CDI / BlueTEC, 319 CDI / BlueTEC 4x4, 324** 06/06 - 65 -190 kW		**39-231321**	HA: Parabelfeder m. Unterfeder; Baumuster: 2-stufig o. Tilger; Ausstattung: Comfortausführung; bis Nutzlast 3880 kg
B3 BF	**309 CDI, 310 CDI, 311 CDI, 313 CDI, 315 CDI, 318 CDI, 324** 06/06 - 65 -190 kW		**39-220899** SK **39-208392**	Standardfahrwerk; Baumuster: 2 Stufig mit Tilger
B3 BF	**309 CDI, 310 CDI, 311 CDI, 313 CDI, 315 CDI, 318 CDI, 324** 06/06 - 65 -190 kW		**39-229069** SK **39-208347**	Standardfahrwerk; mit Luftfederung
B3 BF	**309 CDI, 310 CDI, 311 CDI, 313 CDI, 315 CDI, 318 CDI, 324** 06/06 - 65 -190 kW		**39-220899** SK **39-208408**	Schlechtwegeausführung
B4	**309 CDI, 310 CDI, 311 CDI, 313 CDI, 315 CDI, 316, 316 CDI, 318 CDI, 319 CDI / BlueTEC, 324** 06/06 - 65 -190 kW	**22-184238**	**19-171579** OIO	Standardfahrwerk
B4	**309 CDI, 310 CDI, 311 CDI, 313 CDI, 315 CDI, 316, 316 CDI, 318 CDI, 319 CDI / BlueTEC, 324** 06/06 - 65 -190 kW	**22-184245**	**19-169279** OIO	Verstärkte Ausführung .
B6 Sport	**309 CDI, 310 CDI, 311 CDI, 313 CDI, 315 CDI, 316, 316 CDI, 318 CDI, 319 CDI / BlueTEC, 324** 06/06 - 65 -190 kW	**22-232854**	**24-223911** OIO	

M

				

MERCEDES-BENZ

MERCEDES-BENZ SPRINTER 3,5 Pritsche/Fahrgestell (906)

B1	**309 CDI, 310 CDI, 311 CDI, 313 CDI, 315 CDI, 316, 316 CDI, 318 CDI, 319 CDI / BlueTEC, 324** 06/06 - 65 -190 kW	**12-224265**		VA: ohne Kugellager
B3 BF	**309 CDI, 310 CDI, 311 CDI, 313 CDI, 315 CDI, 318 CDI, 324** 06/06 - 65 -190 kW		**39-229069** SK **39-208385**	max. Last: 3880 kg
B3 BF	**309 CDI, 310 CDI, 311 CDI, 313 CDI, 315 CDI, 318 CDI, 324** 06/06 - 65 -190 kW		**39-220899** SK **39-208361**	Standardfahrwerk; Verstärkte Ausführung .
B3 BF	**309 CDI, 310 CDI, 311 CDI, 311 CDI 4x4, 313 CDI, 313 CDI 4x4, 315 CDI, 315 CDI 4x4, 316, 316 CDI, 316 CDI 4x4, 316 LGT, 316 NGT, 318 CDI, 318 CDI 4x4, 319 CDI / BlueTEC, 319 CDI / BlueTEC 4x4, 324** 06/06 - 65 -190 kW		**39-231321**	HA: Parabelfeder m. Unterfeder; Baumuster: 2-stufig o. Tilger; Ausstattung: Comfortausführung; bis Nutzlast 3880 kg
B3 BF	**309 CDI, 310 CDI, 311 CDI, 313 CDI, 315 CDI, 318 CDI, 324** 06/06 - 65 -190 kW		**39-220899** SK **39-208392**	Standardfahrwerk; Baumuster: 2-stufig m. Tilger
B3 BF	**309 CDI, 310 CDI, 311 CDI, 313 CDI, 315 CDI, 318 CDI, 324** 06/06 - 65 -190 kW		**39-229069** SK **39-208347**	Standardfahrwerk; mit Luftfederung
B3 BF	**309 CDI, 310 CDI, 311 CDI, 313 CDI, 315 CDI, 318 CDI, 324** 06/06 - 65 -190 kW		**39-220899** SK **39-208408**	Schlechtwegeausführung
B4	**309 CDI, 310 CDI, 311 CDI, 313 CDI, 315 CDI, 316, 316 CDI, 318 CDI, 319 CDI / BlueTEC, 324** 06/06 - 65 -190 kW	**22-184238**	**19-171579** OIO	Standardfahrwerk
B4	**309 CDI, 310 CDI, 311 CDI, 313 CDI, 315 CDI, 316, 316 CDI, 318 CDI, 319 CDI / BlueTEC, 324** 06/06 - 65 -190 kW	**22-184245**	**19-169279** OIO	Verstärkte Ausführung .
B6 Sport	**309 CDI, 310 CDI, 311 CDI, 313 CDI, 315 CDI, 316, 316 CDI, 318 CDI, 319 CDI / BlueTEC, 324** 06/06 - 65 -190 kW	**22-232854**	**24-223911** OIO	

MERCEDES-BENZ SPRINTER 4,6-t Kasten (906)

B1	**413 CDI, 416 CDI, 419 CDI, 424** 06/06 - 95 -190 kW	**12-224265**		VA: ohne Kugellager
B4	**413 CDI, 416 CDI, 419 CDI, 424** 06/06 - 95 -190 kW	**22-184245**	**19-169163** OIO	Standardfahrwerk
B6 Sport	**413 CDI, 416 CDI, 419 CDI, 424** 06/06 - 95 -190 kW		**24-223942** OIO	

MERCEDES-BENZ SPRINTER 4,6-t Pritsche/Fahrgestell (906)

B1	**413 CDI, 415 CDI, 416 CDI, 418 CDI, 419 CDI, 424** 06/06 - 95 -190 kW	**12-224265**		VA: ohne Kugellager
B4	**413 CDI, 415 CDI, 416 CDI, 418 CDI, 419 CDI, 424** 06/06 - 95 -190 kW	**22-184245**	**19-169163** OIO	Standardfahrwerk

M

				
MERCEDES-BENZ				
MERCEDES-BENZ SPRINTER 4,6-t Pritsche/Fahrgestell (906)				
B6 Sport	**413 CDI, 415 CDI, 416 CDI, 418 CDI, 419 CDI, 424** 06/06 - 95 -190 kW		**24-223942**	
MERCEDES-BENZ SPRINTER 5-t Kasten (906)				
B1	**509 CDI, 510 CDI, 511 CDI, 513 CDI, 515 CDI, 516 CDI, 518 CDI, 519 CDI / BlueTEC, 524** 06/06 - 65 -190 kW	**12-224265**		VA: ohne Kugellager
B3 BF	**509 CDI, 511 CDI, 515 CDI, 518 CDI, 524** 06/06 - 65 -190 kW		**39-220899** SK **39-208378**	Standardfahrwerk
B3 BF	**509 CDI, 511 CDI, 515 CDI, 518 CDI, 524** 06/06 - 65 -190 kW		**39-220899** SK **39-208897**	Standardfahrwerk; Verstärkte Ausführung .
B3 BF	**509 CDI, 511 CDI, 515 CDI, 518 CDI, 524** 06/06 - 65 -190 kW		**39-220899** SK **39-208903**	Standardfahrwerk; Baumuster: schwächere Feder
B4	**509 CDI, 510 CDI, 511 CDI, 513 CDI, 515 CDI, 516 CDI, 518 CDI, 519 CDI / BlueTEC, 524** 06/06 - 65 -190 kW	**22-184245**	**19-169163**	Standardfahrwerk
B6 Sport	**509 CDI, 510 CDI, 511 CDI, 513 CDI, 515 CDI, 516 CDI, 518 CDI, 519 CDI / BlueTEC, 524** 06/06 - 65 -190 kW		**24-223942**	
MERCEDES-BENZ SPRINTER 5-t Pritsche/Fahrgestell (906)				
B1	**509 CDI, 510 CDI, 511 CDI, 513 CDI, 515 CDI, 516, 516 CDI, 518 CDI, 519 CDI / BlueTEC, 524** 06/06 - 65 -190 kW	**12-224265**		VA: ohne Kugellager
B3 BF	**509 CDI, 511 CDI, 513 CDI, 515 CDI, 518 CDI, 524** 06/06 - 65 -190 kW		**39-220899** SK **39-208378**	Standardfahrwerk
B3 BF	**509 CDI, 511 CDI, 513 CDI, 515 CDI, 518 CDI, 524** 06/06 - 65 -190 kW		**39-220899** SK **39-208897**	Standardfahrwerk; Verstärkte Ausführung .
B3 BF	**509 CDI, 511 CDI, 513 CDI, 515 CDI, 518 CDI, 524** 06/06 - 65 -190 kW		**39-220899** SK **39-208903**	Standardfahrwerk; Baumuster: schwächere Feder
B4	**509 CDI, 510 CDI, 511 CDI, 513 CDI, 515 CDI, 516, 516 CDI, 518 CDI, 519 CDI / BlueTEC, 524** 06/06 - 65 -190 kW	**22-184245**	**19-169163**	Standardfahrwerk
B6 Sport	**509 CDI, 510 CDI, 511 CDI, 513 CDI, 515 CDI, 516, 516 CDI, 518 CDI, 519 CDI / BlueTEC, 524** 06/06 - 65 -190 kW		**24-223942**	
MERCEDES-BENZ SPRINTER Kipper (905)				
B3 BF	**616 CDI** 04/01 - 115 kW		**39-208262**	HA: Parabelfeder m. Unterfeder
B3 BF	**616 CDI** 04/01 - 115 kW		**39-208330**	HA: Verstärkte Ausführung .
B3 BF	**616 CDI** 04/01 - 115 kW	**39-208132**		

M

				
MERCEDES-BENZ				
MERCEDES-BENZ SPRINTER Kipper (905)				
B4	**616 CDI** 04/01 - 115 kW	**22-223975**	**24-223980** OIO	
MERCEDES-BENZ T1 Bus (601)				
B3 BF	**207 D 2.4, 208 2.3, 208 D 2.3, 209 D 2.9, 210 2.3, 210 D 2.8** 05/77 - 02/96 48 -77 kW	**39-206022**	**39-203793**	VA: Parabelfeder HA: -> CH.Nr.: 240106; Ausstattung: 2. Lage m. Umrollung; Ausstattung: Beidseitig 30 Rolle
B3 BF	**207 D 2.4, 208 2.3, 208 D 2.3, 209 D 2.9, 210 2.3, 210 D 2.8** 05/77 - 02/96 48 -77 kW		**39-204264**	HA: Blattfeder m. Unterfeder; CH.Nr.: 240107 ->; Verstärkte Ausführung .; Ausstattung: 2. Lage o. Umrollung; Ausstattung: beidseitig 46 Rolle
B3 BF	**207 D 2.4, 208 2.3, 208 D 2.3, 210 2.3** 05/77 - 02/96 48 -77 kW		**39-204196**	HA: -> CH.Nr.: 240106; Verstärkte Ausführung .; Ausstattung: 2.Lage m. Umrollung; Ausstattung: Beidseitig 30 Rolle
B4	**207 D 2.4, 208 2.3, 208 D 2.3, 209 D 2.9, 210 2.3, 210 D 2.8** 05/77 - 02/96 48 -77 kW	**19-064512** OIO	**19-064529** OIO	
B6 Sport	**207 D 2.4, 208 2.3, 208 D 2.3, 209 D 2.9, 210 2.3, 210 D 2.8** 05/77 - 02/96 48 -77 kW		*24-015035* OIO	
MERCEDES-BENZ T1 Kasten (601)				
B3 BF	**207 D 2.4, 208 D 2.3, 209 D 2.9, 210 2.3, 210 D 2.8** 06/82 - 02/96 53 -77 kW	**39-206022**	**39-203793**	VA: Parabelfeder HA: -> 06/01; Ausstattung: 2. Lage m. Umrollung; Ausstattung: Beidseitig 30 Rolle
B3 BF	**207 D 2.4, 208 D 2.3, 209 D 2.9, 210 2.3, 210 D 2.8** 06/82 - 02/96 53 -77 kW		**39-204264**	HA: Blattfeder m. Unterfeder; CH.Nr.: 240107 ->; Verstärkte Ausführung .; Ausstattung: 2. Lage o. Umrollung; Ausstattung: beidseitig 46 Rolle
B3 BF	**207 D 2.4, 208 D 2.3, 210 2.3** 06/82 - 02/96 53 -77 kW		**39-204196**	HA: -> CH.Nr.: 240106; Verstärkte Ausführung .; Ausstattung: 2.Lage m. Umrollung; Ausstattung: Beidseitig 30 Rolle
B4	**207 D 2.4, 208 D 2.3, 209 D 2.9, 210 2.3, 210 D 2.8** 06/82 - 02/96 53 -77 kW	**19-064512** OIO	**19-064529** OIO	
B6 Sport	**207 D 2.4, 208 D 2.3, 209 D 2.9, 210 2.3, 210 D 2.8** 06/82 - 02/96 53 -77 kW		*24-015035* OIO	
MERCEDES-BENZ T1 Pritsche/Fahrgestell (601)				
B3 BF	**207 D 2.4, 208 D 2.3, 209 D 2.9, 210 2.3, 210 D 2.8, 210 D 2.9** 04/77 - 02/96 48 -72 kW	**39-206022**	**39-203793**	VA: Parabelfeder HA: -> CH.Nr.: 240106; Ausstattung: 2. Lage m. Umrollung; Ausstattung: Beidseitig 30 Rolle
B3 BF	**207 D 2.4, 208 D 2.3, 209 D 2.9, 210 2.3, 210 D 2.8, 210 D 2.9** 04/77 - 02/96 48 -72 kW		**39-204264**	HA: Blattfeder m. Unterfeder; CH.Nr.: 240107 ->; Verstärkte Ausführung .; Ausstattung: 2. Lage o. Umrollung; Ausstattung: beidseitig 46 Rolle
B3 BF	**207 D 2.4, 208 D 2.3, 210 2.3** 04/77 - 02/96 48 -70 kW		**39-204196**	HA: -> CH.Nr.: 240106; Verstärkte Ausführung .; Ausstattung: 2.Lage m. Umrollung; Ausstattung: Beidseitig 30 Rolle
B4	**207 D 2.4, 208 D 2.3, 209 D 2.9, 210 2.3, 210 D 2.8, 210 D 2.9** 04/77 - 02/96 48 -72 kW	**19-064512** OIO	**19-064529** OIO	
B6 Sport	**207 D 2.4, 208 D 2.3, 209 D 2.9, 210 2.3, 210 D 2.8, 210 D 2.9** 04/77 - 02/96 48 -72 kW		*24-015035* OIO	
MERCEDES-BENZ T1 Bus (602)				
B3 BF	**308 D 2.3, 310 D 2.9** 06/89 - CH-Nr. 58 -72 kW	**39-206022**	**39-203489**	-> CH.Nr.: 181494 VA: Parabelfeder HA: Blattfeder m. Unterfeder

				
MERCEDES-BENZ				
MERCEDES-BENZ T1 Bus (602)				
B3 BF	**308 D 2.3, 310 D 2.9** CH-Nr. - 02/96 58 -72 kW	**39-206022**	**39-206053**	CH.Nr.: 181495 ->\nVA: Parabelfeder\nHA: Blattfeder m. Unterfeder
B4	**308 D 2.3, 310 D 2.9** 06/89 - 02/96 58 -72 kW	**19-064512** OIO	**19-064529** OIO	
B6 Sport	**308 D 2.3, 310 D 2.9** 06/89 - 02/96 58 -72 kW		*24-015035* OIO	
MERCEDES-BENZ T1 Kasten (602)				
B3 BF	**307 D 2.4, 308 D 2.3, 309 D 3.0, 310 D 2.9** 10/82 - CH-Nr. 53 -72 kW	**39-206022**	**39-203489**	-> CH.Nr.: 181494\nVA: Parabelfeder\nHA: Blattfeder m. Unterfeder
B3 BF	**307 D 2.4, 308 D 2.3, 309 D 3.0, 310 D 2.9** CH-Nr. - 02/96 53 -72 kW	**39-206022**	**39-206053**	CH.Nr.: 181495 ->\nVA: Parabelfeder\nHA: Blattfeder m. Unterfeder
B4	**307 D 2.4, 308 D 2.3, 309 D 3.0, 310 D 2.9** 10/82 - 02/96 53 -72 kW	**19-064512** OIO	**19-064529** OIO	
B6 Sport	**307 D 2.4, 308 D 2.3, 309 D 3.0, 310 D 2.9** 10/82 - 02/96 53 -72 kW		*24-015035* OIO	
MERCEDES-BENZ T1 Pritsche/Fahrgestell (602)				
B3 BF	**307 D 2.4, 308 D 2.3, 309 D 3.0, 310 D 2.9** 04/77 - CH-Nr. 48 -72 kW	**39-206022**	**39-203489**	-> CH.Nr.: 181494\nVA: Parabelfeder\nHA: Blattfeder m. Unterfeder
B3 BF	**307 D 2.4, 308 D 2.3, 309 D 3.0, 310 D 2.9** CH-Nr. - 02/96 48 -72 kW	**39-206022**	**39-206053**	CH.Nr.: 181495 ->\nVA: Parabelfeder\nHA: Blattfeder m. Unterfeder
B4	**307 D 2.4, 308 D 2.3** 04/77 - 02/96 48 -60 kW	**19-064512** OIO	**19-064529** OIO	
B6 Sport	**307 D 2.4, 308 D 2.3** 04/77 - 02/96 48 -60 kW		*24-015035* OIO	
MERCEDES-BENZ T1/TN Pritsche/Fahrgestell				
B3 BF	**407 D, 408 D, 409 D, 410, 410 D** 07/81 - 06/95 53 -77 kW	**39-203991**	**39-203427**	VA: CH.Nr.: 788177 ->\nHA: Blattfeder m. Unterfeder
B3 BF	**407 D, 408 D, 409 D, 410, 410 D** 07/81 - 06/95 53 -77 kW	**39-203700**		VA: -> CH.Nr.: 788176
MERCEDES-BENZ T1/TN Kasten/Kombi				
B3 BF	**407 D, 408 D, 409 D, 410, 410 D** 07/81 - 06/95 53 -77 kW	**39-203991**	**39-203427**	VA: CH.Nr.: 788177 ->\nHA: Blattfeder m. Unterfeder
B3 BF	**407 D, 408 D, 409 D, 410, 410 D** 07/81 - 06/95 53 -77 kW	**39-203700**		VA: -> CH.Nr.: 788176
MERCEDES-BENZ (BBDC)				
MERCEDES-BENZ (BBDC) C-CLASS				
B4	**C 180 K, C 200 K, C 200 Turbo, C 230, C 260 Turbo, C 280, C 300** 03/08 - 115 -180 kW	i.V.	**24-166676** OIO	Standardfahrwerk
B4	**C 180 K, C 200 K, C 200 Turbo, C 230, C 260 Turbo, C 280, C 300** 03/08 - 115 -180 kW	i.V.	**24-169431** OIO	Schlechtwegeausführung

M

MERCEDES-BENZ (BBDC)

MERCEDES-BENZ (BBDC) C-CLASS

B4 DMC	**C 180 K, C 200 K, C 200 Turbo, C 230, C 260 Turbo, C 280, C 300** 03/08 - 115 -180 kW	**22-196019**	**24-166218**	Standardfahrwerk
B4 DMC	**C 180 K, C 200 K, C 200 Turbo, C 230, C 260 Turbo, C 280, C 300** 03/08 - 115 -180 kW	*22-151032*	**24-166522**	Sportfahrwerk
B6 Sport	**C 180 K, C 200 K, C 200 Turbo, C 230, C 260 Turbo, C 280, C 300** 03/08 - 115 -180 kW	**35-141822**	**24-141833**	ohne elektr. Dämpfkraftregulierung
B8	**C 180 K, C 200 K, C 200 Turbo, C 230, C 260 Turbo, C 280, C 300** 03/08 - 115 -180 kW	**35-141846**	**24-141857**	ohne elektr. Dämpfkraftregulierung
B14	**C 180 K, C 200 K, C 200 Turbo, C 230, C 260 Turbo, C 280, C 300** 03/08 - 115 -180 kW	**47-141179**		ohne elektr. Dämpfkraftregulierung; siehe Gutachten VA: Tieferlegung lt. GA: 30-50 mm; Achslast bis: 1110 kg HA: Tieferlegung lt. GA: 30-50 mm; Achslast bis: 1225 kg
B16 PSS10	**C 180 K, C 200 K, C 200 Turbo, C 230, C 260 Turbo, C 280, C 300** 03/08 - 115 -180 kW	**48-141147**		ohne elektr. Dämpfkraftregulierung; siehe Gutachten VA: Tieferlegung lt. GA: 30-50 mm; Achslast bis: 1110 kg HA: Tieferlegung lt. GA: 30-50 mm; Achslast bis: 1225 kg

MERCEDES-BENZ (BBDC) E-CLASS (W211)

B4	**1.8 E200, 2.5 E230, 3.0 E280, 3.5 E350** 11/05 - 120 -200 kW	**24-105910**	**24-105927**	Standardfahrwerk; ohne Airmatic DC
B4	**1.8 E200, 2.5 E230, 3.0 E280, 3.5 E350** 11/05 - 120 -200 kW	**24-121774**	**24-105927**	Schlechtwegeausführung; ohne Airmatic DC
B4	**1.8 E200, 2.5 E230, 3.0 E280, 3.5 E350** 11/05 - 120 -200 kW	**24-121781**	**24-105927**	Sportfahrwerk; ohne Airmatic DC
B4	**1.8 E200, 2.5 E230, 3.0 E280, 3.5 E350** 11/05 - 120 -200 kW	**24-121798**	**24-105927**	ohne Airmatic DC; Baumuster: Elegance; Baumuster: Avantgarde
B4 AMC	**1.8 E200, 2.5 E230, 3.0 E280, 3.5 E350** 06/03 - 120 -200 kW	**44-102265** **44-102272**	**40-076614** **40-076621** **20-101893**	CH.Nr.: X 108180 ->; CH.Nr.: A 334971 ->; mit Airmatic DC
B6 Sport	**1.8 E200, 2.5 E230, 3.0 E280, 3.5 E350** 11/05 - 120 -200 kW	**24-069052**	**24-069069**	Standardfahrwerk; ohne Airmatic DC
B6 Sport	**1.8 E200, 2.5 E230, 3.0 E280, 3.5 E350** 11/05 - 120 -200 kW	**24-120234**	**24-069083**	Sportfahrwerk; ohne Airmatic DC
B8	**1.8 E200, 2.5 E230, 3.0 E280, 3.5 E350** 11/05 - 120 -200 kW	**24-069076**	**24-069083**	ohne Airmatic DC; Baumuster: Avantgarde; Baumuster: Elegance
B8	**1.8 E200, 2.5 E230, 3.0 E280, 3.5 E350** 11/05 - 120 -200 kW	**24-120241**	**24-120227**	Sportfahrwerk; ohne Airmatic DC
B16 PSS9	**1.8 E200, 2.5 E230, 3.0 E280, 3.5 E350** 11/05 - 120 -200 kW	**48-088763**		ohne Airmatic DC; siehe Gutachten VA: Tieferlegung lt. GA: 30-50 mm; Achslast bis: 1175 kg HA: Tieferlegung lt. GA: 30-50 mm; Achslast bis: 1255 kg
B16 RC	**1.8 E200, 2.5 E230, 3.0 E280, 3.5 E350** 11/05 - 120 -200 kW	**14-230615** iRC **49-132380**		ohne Airmatic DC; siehe Gutachten VA: Tieferlegung lt. GA: 30-50 mm; Achslast bis: 1175 kg HA: Tieferlegung lt. GA: 30-50 mm; Achslast bis: 1255 kg

MERCEDES-BENZ (BBDC) E-CLASS (W212)

B4	**E 200 L CGI, E 300 L** 06/10 - 150 -180 kW	**22-194091**	**24-194112**	Standardfahrwerk; ohne Airmatic DC
B4	**E 200 L CGI, E 300 L** 06/10 - 150 -180 kW	**22-194107**	**24-194129**	Schlechtwegeausführung; ohne Airmatic DC

				
MERCEDES-BENZ (BBDC)				
MERCEDES-BENZ (BBDC) E-CLASS (W212)				
B6 Sport	**E 200 L CGI, E 300 L** 06/10 - 150 -180 kW	**35-166863**	**24-166874**	Standardfahrwerk; ohne Airmatic DC
B8	**E 200 L CGI, E 300 L** 06/10 - 150 -180 kW	**35-166887**	**24-166898**	ohne Airmatic DC; Baumuster: Avantgarde; mit AMG-Sportpaket
B16 PSS10	**E 200 L CGI, E 300 L** 06/10 - 150 -180 kW	**48-166560**		Standardfahrwerk; ohne Airmatic DC; siehe Gutachten VA: Tieferlegung lt. GA: 30-55 mm HA: Tieferlegung lt. GA: 30-50 mm
MERCEDES-BENZ (BBDC) GLK Geländewagen geschlossen (X204)				
B1	**300 4-matic** 04/12 - 180 kW	**12-225835**		VA: mit Kugellager; ohne elektr. Dämpfkraftregulierung; ohne Sportfahrwerk
B1	**300 4-matic** 04/12 - 180 kW	**12-225842**		VA: mit Kugellager; mit elektr. Dämpfkraftregulierung; Sportfahrwerk
B4	**300 4-matic** 04/12 - 180 kW	**22-197313**	**24-196918**	Standardfahrwerk
B6 Sport	**300 4-matic** 04/12 - 180 kW	**35-164418**	**24-164429**	
MERCEDES-BENZ (FJDA)				
MERCEDES-BENZ (FJDA) VITO Bus				
B3	**115 CDI, 119** 01/10 - 110 -140 kW		**36-196814**	Standardfahrwerk
B4	**115 CDI, 119** 09/10 - 110 -140 kW	**22-223951**	**24-172981**	CH.Nr.: 3603472 ->; Standardfahrwerk HA: ohne Luftfederung
B4	**115 CDI, 119** 09/10 - 110 -140 kW	**22-223951**	**24-169608**	CH.Nr.: 3603472 ->; Standardfahrwerk HA: mit Luftfederung
MERCEDES-BENZ (FJDA) VIANO Großraumlimousine				
B3	**2.5** 01/10 - 140 kW		**36-196814**	Standardfahrwerk
B4	**2.5** 09/10 - 140 kW	**22-223951**	**24-172981**	CH.Nr.: 3603472 ->; Standardfahrwerk HA: ohne Luftfederung
B4	**2.5** 09/10 - 140 kW	**22-223951**	**24-169608**	CH.Nr.: 3603472 ->; Standardfahrwerk HA: mit Luftfederung
MERCURY				
MERCURY GRAND MARQUIS				
B6 Sport	**4.6** 01/91 - 09/99 157 kW	*24-184724*		Baumuster: Heavy Duty; ohne Niveauregulierung
MERCURY MOUNTAINEER				
B6 4600	**4.0** 01/97 - 12/01 152 kW	**24-021319**	**24-021326** **24-021357**	ohne Luftfederung
B6 4600	**4.0 AWD** 01/97 - 12/00 152 kW	**24-021333**	**24-021340** **24-021357**	ohne Luftfederung

M

				
MG				
MG 1300 Mk.II				
B6 Sport	**1300** 09/67 - 09/70 52 kW	**24-181464**	**24-181471**	
MG MGB GT				
B6 Sport	**1.8, 3.3, 3.5** 01/66 - 11/80 68 -101 kW		*24-222426*	
MG MGB Cabriolet				
B6 Sport	**1.8** 01/66 - 12/80 68 -71 kW		*24-222426*	
MG MGC				
B6 Sport	**3.0** 01/67 - 09/69 108 kW		*24-222426*	
MG MGC GT				
B6 Sport	**3.0** 01/67 - 09/69 108 kW		*24-222426*	
MG MGF (RD)				
B6 Sport	**1,8 i VVC, 1.6, 1.8 i 16V, 1.8 i VVC** 03/95 - 03/02 82 -118 kW	**24-025287**	**24-025287**	ohne Luftfederung
MINI				
MINI MINI (R50, R53)				
B1	**Cooper, One, Works** 06/01 - 09/06 66 -155 kW	**12-224296**		VA: 03/02 ->
B1	**Cooper S, One D** 03/02 - 09/06 55 -125 kW	**12-224296**		VA: mit Kugellager
B1	**John Cooper Works** 03/06 - 09/06 160 kW	**12-226351**		VA: mit Kugellager
B3	**1.4, One** 06/01 - 09/06 55 -66 kW	**37-162023**	**36-161980**	Standardfahrwerk
B3	**1.4, Cooper, Cooper S, One** 06/01 - 09/06 55 -125 kW	**37-161972**	**36-161997**	Standardfahrwerk; Verstärkte Ausführung .
B3	**Cooper, Cooper S** 06/01 - 09/06 85 -125 kW	**37-161941**	**36-161843**	Standardfahrwerk
B3	**One D** 06/03 - 09/06 55 -65 kW	**37-161972**	**36-161997**	Standardfahrwerk
B4	**1.4, Cooper S, One D, Works** 03/02 - 11/06 55 -155 kW	**22-119186** **22-119193**	**19-119205**	Baumuster: ex. JC Works GP
B4	**Cooper, One** 03/02 - 11/06 66 -85 kW	**22-119186** **22-119193**	**19-119205**	
B4	**John Cooper Works** 03/06 - 06/11 160 kW	**22-170996** **22-171009**	**19-171586** **19-000725**	Standardfahrwerk
B4	**John Cooper Works, Cooper, Cooper D, Cooper S, Cooper SD, John Cooper Works, One, One D** 03/06 - 06/11 55 -160 kW	**22-215895** **22-215949**	**19-215976** **19-215983**	Sportfahrwerk

M

MINI

MINI MINI (R50, R53)

B6 Sport	**1.4, Cooper S** 03/02 - 11/06 55 -120 kW	**35-103233** **35-103240**	**24-103251**	Baumuster: R50,R53
B6 Sport	**One** 03/02 - 11/06 66 kW	**35-103233** **35-103240**	**24-103251**	Baumuster: R50, R53
B6 Sport	**Cooper** 03/02 - 11/06 85 kW	**35-103233** **35-103240**	**24-103251**	
B6 Sport	**Cooper S, One D, S Works, Works** 11/03 - 11/06 55 -155 kW	**35-103233** **35-103240**	**24-103251**	Baumuster: R50,R53; Baumuster: ex. JC Works GP
B6 Sport	**John Cooper Works, Cooper, Cooper D, Cooper S, Cooper SD, John Cooper Works, One, One D** 03/06 - 06/11 55 -160 kW	**35-139362** **35-139379**	**24-139380** **24-139397**	Standardfahrwerk; Baumuster: R56
B8	**Cooper, S Works** 03/02 - 09/06 85 -147 kW	**35-103233** **35-103240**	**24-103251**	Baumuster: R50,R53
B8	**John Cooper Works, Cooper, Cooper D, Cooper S, Cooper SD, John Cooper Works, One, One D** 03/06 - 06/11 55 -160 kW	**35-142287** **35-142294**	**24-142304** **24-142311**	Sportfahrwerk; Baumuster: R56
B12 PK	**Cooper, One** 03/02 - 11/06 66 -85 kW	**46-180452**		siehe Gutachten VA: Tieferlegung lt. GA: 30 mm; Achslast bis: 890 kg HA: Tieferlegung lt. GA: 30 mm; Achslast bis: 800 kg
B12 PK	**Cooper S, One D** 03/02 - 09/06 55 -125 kW	**46-180452**		Baumuster: ex. JC Works GP; siehe Gutachten VA: Tieferlegung lt. GA: 30 mm; Achslast bis: 890 kg HA: Tieferlegung lt. GA: 30 mm; Achslast bis: 800 kg
B14	**1.4, Cooper S, One D, S Works, Works** 03/02 - 11/06 55 -155 kW	**47-126916**		Baumuster: R50,R53; Baumuster: ex. JC Works GP; siehe Gutachten VA: Tieferlegung lt. GA: 30-50 mm; Achslast bis: 890 kg HA: Tieferlegung lt. GA: 30-50 mm; Achslast bis: 760 kg
B14	**Cooper, One** 06/01 - 02/02 66 -85 kW	**47-126916**		Baumuster: R50, R53; siehe Gutachten; nur in Verbindung mit 31 30 6 769 741; nur in Verbindung mit 31 33 6 759 452; nur in Verbindung mit 31 33 0 146 229; nur in Verbindung mit 31 33 0 146 240; nur in Verbindung mit 31 33 0 146 241 VA: Tieferlegung lt. GA: 30-50 mm; Achslast bis: 890 kg HA: Tieferlegung lt. GA: 30-50 mm; Achslast bis: 760 kg
B14	**Cooper, One** 03/02 - 11/06 66 -85 kW	**47-126916**		Baumuster: R50, R53; siehe Gutachten VA: Tieferlegung lt. GA: 30-50 mm; Achslast bis: 890 kg HA: Tieferlegung lt. GA: 30-50 mm; Achslast bis: 760 kg
B14	**John Cooper Works, Cooper, Cooper D, Cooper S, Cooper SD, John Cooper Works, One, One D** 03/06 - 06/11 55 -160 kW	**47-139060**		Baumuster: R56; siehe Gutachten VA: Tieferlegung lt. GA: 30-50 mm; Achslast bis: 905 kg HA: Tieferlegung lt. GA: 30-50 mm; Achslast bis: 855 kg
B16 PSS10	**1.4, Cooper, Cooper S, One, One D, S Works, Works** 03/03 - 11/06 55 -155 kW	**48-136648**		Baumuster: R50,R53; Baumuster: ex. JC Works GP; siehe Gutachten VA: Tieferlegung lt. GA: 30-50 mm; Achslast bis: 890 kg HA: Tieferlegung lt. GA: 30-50 mm
B16 PSS10	**Cooper, One** 06/01 - 02/02 66 -85 kW	**48-136648**		zusätzliche Originalteile erforderlich; Baumuster: R50, R53; siehe Gutachten; nur in Verbindung mit 31 30 6 769 741; nur in Verbindung mit 31 33 6 759 452; nur in Verbindung mit 31 33 0 146 229; nur in Verbindung mit 31 33 0 146 240; nur in Verbindung mit 31 33 0 146 241 VA: Tieferlegung lt. GA: 30-50 mm; Achslast bis: 890 kg HA: Tieferlegung lt. GA: 30-50 mm
B16 PSS10	**John Cooper Works, Cooper, Cooper D, Cooper S, Cooper SD, John Cooper Works, One, One D** 03/06 - 06/11 55 -160 kW	**48-153720**		Baumuster: R56; siehe Gutachten VA: Tieferlegung lt. GA: 30-50 mm; Achslast bis: 905 kg HA: Tieferlegung lt. GA: 30-50 mm; Achslast bis: 855 kg

MINI MINI Cabriolet (R52)

B1	**Cooper, Cooper S, John Cooper Works, One** 07/04 - 11/07 66 -155 kW	**12-224296**		VA: mit Kugellager

M







MINI				
MINI MINI Cabriolet (R52)				
B3	**One** 07/04 - 11/07 66 kW	**37-161927**	**36-161553**	Standardfahrwerk
B3	**One** 07/04 - 11/07 66 kW	**37-161972**		Standardfahrwerk; Verstärkte Ausführung .
B3	**Cooper** 07/04 - 11/07 85 kW	**37-161927**	**36-161553**	Standardfahrwerk
B3	**Cooper** 07/04 - 11/07 85 kW	**37-161972**		Standardfahrwerk; Verstärkte Ausführung .
B3	**Cooper S** 07/04 - 11/07 125 kW	**37-161910**	**36-161553**	Standardfahrwerk
B4	**Cooper, One** 07/04 - 11/07 66 -85 kW	**22-119186** **22-119193**	**19-119205**	Baumuster: R52
B6 Sport	**Cooper, Cooper S, John Cooper Works, One** 07/04 - 11/07 66 -155 kW	**35-103233** **35-103240**	**24-103251**	Baumuster: R52
B12 PK	**Cooper, Cooper S, One** 07/04 - 11/07 66 -125 kW	**46-180452**		siehe Gutachten VA: Tieferlegung lt. GA: 30 mm; Achslast bis: 890 kg HA: Tieferlegung lt. GA: 30 mm; Achslast bis: 800 kg
B14	**Cooper, Cooper S, John Cooper Works, One** 07/04 - 11/07 66 -155 kW	**47-126916**		Baumuster: R52; siehe Gutachten VA: Tieferlegung lt. GA: 30-50 mm; Achslast bis: 890 kg HA: Tieferlegung lt. GA: 30-50 mm; Achslast bis: 760 kg
B16 PSS10	**Cooper, Cooper S, John Cooper Works, One** 07/04 - 11/07 66 -155 kW	**48-136648**		Baumuster: R52; siehe Gutachten VA: Tieferlegung lt. GA: 30-50 mm; Achslast bis: 890 kg HA: Tieferlegung lt. GA: 30-50 mm; Achslast bis: 800 kg

M

MINI MINI (R56)				
B1	**Cooper, Cooper D, Cooper S, Cooper SD, John Cooper Works, One, One D** 06/09 - 55 -155 kW	**12-226351**		VA: mit Kugellager
B3	**Cooper, Cooper D, Cooper S, Cooper SD, One, One D** 06/09 - 55 -135 kW	**37-231583**	**36-231591**	
B4	**Cooper, Cooper D, Cooper S, Cooper SD, John Cooper Works, One, One D** 06/09 - 06/11 55 -155 kW	**22-170996** **22-171009**	**19-171586** **19-000725**	Standardfahrwerk
B4	**Cooper, Cooper D, Cooper S, Cooper SD, John Cooper Works, One, One D** 07/11 - 55 -155 kW	**22-170996** **22-171009**	**19-215990**	Standardfahrwerk
B4	**Cooper, Cooper D, Cooper S, Cooper SD, John Cooper Works, One, One D** 07/11 - 55 -155 kW	**22-215895** **22-215949**	**19-216003**	Sportfahrwerk
B4	**Cooper S** 07/11 - 147 kW	**22-215895** **22-215949**	**19-216003**	Sportfahrwerk
B6 Sport	**Cooper, Cooper D, Cooper S, Cooper SD, John Cooper Works, One, One D** 07/11 - 55 -155 kW	**35-139362** **35-139379**	**24-139380** **24-139397**	Standardfahrwerk; Baumuster: R56; nur in Verbindung mit 2x 33 50 6 778 572
B6 Sport	**Cooper S** 01/12 - 147 kW	**35-139362** **35-139379**	**24-139380** **24-139397**	Standardfahrwerk; Baumuster: R56; nur in Verbindung mit 2x 33 50 6 778 572
B8	**Cooper, Cooper D, Cooper S, Cooper SD, John Cooper Works, One, One D** 07/11 - 55 -155 kW	**35-142287** **35-142294**	**24-142304** **24-142311**	Sportfahrwerk; Baumuster: R56; nur in Verbindung mit 2x 33 50 6 778 572
B8	**Cooper S** 01/12 - 147 kW	**35-142287** **35-142294**	**24-142304** **24-142311**	Sportfahrwerk; Baumuster: R56; nur in Verbindung mit 2x 33 50 6 778 572

MINI

MINI MINI (R56)

B12 PK	**Cooper, Cooper D, Cooper S, One, One D** 06/09 - 06/11 55 -135 kW	**46-180469**		siehe Gutachten VA: Tieferlegung lt. GA: 25-30 mm; Achslast bis: 905 kg HA: Tieferlegung lt. GA: 25-30 mm; Achslast bis: 755 kg
B12 PK	**Cooper, Cooper D, Cooper S, One, One D** 07/11 - 55 -135 kW	**46-180469**		siehe Gutachten; nur in Verbindung mit 2x 33 50 6 778 572 VA: Tieferlegung lt. GA: 25-30 mm; Achslast bis: 905 kg HA: Tieferlegung lt. GA: 25-30 mm; Achslast bis: 755 kg
B12 PK	**Cooper S** 01/12 - 147 kW	**46-180469**		siehe Gutachten; nur in Verbindung mit 2x 33 50 6 778 572 VA: Tieferlegung lt. GA: 25-30 mm; Achslast bis: 905 kg HA: Tieferlegung lt. GA: 25-30 mm; Achslast bis: 755 kg
B14	**Cooper, Cooper D, Cooper S, Cooper SD, John Cooper Works, One, One D** 07/11 - 55 -155 kW	**47-139060**		Baumuster: R56; siehe Gutachten; nur in Verbindung mit 2x 33 50 6 778 572 VA: Tieferlegung lt. GA: 30-50 mm; Achslast bis: 905 kg HA: Tieferlegung lt. GA: 30-50 mm; Achslast bis: 855 kg
B14	**Cooper S** 01/12 - 147 kW	**47-139060**		Baumuster: R56; siehe Gutachten; nur in Verbindung mit 2x 33 50 6 778 572 VA: Tieferlegung lt. GA: 30-50 mm; Achslast bis: 905 kg HA: Tieferlegung lt. GA: 30-50 mm; Achslast bis: 855 kg
B16 PSS10	**Cooper, Cooper D, Cooper S, Cooper SD, John Cooper Works, One, One D** 07/11 - 55 -155 kW	**48-153720**		Baumuster: R56; siehe Gutachten; nur in Verbindung mit 2x 33 50 6 778 572 VA: Tieferlegung lt. GA: 30-50 mm; Achslast bis: 905 kg HA: Tieferlegung lt. GA: 30-50 mm; Achslast bis: 855 kg
B16 PSS10	**Cooper S** 01/12 - 147 kW	**48-153720**		Baumuster: R56; siehe Gutachten; nur in Verbindung mit 2x 33 50 6 778 572 VA: Tieferlegung lt. GA: 30-50 mm; Achslast bis: 905 kg HA: Tieferlegung lt. GA: 30-50 mm; Achslast bis: 855 kg
B16 PSS10	**John Cooper Works GP** 09/12 - 160 kW	**48-153720**		Baumuster: R56; siehe Gutachten VA: Tieferlegung lt. GA: 0-20 mm; Achslast bis: 905 kg HA: Tieferlegung lt. GA: 0-20 mm; Achslast bis: 855 kg
B16 BCS	**Cooper S, Cooper SD, John Cooper Works** 03/08 - 105 -155 kW	**48-233132**		siehe Gutachten VA: Tieferlegung lt. GA: 30-45 mm; Achslast bis: 935 kg HA: Tieferlegung lt. GA: 25-40 mm; Achslast bis: 855 kg
B16 BCS	**John Cooper Works GP** 09/12 - 160 kW	**48-233132**		siehe Gutachten VA: Tieferlegung lt. GA: 0-10 mm; Achslast bis: 935 kg HA: Tieferlegung lt. GA: 0-10 mm; Achslast bis: 855 kg

MINI MINI Cabriolet (R57)

B1	**Cooper, Cooper D, Cooper S, Cooper SD, John Cooper Works, One** 03/08 - 72 -155 kW	**12-226351**		VA: mit Kugellager
B4	**Cooper, Cooper D, Cooper S, Cooper SD, John Cooper Works, One** 03/08 - 06/11 72 -155 kW	**22-170996** ↰ **22-171009** ↱	**19-171586** ↵ **19-000725** ↳	Standardfahrwerk
B4	**Cooper, Cooper D, Cooper S, Cooper SD, John Cooper Works, One** 07/11 - 72 -155 kW	**22-170996** ↰ **22-171009** ↱	**19-215990**	Standardfahrwerk
B4	**Cooper, Cooper D, Cooper S, Cooper SD, John Cooper Works, One** 03/08 - 06/11 72 -155 kW	**22-215895** ↰ **22-215949** ↱	**19-215976** ↵ **19-215983** ↳	Sportfahrwerk
B4	**Cooper, Cooper D, Cooper S, Cooper SD, John Cooper Works, One** 07/11 - 72 -155 kW	**22-215895** ↰ **22-215949** ↱	**19-216003**	Sportfahrwerk
B6 Sport	**Cooper, Cooper D, Cooper S, Cooper SD, John Cooper Works, One** 03/08 - 06/11 72 -155 kW	**35-139362** ↰ **35-139379** ↱	**24-139380** ↵ **24-139397** ↳	Standardfahrwerk; Baumuster: R57
B6 Sport	**Cooper, Cooper D, Cooper S, Cooper SD, John Cooper Works, One** 07/11 - 72 -155 kW	**35-139362** ↰ **35-139379** ↱	**24-139380** ↵ **24-139397** ↳	Standardfahrwerk; Baumuster: R57; nur in Verbindung mit 2x 33 50 6 778 572
B8	**Cooper, Cooper D, Cooper S, Cooper SD, John Cooper Works, One** 03/08 - 06/11 72 -155 kW	**35-142287** ↰ **35-142294** ↱	**24-142304** ↵ **24-142311** ↳	Sportfahrwerk; Baumuster: R57
B8	**Cooper, Cooper D, Cooper S, Cooper SD, John Cooper Works, One** 07/11 - 72 -155 kW	**35-142287** ↰ **35-142294** ↱	**24-142304** ↵ **24-142311** ↳	Sportfahrwerk; Baumuster: R57; nur in Verbindung mit 2x 33 50 6 778 572

M

			

MINI

MINI MINI Cabriolet (R57)

B12 PK	**Cooper, Cooper D, Cooper S, One** 07/06 - 72 -147 kW	**46-180476**	siehe Gutachten; nur in Verbindung mit 2x 33 50 6 778 572 VA: Tieferlegung lt. GA: 30 mm; Achslast bis: 905 kg HA: Tieferlegung lt. GA: 20 mm; Achslast bis: 855 kg
B14	**Cooper, Cooper D, Cooper S, Cooper SD, John Cooper Works, One** 03/08 - 06/11 72 -155 kW	**47-139060**	Baumuster: R57; siehe Gutachten VA: Tieferlegung lt. GA: 30-50 mm; Achslast bis: 890 kg HA: Tieferlegung lt. GA: 30-50 mm; Achslast bis: 800 kg
B14	**Cooper, Cooper D, Cooper S, Cooper SD, John Cooper Works, One** 07/11 - 72 -155 kW	**47-139060**	Baumuster: R57; siehe Gutachten; nur in Verbindung mit 2x 33 50 6 778 572 VA: Tieferlegung lt. GA: 30-50 mm; Achslast bis: 890 kg HA: Tieferlegung lt. GA: 30-50 mm; Achslast bis: 800 kg
B16 PSS10	**Cooper, Cooper D, Cooper S, Cooper SD, John Cooper Works, One** 03/08 - 06/11 72 -155 kW	**48-153720**	Baumuster: R56; siehe Gutachten VA: Tieferlegung lt. GA: 30-50 mm; Achslast bis: 905 kg HA: Tieferlegung lt. GA: 30-50 mm; Achslast bis: 855 kg
B16 PSS10	**Cooper, Cooper D, Cooper S, Cooper SD, John Cooper Works, One** 07/11 - 72 -155 kW	**48-153720**	Baumuster: R56; siehe Gutachten; nur in Verbindung mit 2x 33 50 778 572 VA: Tieferlegung lt. GA: 30-50 mm; Achslast bis: 905 kg HA: Tieferlegung lt. GA: 30-50 mm; Achslast bis: 855 kg
B16 BCS	**Cooper S, Cooper SD, John Cooper Works** 03/08 - 105 -155 kW	**48-233132**	siehe Gutachten VA: Tieferlegung lt. GA: 30-45 mm; Achslast bis: 935 kg HA: Tieferlegung lt. GA: 25-40 mm; Achslast bis: 855 kg

MINI MINI Roadster (R59)

B4	**Cooper, Cooper S, Cooper SD, John Cooper Works** 02/12 - 85 -155 kW	**22-170996** ↰ **22-171009** ↱	**19-215990**	Standardfahrwerk
B4	**Cooper, Cooper S, Cooper SD, John Cooper Works** 02/12 - 85 -155 kW	**22-215895** ↰ **22-215949** ↱	**19-216003**	Sportfahrwerk
B6 Sport	**Cooper, Cooper S, Cooper SD, John Cooper Works** 02/12 - 85 -155 kW	**35-139362** ↰ **35-139379** ↱	**24-139380** ↲ **24-139397** ↳	Standardfahrwerk; nur in Verbindung mit 2x 33 50 778 572
B8	**Cooper, Cooper S, Cooper SD, John Cooper Works** 02/12 - 85 -155 kW	**35-142287** ↰ **35-142294** ↱	**24-142304** ↲ **24-142311** ↳	Sportfahrwerk; nur in Verbindung mit 2x 33 50 778 572
B12 PK	**Cooper, Cooper S, Cooper SD, John Cooper Works** 02/12 - 85 -155 kW	**46-180469**		siehe Gutachten; nur in Verbindung mit 2x 33 50 6 778 572 VA: Tieferlegung lt. GA: 25-30 mm; Achslast bis: 905 kg HA: Tieferlegung lt. GA: 25-30 mm; Achslast bis: 755 kg
B14	**Cooper, Cooper S, Cooper SD, John Cooper Works** 02/12 - 85 -155 kW	**47-139060**		siehe Gutachten; nur in Verbindung mit 2x 33 50 778 572 VA: Tieferlegung lt. GA: 30-50 mm; Achslast bis: 905 kg HA: Tieferlegung lt. GA: 30-50 mm; Achslast bis: 855 kg
B16 PSS10	**Cooper, Cooper S, Cooper SD, John Cooper Works** 02/12 - 85 -155 kW	**48-153720**		siehe Gutachten; nur in Verbindung mit 2x 33 50 778 572 VA: Tieferlegung lt. GA: 30-50 mm; Achslast bis: 905 kg HA: Tieferlegung lt. GA: 30-50 mm; Achslast bis: 855 kg
B16 BCS	**Cooper, Cooper S, Cooper SD, John Cooper Works** 02/12 - 85 -155 kW	**48-233132**		VA: Tieferlegung lt. GA: 30-45 mm; Achslast bis: 935 kg HA: Tieferlegung lt. GA: 25-40 mm; Achslast bis: 855 kg

MINI MINI COUNTRYMAN (R60)

B1	**Cooper, Cooper D, Cooper D ALL4, Cooper S, Cooper S ALL4, Cooper SD, Cooper SD ALL4, One, One D** 06/10 - 66 -147 kW	**12-226351**		VA: mit Kugellager
B4	**Cooper, Cooper D, Cooper D ALL4, Cooper S, Cooper S ALL4, Cooper SD, Cooper SD ALL4, One, One D** 06/10 - 66 -147 kW	**22-213709** ↰ **22-213716** ↱	**19-213729** ↲ **19-213736** ↳	Standardfahrwerk

MINI

MINI MINI COUNTRYMAN (R60)

B6 Sport	**Cooper, Cooper D, Cooper D ALL4, Cooper S, Cooper S ALL4, Cooper S JCW, Cooper SD, Cooper SD ALL4, One, One D** 06/10 - 66 -160 kW	**35-195382** **35-195399**	**24-195409** **24-195416**	

MINI MINI CLUBMAN (R55)

B1	**Cooper, Cooper D, Cooper S, Cooper SD, John Cooper Works, One, One D** 03/09 - 66 -155 kW	**12-226351**		VA: mit Kugellager
B4	**Cooper, Cooper D, Cooper S, Cooper SD, John Cooper Works, One, One D** 03/09 - 06/11 66 -155 kW	**22-170996** **22-171009**	**19-171586** **19-000725**	Standardfahrwerk
B4	**Cooper, Cooper D, Cooper S, Cooper SD, John Cooper Works, One, One D** 07/11 - 66 -155 kW	**22-170996** **22-171009**	**19-215990**	Standardfahrwerk
B4	**Cooper, Cooper D, Cooper S, Cooper SD, John Cooper Works, One, One D** 03/09 - 06/11 66 -155 kW	**22-215895** **22-215949**	**19-215976** **19-215983**	Sportfahrwerk
B4	**Cooper, Cooper D, Cooper S, Cooper SD, John Cooper Works, One, One D** 07/11 - 66 -155 kW	**22-215895** **22-215949**	**19-216003**	Sportfahrwerk
B6 Sport	**Cooper, Cooper D, Cooper S, Cooper SD, John Cooper Works, One, One D** 03/09 - 06/11 66 -155 kW	**35-139362** **35-139379**	**24-139380** **24-139397**	Standardfahrwerk
B6 Sport	**Cooper, Cooper D, Cooper S, Cooper SD, John Cooper Works, One, One D** 07/11 - 66 -155 kW	**35-139362** **35-139379**	**24-139380** **24-139397**	Standardfahrwerk; nur in Verbindung mit 2x 33 50 6 778 572
B8	**Cooper, Cooper D, Cooper S, Cooper SD, John Cooper Works, One, One D** 03/09 - 06/11 66 -155 kW	**35-142287** **35-142294**	**24-142304** **24-142311**	Sportfahrwerk
B8	**Cooper, Cooper D, Cooper S, Cooper SD, John Cooper Works, One, One D** 07/11 - 66 -155 kW	**35-142287** **35-142294**	**24-142304** **24-142311**	Sportfahrwerk; nur in Verbindung mit 2x 33 50 6 778 572
B12 PK	**Cooper, Cooper D, Cooper S, Cooper SD, One, One D** 03/09 - 06/11 66 -147 kW	**46-180476**		siehe Gutachten VA: Tieferlegung lt. GA: 30 mm; Achslast bis: 905 kg HA: ohne Niveauregulierung; Tieferlegung lt. GA: 20 mm; Achslast bis: 855 kg
B12 PK	**Cooper, Cooper D, Cooper S, Cooper SD, One, One D** 07/11 - 66 -147 kW	**46-180476**		siehe Gutachten; nur in Verbindung mit 2x 33 50 6 778 572 VA: Tieferlegung lt. GA: 30 mm; Achslast bis: 905 kg HA: ohne Niveauregulierung; Tieferlegung lt. GA: 20 mm; Achslast bis: 855 kg
B14	**Cooper, Cooper D, Cooper S, Cooper SD, John Cooper Works, One, One D** 03/09 - 06/11 66 -155 kW	**47-139060**		siehe Gutachten VA: Tieferlegung lt. GA: 30-50 mm; Achslast bis: 905 kg HA: Tieferlegung lt. GA: 30-50 mm; Achslast bis: 855 kg
B14	**Cooper, Cooper D, Cooper S, Cooper SD, John Cooper Works, One, One D** 07/11 - 66 -155 kW	**47-139060**		siehe Gutachten; nur in Verbindung mit 2x 33 50 778 572 VA: Tieferlegung lt. GA: 30-50 mm; Achslast bis: 905 kg HA: Tieferlegung lt. GA: 30-50 mm; Achslast bis: 855 kg
B16 PSS10	**Cooper, Cooper D, Cooper S, Cooper SD, John Cooper Works, One, One D** 03/09 - 06/11 66 -155 kW	**48-153720**		siehe Gutachten VA: Tieferlegung lt. GA: 30-50 mm; Achslast bis: 905 kg HA: Tieferlegung lt. GA: 30-50 mm; Achslast bis: 855 kg
B16 PSS10	**Cooper, Cooper D, Cooper S, Cooper SD, John Cooper Works, One, One D** 07/11 - 66 -155 kW	**48-153720**		siehe Gutachten; nur in Verbindung mit 2x 33 50 778 572 VA: Tieferlegung lt. GA: 30-50 mm; Achslast bis: 905 kg HA: Tieferlegung lt. GA: 30-50 mm; Achslast bis: 855 kg
B16 BCS	**Cooper S, Cooper SD, John Cooper Works** 10/07 - 100 -155 kW	**48-233132**		siehe Gutachten VA: Tieferlegung lt. GA: 30-45 mm; Achslast bis: 935 kg HA: Tieferlegung lt. GA: 30-40 mm; Achslast bis: 855 kg

M

MINI

MINI MINI CLUBVAN (R55)

B1	**Cooper, Cooper D, One** 12/12 - 72 -90 kW	**12-226351**		VA: mit Kugellager
B4	**Cooper, Cooper D, One** 12/12 - 72 -90 kW	**22-170996** **22-171009**	**19-215990**	Standardfahrwerk
B4	**Cooper, Cooper D, One** 12/12 - 72 -90 kW	**22-215895** **22-215949**	**19-216003**	Sportfahrwerk
B14	**Cooper, Cooper D, One** 12/12 - 72 -90 kW	**47-139060**		siehe Gutachten; nur in Verbindung mit 2x 33 50 778 572 VA: Tieferlegung lt. GA: 30-50 mm; Achslast bis: 905 kg HA: Tieferlegung lt. GA: 30-50 mm; Achslast bis: 855 kg
B16 PSS10	**Cooper, Cooper D, One** 12/12 - 72 -90 kW	**48-153720**		siehe Gutachten; nur in Verbindung mit 2x 33 50 778 572 VA: Tieferlegung lt. GA: 30-50 mm; Achslast bis: 905 kg HA: Tieferlegung lt. GA: 30-50 mm; Achslast bis: 855 kg
B16 BCS	**Cooper, Cooper D, One** 12/12 - 72 -90 kW	**48-233132**		siehe Gutachten VA: Tieferlegung lt. GA: 30-45 mm; Achslast bis: 935 kg HA: Tieferlegung lt. GA: 30-40 mm; Achslast bis: 855 kg

MINI MINI Coupe (R58)

B1	**Cooper, Cooper S, Cooper SD, John Cooper Works** 09/11 - 85 -155 kW	**12-226351**		VA: mit Kugellager
B4	**Cooper, Cooper S, Cooper SD, John Cooper Works** 09/11 - 85 -155 kW	**22-170996** **22-171009**	**19-215990**	Standardfahrwerk
B4	**Cooper, Cooper S, Cooper SD, John Cooper Works** 09/11 - 85 -155 kW	**22-215895** **22-215949**	**19-216003**	Sportfahrwerk
B6 Sport	**Cooper, Cooper S, Cooper SD, John Cooper Works** 09/11 - 85 -155 kW	**35-139362** **35-139379**	**24-139380** **24-139397**	Standardfahrwerk; nur in Verbindung mit 2x 33 50 778 572
B8	**Cooper, Cooper S, Cooper SD, John Cooper Works** 09/11 - 85 -155 kW	**35-142287** **35-142294**	**24-142304** **24-142311**	Sportfahrwerk; nur in Verbindung mit 2x 33 50 778 572
B12 PK	**Cooper, Cooper S, Cooper SD, John Cooper Works** 09/11 - 85 -155 kW	**46-180469**		siehe Gutachten; nur in Verbindung mit 2x 33 50 6 778 572 VA: Tieferlegung lt. GA: 25-30 mm; Achslast bis: 905 kg HA: Tieferlegung lt. GA: 25-30 mm; Achslast bis: 755 kg
B14	**Cooper, Cooper S, Cooper SD, John Cooper Works** 09/11 - 85 -155 kW	**47-139060**		siehe Gutachten; nur in Verbindung mit 2x 33 50 778 572 VA: Tieferlegung lt. GA: 30-50 mm; Achslast bis: 905 kg HA: Tieferlegung lt. GA: 30-50 mm; Achslast bis: 855 kg
B16 PSS10	**Cooper, Cooper S, Cooper SD, John Cooper Works** 09/11 - 85 -155 kW	**48-153720**		siehe Gutachten; nur in Verbindung mit 2x 33 50 778 572 VA: Tieferlegung lt. GA: 30-50 mm; Achslast bis: 905 kg HA: Tieferlegung lt. GA: 30-50 mm; Achslast bis: 855 kg
B16 BCS	**Cooper S, Cooper SD, John Cooper Works** 09/11 - 100 -155 kW	**48-233132**		siehe Gutachten VA: Tieferlegung lt. GA: 30-45 mm; Achslast bis: 935 kg HA: Tieferlegung lt. GA: 25-40 mm; Achslast bis: 855 kg

MINI MINI PACEMAN (R61)

B1	**Cooper, Cooper D, Cooper D ALL4, Cooper S,** **Cooper S ALL4, Cooper SD, Cooper SD ALL4,** **John Cooper Works** 04/12 - 82 -160 kW	**12-226351**		VA: mit Kugellager

				
MINI				
MINI MINI PACEMAN (R61)				
B4	**Cooper, Cooper D, Cooper D ALL4, Cooper S, Cooper S ALL4, Cooper SD, Cooper SD ALL4, John Cooper Works** 04/12 - 82 -160 kW	**22-213709** **22-213716**	**19-213729** **19-213736**	Standardfahrwerk
B6 Sport	**Cooper, Cooper D, Cooper D ALL4, Cooper S, Cooper S ALL4, Cooper SD, Cooper SD ALL4, John Cooper Works** 04/12 - 82 -160 kW	**35-195382** **35-195399**	**24-195409** **24-195416**	
MITSUBISHI				
MITSUBISHI CARISMA (DA_)				
B3	**1.6** 07/95 - 06/06 66 -73 kW	**36-213207**	**36-154845**	Standardfahrwerk
B3	**1.6** 12/98 - 06/06 70 -76 kW	**36-213207**	**36-154845**	Standardfahrwerk
B3	**1.8, 1.8 16V, 1.8 16V GDI, 1.9 TD** 07/95 - 06/06 66 -103 kW	**36-154852**	**36-154845**	Standardfahrwerk
B4	**1.6** 07/95 - 06/06 66 -73 kW	*22-047755* *22-047762*	**19-061283**	Standardfahrwerk
B4	**1.8, 1.8 16V, 1.8 16V GDI** 07/95 - 06/06 85 -103 kW	**22-046819** **22-046802**	**19-061283**	Standardfahrwerk
B4	**1.9 TD** 10/96 - 09/00 66 kW	*22-047755* *22-047762*	**19-061283**	Standardfahrwerk
MITSUBISHI CARISMA Stufenheck (DA_)				
B3	**1.6** 09/96 - 06/06 66 -76 kW	**36-213207**	**36-154845**	Standardfahrwerk
B3	**1.8, 1.8 16V GDI, 1.8 GDI, 1.9 TD** 09/96 - 06/06 66 -92 kW	**36-154852**	**36-154845**	Standardfahrwerk
B4	**1.3, 1.6** 05/97 - 06/06 55 -76 kW	*22-047755* *22-047762*	**19-061283**	Standardfahrwerk
B4	**1.8, 1.8 16V GDI** 09/96 - 06/06 85 -92 kW	**22-046819** **22-046802**	**19-061283**	
B4	**1.9 TD** 10/96 - 09/00 66 kW	*22-047755* *22-047762*	**19-061283**	Standardfahrwerk
MITSUBISHI CELESTE (A7_)				
B6 Sport	**1.6 ST, 2.0 GSR** 10/75 - 06/81 54 -77 kW	*34-000885*	*24-004565*	VA: Schnellreparaturservice .; Altteilrückgabe erforderlich . HA: Schnellreparaturservice .; Altteilrückgabe erforderlich .
MITSUBISHI COLT I (A15_A)				
B6 Sport	**1.2 GL, 1.4 GLX,GT, 1.4 Turbo** 12/78 - 01/84 40 -77 kW	*34-000670*	*24-004596*	VA: Schnellreparaturservice .; Altteilrückgabe erforderlich . HA: Schnellreparaturservice .; Altteilrückgabe erforderlich .
MITSUBISHI COLT II (C1_A)				
B4	**1.2 EL,GL** 02/84 - 09/86 40 kW	*22-045072*	*19-028767*	

M

				
MITSUBISHI				
MITSUBISHI COLT II (C1_A)				
B4	**1.2 EL,GL, 1.3 EL,GL** 06/86 - 04/88 44 -49 kW	*22-045089*	*19-028767*	
B4	**1.5 GLX** 09/84 - 05/86 51 -55 kW	*22-045072*	*19-028767*	
B4	**1.5 GLX** 05/86 - 04/88 51 -55 kW	*22-045089*	*19-028767*	
B4	**1.6 Turbo ECi** 07/86 - 04/88 77 kW	*22-045089*	*19-028767*	
B4	**1.6 Turbo ECi** 02/84 - 05/86 92 kW	*22-045072*	*19-028767*	
B4	**1.6 Turbo ECi** 05/86 - 04/88 92 kW	*22-045089*	*19-028767*	
B4	**1.8 GL Diesel** 02/84 - 09/86 43 kW	*22-045072*	*19-028767*	
B4	**1.8 GL Diesel** 09/86 - 04/88 44 kW	*22-045089*	*19-028767*	
MITSUBISHI COLT IV (CA_A)				
B3	**1.3 GLi 12V** 04/92 - 04/96 55 kW		*36-200542*	Standardfahrwerk
B3	**1.3 GLi 12V** 04/92 - 04/96 55 kW	*36-216260*		Schlechtwegeausführung
B3	**1.6, 1.6 GLXi 16V** 04/92 - 04/96 66 -83 kW		*36-200542*	Standardfahrwerk; Schaltgetriebe
B3	**1.6, 1.6 GLXi 16V** 04/92 - 04/96 66 -83 kW	*36-216260*	*36-200542*	Standardfahrwerk; Automatik
B3	**1.6, 1.6 GLXi 16V** 04/92 - 04/96 66 -83 kW	*36-216260*		Schlechtwegeausführung
B3	**1.8 GTi 16V** 04/92 - 04/96 103 kW		*36-200542*	Standardfahrwerk
B4	**1.3 GLi 12V** 04/92 - 04/96 55 kW		*19-063386*	Standardfahrwerk
B4	**1.3 GLi 12V** 04/92 - 04/96 55 kW		*19-063409*	Schlechtwegeausführung
B4	**1.6, 1.6 GLXi 16V** 04/92 - 04/96 66 -83 kW		*19-063386*	Standardfahrwerk
B4	**1.6, 1.6 GLXi 16V** 04/92 - 04/96 66 -83 kW		*19-063409*	Schlechtwegeausführung
B4	**1.8 GTi 16V** 04/92 - 04/96 103 kW	*22-047847* *22-047854*	*19-063386*	Standardfahrwerk
MITSUBISHI COLT V (CJ_A)				
B3	**1300, 1300 GL,GLX** 05/96 - 09/03 55 -60 kW	*36-216260*	**36-200924**	Standardfahrwerk
B3	**1.5, 1500** 09/95 - 09/03 69 -81 kW	*36-216260*	*36-200542*	Standardfahrwerk
B3	**1600, 1600 GLX** 05/96 - 09/03 66 -76 kW	*36-216260*	**36-200924**	Standardfahrwerk; Schaltgetriebe

M

				

MITSUBISHI

MITSUBISHI COLT V (CJ_A)

B3	**1600, 1600 GLX** 05/96 - 09/03 66 -76 kW	**36-216239**	**36-200924**	Standardfahrwerk; Automatik
B4	**1300 GL,GLX** 05/96 - 09/00 55 kW		*19-063386*	Standardfahrwerk
B4	**1300 GL,GLX** 05/96 - 09/00 55 kW		*19-063409*	Schlechtwegeausführung
B4	**1.3, 1.5, 1.5 CDTI, 1.8, 1300, 1500, 1600** 09/00 - 09/03 60 -109 kW		*19-063386*	Standardfahrwerk
B4	**1.3, 1.5, 1.5 CDTI, 1.8, 1300, 1500, 1600** 09/00 - 09/03 60 -109 kW		*19-063409*	Schlechtwegeausführung
B4	**1600 GLX** 05/96 - 09/00 66 kW		*19-063386*	Standardfahrwerk
B4	**1600 GLX** 05/96 - 09/00 66 kW		*19-063409*	Schlechtwegeausführung

MITSUBISHI COLT VI (Z_)

B3	**1.1, 1.3, 1.5, 1.5 CZT** 06/04 - 55 -110 kW	**36-216147**	**36-216161**	Standardfahrwerk
B3	**1.5 DI-D** 08/04 - 50 -70 kW	**36-216154**	**36-216161**	Standardfahrwerk
B4	**1.1, 1.3, 1.5, 1.5 DI-D** 08/04 - 50 -80 kW		**19-166278**	
B4	**1.5, 1.5 CZT, 1.5 Turbo** 09/04 - 72 -113 kW		**19-166278**	
B14	**1.1, 1.3, 1.5, 1.5 CZT, 1.5 DI-D, 1.5 Turbo** 08/04 - 09/08 50 -113 kW	**47-168053**		siehe Gutachten VA: Tieferlegung lt. GA: 35-50 mm; Achslast bis: 880 kg HA: Tieferlegung lt. GA: 30-50 mm; Achslast bis: 750 kg

MITSUBISHI COLT CZC Cabriolet

B3	**1.5, 1.5 Turbo** 05/06 - 07/09 80 -110 kW		*36-214839*	Standardfahrwerk

MITSUBISHI ECLIPSE I (D2_A)

B4	**2.0 i 16V 4WD, 2.0 Turbo 4WD** 12/89 - 11/95 110 -157 kW		*19-063379*	

MITSUBISHI GALANT I (A12_)

B6 Sport	**1.6, 2.0, 2.0 GLX** 01/77 - 08/80 55 -72 kW	*34-000885*	*24-004541*	VA: Schnellreparaturservice .; Altteilrückgabe erforderlich . HA: Schnellreparaturservice .; Altteilrückgabe erforderlich .

MITSUBISHI GALANT III (E1_A)

B4	**1.6 GLX, 1.8 Turbo-D, 2.0 GLS, 2.0 Turbo ECi, 2.4 GLS** 06/84 - 04/90 55 -110 kW	*22-045638*	*19-028859*	

MITSUBISHI GALANT IV (E3_A)

B3	**1.8, 1.8 Turbo-D, 2.0, 1.8, 1.8 D, 1.8 Turbo-D, 2.0** 11/87 - 12/92 44 -80 kW	**36-212606**		

M

				
MITSUBISHI				
MITSUBISHI GALANT IV (E3_A)				
B4	**1.8, 1.8 Turbo-D, 2.0, 2.0 GTI 16V** 11/88 - 10/92 55 -107 kW		*19-028859*	
MITSUBISHI GALANT IV Stufenheck (E3_A)				
B4	**1.6, 1.8, 1.8 Turbo-D, 2.0, 2.0 GTi 16V** 11/87 - 12/92 55 -106 kW		*19-028859*	
MITSUBISHI GALANT V (E5_A, E7_A, E8_A)				
B4	**1.8, 1.8 GLSI, 2.0 GLSI, 2.0 GLSI 4WD, 2.0 GLSTD, 2.0 V6-24, 2.5, 2.5 V6-24 4WD** 11/92 - 09/96 66 -125 kW	*19-062990*	*19-063393*	ohne elektr. Dämpfkraftregulierung
MITSUBISHI GALANT V Stufenheck (E5_A, E7_A, E8_A)				
B4	**1.8, 1.8 GLSI, 2.0 GLSI, 2.0 GLSI 4WD, 2.0 GLSTD, 2.0 V6-24, 2.5 V6-24 4WD** 11/92 - 08/96 66 -125 kW	*19-062990*	*19-063393*	ohne elektr. Dämpfkraftregulierung
MITSUBISHI GALANT VI (EA_)				
B3	**2.0** 09/02 - 05/03 98 kW	*36-219476*		Standardfahrwerk; Automatik
B3	**2.0** 09/00 - 10/04 98 kW		*36-201471*	Standardfahrwerk
B3	**2.0** 09/00 - 08/02 98 kW		*36-215959*	Standardfahrwerk; Verstärkte Ausführung .; Automatik
B3	**2.0** 09/96 - 09/00 100 kW		*36-201471*	Standardfahrwerk
B3	**2.0** 09/96 - 11/97 100 kW		*36-215959*	Standardfahrwerk; Verstärkte Ausführung .
B3	**2.4 GDI** 02/99 - 10/04 106 -110 kW	*36-219476*	*36-201471*	Standardfahrwerk; Schaltgetriebe
B3	**2.5 V6 24V** 09/00 - 10/04 118 kW		*36-201471*	Standardfahrwerk
B3	**2.0 TDI, 2.5 V6 24V** 09/96 - 11/97 66 -120 kW		*36-201471*	Standardfahrwerk
B3	**2.0 TDI, 2.5 V6 24V** 12/97 - 10/04 66 -120 kW	*36-219476*	*36-201471*	Standardfahrwerk
B3	**2.0 TDI, 2.5 V6 24V** 09/96 - 11/97 66 -120 kW		*36-215959*	Standardfahrwerk; Verstärkte Ausführung .
B4	**1.8 GDi, 2.0, 2.0 GDi, 2.0 TDI, 2.4, 2.4 GDI, 2.5 V6 24V** 09/96 - 10/04 66 -121 kW	*19-062990*	*19-063423*	
B6 Sport	**1.8 GDi, 2.0, 2.0 GDi, 2.0 TDI, 2.4, 2.4 GDI, 2.5 Type S, 2.5 V6 24V** 09/96 - 10/04 66 -151 kW	**24-025829**	**24-025836**	
B8	**1.8 GDi, 2.0, 2.0 GDi, 2.0 TDI, 2.4, 2.4 GDI, 2.5 Type S, 2.5 V6 24V** 09/96 - 10/04 66 -151 kW	**24-067461**	**24-067478**	
MITSUBISHI GALANT VI Station Wagon (EA_)				
B4	**2.0, 2.0 TDI, 2.4 GDI, 2.5 V6 24V, 2.8 TD** 10/96 - 10/03 66 -120 kW	*19-062990*	*19-063423*	ohne Niveauregulierung

				
MITSUBISHI				
MITSUBISHI GALANT VI Station Wagon (EA_)				
B6 Sport	**2.0, 2.0 TDI, 2.4 GDI, 2.5 V6 24V, 2.8 TD** 10/96 - 10/03 66 -120 kW	**24-025829**	**24-025836**	HA: ohne Niveauregulierung
B8	**2.0, 2.0 TDI, 2.4 GDI, 2.5 V6 24V, 2.8 TD** 10/96 - 10/03 66 -120 kW	**24-067461**	**24-067478**	
MITSUBISHI GRANDIS				
B4	**2.0 DI-D, 2.4** 04/04 - 100 -130 kW	**22-227782** **22-227799**	**19-227801**	Standardfahrwerk
B4	**2.0 DI-D, 2.4** 04/04 - 100 -130 kW	**22-227812** **22-227829**	**19-227832**	Schlechtwegeausführung
MITSUBISHI LANCER I (A17_)				
B6 Sport	**1.6** 09/79 - 02/83 60 -62 kW	*34-000885*	*24-004602*	VA: Schnellreparaturservice .; Altteilrückgabe erforderlich . HA: Schnellreparaturservice .; Altteilrückgabe erforderlich .
MITSUBISHI LANCER III (C1_A, C6_A)				
B4	**1.2, 1.5 GLX, 1.8 Diesel** 11/83 - 04/88 44 -55 kW	*22-045089*	*19-028767*	
MITSUBISHI LANCER III Station Wagon (C1_V, C3_V)				
B4	**1.3 GL, 1.5, 1.5 12V, 1.5 GLS, 1.8 D** 08/86 - 06/92 43 -66 kW	*22-045089*		
MITSUBISHI LANCER IV (C6_A, C7_A)				
B4	**1.3 12V** 06/92 - 05/94 55 kW		*19-063348*	Schlechtwegeausführung
B4	**1.5 12V** 05/89 - 05/92 66 kW		*19-063348*	Schlechtwegeausführung
B4	**1.8 4WD** 09/89 - 06/92 71 kW	*22-047816*		
MITSUBISHI LANCER IV Stufenheck (C6_A)				
B4	**1.3, 1.3 12V** 04/88 - 06/92 44 -55 kW		*19-063348*	Schlechtwegeausführung
B4	**1.5, 1.5 12V** 04/88 - 05/92 56 -66 kW		*19-063348*	Schlechtwegeausführung
MITSUBISHI LANCER V (CB/D_A)				
B3	**1.6, 1.6 16V, 2.0 Diesel** 06/92 - 12/96 50 -83 kW		**36-223046**	Standardfahrwerk; Baumuster: GLXI; Schaltgetriebe
B3	**1.6, 1.6 16V, 2.0 Diesel** 06/92 - 12/96 50 -83 kW	*36-216260*	**36-223046**	Standardfahrwerk; Baumuster: GLXI; Automatik
B3	**1.6, 1.6 16V, 2.0 Diesel** 06/92 - 12/96 50 -83 kW	*36-216260*	**36-223046**	Standardfahrwerk; Baumuster: GLI
B3	**1.6, 1.6 16V, 2.0 Diesel** 06/92 - 12/96 50 -83 kW	**36-200931**		Schlechtwegeausführung; Baumuster: GLXI
B4	**1.3** 06/92 - 12/96 55 kW		*19-063386*	ohne Schlechtwegeausführung
B4	**1.3** 06/92 - 12/96 55 kW		*19-063409*	Schlechtwegeausführung

M

				
MITSUBISHI				
MITSUBISHI LANCER V (CB/D_A)				
B4	**1.6, 1.6 16V** 06/92 - 12/96 66 -83 kW		*19-063386*	ohne Schlechtwegeausführung
B4	**1.6, 1.6 16V** 06/92 - 12/96 66 -83 kW		*19-063409*	Schlechtwegeausführung
B4	**1.6 16V 4WD** 06/92 - 12/96 83 kW		*19-063386*	
B4	**2.0 Diesel** 06/92 - 12/96 50 kW		*19-063386*	ohne Schlechtwegeausführung
B4	**2.0 Diesel** 06/92 - 12/96 50 kW		*19-063409*	Schlechtwegeausführung
MITSUBISHI LANCER V Station Wagon (CB_W, CD_W)				
B3	**1.6 16V, 2.0 D** 12/92 - 10/03 50 -83 kW		**36-219322**	Standardfahrwerk; Baumuster: GLXI; Schaltgetriebe
B3	**1.6 16V, 2.0 D** 12/92 - 10/03 50 -83 kW	*36-216260*	**36-219322**	Standardfahrwerk; Baumuster: GLXI; Automatik
B3	**1.6 16V, 2.0 D** 12/92 - 10/03 50 -83 kW	*36-216260*	**36-219322**	Standardfahrwerk; Baumuster: GLI
B3	**1.6 16V, 2.0 D** 12/92 - 10/03 50 -83 kW	**36-200931**		Schlechtwegeausführung; Baumuster: GLXI
MITSUBISHI LANCER VI (CK/P_A)				
B4	**1.3 12V** 12/95 - 08/03 55 kW		*19-063409*	Schlechtwegeausführung
B4	**1.3 12V** 12/95 - 08/03 55 kW	*22-047786*	*19-063386*	ohne Schlechtwegeausführung
B4	**1.5, 1.5 16V, 1.8, 1.8 GDI, 1.8 i, 2.0, 2.0 D, 2.4 GDI** 09/95 - 08/03 50 -108 kW		*19-063409*	Schlechtwegeausführung
B4	**1.5, 1.5 16V, 1.8, 1.8 GDI, 1.8 i, 2.0, 2.0 D, 2.4 GDI** 09/95 - 08/03 50 -108 kW	*22-047786*	*19-063386*	ohne Schlechtwegeausführung
B4	**1.6 16V, 1.8 16V** 12/95 - 08/03 66 -151 kW		*19-063409*	Schlechtwegeausführung
B4	**1.6 16V, 1.8 16V** 12/95 - 08/03 66 -151 kW	*22-047786*	*19-063386*	ohne Schlechtwegeausführung
B14	**2.0 16V EVO VI / VII, 2.0 16V EVO IX, 2.0 16V EVO VIII, 2.0 4WD** 08/96 - 195 -213 kW	**47-118478**		Baumuster: EVO 7-9; Baumuster: CT9; siehe Gutachten VA: Tieferlegung lt. GA: 40-50 mm; Achslast bis: 1015 kg HA: Tieferlegung lt. GA: 40-50 mm; Achslast bis: 900 kg
B16 PSS9	**2.0 16V EVO VI / VII** 01/00 - 08/03 206 kW	**48-086424**		Baumuster: CT9A/CT0; Baumuster: EVO 7; siehe Gutachten VA: Tieferlegung lt. GA: 40-50 mm; Achslast bis: 1015 kg HA: Tieferlegung lt. GA: 40-50 mm; Achslast bis: 900 kg
MITSUBISHI LANCER Stufenheck (CS_A)				
B3	**1.3, 1.6** 09/03 - 60 -72 kW	**36-215041**	**36-218110**	Standardfahrwerk
B4	**1.3, 1.6, 2.0** 09/03 - 60 -99 kW	**22-156679**	**19-156316**	
B6 Sport	**2.0 16V EVO IX, 2.0 16V EVO VIII** 03/04 - 195 -206 kW	**35-118435**	**24-118446**	Baumuster: EVO 8

			

MITSUBISHI

MITSUBISHI LANCER Stufenheck (CS_A)

B8	**2.0 16V EVO IX, 2.0 16V EVO VIII** 03/04 - 195 -206 kW	**35-118459**	**24-118460**	Baumuster: EVO 8
B16 PSS9	**2.0 16V EVO IX, 2.0 16V EVO VIII, 2.0 4WD** 08/05 - 195 -213 kW	**48-086424**		Baumuster: EVO 7-9; Baumuster: CT9; siehe Gutachten VA: Tieferlegung lt. GA: 40-50 mm; Achslast bis: 1015 kg HA: Tieferlegung lt. GA: 40-50 mm; Achslast bis: 900 kg

MITSUBISHI LANCER Kombi (CS_W)

B3	**1.6** 09/03 - 10/08 72 kW	**36-215041**	**36-215034**	Standardfahrwerk; Schaltgetriebe
B3	**1.6** 09/03 - 10/08 72 kW	**36-214808**	**36-215034**	Standardfahrwerk; Automatik
B3	**2.0** 09/03 - 12/07 99 kW	**36-214808**	**36-215034**	Standardfahrwerk
B4	**1.6, 2.0, 2.4 GDI** 09/03 - 10/08 72 -99 kW	**22-156679**	**19-156316**	

MITSUBISHI LANCER Stufenheck (CY/Z_A)

B4	**1.5, 1.5 Bifuel, 1.6, 1.8, 1.8 Bifuel, 1.8 DI-D, 1.8 Flex, 2.0, 2.0 DI-D, 2.0 i, 2.4 i** 01/08 - 80 -125 kW	**22-213839** **22-213846**	**19-213859**	Felge: 16"
B4	**1.5, 1.5 Bifuel, 1.6, 1.8, 1.8 Bifuel, 1.8 DI-D, 1.8 Flex, 2.0, 2.0 DI-D, 2.0 i, 2.4 i** 01/08 - 80 -125 kW	**22-213860** **22-213877**	**19-213880**	Felge: 18"
B16 PSS10	**2.0 EVO, 2.0 EVO X, 2.0 i Ralliart 4WD** 06/08 - 177 -264 kW	**48-227186**		Baumuster: EVO X; Baumuster: CZ0; siehe Gutachten VA: Tieferlegung lt. GA: 40-50 mm; Achslast bis: 1080 kg HA: Tieferlegung lt. GA: 30-50 mm; Achslast bis: 1030 kg

MITSUBISHI LANCER SPORTBACK (CX_A)

B4	**1.5, 1.5 Bifuel, 1.6, 1.8, 1.8 Bifuel, 1.8 DI-D, 1.8 Flex, 2.0 DI-D, 2.0 i, 2.4 i** 10/07 - 80 -125 kW	**22-213839** **22-213846**	**19-213859**	Felge: 16"
B4	**1.5, 1.5 Bifuel, 1.6, 1.8, 1.8 Bifuel, 1.8 DI-D, 1.8 Flex, 2.0 DI-D, 2.0 i, 2.4 i** 10/07 - 80 -125 kW	**22-213860** **22-213877**	**19-213880**	Felge: 18"
B16 PSS10	**2.0 Ralliart** 10/08 - 177 -184 kW	**48-227186**		Baumuster: EVO X; siehe Gutachten VA: Tieferlegung lt. GA: 40-50 mm; Achslast bis: 1080 kg HA: Tieferlegung lt. GA: 30-50 mm; Achslast bis: 1030 kg

MITSUBISHI OUTLANDER I (CU_)

B4	**2.0 4WD, 2.0 Turbo 4WD, 2.4 4WD** 05/03 - 10/06 93 -177 kW		**19-165349**	Standardfahrwerk HA: 06/03 ->

MITSUBISHI OUTLANDER II (CW_)

B4	**2.0, 2.0 DI-D, 2.2 DI-D, 2.2 DI-D 4WD, 2.4, 2.4 4WD, 3.0 4WD** 11/06 - 103 -177 kW	i.V. i.V.	**19-172682**	

MITSUBISHI PAJERO I (L04_G, L14_G)

B4	**2.0 4WD, 2.0 Turbo 4WD, 2.3 D, 2.5 TD, 2.5 TD 4WD, 2.6 4WD, 3.0 i 4WD** 01/83 - 05/91 62 -107 kW	**19-028705**	*19-028712*	mit Blattfederung
B4	**3.0 V6** 11/88 - 11/90 104 kW	**19-028705**		mit Schraubenfederung

M

				
MITSUBISHI				
MITSUBISHI PAJERO I (L04_G, L14_G)				
B6 4600	**2.0 4WD, 2.0 Turbo 4WD, 2.3 D, 2.5 TD, 2.5 TD 4WD, 2.6 4WD, 3.0 i 4WD** 01/83 - 05/91 62 -107 kW	**24-013321**	**24-013338**	mit Blattfederung
B6 4600	**3.0 V6** 11/88 - 11/90 104 kW	**24-013369**	**24-013376**	mit Schraubenfederung
MITSUBISHI PAJERO I Canvas Top (L04_G)				
B4	**2.3 TD, 2.5 TD, 2.6** 12/82 - 11/90 62 -76 kW	**19-028705**	*19-028712*	mit Blattfederung
MITSUBISHI PAJERO II (V2_W, V4_W)				
B3	**2.4** 04/91 - 10/99 82 kW		**36-219544**	Standardfahrwerk; Türenanzahl: 3
B3	**2.4, 2.5 TD 4WD, 2.8 TD** 12/90 - 10/99 73 -92 kW		**36-201556**	Standardfahrwerk; Türenanzahl: 5
B3	**2.4** 04/91 - 10/99 82 kW		**36-201877**	Standardfahrwerk; Verstärkte Ausführung .; Türenanzahl: 5
B3	**3.0 V6 24V, 3.0 V6 4WD, 3.5 V6 24V** 06/94 - 10/99 110 -153 kW		**36-201877**	Standardfahrwerk; Türenanzahl: 5
B3	**2.5 TD 4WD** 12/90 - 10/93 73 kW		**36-219544**	Standardfahrwerk; Türenanzahl: 3
B3	**2.5 TD 4WD, 2.8 TD** 12/90 - 10/99 73 -92 kW		**36-201877**	Standardfahrwerk; Verstärkte Ausführung .; Türenanzahl: 5
B3	**2.8 TD** 06/96 - 10/99 92 kW		**36-219544**	Standardfahrwerk; Türenanzahl: 3
B4	**1.8 GDi 4WD, 2.4, 2.5 TD 4WD, 2.5 TDiC, 2.6 4WD, 2.8 D 4WD, 2.8 TD, 3.0 V6 24V, 3.0 V6 4WD, 3.5 V6 24V** 06/94 - 10/99 71 -153 kW	**19-028736**	**19-028743**	Standardfahrwerk; ohne elektr. Dämpfkraftregulierung
B6 4600	**1.8 GDi 4WD, 2.4, 2.5 TD 4WD, 2.5 TDiC, 2.6 4WD, 2.8 D 4WD, 2.8 TD, 3.0 V6 24V, 3.0 V6 4WD, 3.5 V6 24V** 06/94 - 10/99 71 -153 kW	**24-017947**	**24-017954**	ohne elektr. Dämpfkraftregulierung
MITSUBISHI PAJERO II Canvas Top (V2_W, V4_W)				
B4	**1.8 GDI, 2.4, 2.5 TD 4WD, 2.5 TDiC, 3.0 V6, 3.0 V6 24V** 06/94 - 04/00 73 -133 kW	**19-028736**	**19-028743**	Standardfahrwerk
B6 4600	**1.8 GDI, 2.4, 2.5 TD 4WD, 2.5 TDiC, 3.0 V6, 3.0 V6 24V** 06/94 - 04/00 73 -133 kW	**24-017947**	**24-017954**	ohne elektr. Dämpfkraftregulierung
MITSUBISHI PAJERO III (V7_W, V6_W)				
B6 4600	**3.5** 04/00 - 01/07 149 kW	**24-062718**	**24-062725**	
B6 4600	**3.5, 3.8 GDi** 04/00 - 01/07 149 -184 kW	**24-017947**	**24-064255**	Baumuster: Sport
B6 4600	**3.8 GDi** 03/03 - 01/07 184 kW	**24-062718**	**24-062725**	

M

				

MITSUBISHI

MITSUBISHI PAJERO III Canvas Top (V6_W, V7_W)

B4	**2.4, 2.4 4x4, 2.5 TDi, 2.8 TD 4WD, 3.0, 3.2 D 4WD, 3.2 DI-D, 3.5 i 4WD, 3.5 V6 GDI, 3.8 i 4WD** 04/00 - 10/06 73 -149 kW	**19-142241**	**19-142258**	
B6 4600	**2.4, 2.4 4x4, 2.5 TDi, 2.8 TD 4WD, 3.0, 3.2 D 4WD, 3.2 DI-D, 3.5 i 4WD, 3.5 V6 GDI, 3.8 i 4WD** 04/00 - 10/06 73 -149 kW	**24-062718**	**24-062725**	

MITSUBISHI PAJERO IV (V8_W, V9_W)

B4	**3.2 DI-D, 3.2 TD 4WD, 3.8 i 4WD, 3.8 V6** 02/07 - 118 -184 kW	**19-173177**	**19-184142**	Standardfahrwerk
B6 Sport	**3.2 DI-D, 3.2 TD 4WD, 3.8 i 4WD, 3.8 V6** 02/07 - 118 -184 kW	**24-151368**	**24-151375**	Standardfahrwerk
BSK	**3.0 4WD, 3.2 DI-D, 3.2 DI-D 4WD, 3.2 TD 4WD, 3.8 i 4WD, 3.8 V6** 02/07 - 118 -184 kW	*53-001702*		für gepanzerte Fahrzeuge; zul. Gesamtgewicht: 4500 Kg; Widerstandsklasse: B6

MITSUBISHI PAJERO CLASSIC (V2_W)

B4	**2.5 TD, 3,0, 3.0 ZR, 3.2 DiD, 3.2 DI-D, 3.8, 3.8 GDi** 06/02 - 85 -184 kW	**19-028736**	**19-028743**	Standardfahrwerk; ohne elektr. Dämpfkraftregulierung
B6 4600	**2.5 TD, 3,0, 3.0 ZR, 3.2 DiD, 3.2 DI-D, 3.8, 3.8 GDi** 06/02 - 85 -184 kW	**24-017947**	**24-017954**	ohne elektr. Dämpfkraftregulierung

MITSUBISHI PAJERO PININ (H6_W, H7_W)

B3	**2.0 GDI** 10/00 - 06/07 95 kW	**36-219001**	**36-219018**	Standardfahrwerk; Türenanzahl: 3
B3	**2.0 GDI** 10/00 - 06/07 95 kW	**36-215911**	**36-219025**	Standardfahrwerk; Türenanzahl: 5
B4	**1.6 4WD, 1.8, 1.8 GDI, 2.0 GDI** 03/99 - 06/07 75 -95 kW		**19-227856**	

MITSUBISHI PAJERO TR4 (H7_W, H6_W)

BSK	**2.0 4WD, 2.0 Flex, 2.0 Flex 4WD** 06/07 - 96 -103 kW	*53-001702*	für gepanzerte Fahrzeuge; zul. Gesamtgewicht: 4500 Kg; Widerstandsklasse: B6

MITSUBISHI PAJERO SPORT (K90)

B3	**2.5 TD, 3.0 V6** 11/98 - 73 -130 kW		**36-218226**	Standardfahrwerk; Felge: 15"; Felge: 16"
B4	**2.4, 2.5 TD, 2.8 TDi, 3.0 V6, 3.2 TDi, 3.5, 3.8 GDi** 11/98 - 73 -171 kW	**19-142128**	**19-142135**	
B6 4600	**2.4, 2.5 TD, 2.8 TDi, 3.0 V6, 3.2 TDi, 3.5, 3.8 GDi** 11/98 - 73 -171 kW	**24-017947**	**24-064255**	

MITSUBISHI CHALLENGER (KH)

B4	**3.2 DI-D** 11/09 - 121 kW	**19-028736**	**19-028743**	Standardfahrwerk

M

MITSUBISHI

MITSUBISHI PAJERO IV Van (V90, V80)

BSK	**3.2 DI-D, 3.2 TD 4WD** 11/06 - 118 -147 kW	*53-001702*		für gepanzerte Fahrzeuge; zul. Gesamtgewicht: 4500 Kg; Widerstandsklasse: B6

MITSUBISHI SANTAMO

B4	**2.0 16V, 2.0 16V 4WD** 05/99 - 12/04 102 kW	*22-047823*	*19-063447*	

MITSUBISHI SPACE WAGON (N3_W, N4_W)

B4	**1.8** 10/91 - 10/98 90 kW	*22-047823*	*19-063447*	
B4	**1.8 4WD** 10/91 - 10/98 90 kW		*19-063447*	
B4	**2.0, 2.4** 10/91 - 10/98 88 -98 kW	*22-047823*	*19-063447*	
B4	**2.0 4WD, 2.4 4WD** 10/91 - 10/98 86 -98 kW		*19-063447*	
B4	**1.8 TD, 2.0 TD, 2.4 i** 10/91 - 10/98 55 -102 kW	*22-047823*	*19-063447*	

MITSUBISHI SPACE WAGON (N5_W)

B4	**2.0 GDI, 2.4 GDI, 2.4 GDI 4WD** 10/98 - 12/04 98 -110 kW		**19-212647**	Standardfahrwerk

M

MITSUBISHI SPACE RUNNER (N1_W, N2_W)

B4	**1.8, 2.0 16V, 2.0 TD** 10/92 - 08/99 60 -98 kW	*22-047823*	*19-063447*	VA: mit Schraubenfederachse
B4	**1.8 4WD** 10/91 - 08/99 85 -90 kW		*19-063447*	

MITSUBISHI SPACE STAR (DG0)

B3	**1.3 16V** 06/00 - 03/01 60 -63 kW	**36-213207**	**36-213184**	Standardfahrwerk
B3	**1.3 16V** 04/01 - 12/04 60 -63 kW	**36-213214**	**36-213184**	Standardfahrwerk
B3	**1.3 16V** 06/98 - 05/00 61 -63 kW	**36-213177**	**36-213184**	Standardfahrwerk
B3	**1.3 16V** 06/98 - 12/04 63 kW	**36-213177**	**36-213191**	Standardfahrwerk
B3	**1.6 16V, 1.8 MPI** 04/01 - 12/04 72 -82 kW	**36-213207**	**36-213184**	Standardfahrwerk; Schaltgetriebe
B3	**1.6 16V, 1.8 MPI** 04/01 - 12/04 72 -82 kW	**36-213214**	**36-213184**	Standardfahrwerk; Automatik
B3	**1.8 GDI** 06/98 - 11/98 87 -90 kW	**36-213221**	**36-213191**	Standardfahrwerk; Schaltgetriebe
B3	**1.8 GDI** 11/98 - 05/00 87 -90 kW	**36-213221**	**36-213184**	Standardfahrwerk; Schaltgetriebe
B3	**1.8 GDI** 06/00 - 03/01 87 -90 kW	**36-213238**	**36-213184**	Standardfahrwerk; Schaltgetriebe
B3	**1.8 GDI** 04/01 - 08/02 87 -90 kW	**36-213214**	**36-213184**	Standardfahrwerk; Schaltgetriebe

				

MITSUBISHI

MITSUBISHI SPACE STAR (DG0)

B3	**1.8 GDI** 09/02 - 12/04 87 -90 kW	**36-213207**	**36-213184**	Standardfahrwerk; Schaltgetriebe
B3	**1.8 GDI** 06/00 - 03/01 87 -90 kW	**36-213207**	**36-213184**	Standardfahrwerk; Automatik
B3	**1.8 GDI** 04/01 - 08/02 87 -90 kW	**36-213238**	**36-213184**	Standardfahrwerk; Automatik
B3	**1.8 GDI** 09/02 - 12/04 87 -90 kW	**36-213214**	**36-213184**	Standardfahrwerk; Automatik
B3	**1.9 DI-D** 02/01 - 12/04 75 -85 kW	**36-213252**	**36-213184**	Standardfahrwerk
B4	**1.3 16V** 06/98 - 12/04 60 -63 kW		**19-061283**	Standardfahrwerk

MITSUBISHI 3000 GT (Z16A)

B6 Sport	**3.0 i 24V 4WD** 06/92 - 08/99 210 kW	**34-050224**	**24-017428**	die Elektronik von TEMS muß stillgelegt werden; mit elektr. Dämpfkraftregulierung VA: ohne TÜV-Gutachten
B6 Sport	**3.0 i 24V 4WD** 06/92 - 08/99 210 kW	**34-050224**	**24-017435**	ohne elektr. Dämpfkraftregulierung VA: ohne TÜV-Gutachten

MITSUBISHI L 200 (K__T)

B3 BF	**2.4 4WD, 2.5 TD 4WD** 06/96 - 12/07 73 -98 kW		**39-222671**	HA: Blattfeder m. Unterfeder

MITSUBISHI L 200 (KAOT)

B4	**2.5 DI-D 4WD** 05/06 - 100 -131 kW	**19-227863**	**19-227870**	

MITSUBISHI L 300 Bus (LO3_P/G, L0_2P)

B4	**1.6, 1.8, 2.0 DL, 2.3 D** 05/80 - 02/87 48 -66 kW		**19-028477**	Standardfahrwerk
B6 Sport	**1.8 4WD, 2.0 4WD** 08/84 - 02/87 60 -65 kW	**24-013369**	**24-004244**	
B6 Sport	**1.8 4WD, 2.0 4WD** 08/84 - 02/87 60 -65 kW	**24-013321**	**24-013338**	straffere Einstellung

MITSUBISHI L 300 Kasten (L03_P)

B4	**1.6, 1.8, 2.0 DL, 2.3 D** 02/80 - 10/86 48 -66 kW		**19-028477**	Standardfahrwerk

MITSUBISHI L 300 Bus (P0_W, P1_W, P2_W)

B6 Sport	**2.0 4WD, 2.4 GLX 4WD, 3.0 4WD** 11/86 - 65 -136 kW	**24-013321**	**24-014670**	
B6 Sport	**2.0 4WD, 2.4 4WD, 2.5 TD 4WD** 11/86 - 64 -82 kW	**24-013321**	**24-014670**	
B6 Sport	**2.4 4WD** 11/86 - 12/90 80 kW	**24-013369**	**24-004244**	
B6 Sport	**2.4 4WD** 11/86 - 12/90 80 kW	**24-013321**	**24-013338**	straffere Einstellung

M

				
MITSUBISHI				
MITSUBISHI L 300 Kasten (P0_W, P1_W)				
B6 Sport	**2.4 4WD, 3.0 4WD** 11/86 - 05/03 82 -136 kW	**24-013321**	**24-014670**	
MITSUBISHI L 300 Pritsche/Fahrgestell (P1_T)				
B4	**2.0, 2.5 TD** 07/94 - 04/00 64 -85 kW		**19-028477**	Standardfahrwerk
MITSUBISHI L 400 Bus (PAOV)				
B4	**2.4 i 4WD, 2.5 TD 4WD** 05/95 - 05/00 73 -97 kW	**19-214252**	**19-214269**	Standardfahrwerk HA: mit Blattfederung
B4	**2.4 i 4WD, 2.5 TD 4WD** 05/95 - 05/00 73 -97 kW	**19-214252**	**19-214276**	Standardfahrwerk HA: mit Schraubenfederung
B6 Sport	**2.4 i 4WD, 2.5 TD 4WD** 05/95 - 05/00 73 -97 kW	**24-021098**	**24-021104**	ohne Niveauregulierung
B6 Sport	**2.4 i 4WD, 2.5 TD 4WD** 05/95 - 05/00 73 -97 kW	**24-021098**	**24-021111**	mit Niveauregulierung
MITSUBISHI CANTER Pritsche/Fahrgestell (FB7, FE7, FE8, FB8)				
B4	**2.4, 3.0 TDi, 3.6 TD, 3.9 TDi, 4.2 TD** 08/01 - 11/10 92 -105 kW	**19-227887**	**19-227894**	Baumuster: FB631
B4	**2.4, 3.0 TDi, 3.6 TD, 3.9 TDi, 4.2 TD** 08/01 - 11/10 92 -105 kW	**19-227900**	**19-227917**	Baumuster: FE531
B4	**2.4, 3.0 TDi, 3.6 TD, 3.9 TDi, 4.2 TD** 08/01 - 11/10 92 -105 kW	**19-227924**	**19-227917**	Baumuster: FE649
MOSKVICH				
MOSKVICH 423 Kombi				
B4	**1.4** 08/59 - 33 kW		*19-028712*	
MOSKVICH 21412				
B4	**1.5** 05/89 - 51 kW	**21-031519**	**19-067834**	
NISSAN				
NISSAN 100 NX (B13)				
B3	**1.6** 03/90 - 10/94 66 kW	**36-219858**		Standardfahrwerk; Automatik
B3	**1.6 SR** 09/93 - 01/94 75 kW	**36-219858**		Standardfahrwerk; Schaltgetriebe
B3	**1.6 SR** 09/93 - 01/94 75 kW	**36-219865**		Standardfahrwerk; Automatik
B3	**1.6 SR** 02/94 - 10/94 75 kW	**36-200917**		Standardfahrwerk
B3	**2.0 GTI** 03/91 - 10/94 105 kW	**36-219858**		Standardfahrwerk
B4	**1.6, 1.6 SR** 03/90 - 02/94 66 -75 kW	*22-047946* *22-047953*	*22-049216* *22-049223*	ohne ABS

				
NISSAN				
NISSAN 100 NX (B13)				
B4	**1.6, 1.6 SR** 03/94 - 10/94 66 -75 kW	*22-047946* *22-047953*	*22-049179* *22-049186*	ohne ABS
B4	**1.6, 1.6 SR** 03/90 - 10/94 66 -75 kW	*22-047946* *22-047953*		mit ABS
B4	**2.0 GTI** 03/91 - 10/94 105 kW	*22-047946* *22-047953*		
NISSAN 200 SX (S13)				
B6 Sport	**1.8, 1.8 Turbo, 2.0 i 16V** 07/88 - 03/94 99 -124 kW	**34-050231**	**24-017442**	
NISSAN 200 SX (S14)				
B6 Sport	**2.0 i 16V, 2.0 i 16V Turbo** 10/93 - 12/99 118 -147 kW		**24-019163**	
NISSAN 280 ZX,ZXT (HGS130)				
B6 Sport	**2.8** 10/78 - 06/83 103 -110 kW		**24-000574**	
NISSAN 300 ZX (Z31)				
B6 Sport	**3.0** 01/84 - 12/87 125 kW	**34-002643**	**24-011167**	nur für verschraubte Federbeine
B6 Sport	**3.0 Turbo** 04/84 - 09/85 168 kW	*34-002629*		
NISSAN 300 ZX (Z32)				
B6 Sport	**3.0 Twin Turbo** 05/90 - 09/95 197 -208 kW	**24-014816** **24-014823**		mit Doppelquerlenkerachse
NISSAN 350 Z (Z33)				
B6 Sport	**3.5** 10/03 - 206 -230 kW	**24-118927** **24-118934**	**24-118941**	
B8	**3.5** 10/03 - 206 -230 kW	**24-101561** **24-101578**	**24-101585**	
B12 PK	**3.5** 10/03 - 206 -230 kW	**46-190529**		siehe Gutachten VA: Tieferlegung lt. GA: 30 mm; Achslast bis: 975 kg HA: Tieferlegung lt. GA: 30 mm; Achslast bis: 975 kg
B14	**3.5** 10/03 - 206 -230 kW	**47-101623**		siehe Gutachten VA: Tieferlegung lt. GA: 35-45 mm; Achslast bis: 975 kg HA: Tieferlegung lt. GA: 35-45 mm; Achslast bis: 975 kg
B16 PSS10	**3.5** 10/03 - 206 -230 kW	**48-146142**		siehe Gutachten VA: Tieferlegung lt. GA: 35-45 mm; Achslast bis: 975 kg HA: Tieferlegung lt. GA: 35-45 mm; Achslast bis: 975 kg
NISSAN 350 Z Roadster (Z33)				
B6 Sport	**3.5** 03/05 - 206 -230 kW	**24-118927** **24-118934**	**24-118941**	
B8	**3.5** 03/05 - 206 -230 kW	**24-101561** **24-101578**	**24-101585**	
B12 PK	**3.5** 03/05 - 206 -230 kW	**46-190529**		siehe Gutachten VA: Tieferlegung lt. GA: 30 mm; Achslast bis: 975 kg HA: Tieferlegung lt. GA: 30 mm; Achslast bis: 975 kg

N

				
NISSAN				
NISSAN 350 Z Roadster (Z33)				
B14	**3.5** 03/05 - 206 -230 kW		**47-101623**	siehe Gutachten VA: Tieferlegung lt. GA: 35-45 mm; Achslast bis: 975 kg HA: Tieferlegung lt. GA: 35-45 mm; Achslast bis: 975 kg
B16 PSS10	**3.5** 03/05 - 206 -230 kW		**48-146142**	siehe Gutachten VA: Tieferlegung lt. GA: 35-45 mm; Achslast bis: 975 kg HA: Tieferlegung lt. GA: 35-45 mm; Achslast bis: 975 kg
NISSAN 370 Z (Z34)				
B16 PSS10	**3.7** 06/09 - 241 -243 kW		**48-165815**	siehe Gutachten VA: Tieferlegung lt. GA: 25-40 mm; Achslast bis: 980 kg HA: Tieferlegung lt. GA: 0-40 mm; Achslast bis: 1000 kg
NISSAN 370 Z Roadster (Z34)				
B16 PSS10	**3.7** 01/10 - 241 -243 kW		**48-165815**	siehe Gutachten VA: Tieferlegung lt. GA: 25-40 mm; Achslast bis: 980 kg HA: Tieferlegung lt. GA: 0-40 mm; Achslast bis: 1000 kg
NISSAN ALMERA I Hatchback (N15)				
B3	**1.4, 1.4 S,GX,LX** 09/95 - 08/97 55 -64 kW		**36-200917**	**36-200658**	Standardfahrwerk
B3	**1.4, 1.4 S,GX,LX** 09/97 - 01/99 55 -64 kW		**36-215218**	**36-200573**	Standardfahrwerk
B3	**1.4, 1.4 S,GX,LX** 02/99 - 03/00 55 -64 kW		**36-201211**	**36-200573**	Standardfahrwerk
B3	**1.6, 1.6 SR,SLX** 07/95 - 08/97 66 -86 kW		**36-201679**	**36-200627**	Standardfahrwerk; Baumuster: SR; Schaltgetriebe
B3	**1.6, 1.6 SR,SLX** 09/97 - 01/99 66 -86 kW		**36-201211**		Standardfahrwerk; Baumuster: SR; Schaltgetriebe
B3	**1.6, 1.6 SR,SLX** 02/99 - 03/00 66 -86 kW		**36-215638**		Standardfahrwerk; Baumuster: SR; Schaltgetriebe
B3	**1.6, 1.6 SR,SLX** 07/95 - 08/97 66 -86 kW		**36-201679**	**36-200658**	Standardfahrwerk; Baumuster: SLX / GX; Schaltgetriebe
B3	**1.6, 1.6 SR,SLX** 09/97 - 01/99 66 -86 kW		**36-201211**	**36-200573**	Standardfahrwerk; Baumuster: SLX / GX; Schaltgetriebe
B3	**1.6, 1.6 SR,SLX** 02/99 - 03/00 66 -86 kW		**36-215638**	**36-200573**	Standardfahrwerk; Baumuster: SLX / GX; Schaltgetriebe
B3	**1.6, 1.6 SR,SLX** 07/95 - 08/97 66 -86 kW		**36-201433**	**36-200658**	Standardfahrwerk; Automatik
B3	**1.6, 1.6 SR,SLX** 09/97 - 04/00 66 -86 kW		**36-215638**	**36-200573**	Standardfahrwerk; Automatik
B3	**2.0 D** 11/95 - 08/97 55 kW		**36-215638**		Standardfahrwerk
B3	**2.0 D** 09/97 - 03/00 55 kW		**36-201433**	**36-215669**	Standardfahrwerk
B4	**1.4, 1.4 S,GX,LX, 1.5** 07/95 - 07/97 55 -77 kW		*22-047960* *22-047977*	*19-063478*	mit ABS
B4	**1.6, 1.6 SR,SLX** 09/95 - 07/97 66 -73 kW		*22-047960* *22-047977*	*19-063478*	mit ABS
B4	**2.0 GTi** 07/96 - 07/97 105 kW		*22-047960* *22-047977*	*19-063478*	mit ABS
B4	**2.0 D** 11/95 - 07/97 55 kW		*22-047960* *22-047977*	*19-063478*	mit ABS

N







NISSAN				
NISSAN ALMERA I (N15)				
B3	**1.4 GX,LX** 09/95 - 01/98 55 kW	**36-201211**	**36-201419**	Standardfahrwerk
B3	**1.4 GX,LX** 02/98 - 07/00 55 kW	**36-201211**		Standardfahrwerk
B3	**1.4** 09/95 - 08/97 64 kW	**36-200917**		Standardfahrwerk
B3	**1.4** 09/97 - 01/99 64 kW	**36-215218**		Standardfahrwerk
B3	**1.4** 02/99 - 07/00 64 kW	**36-201211**	**36-215669**	Standardfahrwerk
B3	**1.6, 1.6 SLX** 07/95 - 08/97 66 -75 kW	**36-201679**	**36-200627**	Standardfahrwerk
B3	**1.6, 1.6 SLX** 09/97 - 01/99 66 -75 kW	**36-201211**		Standardfahrwerk
B3	**1.6, 1.6 SLX** 02/99 - 07/00 66 -75 kW	**36-215638**		Standardfahrwerk
B4	**1.4, 1.4 GX,LX, 1.5** 07/95 - 07/97 55 -77 kW	*22-047960* *22-047977*	*19-063478*	mit ABS
B4	**1.6, 1.6 SLX** 09/95 - 07/97 66 -73 kW	*22-047960* *22-047977*	*19-063478*	mit ABS
B4	**1.8, 2.0 D** 07/95 - 07/97 55 -84 kW	*22-047960* *22-047977*	*19-063478*	mit ABS
NISSAN ALMERA II Hatchback (N16)				
B1	**1.5, 1.5 dCi, 1.8, 2.0, 2.2 dCi, 2.2 Di** 03/00 - 60 -107 kW	**12-234165**	**12-226368**	VA: ohne Kugellager HA: ohne Kugellager
B3	**1.5, 1.5 dCi, 1.5 XL, 1.6** 07/00 - 12/06 60 -83 kW		**36-213306**	Standardfahrwerk
B3	**1.8, 2.0** 01/00 - 12/06 84 -107 kW	**36-200450**	**36-200658**	Standardfahrwerk; Produktionsland: Großbritannien
B3	**2.2 dCi, 2.2 Di** 03/00 - 12/06 81 -100 kW	**36-200306**	**36-200658**	Standardfahrwerk; Produktionsland: Großbritannien
NISSAN ALMERA II (N16)				
B1	**1.5, 1.5 dCi, 1.8, 2.0, 2.2 dCi, 2.2 Di** 07/00 - 60 -107 kW	**12-234165**	**12-226368**	VA: ohne Kugellager HA: ohne Kugellager
B3	**1.5, 1.6** 07/00 - 66 -83 kW	**36-201426**	**36-213290**	Standardfahrwerk; Produktionsland: Japan
B3	**1.5, 1.6** 07/00 - 12/06 77 -83 kW	**36-199952**	**36-200658**	Standardfahrwerk; Produktionsland: Großbritannien
B3	**1.8, 2.0** 07/00 - 84 -107 kW	**36-201426**	**36-213290**	Standardfahrwerk; Schaltgetriebe; Produktionsland: Japan
B3	**1.8** 07/00 - 03/01 84 kW		**36-213290**	Standardfahrwerk; Automatik; Produktionsland: Japan
B3	**1.8, 2.0** 07/00 - 12/06 84 -107 kW	**36-200450**	**36-200658**	Standardfahrwerk; Produktionsland: Großbritannien
B3	**1.5 dCi** 01/03 - 12/06 60 kW		**36-213306**	Standardfahrwerk; Produktionsland: Großbritannien

N

			

NISSAN

NISSAN ALMERA II (N16)

B3	**2.2 Di** 07/00 - CH-Nr. 81 kW	**36-213276**	**36-213290**	-> CH.Nr.: 200103; Standardfahrwerk; Ausstattung: LX
B3	**2.2 Di** 07/00 - 03/01 81 kW	**36-213276**	**36-200566**	Standardfahrwerk; Ausstattung: GX
B3	**2.2 Di** 04/01 - 81 kW	**36-200306**	**36-200658**	Standardfahrwerk
B3	**2.2 dCi** 09/03 - 12/06 82 -100 kW	**36-200306**	**36-200658**	Standardfahrwerk; Produktionsland: Großbritannien

NISSAN ALMERA TINO (V10)

B1	**1.8, 2.0, 2.2 dCi, 2.2 Di** 08/00 - 82 -100 kW	**12-234158**	**12-226368**	VA: mit Kugellager HA: ohne Kugellager
B3	**1.8** 08/00 - 84 -85 kW	**36-200702**	**36-213269**	Standardfahrwerk
B3	**2.0** 08/00 - 100 kW	**36-199938**	**36-213269**	Standardfahrwerk
B3	**2.2 dCi, 2.2 Di** 08/00 - 82 -100 kW	**36-199938**	**36-213269**	Standardfahrwerk

NISSAN ARMADA

B6 4600	**5.6, 5.6 4x4** 08/03 - 227 kW	**24-197656**		Standardfahrwerk
B8 5100	**5.6, 5.6 4x4** 08/03 - 227 kW	**24-197649**		VA: höhenverstellbar; Höherlegung ca.: 0-50 mm

NISSAN AVENIR

B6 Sport	**2.0, 2.0 TD** 06/86 - 10/97 49 -77 kW	*34-050453*	*24-023429*	Baumuster: PNW10

NISSAN BLUEBIRD (910)

B6 Sport	**1.8, 2.0 i** 01/80 - 12/83 65 -80 kW		**24-000574**	

NISSAN CEDRIC (Y30)

B6 Sport	**2.0, 3.0** 10/83 - 08/87 75 -132 kW	*34-002636*		Baumuster: Y30

NISSAN CEDRIC

B6 Sport	**2.0, 2.8 D, 3.0** 09/87 - 05/91 67 -143 kW		*24-012171*	Baumuster: Y31

NISSAN CEDRIC

B6 Sport	**2.0, 2.4, 2.5, 2.8 D, 2.8 TD, 3.0, 3.0 Turbo, 4.1** 06/91 - 10/97 69 -199 kW	*34-030103*	*24-017503*	Baumuster: Y32

NISSAN GLORIA

B6 Sport	**3,0, 3.0, 3.0 Turbo** 10/83 - 08/87 109 -169 kW	*34-002636*		Baumuster: Y30

N

				
NISSAN				
NISSAN GLORIA				
B6 Sport	**2.0 Hardtop, 2.0 Turbo Hardtop, 3.0 Brougham Vip Hardtop, 3.0 Hardtop** 09/87 - 08/04 92 -143 kW		*24-012171*	Baumuster: Y31
NISSAN GLORIA				
B6 Sport	**2.0 SGL, 2.8 TD, 3.0, 3.0 24V** 06/91 - 10/97 69 -187 kW		*24-012171*	Baumuster: Y31
NISSAN GLORIA				
B6 Sport	**2.4, 2.5, 3.0, 3.0 SV** 11/95 - 04/99 127 -198 kW		*24-012171*	Baumuster: Y31
NISSAN GT-R (R35)				
B4 DTC	**3.8 V6** 12/08 - 353 -404 kW	**24-193238** VL **24-193245** VR	**24-193221** VL	mit elektr. Dämpfkraftregulierung
NISSAN JUKE (F15)				
B4	**1.6 DIG-T 4x4** 06/10 - 140 -147 kW	**22-226464** **22-226471**		Standardfahrwerk
B4	**1.5 dCi, 1.6, 1.6 DIG-T, 1.6 DIG-T NISMO** 06/10 - 81 -147 kW	**22-226464** **22-226471**	**19-226491**	Standardfahrwerk
B6 Sport	**1.6 DIG-T 4x4** 06/10 - 140 -147 kW	**35-227526** **35-227533**	**24-231282**	Allrad
B6 Sport	**1.5 dCi, 1.6, 1.6 DIG-T, 1.6 DIG-T NISMO** 06/10 - 81 -147 kW	**35-227526** **35-227533**	**24-227544**	Frontantrieb
B14	**1.5 dCi, 1.6, 1.6 DIG-T, 1.6 DIG-T 4x4, 1.6 DIG-T NISMO** 06/10 - 81 -147 kW	**47-228214**		siehe Gutachten VA: Tieferlegung lt. GA: 30-50 mm; Achslast bis: 1010 kg HA: Tieferlegung lt. GA: 30-50 mm; Achslast bis: 900 kg
NISSAN KUBISTAR (X76)				
B3	**1.2** 08/03 - 44 kW	**36-198337**		Standardfahrwerk; ohne AC
B3	**1.2** 08/03 - 44 kW	**36-212583**		Standardfahrwerk; mit AC
B3	**1.2 16V** 04/06 - 55 kW	**36-212583**		Standardfahrwerk; ohne AC
B3	**1.2 16V** 04/06 - 55 kW	**36-217229**		Standardfahrwerk; mit AC
B3	**1.6 16V** 08/03 - 70 kW	**36-217366**		Standardfahrwerk; ohne AC
B3	**1.6 16V** 08/03 - 70 kW	**36-217373**		Standardfahrwerk; mit AC
B3	**1.5 dCi, 1.5 dCi 70, 1.5 dCi 85** 08/03 - 42 -62 kW	**36-217236**		Standardfahrwerk; ohne AC
B3	**1.5 dCi, 1.5 dCi 70, 1.5 dCi 85** 08/03 - 42 -62 kW	**36-217366**		Standardfahrwerk; mit AC
NISSAN LAUREL (JC31)				
B6 Sport	**2.8 D** 01/81 - 10/85 62 kW		**24-000574**	

N

NISSAN			
NISSAN LAUREL (JC32)			
B6 Sport **2.4, 2.8, 2.8 D** 01/85 - 12/89 62 -103 kW		*24-001984*	
NISSAN LAUREL			
B6 Sport **2.0, 2.0 Turbo, 2.5** 07/90 - 06/97 92 -172 kW	*34-030103*	*24-017503*	Baumuster: Y32
NISSAN MAXIMA (J30)			
B4 **3.0 i** 10/88 - 06/94 125 kW		*21-031441*	mit ABS
NISSAN MAXIMA QX (A32)			
B3 **2.0, 3.0** 01/95 - 02/98 103 -142 kW		*36-201228*	Standardfahrwerk; Schaltgetriebe
B3 **2.0, 3.0** 03/98 - 08/00 103 -142 kW		*36-201228*	Standardfahrwerk; Schaltgetriebe
B3 **2.0, 3.0** 01/95 - 08/00 103 -142 kW		*36-201228*	Standardfahrwerk; Automatik
NISSAN MAXIMA QX (A33)			
B3 **2.0 V6 24V, 3.0 V6 24V** 03/00 - 11/03 103 -147 kW		**36-198313**	Standardfahrwerk
B4 **2.0 V6 24V** 03/00 - 07/00 103 kW		**19-197791**	Standardfahrwerk
B4 **2.0 V6 24V, 3.0 V6 24V** 08/00 - 11/03 103 -147 kW		**19-167046**	Standardfahrwerk
NISSAN MICRA (K10)			
B3 **1.0, 1.2** 12/82 - 07/92 37 -44 kW	**36-163717**	**36-163700**	Standardfahrwerk
B4 **1.0, 1.2** 12/82 - 07/92 37 -44 kW	**11-101918** SP		
NISSAN MICRA (K11)			
B3 **1.0, 1.0 i 16V** 01/92 - 02/03 40 -44 kW		*36-163656*	Standardfahrwerk
B3 **1.0, 1.0 i 16V, 1.3 i 16V, 1.5 D** 01/92 - 02/03 40 -55 kW	*36-163663*		Standardfahrwerk; Verstärkte Ausführung .
B3 **1.3 i 16V** 08/92 - 09/00 55 kW		*36-163656*	Standardfahrwerk
B3 **1.5 D** 02/98 - 02/03 42 kW	*36-163670*	*36-163656*	Standardfahrwerk
B4 **1.0, 1.0 i 16V, 1.3 i 16V** 01/92 - 09/00 40 -55 kW	**22-044822** **22-044815**	**19-028569**	
B4 **1.0 i 16V, 1.4 i 16V** 09/00 - 02/03 44 -60 kW		**19-028569**	
B4 **1.5 D** 02/98 - 07/00 42 kW	**22-044822** **22-044815**	**19-028569**	
B4 **1.5 D** 08/00 - 02/03 42 kW		**19-028569**	

N

				

NISSAN

NISSAN MICRA (K11)

MS	**1.0, 1.0 i 16V, 1.3 i 16V, 1.4 i 16V, 1.5 D** 01/92 - 02/03 40 -60 kW		**24-024693**	

NISSAN MICRA (K12)

B1	**1.0 16V, 1.2 16V, 1.4 16V, 1.5 dCi** 01/03 - 06/10 48 -65 kW	**12-224364** **12-224357**		VA: mit Kugellager
B3	**1.0 16V** 01/03 - 06/10 48 kW	**36-198108**	**36-198054**	Standardfahrwerk
B3	**1.2 16V, 1.4 16V** 01/03 - 06/10 48 -65 kW	**36-198108**	**36-198054**	Standardfahrwerk; Schaltgetriebe
B3	**1.2 16V, 1.4 16V** 01/03 - 06/10 48 -65 kW	**36-198085**	**36-198054**	Standardfahrwerk; Automatik
B3	**1.5 dCi** 01/03 - 06/10 48 -63 kW	**36-198092**	**36-198054**	Standardfahrwerk
B4	**1.0 16V, 1.2 16V, 1.4 16V, 1.5 dCi** 01/03 - 06/10 48 -65 kW	**22-166746** **22-166753**	**19-158198**	
B6 Sport	**1.0 16V, 1.2 16V, 1.4 16V, 1.5 dCi** 01/03 - 06/10 48 -65 kW	**22-236135** **22-236142**	**19-236155**	
B8	**1.0 16V, 1.2 16V, 1.4 16V, 1.5 dCi, 160 SR** 01/03 - 06/10 48 -81 kW	**22-236166** **22-236173**	**19-236186**	
B12 PK	**1.0 16V, 1.2 16V, 1.4 16V, 1.5 dCi** 01/03 - 06/10 48 -65 kW	**46-206961**		Zweirohrsystem; siehe Gutachten VA: Tieferlegung lt. GA: 30 mm; Achslast bis: 875 kg HA: Tieferlegung lt. GA: 30 mm; Achslast bis: 800 kg

NISSAN MICRA C+C (K12)

B1	**1.4 16V, 1.6 160 SR** 08/05 - 65 -81 kW	**12-224364** **12-224357**		VA: mit Kugellager
B3	**1.4 16V, 1.6 160 SR** 08/05 - 65 -81 kW	**36-198092**	**36-198122**	Standardfahrwerk

NISSAN MICRA IV (K13)

B4	**1.2, 1.2 DIG, 1.5, 1.5 D, 1.6, 1.6 Flex** 05/10 - 56 -82 kW		**19-236681**	

NISSAN NAVARA (D21)

B6 4600	**2.0, 2.4, 2.4 4x4, 2.4 i, 2.5 D, 2.5 D 4x4, 2.7 D, 2.7 D 4x4, 3.0** 01/86 - 12/96 55 -112 kW	**24-187824**	**24-011006**	Standardfahrwerk VA: Verstärkte Ausführung .; Lmax: 310 mm

NISSAN NAVARA (D22)

B6 4600	**2.0, 2.4, 2.5 TD, 2.7 TD, 3.0, 3.2 D** 01/97 - 03/02 62 -120 kW	**24-185004**	**24-184885**	Standardfahrwerk; Baumuster: Standard Cab
B6 4600	**2.0, 2.4, 2.5 TD, 2.7 TD, 3.0, 3.2 D** 01/97 - 03/02 62 -120 kW	**24-187824**	**24-185011**	Standardfahrwerk; Baumuster: Crew Cab VA: Verstärkte Ausführung .; Lmax: 310 mm
B6 4600	**2.4 4x4, 2.5 TD 4x4, 2.5 TDiC 4x4, 2.7 TD 4x4, 3.0 4x4, 3.2 D 4x4** 01/97 - 62 -120 kW	**24-187824**	**24-021289**	Standardfahrwerk VA: Verstärkte Ausführung .; Lmax: 310 mm HA: Lmax: 543 mm

			

NISSAN

NISSAN NAVARA Pritsche/Fahrgestell (D22)

B6 4600	**2.4 4WD, 2.4 i 4WD** 03/97 - 12/05 93 -110 kW	**24-187824**	**24-021289**	Standardfahrwerk VA: Verstärkte Ausführung .; Lmax: 310 mm HA: Lmax: 543 mm

NISSAN NAVARA (D40)

B4	**2.5 dCi, 2.5 dCi 4WD, 2.8 D, 4.0, 4.0 4WD** 10/04 - 101 -198 kW	**19-172903**	**19-172910**	ohne elektr. Dämpfkraftregulierung
B6 4600	**2.5 dCi, 2.5 dCi 4WD, 2.8 D, 4.0, 4.0 4WD** 10/04 - 101 -198 kW	**24-140874**	**24-144384**	ohne elektr. Dämpfkraftregulierung
B6 4600	**2.5 dCi, 2.5 dCi 4WD, 4.0, 4.0 4WD** 07/05 - 106 -198 kW	**24-137430**	**24-186155**	Standardfahrwerk
B6 4600	**2.5 dCi, 2.5 dCi 4WD, 2.8 TDI 4x4, 3.0 dCi 4WD** 01/05 - 104 -170 kW	**24-137430**	**24-186155**	Standardfahrwerk
B8 5100	**2.5 dCi, 2.5 dCi 4WD, 4.0, 4.0 4WD** 07/05 - 106 -198 kW	**24-187053**	**24-187152**	VA: höhenverstellbar; Höherlegung ca.: 0-50 mm HA: Lmax: 550 mm; Höherlegung ca.: 0-25 mm
B8 5100	**2.5 dCi, 2.5 dCi 4WD, 2.8 TDI 4x4, 3.0 dCi 4WD** 01/05 - 104 -170 kW	**24-187053**	**24-187152**	VA: höhenverstellbar; Höherlegung ca.: 0-50 mm HA: Lmax: 550 mm; Höherlegung ca.: 0-25 mm

NISSAN NAVARA Pritsche/Fahrgestell (D40)

B4	**2.5 dCi 4WD** 08/08 - 106 -126 kW	**19-172903**	**19-172910**	ohne elektr. Dämpfkraftregulierung
B6 4600	**2.5 dCi 4WD** 08/08 - 106 -126 kW	**24-140874**	**24-144384**	ohne elektr. Dämpfkraftregulierung

N

NISSAN NOTE (E11)

B1	**1.4, 1.5 dCi, 1.6** 03/06 - 50 -81 kW	**12-234127** **12-234110**		Standardfahrwerk VA: mit Kugellager
B3	**1.4** 03/06 - 65 kW	**36-148073**	**36-300068**	Standardfahrwerk
B3	**1.6** 03/06 - 81 kW	**36-148080**	**36-300068**	Standardfahrwerk
B3	**1.5 dCi** 03/06 - 50 -76 kW	**36-160167**	**36-300068**	Standardfahrwerk
B4	**1.4, 1.5 dCi, 1.6** 03/06 - 50 -81 kW	**22-165770** **22-165787**	**19-164588**	
B6 Sport	**1.4, 1.5 dCi, 1.6** 03/06 - 50 -81 kW	*35-128625*	**24-128636**	VA: nur in Verbindung mit Renault 8200421993; nur in Verbindung mit Renault 8200421997
B8	**1.4, 1.5 dCi, 1.6** 03/06 - 50 -81 kW	*35-128649*	**24-128650**	VA: nur in Verbindung mit Renault 8200421993; nur in Verbindung mit Renault 8200421997

NISSAN PATHFINDER

B6 4600	**2.4 AWD, 3.0 AWD** 07/86 - 10/95 74 -95 kW	*24-185080*	*24-185097*	Standardfahrwerk; Baumuster: Heavy Duty
B6 4600	**2.4 AWD, 3.0 AWD** 07/86 - 10/95 74 -95 kW	**24-012454**	**24-020770**	Standardfahrwerk; Baumuster: Sport

				
NISSAN				
NISSAN PATHFINDER				
B6 4600	**3.0 AWD** 12/89 - 07/90 95 kW	**24-012454**	**24-020770**	Standardfahrwerk; Baumuster: Sport
B6 4600	**3.0 AWD** 12/89 - 07/90 95 kW	*24-185080*	*24-185097*	Standardfahrwerk; Baumuster: Heavy Duty
NISSAN PATHFINDER (R50)				
B6 4600	**2.4, 2.7 TD 4WD, 3.2 TD 4WD, 3.3 V6 4WD, 3.5 V6 4WD** 09/97 - 12/04 87 -162 kW	**34-050460**	**24-023450**	VA: nur für verschraubte Federbeine; ohne TÜV-Gutachten
NISSAN PATHFINDER (R51)				
B4	**2.5 DCi, 2.5 dCi 4WD, 3.0 dCi, 4.0 4WD** 01/05 - 126 -198 kW	**19-167367**	**19-166445**	
B6 4600	**4.0 4WD** 09/05 - 198 kW	**24-197427**	**24-197434**	ohne elektr. Dämpfkraftregulierung; Baumuster: USA
B6 4600	**2.5 DCi, 2.5 dCi 4WD, 3.0 dCi, 4.0 4WD** 01/05 - 126 -198 kW	**24-140874**	**24-140881**	ohne elektr. Dämpfkraftregulierung; Baumuster: Europa
NISSAN PATROL Station Wagon (W160)				
B4	**2.8, 3.2 TD, 3.3 D, 4.0** 06/80 - 08/88 70 -108 kW	*19-020099*	*19-020105*	HA: Länge: 480 mm
B6 4600	**2.8, 3.2 TD, 3.3 D, 4.0** 06/80 - 08/88 70 -108 kW	**24-004107**	**24-004206**	HA: Länge: 480 mm
NISSAN PATROL Hardtop (K160)				
B4	**2.8, 3.2 TD, 3.3 D** 11/79 - 08/88 70 -89 kW	*19-020099*	*19-020105*	HA: Länge: 480 mm
B6 4600	**2.8, 3.2 TD, 3.3 D** 11/79 - 08/88 70 -89 kW	**24-004107**	**24-004206**	HA: Länge: 480 mm
NISSAN PATROL Station Wagon (W260)				
B4	**2.8 TD, 3.2 D** 04/89 - 11/95 81 -85 kW	**19-020136**	*19-020143*	
NISSAN PATROL Hardtop (K260)				
B4	**2.8, 2.8 TD, 3.2 D, 4.2, 4.2 D** 04/89 - 12/97 81 -129 kW	**19-020136**	*19-020143*	
B6 4600	**2.8, 2.8 TD, 3.2 D, 4.2, 4.2 D** 05/86 - 12/97 81 -129 kW	**24-004107**	**24-020770**	mit Blattfederung
NISSAN PATROL GR I (Y60)				
B4	**2.8 TD, 4.2 D, 4.2 KAT** 09/88 - 06/97 85 -121 kW	**19-020136**	**19-020129**	mit Schraubenfederung
B6 4600	**2.8 TD, 4.2 D, 4.2 KAT** 09/88 - 06/97 85 -121 kW	**24-012669**	**24-012676**	mit Schraubenfederung
NISSAN PATROL GR II (Y61)				
B6 4600	**2.7 TD, 2.8 TD, 2.8 TDiC, 3.0 AWD, 3.0 D, 3.0 DTi, 3.2 D, 4.2 D, 4.2 D 4x4, 4.2 TD, 4.2 TDi, 4.5, 4.5 i, 4.8** 06/97 - 70 -190 kW	**24-060431**	**24-060448**	

			
NISSAN			
NISSAN PATROL (Y62)			
BSK **5.6** 04/10 - 298 kW	*53-002549*		für gepanzerte Fahrzeuge; zul. Gesamtgewicht: 4800 Kg; Widerstandsklasse: B6
NISSAN PICK UP (D21)			
B6 4600 **2.3 D 4WD, 2.4 4WD, 2.4 i 12V 4WD, 2.4 i 4WD, 2.5 D 4WD, 2.7 D 4WD, 2.7 TD 4WD, 3.0 i V6 4WD** 09/85 - 02/98 51 -109 kW	**24-010993**	**24-011006**	
NISSAN PICK UP (D22)			
B6 4600 **2.4 4WD, 2.4 i 4WD, 2.5 D 4WD, 2.5 Di 4WD, 2.5 TD 4WD, 2.7 TD 4WD, 3.0 4WD, 3.0 TD 4WD, 3.2 D 4WD, 3.3 4WD** 01/97 - 61 -125 kW	**24-187824**	**24-021289**	Standardfahrwerk VA: Verstärkte Ausführung .; Lmax: 310 mm HA: Lmax: 543 mm
NISSAN PRIMERA Hatchback (P10)			
B3 **1.6** 06/90 - 01/96 66 -75 kW		**36-161720**	Standardfahrwerk
B3 **2.0 16V, 2.0 i** 06/90 - 06/96 85 -92 kW	**36-154876**	**36-161720**	Standardfahrwerk
B3 **2.0 D** 01/91 - 01/96 55 kW	**36-154876**		Standardfahrwerk
B4 **1.6** 06/90 - 01/96 66 -75 kW	**19-028620**		ohne ABS
B4 **1.6** 06/90 - 01/96 66 -75 kW	**19-028620**		mit ABS
B4 **2.0 16V, 2.0 i** 06/90 - 06/96 85 -92 kW	**19-028620**	*22-049254* *22-049261*	mit ABS
B4 **2.0 D** 01/91 - 01/96 55 kW	**19-028620**		mit ABS
B4 **2.0 D** 01/91 - 01/96 55 kW	**19-028620**		ohne ABS
B6 Sport **1.6, 2.0 16V, 2.0 D, 2.0 i** 06/90 - 06/96 55 -92 kW	**24-017824**	**34-030110**	HA: nur für verschraubte Federbeine
NISSAN PRIMERA (P10)			
B3 **2.0, 2.0 16V, 2.0 i** 06/90 - 06/96 85 -105 kW	**36-154876**		Standardfahrwerk
B3 **2.0 GT** 06/90 - 01/96 110 kW		**36-161690**	Standardfahrwerk
B3 **2.0 D** 01/91 - 01/96 55 kW	**36-154876**		Standardfahrwerk
B4 **1.6** 06/90 - 01/96 66 -75 kW	**19-028620**		ohne ABS
B4 **1.6** 06/90 - 01/96 66 -75 kW	**19-028620**		mit ABS
B4 **2.0, 2.0 16V, 2.0 GT, 2.0 i** 06/90 - 06/96 85 -110 kW	**19-028620**	*22-049254* *22-049261*	mit ABS
B4 **2.0 D** 01/91 - 01/96 55 kW	**19-028620**		mit ABS

N

				

NISSAN

NISSAN PRIMERA (P10)

B6 Sport	**1.6, 2.0, 2.0 16V, 2.0 D, 2.0 GT, 2.0 i** 06/90 - 06/96 55 -110 kW	**24-017824**	**34-030110**	HA: nur für verschraubte Federbeine

NISSAN PRIMERA Traveller (W10)

B3	**1.6 i** 07/90 - 03/98 66 -75 kW		**36-161720**	Standardfahrwerk
B3	**2.0 i** 07/90 - 03/98 85 kW	**36-154876**	**36-161720**	Standardfahrwerk
B3	**2.0 D** 07/90 - 12/95 55 kW	**36-154876**	**36-161720**	Standardfahrwerk
B4	**1.6 i, 2.0 D, 2.0 i** 07/90 - 03/98 55 -85 kW	*22-047922* *22-047939*	*19-028835*	

NISSAN PRIMERA Hatchback (P11)

B3	**1.6 16V** 09/96 - 07/02 66 -78 kW	**36-163632**	36-163601	Standardfahrwerk; Baumuster: SLX; Baumuster: SRI
B3	**2.0 16V** 09/96 - 07/02 85 -110 kW	36-227433	36-163601	Standardfahrwerk; Baumuster: SLX; Baumuster: SRI
B3	**2.0 16V, 2.0 TD** 09/96 - 07/02 66 -110 kW	**36-229703**	36-163601	Standardfahrwerk; Baumuster: GT
B4	**1.6 16V, 1.8 16V, 2.0 16V, 2.0 TD** 09/96 - 07/02 66 -110 kW	**19-028620**		Öffnungstemperatur Nabenlänge [mm]; Standardfahrwerk HA: Produktionsland: Großbritannien
B6 Sport	**1.6 16V, 1.8 16V, 2.0 16V, 2.0 TD** 09/96 - 07/02 66 -110 kW	**24-017824**	**24-023443**	Länderausführung Nabenlänge [mm] HA: Produktionsland: Japan

NISSAN PRIMERA (P11)

B3	**1.6 16V** 06/96 - 12/01 66 -78 kW	**36-163632**	**36-154906**	Standardfahrwerk
B3	**2.0 16V** 09/96 - 12/01 85 -110 kW	36-227433	**36-154906**	Standardfahrwerk; Baumuster: SLX; Baumuster: SRI
B3	**2.0 16V, 2.0 TD** 09/96 - 12/01 66 -110 kW	**36-229703**	**36-154906**	Standardfahrwerk; Baumuster: GT
B4	**1.6 16V, 1.8, 1.8 16V, 2.0, 2.0 16V, 2.0 TD** 06/96 - 12/01 66 -140 kW	**19-028620**		Standardfahrwerk HA: Produktionsland: Großbritannien
B6 Sport	**1.6 16V, 1.8, 1.8 16V, 2.0, 2.0 16V, 2.0 TD** 06/96 - 12/01 66 -140 kW	**24-017824**	**24-023443**	HA: Produktionsland: Japan

NISSAN PRIMERA Traveller (WP11)

B3	**1.6 16V** 04/98 - 12/01 66 -73 kW	**36-163632**	36-227440	Standardfahrwerk
B3	**2.0 16V** 04/98 - 12/01 85 -103 kW	36-227433	36-227440	Standardfahrwerk; Baumuster: SLX; Baumuster: SRI
B3	**2.0 16V, 2.0 TD** 04/98 - 12/01 66 -103 kW	**36-229703**	36-227440	Standardfahrwerk; Baumuster: GT
B4	**1.6 16V, 2.0 16V, 2.0 TD** 04/98 - 12/01 66 -103 kW	**19-028620**	*19-063508*	







NISSAN

NISSAN PRIMERA Hatchback (P12)

B1	**1.6, 1.8, 1.9 dCi, 2.0, 2.2 dCi, 2.2 Di** 07/02 - 78 -103 kW	**12-234158**	**12-226368**	VA: mit Kugellager HA: ohne Kugellager
B3	**1.6** 07/02 - 06/04 78 -80 kW	**36-214853**	**36-215201**	Standardfahrwerk
B3	**1.6** 07/04 - 78 -80 kW	**36-200078**	**36-215201**	Standardfahrwerk
B3	**1.8** 07/02 - 06/04 85 kW	**36-216376**	**36-215201**	Standardfahrwerk
B3	**1.8, 1.9 dCi** 07/04 - 85 -88 kW	**36-200078**	**36-215201**	Standardfahrwerk
B3	**2.0** 07/04 - 103 kW	**36-200078**	**36-215201**	Standardfahrwerk
B3	**1.9 dCi, 2.0** 07/02 - 06/04 85 -103 kW	**36-212590**	**36-215201**	Standardfahrwerk
B3	**2.2 Di** 07/02 - 06/04 93 kW	**36-216369**	**36-215201**	Standardfahrwerk
B3	**2.2 Di** 07/04 - 93 kW	**36-200283**	**36-215201**	Standardfahrwerk
B4	**1.6, 1.8, 1.9 dCi, 2.0, 2.2 dCi, 2.2 Di** 07/02 - 78 -103 kW		**19-174204**	

NISSAN PRIMERA (P12)

B1	**1.6, 1.8, 1.9 dCi, 2.0, 2.2 dCi, 2.2 Di** 01/02 - 78 -103 kW	**12-234158**	**12-226368**	VA: mit Kugellager HA: ohne Kugellager
B3	**1.6** 01/02 - 06/04 78 -80 kW	**36-214853**	**36-215201**	Standardfahrwerk
B3	**1.6** 07/04 - 78 -80 kW	**36-200078**	**36-215201**	Standardfahrwerk
B3	**1.8, 1.9 dCi** 03/02 - 06/04 85 -88 kW	**36-216376**	**36-215201**	Standardfahrwerk
B3	**1.8, 1.9 dCi** 07/04 - 85 -88 kW	**36-200078**	**36-215201**	Standardfahrwerk
B3	**2.0** 03/02 - 06/04 103 kW	**36-212590**	**36-215201**	Standardfahrwerk
B3	**2.0** 07/04 - 103 kW	**36-200078**	**36-215201**	Standardfahrwerk
B3	**2.2 dCi, 2.2 Di** 03/02 - 06/04 93 -102 kW	**36-216369**	**36-215201**	Standardfahrwerk
B3	**2.2 dCi, 2.2 Di** 07/04 - 93 -102 kW	**36-200283**	**36-215201**	Standardfahrwerk
B4	**1.6, 1.8, 1.9 dCi, 2.0, 2.2 dCi, 2.2 Di** 01/02 - 78 -103 kW		**19-174204**	

NISSAN PRIMERA Kombi (WP12)

B1	**1.6 Visia, 1.8, 1.9 dCi, 2.0, 2.2 dCi, 2.2 Di** 01/02 - 80 -103 kW	**12-234158**	**12-226368**	VA: mit Kugellager HA: ohne Kugellager

N

				
NISSAN				
NISSAN PRIMERA Kombi (WP12)				
B3	**1.6 Visia** 01/02 - 06/04 80 kW	**36-214853**	**36-215201**	Standardfahrwerk
B3	**1.6 Visia** 07/04 - 80 kW	**36-214853**	**36-215201**	Standardfahrwerk
B3	**1.8** 03/02 - 06/04 85 kW	**36-214853**	**36-215201**	Standardfahrwerk; Schaltgetriebe
B3	**1.8** 03/02 - 06/04 85 kW	**36-212590**	**36-215201**	Standardfahrwerk; Automatik
B3	**1.8** 07/04 - 85 kW	**36-200078**	**36-215201**	Standardfahrwerk
B3	**1.9 dCi, 2.0** 03/02 - 85 -103 kW	**36-200078**	**36-215201**	Standardfahrwerk
B3	**2.2 dCi, 2.2 Di** 03/02 - 93 -102 kW	**36-200283**	**36-215201**	Standardfahrwerk
B4	**1.8, 1.9 dCi, 2.0, 2.2 dCi, 2.2 Di** 03/02 - 85 -103 kW		**19-174204**	
NISSAN QASHQAI (J10, JJ10)				
B1	**1.5 dCi, 1.6, 1.6 dCi, 1.6 dCi AWD, 2.0, 2.0 AWD, 2.0 dCi, 2.0 dCi AWD** 02/07 - 76 -110 kW	**12-234134** **12-234141**		Standardfahrwerk VA: mit Kugellager
B3	**1.6** 02/07 - 81 -86 kW	**36-199976**	**36-200511**	Standardfahrwerk
B3	**2.0 AWD** 02/07 - 103 kW	**36-213542**	**36-200528**	Standardfahrwerk
B3	**1.5 dCi, 2.0** 02/07 - 78 -103 kW	**36-213542**	**36-200511**	Standardfahrwerk VA: -> 08/07
B3	**1.5 dCi, 1.6 dCi, 1.6 dCi AWD, 2.0 dCi, 2.0 dCi AWD** 02/07 - 81 -110 kW	**36-213559**	**i.V.**	Standardfahrwerk
B4	**1.5 dCi, 1.6, 1.6 dCi, 1.6 dCi AWD, 2.0, 2.0 AWD, 2.0 dCi, 2.0 dCi AWD** 02/07 - 76 -110 kW	**22-226372** **22-226389**	**19-226392**	Standardfahrwerk
B6 Sport	**1.5 dCi, 1.6, 1.6 dCi, 1.6 dCi AWD, 2.0, 2.0 AWD, 2.0 dCi, 2.0 dCi AWD** 02/07 - 76 -110 kW	**22-210692** **22-210739**	**24-210294**	
NISSAN SERENA (C23M)				
B4	**1.6 16V** 02/93 - 05/96 71 kW		**19-028477**	Standardfahrwerk; mit Starrachse
B4	**2.0 D, 2.4** 11/92 - 10/95 49 -93 kW		**19-028477**	Standardfahrwerk; Ausstattung: ex. SGX; mit Starrachse
B4	**2.3 D** 01/95 - 09/01 55 kW		**19-028477**	Standardfahrwerk; Ausstattung: ex. SGX; mit Starrachse
NISSAN SKYLINE (R32)				
B6 Sport	**1.8, 2.0, 2.0 Turbo, 2.5** 03/89 - 06/93 67 -158 kW	**24-014731**	**24-014748**	Baumuster: R32
B6 Sport	**2.0 4x4, 2.0 Turbo 4x4** 03/89 - 06/93 114 -158 kW	**24-014717**	**24-014724**	Baumuster: R32

N

			

NISSAN

NISSAN SKYLINE (R32)

B8	**2.0 4x4, 2.0 Turbo 4x4** 03/89 - 06/93 114 -158 kW	*24-016728* VO	*24-016735* HL	Baumuster: R32

NISSAN SKYLINE Coupe (R32)

B6 Sport	**2.0, 2.0 Turbo** 03/89 - 06/93 114 -158 kW	**24-014731** VO	**24-014748** VO	Baumuster: R32
B6 Sport	**2.0 4x4, 2.0 Turbo 4x4, 2.6 Twin Turbo 4x4** 03/89 - 06/93 114 -206 kW	**24-014717** VO	**24-014724** HL	Baumuster: R32
B8	**2.0 4x4, 2.0 Turbo 4x4, 2.6 Twin Turbo 4x4** 03/89 - 06/93 114 -206 kW	*24-016728* VO	*24-016735* HL	Baumuster: R32

NISSAN SKYLINE (R33)

B6 Sport	**2.0, 2.5** 07/93 - 05/98 96 -140 kW	**24-018739** VO	**24-019163** VO	Baumuster: R33
B6 Sport	**2.5 4x4** 07/93 - 05/98 140 kW	**24-021074** VO	**24-021081** HL	Baumuster: R33

NISSAN SKYLINE Coupe (R33)

B6 Sport	**2.0, 2.5** 07/93 - 07/00 96 -184 kW	**24-018739** VO	**24-019163** VO	Baumuster: R33
B16 PSS9	**2.5 4x4, 2.6 Twin Turbo 4x4, 2.5 4x4** 07/93 - 07/00 140 -206 kW	*48-080750*		ohne TÜV-Gutachten; Baumuster: R34 VA: Tieferlegung lt. GA: 40 mm HA: Tieferlegung lt. GA: 40 mm

NISSAN SKYLINE (R34)

B6 Sport	**2.0, 2.5** 06/98 - 07/00 114 -147 kW	**24-018739** VO	**24-019163** VO	Baumuster: R33
B6 Sport	**2.5 4x4** 06/98 - 07/00 147 kW	**24-021074** VO	**24-021081** HL	Baumuster: R33

NISSAN SKYLINE Coupe (R34)

B6 Sport	**2.0, 2.5** 06/98 - 07/00 114 -147 kW	**24-018739** VO	**24-019163** VO	Baumuster: R33

NISSAN SKYLINE Coupe (V35)

B16 PSS9	**3.5 4x4** 08/03 - 206 kW	*48-080750*		ohne TÜV-Gutachten; Baumuster: R34 VA: Tieferlegung lt. GA: 40 mm HA: Tieferlegung lt. GA: 40 mm

NISSAN SUNNY II Hatchback (N13)

B3	**1.0, 1.3, 1.4, 1.4 LX, 1.5, 1.6, 1.6 GTI 16V, 1.6 i, 1.6 i 12V, 1.7 D, 1.8 GTI 16V** 06/86 - 06/91 37 -92 kW	**36-163595**		Standardfahrwerk
B4	**1.3, 1.4 LX, 1.5, 1.6, 1.6 GTI 16V, 1.6 i, 1.6 i 12V, 1.7 D, 1.8 GTI 16V** 06/86 - 06/91 40 -92 kW	*22-044969* VA *22-044976* VA	*22-044983* HA *22-044990* HA	

NISSAN SUNNY II (N13)

B3	**1.3, 1.4, 1.4 LX, 1.5, 1.6, 1.6 GTI 16V, 1.6 i, 1.6 i 12V, 1.7 D** 06/86 - 10/91 40 -88 kW	**36-163595**		Standardfahrwerk
B4	**1.3, 1.4 LX, 1.5, 1.6, 1.6 GTI 16V, 1.6 i, 1.6 i 12V, 1.7 D** 06/86 - 10/91 40 -81 kW	*22-044969* VA *22-044976* VA	*22-044983* HA *22-044990* HA	

N

				
NISSAN				
NISSAN SUNNY II Traveller (B12)				
B3	**1.5, 1.6, 1.6 i, 1.6 i 12V, 1.7 D** 01/86 - 06/91 40 -66 kW	**36-163595**		Standardfahrwerk
B4	**1.5, 1.6, 1.6 i, 1.6 i 12V, 1.7 D** 01/86 - 06/91 40 -66 kW	*22-044969* *22-044976*	*22-044983* *22-044990*	
NISSAN SUNNY II Coupe (B12)				
B3	**1.5, 1.6, 1.6 GTI 16V, 1.6 i, 1.6 i 12V, 1.8 GTI 16V** 06/86 - 06/91 52 -92 kW	**36-163595**		Standardfahrwerk
B4	**1.5, 1.6, 1.6 GTI 16V, 1.6 i, 1.6 i 12V, 1.8 GTI 16V** 06/86 - 06/91 52 -92 kW	*22-044969* *22-044976*	*22-044983* *22-044990*	
NISSAN SUNNY III Liftback (N14)				
B3	**1.4 i, 1.4 i 16V** 10/90 - 06/95 55 -64 kW	**36-163595**		Standardfahrwerk
B4	**1.4 i** 10/90 - 05/95 55 kW	*22-047946* *22-047953*	*22-049179* *22-049186*	ohne ABS
B4	**1.4 i** 10/90 - 05/95 55 kW	*22-047946* *22-047953*	*22-049230*	mit ABS
B4	**1.6 i** 10/90 - 05/95 66 kW	*22-047946* *22-047953*	*22-049216* *22-049223*	ohne ABS
B4	**1.6 i, 1.6 i 16V** 10/90 - 05/95 66 -75 kW	*22-047946* *22-047953*	*22-049230*	mit ABS
B4	**1.6 i 16V** 10/92 - 10/93 75 kW	*22-047946* *22-047953*	*22-049216* *22-049223*	ohne ABS
B4	**1.6 i 16V** 11/93 - 05/95 75 kW	*22-047946* *22-047953*	*22-049179* *22-049186*	ohne ABS
B4	**2.0 i 16V** 10/90 - 05/95 105 kW	*22-047946* *22-047953*	*22-049230*	mit ABS
B4	**2.0 D** 10/90 - 05/95 55 kW	*22-047946* *22-047953*	*22-049179* *22-049186*	ohne ABS
B4	**2.0 D** 10/90 - 05/95 55 kW	*22-047946* *22-047953*	*22-049230*	mit ABS
NISSAN SUNNY III Hatchback (N14)				
B3	**1.4, 1.4 i, 1.4 i 16V** 10/90 - 06/95 55 -64 kW	**36-163595**		Standardfahrwerk
B4	**1.4 i, 1.4 i 16V** 10/90 - 05/95 55 -64 kW	*22-047946* *22-047953*	*22-049179* *22-049186*	ohne ABS
B4	**1.4 i, 1.4 i 16V** 10/90 - 05/95 55 -64 kW	*22-047946* *22-047953*	*22-049230*	mit ABS
B4	**1.6 i** 10/90 - 05/95 66 kW	*22-047946* *22-047953*	*22-049216* *22-049223*	ohne ABS
B4	**1.6 i, 1.6 i 16V** 10/90 - 05/95 66 -75 kW	*22-047946* *22-047953*	*22-049230*	mit ABS
B4	**1.6 i 16V** 10/92 - 10/93 75 kW	*22-047946* *22-047953*	*22-049216* *22-049223*	ohne ABS

N

					
NISSAN					
NISSAN SUNNY III Hatchback (N14)					
B4	**1.6 i 16V** 11/93 - 05/95 75 kW	*22-047946* *22-047953*	*22-049179* *22-049186*		ohne ABS
B4	**2.0 D** 10/90 - 05/95 55 kW	*22-047946* *22-047953*	*22-049179* *22-049186*		ohne ABS
B4	**2.0 D** 10/90 - 05/95 55 kW	*22-047946* *22-047953*	*22-049230*		mit ABS
NISSAN SUNNY III (N14)					
B3	**1.4, 1.4 i, 1.4 i 16V** 10/90 - 06/95 55 -64 kW	**36-163595**			Standardfahrwerk
B4	**1.4 i** 10/90 - 05/95 55 kW	*22-047946* *22-047953*	*22-049179* *22-049186*		ohne ABS
B4	**1.4 i** 10/90 - 05/95 55 kW	*22-047946* *22-047953*	*22-049230*		mit ABS
B4	**1.6 i 16V** 10/92 - 10/93 75 kW	*22-047946* *22-047953*	*22-049216* *22-049223*		ohne ABS
B4	**1.6 i 16V** 11/93 - 05/95 75 kW	*22-047946* *22-047953*	*22-049179* *22-049186*		ohne ABS
B4	**1.6, 1.6 i, 1.8, 2.0** 05/90 - 12/96 66 -104 kW	*22-047946* *22-047953*	*22-049216* *22-049223*		ohne ABS
B4	**1.6, 1.6 i, 1.6 i 16V, 1.8, 2.0** 05/90 - 12/96 66 -104 kW	*22-047946* *22-047953*	*22-049230*		mit ABS
B4	**2.0 D** 10/90 - 05/95 55 kW	*22-047946* *22-047953*	*22-049179* *22-049186*		ohne ABS
B4	**2.0 D** 10/90 - 05/95 55 kW	*22-047946* *22-047953*	*22-049230*		mit ABS
NISSAN TERRANO I (WD21)					
B4	**2.4 i 4WD** 10/87 - 02/93 76 kW	**19-061085**	**19-061092**		
B4	**3.0 i 4WD** 01/90 - 12/95 109 kW	**19-061085**	**19-061092**		
B4	**2.7 TD 4WD** 02/89 - 02/96 73 kW	**19-061085**	**19-061092**		
B6 4600	**2.4 i 4WD, 2.7 TD 4WD, 3.0 i 4WD** 10/87 - 02/93 73 -109 kW	**24-012454**	**24-020770**		
NISSAN TERRANO II (R20)					
B3	**2.4 4WD, 2.7 TDi 4WD** 05/96 - 06/99 85 -92 kW		**36-219230**		Standardfahrwerk; Türenanzahl: 3
B3	**2.4 4WD, 2.7 TDi 4WD** 07/99 - 85 -92 kW		**36-219247**		Standardfahrwerk; Türenanzahl: 3
B3	**2.4 4WD, 2.7 TDi 4WD** 05/96 - 06/99 85 -92 kW		**36-219254**		Standardfahrwerk; Verstärkte Ausführung .; Türenanzahl: 5
B3	**2.4 4WD, 2.7 TDi 4WD** 07/99 - 85 -92 kW		**36-215133**		Standardfahrwerk; Türenanzahl: 5
B4	**2.4 4WD, 2.4 i 12V 4WD, 2.7 TD 4WD, 2.7 TDi 4WD** 02/93 - 74 -92 kW	**19-105895**	**19-061092**		

N

NISSAN

NISSAN TERRANO II (R20)

B6 4600	**2.4 4WD, 2.4 i 12V 4WD, 2.7 TD 4WD, 2.7 TDi 4WD, 3.0 Di 4WD, 3.0 DiTD 4WD, 3.2 TDi 4WD** 10/92 - 06/03 74 -125 kW	**24-020763**	**24-020770**	

NISSAN TITAN

B6 4600	**5.6** 10/03 - 227 kW	**24-197656**	*24-185967*	Standardfahrwerk
B6 4600	**5.6 4x4, 5.6 Flex-Fuel 4WD** 10/03 - 224 -227 kW	**24-197656**	**24-116244**	Standardfahrwerk
B8 5100	**5.6** 10/03 - 227 kW	**24-197649**	*24-186773*	ohne TÜV-Gutachten VA: höhenverstellbar; Höherlegung ca.: 0-50 mm HA: Höherlegung ca.: 0-25 mm
B8 5100	**5.6 4x4, 5.6 Flex-Fuel 4WD** 10/03 - 224 -227 kW	**24-197649**	**24-186766**	ohne TÜV-Gutachten VA: höhenverstellbar; Höherlegung ca.: 0-50 mm HA: Höherlegung ca.: 0-25 mm

NISSAN TIIDA Schrägheck (C11X)

B4	**1.5 dCi, 1.6, 1.8** 09/07 - 78 -93 kW		**19-213910**	

NISSAN TIIDA Stufenheck (SC11X)

B4	**1.5 dCi, 1.6, 1.8** 09/07 - 78 -93 kW		**19-213910**	

NISSAN XTERRA (WD22)

B6 4600	**2.8 TD AWD** 05/01 - 12/04 101 kW	**24-187824**	**24-185011**	Standardfahrwerk VA: Verstärkte Ausführung .; Lmax: 310 mm

NISSAN XTERRA (N50)

B4	**2.8 4x4** 01/05 - 104 kW	**19-172903**	**19-172910**	ohne elektr. Dämpfkraftregulierung
B6 4600	**2.8 4x4, 4.0 4x4** 01/05 - 104 -198 kW	**24-137430**	**24-187121**	Standardfahrwerk
B6 4600	**2.8 4x4** 01/05 - 104 kW	**24-140874**	**24-144384**	ohne elektr. Dämpfkraftregulierung
B8 5100	**2.8 4x4, 4.0 4x4** 01/05 - 104 -198 kW	**24-187053**	**24-187169**	ohne TÜV-Gutachten VA: höhenverstellbar; Höherlegung ca.: 0-50 mm HA: Höherlegung ca.: 0-25 mm

NISSAN X-TRAIL (T30)

B1	**2.0, 2.0 4x4, 2.2 dCi, 2.2 dCi 4x4, 2.2 Di 4x4, 2.5 4x4** 07/01 - 84 -121 kW	**12-234158**		VA: mit Kugellager
B3	**2.0, 2.0 4x4** 07/01 - 10/05 103 -110 kW	**36-216284**	**36-216321**	Standardfahrwerk
B3	**2.0, 2.0 4x4** 11/05 - 103 -110 kW	**36-216307**	**36-216321**	Standardfahrwerk
B3	**2.5 4x4** 11/02 - 10/05 121 -132 kW	**36-216284**	**36-216321**	Standardfahrwerk
B3	**2.5 4x4** 06/05 - 121 -132 kW	**36-216307**	**36-216321**	Standardfahrwerk







NISSAN				
NISSAN X-TRAIL (T30)				
B3	**2.2 DCi, 2.2 dCi 4x4, 2.2 DCi FWD, 2.2 Di 4x4** 07/01 - 05/05 84 -100 kW	**36-216291**	**36-216321**	Standardfahrwerk
B3	**2.2 DCi, 2.2 dCi 4x4, 2.2 Di 4x4** 06/05 - 84 -100 kW	**36-215171**	**36-216321**	Standardfahrwerk
NISSAN X-TRAIL (T31)				
B4	**2.0, 2.0 dCi, 2.0 dCi FWD, 2.0 FWD, 2.5** 03/07 - 103 -127 kW	**22-213747** **22-213754**	**19-213767**	Standardfahrwerk
NISSAN NV 400 Bus				
B4	**2.3 dCi** 11/11 - 74 -107 kW	i.V.	**19-232546**	Standardfahrwerk; Frontantrieb
B4	**2.3 dCi** 11/11 - 74 -107 kW	i.V.	**19-232553**	Standardfahrwerk; Heckantrieb
NISSAN NV 400 Kasten				
B4	**2.3 dCi** 11/11 - 74 -107 kW	i.V.	**19-232546**	Standardfahrwerk; Frontantrieb
B4	**2.3 dCi [RWD]** 11/11 - 92 -107 kW	i.V.	**19-232553**	Standardfahrwerk; Heckantrieb
NISSAN NV 400 Pritsche/Fahrgestell				
B4	**2.3 dCi** 11/11 - 74 -107 kW	i.V.	**19-232546**	Standardfahrwerk; Frontantrieb
B4	**2.3 dCi [RWD]** 11/11 - 92 -107 kW	i.V.	**19-232553**	Standardfahrwerk; Heckantrieb
NISSAN PRIMASTAR Bus (X83)				
B1	**2.0, dCi 100, dCi 115, dCi 120, dCi 140, dCi 150, dCi 80, dCi 90** 03/01 - 60 -107 kW	**12-238033**		
B3	**2.0, dCi 100, dCi 115, dCi 120, dCi 140, dCi 150, dCi 80, dCi 90** 03/01 - 60 -107 kW	36-199488	**36-198078**	Standardfahrwerk
B4	**2.0, dCi 100, dCi 115, dCi 120, dCi 140, dCi 150, dCi 80, dCi 90** 03/01 - 60 -107 kW		**19-152615**	
NISSAN PRIMASTAR Kasten (X83)				
B1	**2.0, dCi 100, dCi 115, dCi 120, dCi 140, dCi 150, dCi 80, dCi 90** 09/02 - 60 -107 kW	**12-238033**		
B3	**2.0, dCi 100, dCi 115, dCi 120, dCi 140, dCi 150, dCi 80, dCi 90** 09/02 - 60 -107 kW	36-199488	**36-198078**	Standardfahrwerk
B4	**2.0, dCi 100, dCi 115, dCi 120, dCi 140, dCi 150, dCi 80, dCi 90** 09/02 - 60 -107 kW		**19-152615**	
NISSAN VANETTE CARGO Kasten (HC 23)				
B4	**1.6 i, 2.3 D** 01/95 - 55 -71 kW		**19-028477**	Standardfahrwerk; mit Starrachse

N

				
NISSAN (DONGFENG)				
NISSAN (DONGFENG) QASCHQAI				
B1	**1.6, 2.0** 03/08 - 81 -106 kW	**12-234134** **12-234141**		VA: mit Kugellager
B4	**1.6, 2.0** 03/08 - 81 -106 kW	**22-226372** **22-226389**	**19-226392**	Standardfahrwerk
B6 Sport	**1.6, 2.0** 03/08 - 81 -106 kW	**22-210692** **22-210739**	**24-210294**	
NSU				
NSU 1000				
B6 Sport	**C** 08/63 - 12/72 29 kW	**24-630085**	**24-004732**	
NSU 1200				
B6 Sport	**C** 09/69 - 11/71 40 kW		**24-004732**	
NSU PRINZ				
B6 Sport	**1000, 1200, 600, 600 4L** 08/61 - 03/74 22 -48 kW	**24-630085**	**24-004732**	
NSU TT				
B6 Sport	**1.2** 07/65 - 11/71 48 kW	**24-630085**	**24-004732**	
NSU TTS				
B6 Sport	**1.0** 01/70 - 11/71 52 kW	**24-630085**	**24-004732**	
OPEL				
OPEL ADAM				
B4	**1.2, 1.4** 10/12 - 51 -74 kW	**22-231369** **22-231376**	**19-231389**	Standardfahrwerk; Sportfahrwerk
B6 Sport	**1.2, 1.4** 10/12 - 51 -74 kW	**22-239099** **22-239105**	**24-239110**	
B8	**1.2, 1.4** 10/12 - 51 -74 kW	**22-239129** **22-239143**	**24-239134**	
OPEL ADMIRAL B				
B6 Sport	**2.8, 2.8 E, 2.8 S** 03/69 - 01/78 95 -121 kW	**24-632683**	**24-632690**	
OPEL AGILA (H00)				
B3	**1.0 12V, 1.2 16V** 09/00 - 12/02 43 -55 kW	**36-215287**	**36-219285**	Standardfahrwerk
B3	**1.0 12V, 1.2 16V** 01/03 - 12/07 43 -55 kW		**36-219285**	Standardfahrwerk

				
OPEL				
OPEL AGILA (H00)				
B3	**1.0, 1.2 16V Twinport, 1.3 CDTI** 08/03 - 12/07 44 -59 kW		**36-219285**	Standardfahrwerk
B4	**1.0, 1.0 12V, 1.2 16V, 1.2 16V Twinport, 1.3 CDTI** 09/00 - 12/07 43 -59 kW		**19-168784**	Standardfahrwerk
OPEL AGILA				
B1	**1.0, 1.0 LPG, 1.2, 1.2 LPG, 1.3 CDTI** 04/08 - 48 -69 kW	**12-231409**		
B4	**1.0, 1.0 LPG, 1.2, 1.2 LPG, 1.3 CDTI** 04/08 - 48 -69 kW	**22-166722** **22-166739**	**19-156545**	
B6 Sport	**1.0, 1.0 LPG, 1.2, 1.2 LPG, 1.3 CDTI** 04/08 - 48 -69 kW	**22-222121** **22-222138**	**24-222143**	
B8	**1.0, 1.0 LPG, 1.2, 1.2 LPG, 1.3 CDTI** 04/08 - 48 -69 kW	**22-222152** **22-222169**	**24-222143**	
OPEL AMPERA				
B4	**EV 150** 11/11 - 111 kW	**22-232496** **22-232502**	**19-232515**	
OPEL ASCONA A (81_, 86_, 87_, 88_)				
B4	**1.2 S, 1.6 N, 1.6 S, 1.9 SR** 03/71 - 08/75 44 -66 kW		*19-019604*	
B6 Sport	**1.2 S, 1.6 N, 1.6 S, 1.9 SR** 03/71 - 08/75 44 -66 kW	**24-627726**	**24-009188**	VA: Kenngröße: 310/150 HA: Kenngröße: 98/36; Länge: 652 mm
OPEL ASCONA A Voyage (84_, 89_)				
B4	**1.6 N, 1.6 S, 1.9 SR** 10/70 - 08/75 44 -66 kW		*19-019604*	
OPEL ASCONA B (81_, 86_, 87_, 88_)				
B3	**1.6 N, 1.6 S, 1.9 N, 1.9 S, 2.0 E, 2.0 N, 2.0 S** 09/75 - 08/81 44 -81 kW	**36-162680**		Standardfahrwerk
B4	**1.2, 1.2 S, 1.3 N, 1.3 S, 1.6 N, 1.6 S, 1.9 N, 1.9 S, 2.0 D, 2.0 N, 2.0 S** 09/75 - 08/81 40 -74 kW	*19-019444*	*19-019604*	
B4	**2.0 E** 08/79 - 08/81 81 kW		*19-019604*	
B6 Sport	**1.2, 1.2 S, 1.3 N, 1.3 S, 1.6 N, 1.6 S, 1.9 N, 1.9 S, 2.0 D, 2.0 E, 2.0 N, 2.0 S** 09/75 - 08/81 40 -81 kW	**24-006866**	**24-008938**	VA: Kenngröße: 150/60 HA: Kenngröße: 220/80
B6 Sport	**1.2, 1.2 S, 1.3 N, 1.3 S, 1.6 N, 1.6 S, 1.9 N, 1.9 S, 2.0 D, 2.0 E, 2.0 N, 2.0 S, 2.4 400** 09/75 - 08/81 40 -106 kW	**24-008839**	**24-008938**	Baumuster: Rallye VA: Kenngröße: 261/108 HA: Kenngröße: 220/80
B6 Sport	**1.2, 1.2 S, 1.3 N, 1.3 S, 1.6 N, 1.6 S, 1.9 N, 1.9 S, 2.0 D, 2.0 E, 2.0 N, 2.0 S** 09/75 - 08/81 40 -81 kW	**24-000819**	**24-000918**	Baumuster: Rennen VA: Kenngröße: 310/160; Lmax: 474 mm HA: Kenngröße: 274/95

				
OPEL				
OPEL ASCONA C CC (84_, 89_)				
B3	**1.3 N, 1.3 S** 09/81 - 05/82 44 -55 kW		**38-154508**	Standardfahrwerk; Schaltgetriebe
B3	**1.3 N, 1.3 S** 09/81 - 05/82 44 -55 kW		**38-154508**	Standardfahrwerk; Automatik
B3	**1.3 N, 1.3 S** 06/82 - 08/88 44 -55 kW	**36-161560**	**38-154508**	Standardfahrwerk; Schaltgetriebe
B3	**1.3 N, 1.3 S** 06/82 - 08/88 44 -55 kW		**38-154508**	Standardfahrwerk; Automatik
B3	**1.6, 1.6 i, 1.6 i KAT, 1.6 S** 09/81 - 08/88 55 -66 kW	**36-161539**	**38-154508**	Standardfahrwerk; Schaltgetriebe
B3	**1.6, 1.6 i, 1.6 i KAT, 1.6 S** 09/81 - 08/88 55 -66 kW		**38-154508**	Standardfahrwerk; Automatik
B3	**1.8 E** 01/85 - 08/86 74 kW	**36-161560**	**38-154508**	Standardfahrwerk; Schaltgetriebe
B3	**1.8 E** 01/85 - 08/86 74 kW	**36-161539**	**38-154508**	Standardfahrwerk; Automatik
B3	**1.6 D** 03/82 - 08/88 40 kW		**38-154508**	Standardfahrwerk; Schaltgetriebe
B3	**1.6 D** 03/82 - 08/88 40 kW		**38-154508**	Standardfahrwerk; Automatik
B4	**1.3 N, 1.3 S, 1.6, 1.6 D, 1.6 S, 1.8 i** 09/81 - 08/84 40 -85 kW	*21-030437* **11-101314** SP	**19-019864**	-> CH.Nr.: F1.003.026; -> CH.Nr.: F5.000.000; -> CH.Nr.: 6.000.000
B4	**1.3 N, 1.3 S, 1.6, 1.6 D, 1.6 S, 1.8 i** 09/84 - 08/88 40 -85 kW		**19-019864**	CH.Nr.: F1.003.027 ->; CH.Nr.: F5.000.001 ->; CH.Nr.: 6.000.001 ->
B4	**1.6, 1.6 i, 1.6 i KAT, 1.8, 1.8 E, 2.0 i, 2.0 i GT, 2.0 i KAT** 01/85 - 08/88 55 -95 kW		**19-019864**	
B6 Sport	**1.3 N, 1.3 S, 1.6, 1.6 D, 1.6 i, 1.6 i KAT, 1.6 S, 1.8, 1.8 E, 1.8 i, 2.0 i, 2.0 i GT, 2.0 i KAT** 09/81 - 08/88 40 -95 kW		*24-000970*	
OPEL ASCONA C (81_, 86_, 87_, 88_)				
B3	**1.3 N, 1.3 S** 09/81 - 05/82 44 -55 kW		**38-154508**	Standardfahrwerk; Schaltgetriebe
B3	**1.3 N, 1.3 S** 09/81 - 05/82 44 -55 kW		**38-154508**	Standardfahrwerk; Automatik
B3	**1.3 N, 1.3 S** 06/82 - 08/88 44 -55 kW	**36-161560**	**38-154508**	Standardfahrwerk; Schaltgetriebe
B3	**1.3 N, 1.3 S** 06/82 - 08/88 44 -55 kW		**38-154508**	Standardfahrwerk; Automatik
B3	**1.6, 1.6 i, 1.6 i KAT, 1.6 S** 09/81 - 08/88 55 -66 kW	**36-161539**	**38-154508**	Standardfahrwerk; Schaltgetriebe
B3	**1.6, 1.6 i, 1.6 i KAT, 1.6 S** 09/81 - 08/88 55 -66 kW		**38-154508**	Standardfahrwerk; Automatik
B3	**1.8 E, 1.8 i** 09/82 - 08/86 74 -85 kW	**36-161560**	**38-154508**	Standardfahrwerk; Schaltgetriebe
B3	**1.8 E, 1.8 i** 09/82 - 08/86 74 -85 kW	**36-161539**	**38-154508**	Standardfahrwerk; Automatik

				
OPEL				
OPEL ASCONA C (81_, 86_, 87_, 88_)				
B3	**1.6 D** 03/82 - 08/88 40 kW		**38-154508**	Standardfahrwerk; Schaltgetriebe
B3	**1.6 D** 03/82 - 08/88 40 kW		**38-154508**	Standardfahrwerk; Automatik
B4	**1.3 N, 1.3 S, 1.6, 1.6 D, 1.6 S, 1.8 i, 2.0** 09/81 - 08/84 40 -85 kW	*21-030437* **11-101314** SP	**19-019864**	-> CH.Nr.: F1.003.026; -> CH.Nr.: F5.000.000; -> CH.Nr.: 6.000.000
B4	**1.3 N, 1.3 S, 1.6, 1.6 D, 1.6 S, 1.8 i** 09/84 - 08/88 40 -85 kW		**19-019864**	CH.Nr.: F1.003.027 ->; CH.Nr.: F5.000.001 ->; CH.Nr.: 6.000.001 ->
B4	**1.6, 1.6 i, 1.6 i KAT, 1.8, 1.8 E, 2.0, 2.0 i, 2.0 i GT, 2.0 i KAT** 09/81 - 08/88 55 -95 kW		**19-019864**	
B6 Sport	**1.3 N, 1.3 S, 1.6, 1.6 i, 1.6 i KAT, 1.6 S, 1.8, 1.8 E, 1.8 i, 2.0, 2.0 i, 2.0 i GT, 2.0 i KAT** 09/81 - 08/88 44 -95 kW		*24-000970*	
OPEL ASTRA F CC (53_, 54_, 58_, 59_)				
B1	**1.4, 1.4 i, 1.4 i 16V, 1.4 Si, 1.6, 1.6 i, 1.6 i 16V, 1.6 Si, 1.7 D, 1.7 TD, 1.7 TDS, 1.8, 1.8 i, 1.8 i 16V, 2.0 GSI 16V, 2.0 i, 2.0 i 16V** 09/91 - 01/98 42 -110 kW	**12-116812**		VA: mit Kugellager
B2	**1.4, 1.4 i, 1.4 i 16V, 1.4 Si, 1.6, 1.6 i, 1.6 i 16V, 1.6 Si, 1.7 D, 1.7 TD, 1.7 TDS, 1.8, 1.8 i, 1.8 i 16V, 2.0 i** 09/91 - 01/98 42 -92 kW	**16-031548** **11-101369** SP	**15-062215**	
B3	**1.4, 1.4 i, 1.4 i 16V, 1.4 Si, 1.6, 1.6 i, 1.6 i 16V, 1.6 Si** 09/91 - 12/94 44 -74 kW	**36-130481**	**38-130366**	Standardfahrwerk
B3	**1.4, 1.4 i, 1.4 i 16V, 1.4 Si, 1.6, 1.6 i, 1.6 i 16V, 1.6 Si** 09/91 - 12/94 44 -74 kW	*36-130139*	**38-130465**	Standardfahrwerk; Verstärkte Ausführung .
B3	**1.6 i 16V, 1.7 D, 1.7 TD, 1.7 TDS, 1.8, 1.8 i, 1.8 i 16V, 2.0 GSI 16V, 2.0 i, 2.0 i 16V** 09/91 - 01/98 42 -110 kW	**36-197941**	**38-161063**	Sportfahrwerk; Baumuster: GSI
B3	**1.7 D, 1.8, 1.8 i, 1.8 i 16V, 2.0 i, 2.0 i 16V** 09/91 - 01/98 42 -100 kW	*36-130115*	**38-130366**	Standardfahrwerk
B3	**1.7 D, 1.7 TD, 1.7 TDS, 1.8, 1.8 i, 1.8 i 16V, 2.0 i, 2.0 i 16V** 09/91 - 01/98 42 -100 kW	*36-130139*	**38-130465**	Standardfahrwerk; Verstärkte Ausführung .
B3	**1.7 TD, 1.7 TDS** 12/91 - 01/98 50 -60 kW	*36-130122*	**38-130366**	Standardfahrwerk
B4	**1.4, 1.4 i, 1.4 i 16V, 1.4 Si, 1.6, 1.6 i, 1.6 i 16V, 1.6 Si, 1.7 D, 1.7 TD, 1.7 TDS, 1.8, 1.8 i, 1.8 i 16V, 2.0 GSI 16V, 2.0 i, 2.0 i 16V** 09/91 - 01/98 42 -110 kW	**21-030260** **11-101369** SP	**19-019956**	
B6 Sport	**1.4, 1.4 i, 1.4 i 16V, 1.4 Si, 1.6, 1.6 i, 1.6 i 16V, 1.6 Si, 1.7 D, 1.7 TD, 1.7 TDS, 1.8, 1.8 i, 1.8 i 16V, 2.0 GSI 16V, 2.0 i, 2.0 i 16V** 09/91 - 01/98 42 -110 kW	**34-030035**	**24-015523**	

				
OPEL				
OPEL ASTRA F CC (53_, 54_, 58_, 59_)				
B8	**1.4, 1.4 i, 1.4 i 16V, 1.4 Si, 1.6, 1.6 i, 1.6 i 16V, 1.6 Si, 1.7 D, 1.7 TD, 1.7 TDS, 1.8, 1.8 i, 1.8 i 16V, 2.0 GSI 16V, 2.0 i, 2.0 i 16V** 09/91 - 01/98 42 -110 kW	**34-181577**	**24-015523**	
B10	**1.4, 1.4 i, 1.4 i 16V, 1.4 Si, 1.6, 1.6 i, 1.6 i 16V, 1.6 Si, 1.7 D, 1.7 TD, 1.7 TDS, 1.8, 1.8 i, 1.8 i 16V, 2.0 GSI 16V, 2.0 i, 2.0 i 16V** 09/91 - 01/98 42 -110 kW	*46-111920*		siehe Gutachten; Schaltgetriebe VA: Tieferlegung lt. GA: 60 mm; Achslast bis: 900 kg HA: Tieferlegung lt. GA: 40 mm; Achslast bis: 800 kg
B12 PK	**1.4, 1.4 i, 1.4 i 16V, 1.4 Si, 1.6, 1.6 i, 1.6 i 16V, 1.6 Si, 1.7 D, 1.7 TD, 1.7 TDS, 1.8, 1.8 i, 1.8 i 16V, 2.0 GSI 16V, 2.0 i, 2.0 i 16V** 09/91 - 01/98 42 -110 kW	**46-188861**		siehe Gutachten VA: Tieferlegung lt. GA: 30 mm; Achslast bis: 870 kg HA: Tieferlegung lt. GA: 30 mm; Achslast bis: 800 kg
B12 SL	**1.4, 1.4 i, 1.4 i 16V, 1.4 Si, 1.6, 1.6 i, 1.6 i 16V, 1.6 Si, 1.7 D, 1.7 TD, 1.7 TDS, 1.8, 1.8 i, 1.8 i 16V, 2.0 GSI 16V, 2.0 i, 2.0 i 16V** 09/91 - 01/98 42 -110 kW	**46-188885**		siehe Gutachten VA: Tieferlegung lt. GA: 45-50 mm; Achslast bis: 900 kg HA: Tieferlegung lt. GA: 30 mm; Achslast bis: 800 kg
OPEL ASTRA F (56_, 57_)				
B1	**1.4, 1.4 i, 1.4 i 16V, 1.4 Si, 1.6, 1.6 i, 1.6 i 16V, 1.6 Si, 1.7 D, 1.7 TD, 1.7 TDS, 1.8 i, 1.8 i 16V, 2.0 i, 2.0 i 16V** 09/91 - 09/98 42 -100 kW	**12-116812**		VA: mit Kugellager
B2	**1.4, 1.4 i, 1.4 i 16V, 1.4 Si, 1.6, 1.6 i, 1.6 i 16V, 1.6 Si, 1.7 D, 1.7 TD, 1.7 TDS, 1.8 i, 1.8 i 16V, 2.0 i, 2.0 i 16V** 09/91 - 09/98 42 -100 kW	**16-031548** **11-101369** SP	**15-062215**	
B3	**1.4, 1.4 i, 1.4 i 16V, 1.4 Si, 1.6, 1.6 i, 1.6 i 16V, 1.6 Si** 09/91 - 12/94 44 -74 kW	**36-130481**	**38-130366**	Standardfahrwerk
B3	**1.4, 1.4 i, 1.4 i 16V, 1.4 Si, 1.6, 1.6 i, 1.6 i 16V, 1.6 Si, 1.7 D, 1.7 TD, 1.7 TDS, 1.8 i, 1.8 i 16V, 2.0 i, 2.0 i 16V** 09/91 - 09/98 42 -100 kW	*36-130139*	**38-130465**	Standardfahrwerk; Verstärkte Ausführung .
B3	**1.6 i 16V, 1.7 D, 1.7 TD, 1.7 TDS, 1.8 i, 1.8 i 16V, 2.0 i, 2.0 i 16V** 03/92 - 09/98 42 -100 kW	**36-197941**	**38-161063**	Sportfahrwerk; Baumuster: GSI
B3	**1.7 D, 1.8 i, 1.8 i 16V, 2.0 i, 2.0 i 16V** 03/92 - 09/98 42 -100 kW	*36-130115*	**38-130366**	Standardfahrwerk
B3	**1.7 TD, 1.7 TDS** 03/92 - 09/98 50 -60 kW	*36-130122*	**38-130366**	Standardfahrwerk
B4	**1.4, 1.4 i, 1.4 i 16V, 1.4 Si, 1.6, 1.6 i, 1.6 i 16V, 1.6 Si, 1.7 D, 1.7 TD, 1.7 TDS, 1.8 i, 1.8 i 16V, 2.0 i, 2.0 i 16V** 09/91 - 09/98 42 -100 kW	**21-030260** **11-101369** SP	**19-019956**	
B6 Sport	**1.4, 1.4 i, 1.4 i 16V, 1.4 Si, 1.6, 1.6 i, 1.6 i 16V, 1.6 Si, 1.7 D, 1.7 TD, 1.7 TDS, 1.8 i, 1.8 i 16V, 2.0 i, 2.0 i 16V** 09/91 - 09/98 42 -100 kW	**34-030035**	**24-015523**	







OPEL				
OPEL ASTRA F (56_, 57_)				
B8	**1.4, 1.4 i, 1.4 i 16V, 1.4 Si, 1.6, 1.6 i, 1.6 i 16V, 1.6 Si, 1.7 D, 1.7 TD, 1.7 TDS, 1.8 i, 1.8 i 16V, 2.0 i, 2.0 i 16V** 09/91 - 09/98 42 -100 kW	**34-181577**	**24-015523**	
B10	**1.4, 1.4 i, 1.4 i 16V, 1.4 Si, 1.6, 1.6 i, 1.6 i 16V, 1.6 Si, 1.7 D, 1.7 TD, 1.7 TDS, 1.8 i, 1.8 i 16V, 2.0 i, 2.0 i 16V** 09/91 - 09/98 42 -100 kW	*46-111920*		siehe Gutachten; Schaltgetriebe VA: Tieferlegung lt. GA: 60 mm; Achslast bis: 900 kg HA: Tieferlegung lt. GA: 40 mm; Achslast bis: 800 kg
B12 PK	**1.4, 1.4 i, 1.4 i 16V, 1.4 Si, 1.6, 1.6 i, 1.6 i 16V, 1.6 Si, 1.7 D, 1.7 TD, 1.7 TDS, 1.8 i, 1.8 i 16V, 2.0 i, 2.0 i 16V** 09/91 - 09/98 42 -100 kW	**46-188861**		siehe Gutachten VA: Tieferlegung lt. GA: 30 mm; Achslast bis: 870 kg HA: Tieferlegung lt. GA: 30 mm; Achslast bis: 800 kg
B12 SL	**1.4, 1.4 i, 1.4 i 16V, 1.4 Si, 1.6, 1.6 i, 1.6 i 16V, 1.6 Si, 1.7 D, 1.7 TD, 1.7 TDS, 1.8 i, 1.8 i 16V, 2.0 i, 2.0 i 16V** 09/91 - 09/98 42 -100 kW	**46-188885**		siehe Gutachten VA: Tieferlegung lt. GA: 45-50 mm; Achslast bis: 900 kg HA: Tieferlegung lt. GA: 30 mm; Achslast bis: 800 kg
MS	**1.6, 1.6 i, 1.6 i 16V, 1.6 Si, 1.7 D, 1.7 TD, 1.7 TDS, 1.8 i, 1.8 i 16V, 2.0 i, 2.0 i 16V** 02/95 - 09/98 42 -100 kW	*34-236437*	*24-024877*	Baumuster: Rallye Rennen VA: Kenngröße: 310/140 HA: Kenngröße: 240/140; Lmax: 567 mm
OPEL ASTRA F Caravan (51_, 52_)				
B1	**1.4, 1.4 i, 1.4 i 16V, 1.4 Si, 1.6, 1.6 i, 1.6 i 16V, 1.6 Si, 1.7 D, 1.7 TD, 1.7 TDS, 1.8 i, 1.8 i 16V, 2.0 i, 2.0 i 16V** 09/91 - 01/98 42 -110 kW	**12-116812**		VA: mit Kugellager
B2	**1.4, 1.4 i, 1.4 i 16V, 1.4 Si, 1.6, 1.6 i, 1.6 i 16V, 1.6 Si, 1.7 D, 1.7 TD, 1.7 TDS, 1.8 i, 1.8 i 16V, 2.0 i, 2.0 i 16V** 09/91 - 01/98 42 -110 kW	**16-031548** **11-101369** SP	**15-069115**	
B3	**1.4, 1.4 i, 1.4 i 16V, 1.4 Si, 1.6, 1.6 i, 1.6 i 16V, 1.6 Si** 09/91 - 12/94 44 -74 kW	**36-130481**	**38-130380**	Standardfahrwerk; ohne Niveauregulierung
B3	**1.4, 1.4 i, 1.4 i 16V, 1.4 Si, 1.6, 1.6 i, 1.6 i 16V, 1.6 Si** 09/91 - 12/94 44 -74 kW	*36-130139*		Standardfahrwerk; Verstärkte Ausführung .
B3	**1.6 i 16V, 1.7 D, 1.7 TD, 1.7 TDS, 1.8 i, 1.8 i 16V, 2.0 i, 2.0 i 16V** 03/93 - 01/98 42 -110 kW	**36-197941**	**38-130380**	Sportfahrwerk; ohne Niveauregulierung
B3	**1.7 D, 1.7 TD, 1.7 TDS, 1.8 i, 1.8 i 16V, 2.0 i, 2.0 i 16V** 09/91 - 01/98 42 -110 kW	*36-130115*	**38-130380**	Standardfahrwerk; ohne Niveauregulierung
B3	**1.7 D, 1.7 TD, 1.7 TDS, 1.8 i, 1.8 i 16V, 2.0 i, 2.0 i 16V** 09/91 - 01/98 42 -110 kW	*36-130139*		Standardfahrwerk; Verstärkte Ausführung .
B4	**1.4, 1.4 i, 1.4 i 16V, 1.4 Si, 1.6, 1.6 i, 1.6 i 16V, 1.6 Si, 1.7 D, 1.7 TD, 1.7 TDS, 1.8 i, 1.8 i 16V, 2.0 i, 2.0 i 16V** 09/91 - 01/98 42 -110 kW	**21-030260** **11-101369** SP	**19-019772**	Standardfahrwerk

O

				
OPEL				
OPEL ASTRA F Caravan (51_, 52_)				
B6 Sport	**1.4, 1.4 i, 1.4 i 16V, 1.4 Si, 1.6, 1.6 i, 1.6 i 16V, 1.6 Si, 1.7 D, 1.7 TD, 1.7 TDS, 1.8 i, 1.8 i 16V, 2.0 i, 2.0 i 16V** 09/91 - 01/98 42 -110 kW	**34-030035**	**24-016476**	HA: straffere Einstellung
B8	**1.4, 1.4 i, 1.4 i 16V, 1.4 Si, 1.6 i, 1.6 i 16V, 1.6 Si, 1.7 D, 1.7 TD, 1.7 TDS, 1.8 i, 1.8 i 16V, 2.0 i, 2.0 i 16V** 09/91 - 01/98 42 -110 kW	**34-181577**	**24-016483**	
B12 PK	**1.4, 1.4 i, 1.4 i 16V, 1.4 Si, 1.6, 1.6 i, 1.6 i 16V, 1.6 Si, 1.7 D, 1.7 TD, 1.7 TDS, 1.8 i, 1.8 i 16V, 2.0 i, 2.0 i 16V** 09/91 - 01/98 42 -110 kW	**46-188878**		siehe Gutachten VA: Tieferlegung lt. GA: 30 mm; Achslast bis: 870 kg HA: Tieferlegung lt. GA: 30 mm; Achslast bis: 860 kg
OPEL ASTRA F Cabriolet (53_B)				
B1	**1.4 i 16V, 1.4 Si, 1.6 i, 1.8 i 16V, 2.0 i** 03/93 - 03/01 52 -85 kW	**12-116812**		VA: mit Kugellager
B2	**1.4 i 16V, 1.4 Si, 1.6 i, 1.8 i 16V, 2.0 i** 03/93 - 03/01 52 -85 kW	**16-031548** **11-101369** SP	**15-062215**	
B3	**1.4 i 16V, 1.4 Si, 1.6 i** 03/93 - 03/01 52 -66 kW	**36-130481**	**38-130465**	Standardfahrwerk
B3	**1.4 i 16V, 1.4 Si, 1.6 i, 1.8 i 16V, 2.0 i** 03/93 - 03/01 52 -85 kW	*36-130139*		Standardfahrwerk; Verstärkte Ausführung .
B3	**1.8 i 16V, 2.0 i** 03/93 - 03/01 85 kW	*36-130115*	**38-130465**	Standardfahrwerk
B3	**1.8 i 16V, 2.0 i** 03/93 - 03/01 85 kW	**36-197941**	**38-130465**	Sportfahrwerk; Baumuster: GSI
B4	**1.4 i 16V, 1.4 Si, 1.6 i, 1.8 i 16V, 2.0 i** 03/93 - 03/01 52 -85 kW	**21-030260** **11-101369** SP	**19-019956**	
B6 Sport	**1.4 i 16V, 1.4 Si, 1.6 i, 1.8 i 16V, 2.0 i** 03/93 - 03/01 52 -85 kW	**34-030035**	**24-015523**	
B8	**1.4 i 16V, 1.4 Si, 1.6 i, 1.8 i 16V, 2.0 i** 03/93 - 03/01 52 -85 kW	**34-181577**	**24-015523**	
B12 PK	**1.4 i 16V, 1.4 Si, 1.6 i, 1.8 i 16V, 2.0 i** 03/93 - 03/01 52 -85 kW	**46-188861**		siehe Gutachten VA: Tieferlegung lt. GA: 30 mm; Achslast bis: 870 kg HA: Tieferlegung lt. GA: 30 mm; Achslast bis: 800 kg
OPEL ASTRA F Van (55_)				
B1	**1.4 i, 1.6 i, 1.7 D, 1.7 TD** 10/91 - 01/99 42 -55 kW	**12-116812**		VA: mit Kugellager
B2	**1.4 i, 1.6 i, 1.7 D, 1.7 TD** 10/91 - 01/99 42 -55 kW	**16-031548** **11-101369** SP		
B4	**1.4 i, 1.6 i, 1.7 D, 1.7 TD** 10/91 - 01/99 42 -55 kW	**21-030260** **11-101369** SP		
OPEL ASTRA F CLASSIC CC				
B1	**1.4 i, 1.6 i, 1.6 i 16V, 1.7 TD, 1.8 i, 2.0 Di, 2.0 DTi, 2.0 i** 01/98 - 08/02 44 -118 kW	**12-116812**		VA: mit Kugellager

				
OPEL				
OPEL ASTRA F CLASSIC CC				
B2	**1.4 i, 1.6 i, 1.6 i 16V, 1.7 TD, 1.8 i, 2.0 Di, 2.0 DTi, 2.0 i** 01/98 - 08/02 44 -118 kW	**16-031548** **11-101369** SP	**15-062215**	
B3	**1.4 i, 1.6 i, 1.6 i 16V** 01/98 - 08/02 44 -74 kW	**36-130481**	**38-130366**	Standardfahrwerk
B3	**1.4 i, 1.6 i, 1.6 i 16V, 1.7 TD, 1.8 i, 2.0 Di, 2.0 DTi, 2.0 i** 01/98 - 08/02 44 -118 kW	*36-130139*	**38-130465**	Standardfahrwerk; Verstärkte Ausführung .
B3	**1.8 i, 2.0 Di, 2.0 i** 03/98 - 08/00 60 -118 kW	*36-130115*	**38-130366**	Standardfahrwerk
B3	**1.7 TD, 2.0 DTi** 03/98 - 08/00 50 -74 kW	*36-130122*	**38-130366**	Standardfahrwerk
B4	**1.4 i, 1.6 i, 1.6 i 16V, 1.7 TD, 1.8 i, 2.0 Di, 2.0 DTi, 2.0 i** 01/98 - 08/02 44 -118 kW	**21-030260** **11-101369** SP	**19-019956**	
B6 Sport	**1.4 i, 1.6 i, 1.6 i 16V, 1.7 TD, 1.8 i, 2.0 Di, 2.0 DTi, 2.0 i** 01/98 - 08/02 44 -118 kW	**34-030035**	**24-015523**	
B8	**1.4 i, 1.6 i, 1.6 i 16V, 1.7 TD, 1.8 i, 2.0 Di, 2.0 DTi, 2.0 i** 01/98 - 08/02 44 -118 kW	**34-181577**	**24-015523**	
B10	**1.4 i, 1.6 i, 1.6 i 16V, 1.7 TD, 1.8 i, 2.0 Di, 2.0 DTi, 2.0 i** 01/98 - 08/02 44 -118 kW	*46-111920*		siehe Gutachten; Schaltgetriebe VA: Tieferlegung lt. GA: 60 mm; Achslast bis: 900 kg HA: Tieferlegung lt. GA: 40 mm; Achslast bis: 800 kg
OPEL ASTRA F CLASSIC Stufenheck				
B1	**1.4 i, 1.6 i, 1.6 i 16V** 01/98 - 08/02 44 -74 kW	**12-116812**		VA: mit Kugellager
B2	**1.4 i, 1.6 i, 1.6 i 16V** 01/98 - 08/02 44 -74 kW	**16-031548** **11-101369** SP	**15-062215**	
B3	**1.4 i, 1.6 i, 1.6 i 16V** 01/98 - 08/02 44 -74 kW	**36-130481**	**38-130366**	Standardfahrwerk
B3	**1.4 i, 1.6 i, 1.6 i 16V** 01/98 - 08/02 44 -74 kW	*36-130139*	**38-130465**	Standardfahrwerk; Verstärkte Ausführung .
B4	**1.4 i, 1.6 i, 1.6 i 16V** 01/98 - 08/02 44 -74 kW	**21-030260** **11-101369** SP	**19-019956**	
B6 Sport	**1.4 i, 1.6 i, 1.6 i 16V** 01/98 - 08/02 44 -74 kW	**34-030035**	**24-015523**	
B8	**1.4 i, 1.6 i, 1.6 i 16V** 01/98 - 08/02 44 -74 kW	**34-181577**	**24-015523**	
B10	**1.4 i, 1.6 i, 1.6 i 16V** 01/98 - 08/02 44 -74 kW	*46-111920*		siehe Gutachten; Schaltgetriebe VA: Tieferlegung lt. GA: 60 mm; Achslast bis: 900 kg HA: Tieferlegung lt. GA: 40 mm; Achslast bis: 800 kg
OPEL ASTRA F CLASSIC Caravan				
B1	**1.4 Comfort, 1.4 i, 1.6 i, 1.6 i 16V, 1.8** 02/03 - 01/05 44 -81 kW	**12-116812**		VA: mit Kugellager
B2	**1.4 Comfort, 1.4 i, 1.6 i, 1.6 i 16V, 1.8** 02/03 - 01/05 44 -81 kW	**16-031548** **11-101369** SP	**15-069115**	

				
OPEL				
OPEL ASTRA F CLASSIC Caravan				
B3	**1.4 Comfort, 1.4 i, 1.6 i, 1.6 i 16V** 01/98 - 01/05 44 -74 kW	*36-130115*	**38-130380**	Standardfahrwerk
B4	**1.4 Comfort, 1.4 i, 1.6 i, 1.6 i 16V, 1.8** 02/03 - 01/05 44 -81 kW	**21-030260** **11-101369** SP	**19-019956**	
B6 Sport	**1.4 Comfort, 1.4 i, 1.6 i, 1.6 i 16V, 1.8** 02/03 - 01/05 44 -81 kW	**34-030035**	**24-016476**	HA: straffere Einstellung
B8	**1.4 Comfort, 1.4 i, 1.6 i, 1.6 i 16V, 1.8** 02/03 - 01/05 44 -81 kW	**34-181577**	**24-016483**	
OPEL ASTRA G CC (F48_, F08_)				
B1	**1.0, 1.2 16V, 1.4, 1.4 16V, 1.6, 1.6 16V, 1.7 CDTI, 1.7 DTI 16V, 1.7 TD, 1.8, 1.8 16V, 2.0 16V, 2.0 16V OPC, 2.0 DI, 2.0 DTI 16V, 2.0 OPC, 2.2 16V, 2.2 DTI** 09/02 - 01/05 44 -147 kW	**12-117376**		VA: harte Ausführung; ohne Kugellager
B1	**1.0, 1.2 16V, 1.4, 1.4 16V, 1.6, 1.6 16V, 1.7 CDTI, 1.7 DTI 16V, 1.7 TD, 1.8, 1.8 16V, 2.0 16V, 2.0 16V OPC, 2.0 DI, 2.0 DTI 16V, 2.0 OPC, 2.2 16V, 2.2 DTI** 09/02 - 01/05 44 -147 kW	**12-117390**		VA: weiche Ausführung; ohne Kugellager
B3	**1.0, 1.2 16V, 1.4, 1.4 16V** 02/98 - 01/05 44 -66 kW	*36-133925*	**38-130199**	Standardfahrwerk
B3	**1.0, 1.2 16V, 1.4, 1.4 16V** 02/98 - 01/05 44 -66 kW	**36-130146**	**36-224067**	Standardfahrwerk; Verstärkte Ausführung .
B3	**1.6, 1.6 16V** 02/98 - 01/05 55 -76 kW	**36-130146**	**38-130199**	Standardfahrwerk
B3	**1.6, 1.6 16V** 02/98 - 01/05 55 -76 kW	**36-130153**	**36-224067**	Standardfahrwerk; Verstärkte Ausführung .
B3	**1.6, 1.6 16V, 1.8 16V, 2.0 16V** 02/98 - 01/05 55 -100 kW	**36-209736**	**36-211074**	Sportfahrwerk
B3	**1.8, 1.8 16V** 09/00 - 01/05 81 -92 kW	**36-130153**	**36-224067**	Standardfahrwerk
B3	**1.8, 1.8 16V** 09/00 - 01/05 81 -92 kW	*36-130160*		Standardfahrwerk; Verstärkte Ausführung .
B3	**2.0 16V, 2.2 16V** 02/98 - 01/05 100 -108 kW	*36-130160*	**36-224067**	Standardfahrwerk
B3	**1.7 CDTI, 1.7 DTI 16V, 1.7 TD** 02/98 - 01/05 50 -59 kW	**36-154487**	**36-224067**	Standardfahrwerk
B3	**1.7 CDTI, 1.7 DTI 16V, 1.7 TD** 02/98 - 01/05 50 -59 kW	*36-130160*		Standardfahrwerk; Verstärkte Ausführung .
B3	**2.0 DI, 2.0 DTI 16V, 2.2 DTI** 02/98 - 01/05 60 -92 kW	*36-130160*	**36-224067**	Standardfahrwerk
B4	**1.0, 1.2 16V, 1.4, 1.4 16V, 1.6, 1.6 16V, 1.7 CDTI, 1.7 DTI 16V, 1.7 TD, 1.8, 1.8 16V, 2.0 16V, 2.0 DI, 2.0 DTI 16V, 2.2 16V, 2.2 DTI** 09/02 - 01/05 44 -108 kW	**22-053060** **22-053077** **11-101512** SP	**19-068756**	Standardfahrwerk
B6 Sport	**1.0, 1.2 16V, 1.4, 1.4 16V, 1.6, 1.6 16V, 1.7 CDTI, 1.7 DTI 16V, 1.7 TD, 1.8, 1.8 16V, 2.0 16V, 2.0 16V OPC, 2.0 DI, 2.0 DTI 16V, 2.0 OPC, 2.2 16V, 2.2 DTI** 09/02 - 01/05 44 -147 kW	**35-044338**	**24-027823**	

				
OPEL				
OPEL ASTRA G CC (F48_, F08_)				
B8	**1.0, 1.2 16V, 1.4, 1.4 16V, 1.6, 1.6 16V, 1.7 CDTI, 1.7 DTI 16V, 1.7 TD, 1.8, 1.8 16V, 2.0 16V, 2.0 16V OPC, 2.0 DI, 2.0 DTI 16V, 2.0 OPC, 2.2 16V, 2.2 DTI** 09/02 - 01/05 44 -147 kW	**35-044345**	**24-027830**	
B8	**1.2 16V** 02/98 - 09/00 48 kW	**35-044345**	**24-027830**	
B12 PK	**1.2 16V, 1.4, 1.4 16V, 1.6, 1.6 16V** 02/98 - 01/05 48 -76 kW	**46-188984**		siehe Gutachten VA: Tieferlegung lt. GA: 30 mm; Achslast bis: 845 kg HA: Tieferlegung lt. GA: 30 mm; Achslast bis: 820 kg
B12 PK	**1.4, 1.4 16V, 1.6, 1.6 16V, 1.7 CDTI, 1.7 DTI 16V, 1.7 TD, 1.8, 1.8 16V, 2.0 16V** 02/98 - 12/09 50 -100 kW	**46-188946**		siehe Gutachten VA: Tieferlegung lt. GA: 30 mm; Achslast bis: 935 kg HA: Tieferlegung lt. GA: 30 mm; Achslast bis: 820 kg
B12 PK	**1.7 CDTI, 1.7 DTI 16V, 1.7 TD, 1.8 16V, 2.0 16V, 2.0 DI, 2.0 DTI 16V, 2.2 16V, 2.2 DTI** 09/02 - 01/05 50 -108 kW	**46-188960**		siehe Gutachten VA: Tieferlegung lt. GA: 30 mm; Achslast bis: 1035 kg HA: Tieferlegung lt. GA: 30 mm; Achslast bis: 820 kg
B12 SL	**1.2 16V, 1.4, 1.4 16V, 1.6, 1.6 16V, 1.8, 1.8 16V, 2.0 16V, 2.2 16V** 02/98 - 01/05 48 -108 kW	**46-188939**		siehe Gutachten VA: Tieferlegung lt. GA: 45-50 mm; Achslast bis: 965 kg HA: Tieferlegung lt. GA: 30 mm; Achslast bis: 895 kg
B14	**1.0, 1.2 16V, 1.4, 1.4 16V, 1.6, 1.6 16V, 1.7 CDTI, 1.7 DTI 16V, 1.7 TD, 1.8, 1.8 16V, 2.0 16V, 2.0 16V OPC, 2.0 DI, 2.0 DTI 16V, 2.0 OPC, 2.2 16V, 2.2 DTI** 09/02 - 01/05 44 -147 kW	**47-087484**		siehe Gutachten VA: Tieferlegung lt. GA: 40-50 mm; Achslast bis: 1040 kg HA: Tieferlegung lt. GA: 25-45 mm; Achslast bis: 885 kg
OPEL ASTRA G Stufenheck (F69_)				
B1	**1.2 16V, 1.4, 1.4 16V, 1.6, 1.6 16V, 1.7 CDTI, 1.7 DTI 16V, 1.7 TD, 1.8, 1.8 16V, 2.0 16V, 2.0 DI, 2.0 DTI 16V, 2.2 16V, 2.2 DTI** 09/98 - 01/05 48 -108 kW	**12-117376**		VA: harte Ausführung; ohne Kugellager
B1	**1.2 16V, 1.4, 1.4 16V, 1.6, 1.6 16V, 1.7 CDTI, 1.7 DTI 16V, 1.7 TD, 1.8, 1.8 16V, 2.0 16V, 2.0 DI, 2.0 DTI 16V, 2.2 16V, 2.2 DTI** 09/98 - 01/05 48 -108 kW	**12-117390**		VA: weiche Ausführung; ohne Kugellager
B3	**1.2 16V, 1.4, 1.4 16V** 09/98 - 01/05 48 -66 kW	*36-133925*	**38-130199**	Standardfahrwerk
B3	**1.2 16V, 1.4, 1.4 16V** 09/98 - 01/05 48 -66 kW	**36-130146**	**36-224067**	Standardfahrwerk; Verstärkte Ausführung .
B3	**1.6, 1.6 16V** 09/98 - 01/05 55 -76 kW	**36-130146**	**38-130199**	Standardfahrwerk
B3	**1.6, 1.6 16V** 09/98 - 01/05 55 -76 kW	**36-130153**	**36-224067**	Standardfahrwerk; Verstärkte Ausführung .
B3	**1.6, 1.6 16V, 1.8 16V, 2.0 16V** 09/98 - 01/05 55 -100 kW	**36-209736**	**36-211074**	Sportfahrwerk
B3	**1.8, 1.8 16V** 09/00 - 01/05 81 -92 kW	**36-130153**	**36-224067**	Standardfahrwerk
B3	**1.8, 1.8 16V** 09/00 - 01/05 81 -92 kW	*36-130160*		Standardfahrwerk; Verstärkte Ausführung .
B3	**2.0 16V, 2.0 DI, 2.0 DTI 16V, 2.2 16V, 2.2 DTI** 09/98 - 01/05 60 -108 kW	*36-130160*	**36-224067**	Standardfahrwerk

				
OPEL				
OPEL ASTRA G Stufenheck (F69_)				
B3	**1.7 CDTI, 1.7 DTI 16V, 1.7 TD** 09/98 - 01/05 50 -59 kW	**36-154487**	**36-224067**	Standardfahrwerk
B3	**1.7 CDTI, 1.7 DTI 16V, 1.7 TD** 09/98 - 01/05 50 -59 kW	*36-130160*		Standardfahrwerk; Verstärkte Ausführung .
B4	**1.2 16V, 1.4, 1.4 16V, 1.6, 1.6 16V, 1.7 CDTI, 1.7 DTI 16V, 1.7 TD, 1.8, 1.8 16V, 2.0 16V, 2.0 DI, 2.0 DTI 16V, 2.2 16V, 2.2 DTI** 09/98 - 01/05 48 -108 kW	**22-053060** **22-053077** **11-101512** *SP*	**19-068756** OIO	Standardfahrwerk
B6 Sport	**1.2 16V, 1.4, 1.4 16V, 1.6, 1.6 16V, 1.7 CDTI, 1.7 DTI 16V, 1.7 TD, 1.8, 1.8 16V, 2.0 16V, 2.0 DI, 2.0 DTI 16V, 2.2 16V, 2.2 DTI** 09/98 - 01/05 48 -108 kW	**35-044338**	**24-027823** OIO	
B8	**1.2 16V, 1.4, 1.4 16V, 1.6, 1.6 16V, 1.7 CDTI, 1.7 DTI 16V, 1.7 TD, 1.8, 1.8 16V, 2.0 16V, 2.0 DI, 2.0 DTI 16V, 2.2 16V, 2.2 DTI** 09/98 - 01/05 48 -108 kW	**35-044345**	**24-027830** OIO	
B12 PK	**1.2 16V, 1.4, 1.4 16V, 1.6, 1.6 16V** 09/98 - 01/05 48 -76 kW	**46-188984**		siehe Gutachten VA: Tieferlegung lt. GA: 30 mm; Achslast bis: 845 kg HA: Tieferlegung lt. GA: 30 mm; Achslast bis: 820 kg
B12 PK	**1.4, 1.4 16V, 1.6, 1.6 16V, 1.7 CDTI, 1.7 DTI 16V, 1.7 TD, 1.8, 1.8 16V, 2.0 16V** 09/98 - 12/09 50 -100 kW	**46-188946**		siehe Gutachten VA: Tieferlegung lt. GA: 30 mm; Achslast bis: 935 kg HA: Tieferlegung lt. GA: 30 mm; Achslast bis: 820 kg
B12 PK	**1.7 CDTI, 1.7 DTI 16V, 1.7 TD, 1.8, 1.8 16V, 2.0 16V, 2.0 DI, 2.0 DTI 16V, 2.2 16V, 2.2 DTI** 09/02 - 01/05 50 -108 kW	**46-188960**		siehe Gutachten VA: Tieferlegung lt. GA: 30 mm; Achslast bis: 1035 kg HA: Tieferlegung lt. GA: 30 mm; Achslast bis: 820 kg
B12 SL	**1.2 16V, 1.4, 1.4 16V, 1.6, 1.6 16V, 1.8, 1.8 16V, 2.0 16V, 2.2 16V** 09/98 - 01/05 48 -108 kW	**46-188939**		siehe Gutachten VA: Tieferlegung lt. GA: 45-50 mm; Achslast bis: 965 kg HA: Tieferlegung lt. GA: 30 mm; Achslast bis: 895 kg
OPEL ASTRA G Caravan (F35_)				
B1	**1.2 16V, 1.4, 1.4 16V, 1.6, 1.6 16V, 1.6 CNG, 1.7 CDTI, 1.7 DTI 16V, 1.7 TD, 1.8 16V, 2.0 16V, 2.0 DI, 2.0 DTI 16V, 2.0 OPC, 2.2 16V, 2.2 DTI** 02/98 - 07/04 48 -147 kW	**12-117376**		VA: harte Ausführung; ohne Kugellager
B1	**1.2 16V, 1.4, 1.4 16V, 1.6, 1.6 16V, 1.6 CNG, 1.7 CDTI, 1.7 DTI 16V, 1.7 TD, 1.8 16V, 2.0 16V, 2.0 DI, 2.0 DTI 16V, 2.0 OPC, 2.2 16V, 2.2 DTI** 02/98 - 07/04 48 -147 kW	**12-117390**		VA: weiche Ausführung; ohne Kugellager
B3	**1.2 16V, 1.4, 1.4 16V** 02/98 - 07/04 48 -66 kW	*36-133925*	**38-130236**	Standardfahrwerk; ohne Niveauregulierung
B3	**1.2 16V, 1.4, 1.4 16V** 02/98 - 07/04 48 -66 kW	**36-130146**	**38-130243**	Standardfahrwerk; Verstärkte Ausführung .; ohne Niveauregulierung
B3	**1.6, 1.6 16V** 02/98 - 07/04 55 -76 kW	**36-130146**	**38-130236**	Standardfahrwerk; ohne Niveauregulierung
B3	**1.6, 1.6 16V** 02/98 - 07/04 55 -76 kW	**36-130153**	**38-130243**	Standardfahrwerk; Verstärkte Ausführung .; ohne Niveauregulierung
B3	**1.6, 1.6 16V, 1.8 16V, 2.0 16V** 02/98 - 07/04 55 -100 kW	**36-209736**	**36-211074**	Sportfahrwerk

				
OPEL				
OPEL ASTRA G Caravan (F35_)				
B3	**1.8 16V** 02/98 - 07/04 85 -92 kW	**36-130153**	**38-130243**	Standardfahrwerk; ohne Niveauregulierung
B3	**1.8 16V** 02/98 - 07/04 85 -92 kW	*36-130160*		Standardfahrwerk; Verstärkte Ausführung .
B3	**2.0 16V, 2.0 DI, 2.0 DTI 16V, 2.2 16V, 2.2 DTI** 02/98 - 07/04 60 -108 kW	*36-130160*	**38-130243**	Standardfahrwerk; ohne Niveauregulierung
B3	**1.7 CDTI, 1.7 DTI 16V, 1.7 TD** 02/98 - 07/09 50 -59 kW	**36-154487**	**38-130243**	Standardfahrwerk; ohne Niveauregulierung
B3	**1.7 CDTI, 1.7 DTI 16V, 1.7 TD** 02/98 - 07/09 50 -59 kW	*36-130160*		Standardfahrwerk; Verstärkte Ausführung .
B4	**1.2 16V, 1.4, 1.4 16V, 1.6, 1.6 16V, 1.6 CNG, 1.7 CDTI, 1.7 DTI 16V, 1.7 TD, 1.8 16V, 2.0 16V, 2.0 DI, 2.0 DTI 16V, 2.2 16V, 2.2 DTI** 02/98 - 07/04 48 -108 kW	**22-053060** **22-053077** **11-101512** SP	**19-068763** OIO	Standardfahrwerk; ohne Niveauregulierung
B6 Sport	**1.2 16V, 1.4, 1.4 16V, 1.6, 1.6 16V, 1.6 CNG, 1.7 CDTI, 1.7 DTI 16V, 1.7 TD, 1.8 16V, 2.0 16V, 2.0 DI, 2.0 DTI 16V, 2.0 OPC, 2.2 16V, 2.2 DTI** 02/98 - 07/04 48 -147 kW	**35-044338**	**24-027847** OIO	ohne Niveauregulierung
B8	**1.2 16V, 1.4, 1.4 16V, 1.6, 1.6 16V, 1.7 CDTI, 1.7 DTI 16V, 1.7 TD, 1.8 16V, 2.0 16V, 2.0 DI, 2.0 DTI 16V, 2.0 OPC, 2.2 16V, 2.2 DTI** 02/98 - 07/04 48 -147 kW	**35-044345**	**24-027823** OIO	ohne Niveauregulierung
B12 PK	**1.2 16V, 1.4, 1.4 16V, 1.6, 1.6 16V** 02/98 - 07/04 48 -76 kW	**46-188991**		ohne Niveauregulierung; siehe Gutachten VA: Tieferlegung lt. GA: 30 mm; Achslast bis: 845 kg HA: Tieferlegung lt. GA: 30 mm; Achslast bis: 885 kg
B12 PK	**1.4, 1.4 16V, 1.6, 1.6 16V, 1.7 DTI 16V, 1.7 TD, 1.8 16V, 2.0 16V** 02/98 - 12/09 50 -100 kW	**46-188953**		ohne Niveauregulierung; siehe Gutachten VA: Tieferlegung lt. GA: 30 mm; Achslast bis: 935 kg HA: Tieferlegung lt. GA: 30 mm; Achslast bis: 885 kg
B12 PK	**1.7 DTI 16V, 1.7 TD, 1.8 16V, 2.0 16V, 2.0 DI, 2.0 DTI 16V, 2.2 16V, 2.2 DTI** 08/99 - 07/04 50 -108 kW	**46-188977**		ohne Niveauregulierung; siehe Gutachten VA: Tieferlegung lt. GA: 30 mm; Achslast bis: 1035 kg HA: Tieferlegung lt. GA: 30 mm; Achslast bis: 885 kg
OPEL ASTRA G Coupe (F07_)				
B1	**1.6 16V, 1.8 16V, 2.0 16V Turbo, 2.2 16V, 2.2 DTI** 03/00 - 05/05 74 -147 kW	**12-117376**		VA: harte Ausführung; ohne Kugellager
B1	**1.6 16V, 1.8 16V, 2.0 16V Turbo, 2.2 16V, 2.2 DTI** 03/00 - 05/05 74 -147 kW	**12-117390**		VA: weiche Ausführung; ohne Kugellager
B3	**1.6 16V** 03/00 - 05/05 74 -76 kW	**36-130146**	**38-130199**	Standardfahrwerk
B3	**1.6 16V** 03/00 - 05/05 74 -76 kW	**36-130153**	**36-224067**	Standardfahrwerk; Verstärkte Ausführung .
B3	**1.8 16V** 03/00 - 05/05 85 -92 kW	**36-130153**	**36-224067**	Standardfahrwerk
B3	**1.8 16V** 03/00 - 05/05 85 -92 kW	*36-130160*		Standardfahrwerk; Verstärkte Ausführung .
B3	**2.0 16V Turbo, 2.2 16V, 2.2 DTI** 09/00 - 05/05 92 -147 kW	*36-130160*	**36-224067**	Standardfahrwerk

			
OPEL			
OPEL ASTRA G Coupe (F07_)			
B4	**1.6 16V, 1.8 16V, 2.2 16V, 2.2 DTI** 03/00 - 05/05 74 -108 kW	**22-053060** **22-053077** **11-101512** SP	**19-068756** OIO	
B6 Sport	**1.6 16V, 1.8 16V, 2.0 16V Turbo, 2.2 16V, 2.2 DTI** 03/00 - 05/05 74 -147 kW	**35-044338**	**24-027823** OIO	
B8	**1.6 16V, 1.8 16V, 2.0 16V Turbo, 2.2 16V, 2.2 DTI** 03/00 - 05/05 74 -147 kW	**35-044345**	**24-027830** OIO	
B12 PK	**1.6 16V, 1.8 16V, 2.0 16V Turbo, 2.2 16V** 03/00 - 05/05 74 -147 kW	**46-188892**		siehe Gutachten VA: Tieferlegung lt. GA: 30 mm; Achslast bis: 1015 kg HA: Tieferlegung lt. GA: 30 mm; Achslast bis: 780 kg
B12 PK	**2.2 DTI** 09/02 - 05/05 92 kW	**46-188915**		siehe Gutachten VA: Tieferlegung lt. GA: 30 mm; Achslast bis: 1040 kg HA: Tieferlegung lt. GA: 30 mm; Achslast bis: 780 kg
OPEL ASTRA G Cabriolet			
B1	**1.6, 1.6 16V, 1.8 16V, 2.0 16V Turbo, 2.0 OPC, 2.2 16V, 2.2 DTI** 09/02 - 10/05 74 -147 kW	**12-117376**		VA: harte Ausführung; ohne Kugellager
B1	**1.6, 1.6 16V, 1.8 16V, 2.0 16V Turbo, 2.0 OPC, 2.2 16V, 2.2 DTI** 09/02 - 10/05 74 -147 kW	**12-117390**		VA: weiche Ausführung; ohne Kugellager
B3	**1.6, 1.6 16V** 03/01 - 10/05 74 -76 kW	**36-130146**	**38-130243**	Standardfahrwerk
B3	**1.6, 1.6 16V** 03/01 - 10/05 74 -76 kW	**36-130153**		Standardfahrwerk; Verstärkte Ausführung .
B3	**1.8 16V** 03/01 - 10/05 92 kW	**36-130153**	**38-130243**	Standardfahrwerk
B3	**1.8 16V** 03/01 - 10/05 92 kW	*36-130160*		Standardfahrwerk; Verstärkte Ausführung .
B3	**2.0 16V Turbo, 2.2 16V, 2.2 DTI** 09/02 - 10/05 92 -147 kW	*36-130160*	**38-130243**	Standardfahrwerk
B4	**1.6, 1.6 16V, 1.8 16V, 2.0 16V Turbo, 2.2 16V, 2.2 DTI** 09/02 - 10/05 74 -147 kW	**22-053060** **22-053077** **11-101512** SP	**19-068756** OIO	
B6 Sport	**1.6, 1.6 16V, 1.8 16V, 2.0 16V Turbo, 2.0 OPC, 2.2 16V, 2.2 DTI** 09/02 - 10/05 74 -147 kW	**35-044338**	**24-027823** OIO	
B8	**1.6, 1.6 16V, 1.8 16V, 2.0 16V Turbo, 2.0 OPC, 2.2 16V, 2.2 DTI** 09/02 - 10/05 74 -147 kW	**35-044345**	**24-027830** OIO	
B12 PK	**1.6, 1.6 16V, 1.8 16V, 2.0 16V Turbo, 2.2 16V** 03/01 - 10/05 74 -147 kW	**46-188908**		siehe Gutachten VA: Tieferlegung lt. GA: 30 mm; Achslast bis: 1015 kg HA: Tieferlegung lt. GA: 30 mm; Achslast bis: 845 kg
B12 PK	**2.2 DTI** 09/02 - 10/05 92 kW	**46-188922**		siehe Gutachten VA: Tieferlegung lt. GA: 30 mm; Achslast bis: 1040 kg HA: Tieferlegung lt. GA: 30 mm; Achslast bis: 845 kg
OPEL ASTRA G Kasten (F70)			
B1	**1.6, 1.7 TD, 2.0 DI** 01/99 - 04/05 50 -62 kW	**12-117376**		VA: harte Ausführung; ohne Kugellager
B1	**1.6, 1.7 TD, 2.0 DI** 01/99 - 04/05 50 -62 kW	**12-117390**		VA: weiche Ausführung; ohne Kugellager







OPEL				
OPEL ASTRA G Kasten (F70)				
B3	**1.6** 01/99 - 04/05 55 -62 kW	**36-130146**	**38-130236**	Standardfahrwerk
B3	**1.6** 01/99 - 04/05 55 -62 kW	**36-130153**	**38-130243**	Standardfahrwerk; Verstärkte Ausführung .
B3	**1.7 TD** 01/99 - 04/05 50 kW	**36-154487**	**38-130243**	Standardfahrwerk
B3	**1.7 TD** 01/99 - 04/05 50 kW	*36-130160*		Standardfahrwerk; Verstärkte Ausführung .
B3	**2.0 DI** 01/99 - 04/05 60 kW	*36-130160*	**38-130243**	Standardfahrwerk
B4	**1.6, 1.7 TD, 2.0 DI** 01/99 - 04/05 50 -62 kW	**22-053060** **22-053077** **11-101512** SP	**19-068756**	
B6 Sport	**1.6, 1.7 TD, 2.0 DI** 01/99 - 04/05 50 -62 kW	**35-044338**	**24-027847**	ohne Niveauregulierung
OPEL ASTRA H				
B1	**1.2, 1.4, 1.4 LPG, 1.6, 1.8, 2.0 Turbo** 03/05 - 48 -177 kW	*12-224449*		VA: mit Kugellager
B1	**1.6, 1.8** 01/06 - 85 -103 kW	*12-224449*		VA: mit Kugellager; Motorcode: Z16XER
B1	**1.3 CDTI, 1.6 Turbo, 1.7 CDTI, 1.9 CDTI, 1.9 CDTI 16V, 2.0 Turbo** 09/04 - 59 -147 kW	*12-224449*		VA: mit Kugellager; ohne tiefergelegtes Fahrwerk
B1	**1.3 CDTI, 1.6 Turbo, 1.7 CDTI, 1.9 CDTI, 1.9 CDTI 16V, 2.0 Turbo** 09/04 - 59 -147 kW	**12-224456**		VA: mit Kugellager; tiefergelegtes Fahrwerk
B3	**1.2, 1.4, 1.4 LPG, 1.6** 03/04 - 48 -85 kW	**37-163570**	**38-163531**	Standardfahrwerk
B3	**1.2, 1.4, 1.4 LPG, 1.6** 03/04 - 48 -85 kW	**37-163563**	**38-163524**	Standardfahrwerk; Verstärkte Ausführung .
B3	**1.2, 1.4, 1.4 LPG, 1.6** 03/04 - 48 -85 kW	**37-209674**	**36-209682**	Sportfahrwerk VA: Standardfahrwerk HA: Verstärkte Ausführung .
B3	**1.4** 03/04 - 66 kW	**36-209743**	**36-209682**	tiefergelegtes Fahrwerk
B3	**1.6 Turbo** 02/07 - 132 kW	**37-163563**	**38-163531**	Standardfahrwerk
B3	**1.6 Turbo** 02/07 - 132 kW	**37-163556**	**38-163524**	Standardfahrwerk; Verstärkte Ausführung .
B3	**1.6 Turbo** 02/07 - 132 kW	**37-209674**	**36-209682**	Standardfahrwerk VA: Standardfahrwerk HA: Verstärkte Ausführung .
B3	**1.8** 03/04 - 92 -103 kW	**37-163563**	**38-163531**	Standardfahrwerk
B3	**1.8** 03/04 - 92 -103 kW	**37-163549**	**38-163524**	Standardfahrwerk; Verstärkte Ausführung .
B3	**1.8** 03/04 - 92 -103 kW	**37-209674**	**36-209682**	Standardfahrwerk VA: Standardfahrwerk HA: Verstärkte Ausführung .
B3	**1.3 CDTI, 1.7 CDTI** 03/04 - 59 -92 kW	**37-163549**	**38-163531**	Standardfahrwerk







OPEL				
OPEL ASTRA H				
B3	**1.3 CDTI, 1.7 CDTI** 03/04 - 59 -92 kW	**37-163556**	**38-163524**	Standardfahrwerk; Verstärkte Ausführung .
B3	**1.3 CDTI, 1.7 CDTI** 03/04 - 59 -92 kW	**37-209674**	**36-209682**	Standardfahrwerk VA: Standardfahrwerk HA: Verstärkte Ausführung .
B3	**1.9 CDTI, 1.9 CDTI 16V, 2.0 Turbo** 03/05 - 74 -177 kW	**37-163556**	**38-163531**	Standardfahrwerk
B3	**1.9 CDTI, 1.9 CDTI 16V, 2.0 Turbo** 03/05 - 74 -177 kW		**38-163524**	Standardfahrwerk; Verstärkte Ausführung .
B3	**1.9 CDTI, 1.9 CDTI 16V** 04/04 - 12/09 74 -110 kW	**37-209896**	**36-209682**	Sportfahrwerk
B4	**1.2, 1.3 CDTI, 1.4, 1.4 LPG, 1.6, 1.6 Turbo, 1.7 CDTI, 1.8, 1.9 CDTI, 1.9 CDTI 16V, 2.0 Turbo** 03/05 - 48 -177 kW	**22-141590** **22-141606** i.V. SP	**19-141619**	ohne elektr. Dämpfkraftregulierung; ohne IDS+; Standardfahrwerk
B6 Sport	**1.2, 1.3 CDTI, 1.4, 1.4 LPG, 1.6, 1.6 Turbo, 1.7 CDTI, 1.8, 1.9 CDTI, 1.9 CDTI 16V, 2.0 Turbo** 03/05 - 48 -177 kW	**35-114635** **35-114642**	**24-114653**	ohne IDS+
B8	**1.2, 1.3 CDTI, 1.4, 1.4 LPG, 1.6, 1.6 Turbo, 1.7 CDTI, 1.8, 1.9 CDTI, 1.9 CDTI 16V, 2.0 Turbo** 03/05 - 48 -177 kW	**35-114666** **35-114673**	**24-114684**	ohne IDS+
B12 PK	**1.4, 1.6, 1.8** 03/04 - 55 -103 kW	**46-182128**		IDS+ muss fachgerecht stillgelegt werden; siehe Gutachten VA: Tieferlegung lt. GA: 30 mm; Achslast bis: 970 kg HA: ohne Niveauregulierung; Tieferlegung lt. GA: 30 mm; Achslast bis: 860 kg
B12 PK	**1.3 CDTI, 1.6 Turbo, 1.7 CDTI, 1.9 CDTI, 1.9 CDTI 16V, 2.0 Turbo** 03/05 - 59 -177 kW	**46-182135**		IDS+ muss fachgerecht stillgelegt werden; siehe Gutachten VA: Tieferlegung lt. GA: 30 mm; Achslast bis: 1075 kg HA: ohne Niveauregulierung; Tieferlegung lt. GA: 30 mm; Achslast bis: 860 kg
B12 SL	**1.4, 1.6, 1.8** 03/04 - 55 -103 kW	**46-182166**		IDS+ muss fachgerecht stillgelegt werden; siehe Gutachten VA: Tieferlegung lt. GA: 45-50 mm; Achslast bis: 960 kg HA: ohne Niveauregulierung; Tieferlegung lt. GA: 30 mm; Achslast bis: 860 kg
B12 SL	**1.3 CDTI, 1.6 Turbo, 1.7 CDTI, 2.0 Turbo** 03/05 - 59 -177 kW	**46-182173**		IDS+ muss fachgerecht stillgelegt werden; siehe Gutachten VA: Tieferlegung lt. GA: 45-50 mm; Achslast bis: 1025 kg HA: ohne Niveauregulierung; Tieferlegung lt. GA: 30 mm; Achslast bis: 860 kg
B14	**1.2, 1.3 CDTI, 1.4, 1.4 LPG, 1.6, 1.6 Turbo, 1.7 CDTI, 1.8, 1.9 CDTI, 1.9 CDTI 16V, 2.0 Turbo** 03/05 - 48 -177 kW	**47-121133**		IDS+ muss fachgerecht stillgelegt werden; siehe Gutachten VA: Tieferlegung lt. GA: 30-50 mm; Achslast bis: 1060 kg HA: Tieferlegung lt. GA: 30-50 mm; Achslast bis: 860 kg
OPEL ASTRA H Stufenheck				
B1	**1.7 CDTi** 02/07 - 81 kW	*12-224449*		VA: mit Kugellager
B3	**1.6** 02/07 - 85 kW	**37-163563**	**38-163531**	Standardfahrwerk
B3	**1.6** 02/07 - 85 kW	**37-163549**	**38-163524**	Standardfahrwerk; Verstärkte Ausführung .
B3	**1.8** 02/07 - 103 kW	**37-163563**	**38-163531**	Standardfahrwerk
B3	**1.8** 02/07 - 103 kW	**37-163549**	**38-163524**	Standardfahrwerk; Verstärkte Ausführung .

O

				
OPEL				
OPEL ASTRA H Stufenheck				
B3	**1.3 CDTi, 1.7 CDTi** 02/07 - 66 -81 kW	**37-163549**	**38-163531**	Standardfahrwerk
B3	**1.3 CDTi, 1.7 CDTi** 02/07 - 66 -81 kW	**37-163556**	**38-163524**	Standardfahrwerk; Verstärkte Ausführung .
B4	**1.3 CDTi, 1.6, 1.7 CDTi, 1.8** 02/07 - 66 -103 kW	**22-141590** **22-141606** **i.V.** SP	**19-141619** OIO	ohne elektr. Dämpfkraftregulierung; ohne IDS+
B6 Sport	**1.3 CDTi, 1.6, 1.7 CDTi, 1.8** 02/07 - 66 -103 kW	**35-114635** **35-114642**	**24-114653** OIO	ohne IDS+
B8	**1.3 CDTi, 1.6, 1.7 CDTi, 1.8** 02/07 - 66 -103 kW	**35-114666** **35-114673**	**24-114684** OIO	ohne IDS+
B12 PK	**1.6, 1.8** 02/07 - 85 -103 kW	**46-182128**		IDS+ muss fachgerecht stillgelegt werden; siehe Gutachten VA: Tieferlegung lt. GA: 30 mm; Achslast bis: 970 kg HA: ohne Niveauregulierung; Tieferlegung lt. GA: 30 mm; Achslast bis: 860 kg
B12 PK	**1.3 CDTi, 1.7 CDTi** 02/07 - 66 -81 kW	**46-182135**		IDS+ muss fachgerecht stillgelegt werden; siehe Gutachten VA: Tieferlegung lt. GA: 30 mm; Achslast bis: 1075 kg HA: ohne Niveauregulierung; Tieferlegung lt. GA: 30 mm; Achslast bis: 860 kg
B12 SL	**1.6, 1.8** 02/07 - 85 -103 kW	**46-182166**		IDS+ muss fachgerecht stillgelegt werden; siehe Gutachten VA: Tieferlegung lt. GA: 45-50 mm; Achslast bis: 960 kg HA: ohne Niveauregulierung; Tieferlegung lt. GA: 30 mm; Achslast bis: 860 kg
B12 SL	**1.3 CDTi, 1.7 CDTi** 02/07 - 66 -81 kW	**46-182173**		IDS+ muss fachgerecht stillgelegt werden; siehe Gutachten VA: Tieferlegung lt. GA: 45-50 mm; Achslast bis: 1025 kg HA: ohne Niveauregulierung; Tieferlegung lt. GA: 30 mm; Achslast bis: 860 kg
OPEL ASTRA H GTC				
B1	**1.2, 1.4, 1.6, 1.8** 01/06 - 48 -103 kW	*12-224449*		VA: mit Kugellager
B1	**1.3 CDTI, 1.6 Turbo, 1.7 CDTI, 1.9 CDTI, 1.9 CDTi 16V, 2.0 Turbo** 03/05 - 59 -177 kW	*12-224449*		VA: mit Kugellager; ohne tiefergelegtes Fahrwerk
B1	**1.3 CDTI, 1.6 Turbo, 1.7 CDTI, 1.9 CDTI, 1.9 CDTi 16V, 2.0 Turbo** 03/05 - 59 -177 kW	**12-224456**		VA: mit Kugellager; tiefergelegtes Fahrwerk
B3	**1.2, 1.4, 1.6** 03/05 - 48 -85 kW	**37-163570**	**38-163531**	Standardfahrwerk
B3	**1.2, 1.4, 1.6** 03/05 - 48 -85 kW	**37-163563**	**38-163524**	Standardfahrwerk; Verstärkte Ausführung .
B3	**1.4** 03/05 - 55 -66 kW	**36-209743**	**36-209682**	tiefergelegtes Fahrwerk
B3	**1.6 Turbo** 02/07 - 132 kW	**37-163563**	**38-163531**	Standardfahrwerk
B3	**1.6 Turbo** 02/07 - 132 kW	**37-163556**	**38-163524**	Standardfahrwerk; Verstärkte Ausführung .
B3	**1.8** 03/05 - 92 -103 kW	**37-163563**	**38-163531**	Standardfahrwerk
B3	**1.8** 03/05 - 92 -103 kW	**37-163549**	**38-163524**	Standardfahrwerk; Verstärkte Ausführung .

				
OPEL				
OPEL ASTRA H GTC				
B3	**1.3 CDTI, 1.7 CDTI** 03/05 - 59 -92 kW	**37-163549**	**38-163531**	Standardfahrwerk
B3	**1.3 CDTI, 1.7 CDTI** 03/05 - 59 -92 kW	**37-163556**	**38-163524**	Standardfahrwerk; Verstärkte Ausführung .
B3	**1.9 CDTI, 1.9 CDTi 16V, 2.0 Turbo** 08/05 - 74 -177 kW	**37-163556**	**38-163531**	Standardfahrwerk
B3	**1.9 CDTI, 1.9 CDTi 16V, 2.0 Turbo** 08/05 - 74 -177 kW		**38-163524**	Standardfahrwerk; Verstärkte Ausführung .
B3	**1.9 CDTI, 1.9 CDTi 16V** 03/05 - 74 -110 kW	**37-209896**	**36-209682**	Sportfahrwerk
B4	**1.2, 1.3 CDTI, 1.4, 1.6, 1.6 Turbo, 1.7 CDTI, 1.8, 1.9 CDTI, 1.9 CDTi 16V, 2.0 Turbo** 08/05 - 48 -177 kW	**22-141590** **22-141606** **i.V.** SP	**19-141619** OIO	ohne elektr. Dämpfkraftregulierung; ohne IDS+
B6 Sport	**1.2, 1.3 CDTI, 1.4, 1.6, 1.6 Turbo, 1.7 CDTI, 1.8, 1.9 CDTI, 1.9 CDTi 16V, 2.0 Turbo** 08/05 - 48 -177 kW	**35-114635** **35-114642**	**24-114653** OIO	ohne IDS+
B8	**1.2, 1.3 CDTI, 1.4, 1.6, 1.6 Turbo, 1.7 CDTI, 1.8, 1.9 CDTI, 1.9 CDTi 16V, 2.0 Turbo** 08/05 - 48 -177 kW	**35-114666** **35-114673**	**24-114684** OIO	ohne IDS+
B12 PK	**1.4, 1.6, 1.8** 03/05 - 55 -103 kW	**46-182128**		IDS+ muss fachgerecht stillgelegt werden; siehe Gutachten VA: Tieferlegung lt. GA: 30 mm; Achslast bis: 970 kg HA: Tieferlegung lt. GA: 30 mm; Achslast bis: 860 kg
B12 PK	**1.3 CDTI, 1.6 Turbo, 1.7 CDTI, 1.9 CDTI, 1.9 CDTi 16V, 2.0 Turbo** 03/05 - 59 -177 kW	**46-182135**		IDS+ muss fachgerecht stillgelegt werden; siehe Gutachten VA: Tieferlegung lt. GA: 30 mm; Achslast bis: 1075 kg HA: Tieferlegung lt. GA: 30 mm; Achslast bis: 860 kg
B12 SL	**1.4, 1.6, 1.8** 03/05 - 55 -103 kW	**46-182166**		IDS+ muss fachgerecht stillgelegt werden; siehe Gutachten VA: Tieferlegung lt. GA: 45-50 mm; Achslast bis: 960 kg HA: Tieferlegung lt. GA: 30 mm; Achslast bis: 860 kg
B12 SL	**1.3 CDTI, 1.6 Turbo, 1.7 CDTI, 2.0 Turbo** 03/05 - 59 -177 kW	**46-182173**		IDS+ muss fachgerecht stillgelegt werden; siehe Gutachten VA: Tieferlegung lt. GA: 45-50 mm; Achslast bis: 1025 kg HA: Tieferlegung lt. GA: 30 mm; Achslast bis: 860 kg
B14	**1.2, 1.3 CDTI, 1.4, 1.6, 1.6 Turbo, 1.7 CDTI, 1.8, 1.9 CDTI, 1.9 CDTi 16V, 2.0 Turbo** 08/05 - 48 -177 kW	**47-121133**		IDS+ muss fachgerecht stillgelegt werden; siehe Gutachten VA: Tieferlegung lt. GA: 30-50 mm; Achslast bis: 1060 kg HA: Tieferlegung lt. GA: 30-50 mm; Achslast bis: 860 kg
OPEL ASTRA H Caravan				
B1	**1.4, 1.4 LPG, 1.6, 1.6 LPG, 1.8** 08/04 - 55 -92 kW	*12-224449*		VA: mit Kugellager
B1	**1.8** 08/05 - 103 kW	*12-224449*		VA: mit Kugellager; Motorcode: Z18XER
B1	**1.3 CDTI, 1.6 Turbo, 1.7 CDTI, 1.9 CDTI, 1.9 CDTI 16V, 2.0 Turbo** 09/04 - 59 -147 kW	*12-224449*		VA: mit Kugellager; ohne tiefergelegtes Fahrwerk
B1	**1.3 CDTI, 1.6 Turbo, 1.7 CDTI, 1.9 CDTI, 1.9 CDTI 16V, 2.0 Turbo** 09/04 - 59 -147 kW	**12-224456**		VA: mit Kugellager; tiefergelegtes Fahrwerk
B3	**1.4, 1.4 LPG, 1.6, 1.6 LPG** 08/04 - 55 -85 kW	**37-163570**	**38-162374**	Standardfahrwerk

				
OPEL				
OPEL ASTRA H Caravan				
B3	**1.4, 1.4 LPG, 1.6, 1.6 LPG** 08/04 - 55 -85 kW	**37-163563**	**38-162350**	Standardfahrwerk; Verstärkte Ausführung .
B3	**1.4, 1.4 LPG, 1.6, 1.6 LPG** 08/04 - 55 -85 kW		**38-162367**	Standardfahrwerk; mit Niveauregulierung
B3	**1.4** 08/04 - 55 -66 kW	**36-209743**	**36-209682**	tiefergelegtes Fahrwerk
B3	**1.6 Turbo** 02/07 - 132 kW	**37-163563**	**38-162374**	Standardfahrwerk
B3	**1.6 Turbo** 02/07 - 132 kW	**37-163556**	**38-162350**	Standardfahrwerk; Verstärkte Ausführung .
B3	**1.6 Turbo** 02/07 - 132 kW		**38-162367**	Standardfahrwerk; mit Niveauregulierung
B3	**1.8** 08/04 - 92 -103 kW	**37-163563**	**38-162374**	Standardfahrwerk
B3	**1.8** 08/04 - 92 -103 kW	**37-163549**	**38-162350**	Standardfahrwerk; Verstärkte Ausführung .
B3	**1.8** 08/04 - 92 -103 kW		**38-162367**	Standardfahrwerk; mit Niveauregulierung
B3	**1.3 CDTI, 1.7 CDTI** 08/04 - 59 -92 kW	**37-163549**	**38-162374**	Standardfahrwerk
B3	**1.3 CDTI, 1.7 CDTI** 08/04 - 59 -92 kW	**37-163556**	**38-162350**	Standardfahrwerk; Verstärkte Ausführung .
B3	**1.3 CDTI, 1.7 CDTI** 08/04 - 59 -92 kW		**38-162367**	Standardfahrwerk; mit Niveauregulierung
B3	**1.9 CDTI, 1.9 CDTI 16V, 2.0 Turbo** 09/04 - 74 -147 kW	**37-163556**	**38-162374**	Standardfahrwerk
B3	**1.9 CDTI, 1.9 CDTI 16V, 2.0 Turbo** 09/04 - 74 -147 kW		**38-162350**	Standardfahrwerk; Verstärkte Ausführung .
B3	**1.9 CDTI, 1.9 CDTI 16V, 2.0 Turbo** 09/04 - 74 -147 kW		**38-162367**	Standardfahrwerk; mit Niveauregulierung
B3	**1.9 CDTI, 1.9 CDTI 16V** 08/04 - 11/10 74 -110 kW	**37-209896**	**36-210350**	Sportfahrwerk
B4	**1.3 CDTI, 1.4, 1.4 LPG, 1.6, 1.6 LPG, 1.6 Turbo, 1.7 CDTI, 1.8, 1.9 CDTI, 1.9 CDTI 16V, 2.0 Turbo** 09/04 - 55 -147 kW	**22-141590** **22-141606** **i.V.** SP	**19-141626** OO	ohne elektr. Dämpfkraftregulierung; ohne IDS+
B6 Sport	**1.3 CDTI, 1.4, 1.4 LPG, 1.6, 1.6 LPG, 1.6 Turbo, 1.7 CDTI, 1.8, 1.9 CDTI, 1.9 CDTI 16V, 2.0 Turbo** 09/04 - 55 -147 kW	**35-114635** **35-114642**	**24-118576** OO	ohne IDS+
B8	**1.3 CDTI, 1.4, 1.4 LPG, 1.6, 1.6 LPG, 1.6 Turbo, 1.7 CDTI, 1.8, 1.9 CDTI, 1.9 CDTI 16V, 2.0 Turbo** 09/04 - 55 -147 kW	**35-114666** **35-114673**	**24-118576** OO	ohne IDS+
B12 PK	**1.4, 1.6, 1.8** 08/04 - 55 -103 kW	**46-182142**		IDS+ muss fachgerecht stillgelegt werden; siehe Gutachten VA: Tieferlegung lt. GA: 30-35 mm; Achslast bis: 970 kg HA: ohne Niveauregulierung; Tieferlegung lt. GA: 25-30 mm; Achslast bis: 940 kg

				

OPEL

OPEL ASTRA H Caravan

B12 PK	**1.3 CDTI, 1.6 Turbo, 1.7 CDTI, 1.9 CDTI, 1.9 CDTI 16V, 2.0 Turbo** 09/04 - 59 -147 kW	**46-182159**		IDS+ muss fachgerecht stillgelegt werden; siehe Gutachten VA: Tieferlegung lt. GA: 30-35 mm; Achslast bis: 1075 kg HA: ohne Niveauregulierung; Tieferlegung lt. GA: 25-30 mm; Achslast bis: 940 kg
B12 SL	**1.4, 1.6, 1.8** 08/04 - 55 -103 kW	**46-182180**		IDS+ muss fachgerecht stillgelegt werden; siehe Gutachten VA: Tieferlegung lt. GA: 40-45 mm; Achslast bis: 960 kg HA: ohne Niveauregulierung; Tieferlegung lt. GA: 35 mm; Achslast bis: 940 kg
B12 SL	**1.6 Turbo, 1.7 CDTI, 2.0 Turbo** 09/04 - 59 -147 kW	**46-182197**		IDS+ muss fachgerecht stillgelegt werden; siehe Gutachten VA: Tieferlegung lt. GA: 40-45 mm; Achslast bis: 1025 kg HA: ohne Niveauregulierung; Tieferlegung lt. GA: 35 mm; Achslast bis: 940 kg

OPEL ASTRA H TwinTop

B1	**1.6, 1.8** 09/05 - 77 -92 kW	*12-224449*		VA: mit Kugellager
B1	**1.6 Turbo, 1.9 CDTi, 2.0 Turbo** 09/05 - 110 -147 kW	*12-224449*		VA: mit Kugellager; ohne tiefergelegtes Fahrwerk
B1	**1.6 Turbo, 1.9 CDTi, 2.0 Turbo** 09/05 - 110 -147 kW	**12-224456**		VA: mit Kugellager; tiefergelegtes Fahrwerk
B1	**1.8** 09/05 - 103 kW	*12-224449*		VA: mit Kugellager; Motorcode: Z18XER
B3	**1.6** 09/05 - 77 -85 kW	**37-163563**	**38-162350**	Standardfahrwerk
B3	**1.6** 09/05 - 77 -85 kW	**37-163549**		Standardfahrwerk; Verstärkte Ausführung .
B3	**1.6 Turbo** 02/07 - 132 kW	**37-210304**	**38-162350**	Standardfahrwerk
B3	**1.6 Turbo, 1.8** 09/05 - 92 -132 kW	**37-163556**		Standardfahrwerk; Verstärkte Ausführung .
B3	**1.8** 09/05 - 92 -103 kW	**37-163563**	**38-162350**	Standardfahrwerk
B3	**1.9 CDTi, 2.0 Turbo** 09/05 - 110 -147 kW	**37-163556**	**38-162350**	Standardfahrwerk
B4	**1.6, 1.6 Turbo, 1.8, 1.9 CDTi, 2.0 Turbo** 09/05 - 77 -147 kW	**22-141590** **22-141606** **i.V.** SP	**19-141626** OIO	ohne elektr. Dämpfkraftregulierung; ohne IDS+
B6 Sport	**1.6, 1.6 Turbo, 1.8, 1.9 CDTi, 2.0 Turbo** 09/05 - 77 -147 kW	**35-114666** **35-114673**	**24-118576** OIO	ohne IDS+
B12 PK	**1.6, 1.8** 09/05 - 77 -103 kW	**46-194022**		IDS+ muss fachgerecht stillgelegt werden; siehe Gutachten VA: Tieferlegung lt. GA: 30 mm; Achslast bis: 1000 kg HA: Tieferlegung lt. GA: 30 mm; Achslast bis: 955 kg
B12 PK	**1.6 Turbo, 1.9 CDTi, 2.0 Turbo** 09/05 - 110 -147 kW	**46-194039**		siehe Gutachten VA: Tieferlegung lt. GA: 30 mm; Achslast bis: 1070 kg HA: Tieferlegung lt. GA: 30 mm; Achslast bis: 955 kg

OPEL ASTRA H Van

B3	**1.3 CDTI, 1.6, 1.7 CDTI** 03/04 - 66 -92 kW	**37-163549**	**38-162374**	Standardfahrwerk
B3	**1.3 CDTI, 1.6, 1.7 CDTI** 03/04 - 66 -92 kW	**37-163556**	**38-162350**	Standardfahrwerk; Verstärkte Ausführung .

				
OPEL				
OPEL ASTRA H Van				
B3	**1.3 CDTI, 1.6, 1.7 CDTI** 03/04 - 66 -92 kW		**38-162367**	Standardfahrwerk; mit Niveauregulierung
B3	**1.9 CDTI, 1.9 CDTI 16V** 08/04 - 88 -110 kW	**37-163556**	**38-162374**	Standardfahrwerk
B3	**1.9 CDTI, 1.9 CDTI 16V** 08/04 - 88 -110 kW		**38-162350**	Standardfahrwerk; Verstärkte Ausführung .
B3	**1.9 CDTI, 1.9 CDTI 16V** 08/04 - 88 -110 kW		**38-162367**	Standardfahrwerk; mit Niveauregulierung
B4	**1.3 CDTI, 1.6, 1.7 CDTI, 1.9 CDTI, 1.9 CDTI 16V** 08/04 - 66 -110 kW	**22-141590** ↰ **22-141606** ↱ i.V. SP	**19-141626** OIO	ohne elektr. Dämpfkraftregulierung; ohne IDS+
B6 Sport	**1.3 CDTI, 1.6, 1.7 CDTI, 1.9 CDTI, 1.9 CDTI 16V** 08/04 - 66 -110 kW	**35-114635** ↰ **35-114642** ↱	**24-114653** OIO	ohne IDS+
B8	**1.3 CDTI, 1.6, 1.7 CDTI, 1.9 CDTI, 1.9 CDTI 16V** 08/04 - 66 -110 kW	**35-114666** ↰ **35-114673** ↱	**24-114684** OIO	ohne IDS+
B12 PK	**1.6** 02/04 - 11/04 76 kW	**46-182142**		IDS+ muss fachgerecht stillgelegt werden; siehe Gutachten VA: Tieferlegung lt. GA: 30-35 mm; Achslast bis: 970 kg HA: ohne Niveauregulierung; Tieferlegung lt. GA: 25-30 mm; Achslast bis: 940 kg
B12 PK	**1.3 CDTI, 1.7 CDTI, 1.9 CDTI, 1.9 CDTI 16V** 08/04 - 66 -110 kW	**46-182159**		IDS+ muss fachgerecht stillgelegt werden; siehe Gutachten VA: Tieferlegung lt. GA: 30-35 mm; Achslast bis: 1075 kg HA: ohne Niveauregulierung; Tieferlegung lt. GA: 25-30 mm; Achslast bis: 940 kg
OPEL ASTRA J				
B4	**1.3 CDTi, 1.4, 1.4 LPG, 1.4 Turbo, 1.6, 1.6 SIDI, 1.6 Turbo, 1.7 CDTI, 2.0 BiTurbo CDTI, 2.0 CDTI** 12/09 - 64 -143 kW	**22-183644** ↰ **22-183651** ↱	**19-183633** IO	ohne FlexRide; Standardfahrwerk
B6 Sport	**1.3 CDTi, 1.4, 1.4 LPG, 1.4 Turbo, 1.6, 1.6 SIDI, 1.6 Turbo, 1.7 CDTI, 2.0 BiTurbo CDTI, 2.0 CDTI** 12/09 - 64 -143 kW	**35-171669** ↰ **35-171676** ↱	**24-171687** IO	ohne FlexRide; Standardfahrwerk
B8	**1.3 CDTi, 1.4, 1.4 LPG, 1.4 Turbo, 1.6, 1.6 SIDI, 1.6 Turbo, 1.7 CDTI, 2.0 BiTurbo CDTI, 2.0 CDTI** 12/09 - 64 -143 kW	**35-171690** ↰ **35-171706** ↱	**24-171717** IO	ohne FlexRide; Sportfahrwerk
B12 PK	**1.4, 1.6** 12/09 - 64 -85 kW	**46-188755**		ohne FlexRide; siehe Gutachten; mit ABE VA: Tieferlegung lt. GA: 30 mm; Achslast bis: 995 kg HA: Tieferlegung lt. GA: 30 mm; Achslast bis: 1020 kg
B12 PK	**1.3 CDTi, 1.4 Turbo, 1.6 SIDI, 1.6 Turbo** 12/09 - 70 -132 kW	**46-188762**		ohne FlexRide; siehe Gutachten; mit ABE VA: Tieferlegung lt. GA: 30 mm; Achslast bis: 1080 kg HA: Tieferlegung lt. GA: 30 mm; Achslast bis: 1020 kg
B12 PK	**1.7 CDTI, 2.0 BiTurbo CDTI, 2.0 CDTI** 12/09 - 74 -143 kW	**46-188779**		ohne FlexRide; siehe Gutachten; mit ABE VA: Tieferlegung lt. GA: 30 mm; Achslast bis: 1175 kg HA: Tieferlegung lt. GA: 30 mm; Achslast bis: 1020 kg
B14	**1.3 CDTi, 1.4, 1.4 LPG, 1.4 Turbo, 1.6, 1.6 SIDI, 1.6 Turbo, 1.7 CDTI, 2.0 BiTurbo CDTI, 2.0 CDTI** 12/09 - 64 -143 kW	**47-171725**		ohne FlexRide; siehe Gutachten VA: Tieferlegung lt. GA: 30-50 mm; Achslast bis: 1220 kg HA: Tieferlegung lt. GA: 30-50 mm; Achslast bis: 1020 kg
OPEL ASTRA J Stufenheck				
B4	**1.3 CDTI, 1.4, 1.4 Turbo, 1.6, 1.6 SIDI, 1.6 Turbo, 1.7 CDTI** 06/12 - 70 -132 kW	**22-183644** ↰ **22-183651** ↱	**19-183633** IO	ohne FlexRide; Standardfahrwerk

				
OPEL				
OPEL ASTRA J Stufenheck				
B6 Sport	**1.3 CDTI, 1.4, 1.4 Turbo, 1.6, 1.6 SIDI, 1.6 Turbo, 1.7 CDTI** 06/12 - 70 -132 kW	**35-171669** **35-171676**	**24-171687**	ohne FlexRide; Standardfahrwerk
B8	**1.3 CDTI, 1.4, 1.4 Turbo, 1.6, 1.6 SIDI, 1.6 Turbo, 1.7 CDTI** 06/12 - 70 -132 kW	**35-171690** **35-171706**	**24-171717**	ohne FlexRide; Sportfahrwerk
B12 PK	**1.4** 06/12 - 74 kW	**46-188755**		ohne FlexRide; siehe Gutachten; mit ABE VA: Tieferlegung lt. GA: 30 mm; Achslast bis: 995 kg HA: Tieferlegung lt. GA: 30 mm; Achslast bis: 1020 kg
B12 PK	**1.3 CDTI, 1.4 Turbo, 1.6, 1.6 SIDI, 1.6 Turbo** 06/12 - 70 -132 kW	**46-188755**		ohne FlexRide; siehe Gutachten; mit ABE VA: Tieferlegung lt. GA: 30 mm; Achslast bis: 995 kg HA: Tieferlegung lt. GA: 30 mm; Achslast bis: 1020 kg
B12 PK	**1.7 CDTI** 06/12 - 81 -96 kW	**46-188779**		ohne FlexRide; siehe Gutachten; mit ABE VA: Tieferlegung lt. GA: 30 mm; Achslast bis: 1175 kg HA: Tieferlegung lt. GA: 30 mm; Achslast bis: 1020 kg
B14	**1.3 CDTI, 1.4, 1.4 Turbo, 1.6, 1.6 SIDI, 1.6 Turbo, 1.7 CDTI** 06/12 - 70 -132 kW	**47-171725**		ohne FlexRide; siehe Gutachten VA: Tieferlegung lt. GA: 30-50 mm; Achslast bis: 1220 kg HA: Tieferlegung lt. GA: 30-50 mm; Achslast bis: 1020 kg
OPEL ASTRA GTC J				
B4	**1.4, 1.6, 1.6 SIDI, 1.7 CDTI, 1.8, 2.0, 2.0 BiTurbo CDTI, 2.0 CDTI** 10/11 - 74 -206 kW	**i.V.** **i.V.**	**19-183633**	ohne elektr. Dämpfkraftregulierung
B6 Sport	**1.4, 1.6, 1.6 SIDI, 1.7 CDTI, 1.8, 2.0, 2.0 BiTurbo CDTI, 2.0 CDTI** 10/11 - 74 -206 kW	**35-231172** **35-231189**	**24-231190**	ohne elektr. Dämpfkraftregulierung
B14	**1.4, 1.6, 1.6 SIDI, 1.7 CDTI, 1.8, 2.0 BiTurbo CDTI, 2.0 CDTI** 10/11 - 74 -143 kW	**47-231207**		IDS+ muss fachgerecht stillgelegt werden; ohne elektr. Dämpfkraftregulierung; siehe Gutachten VA: Tieferlegung lt. GA: 20-40 mm; Achslast bis: 1180 kg HA: Tieferlegung lt. GA: 20-40 mm; Achslast bis: 930 kg
B14	**2.0** 04/12 - 206 kW	**47-231207**		IDS+ muss fachgerecht stillgelegt werden; ohne elektr. Dämpfkraftregulierung; siehe Gutachten VA: Tieferlegung lt. GA: 10-25 mm HA: Tieferlegung lt. GA: 10-25 mm
OPEL ASTRA J Sports Tourer				
B4	**1.3 CDTI, 1.4, 1.4 LPG, 1.4 Turbo, 1.6, 1.6 LPG, 1.6 SIDI, 1.6 Turbo, 1.7 CDTI, 2.0 BiTurbo CDTI, 2.0 CDTI** 10/10 - 70 -143 kW	**22-183644** **22-183651**	**19-183633**	ohne FlexRide; Standardfahrwerk
B6 Sport	**1.3 CDTI, 1.4, 1.4 LPG, 1.4 Turbo, 1.6, 1.6 LPG, 1.6 SIDI, 1.6 Turbo, 1.7 CDTI, 2.0 BiTurbo CDTI, 2.0 CDTI** 10/10 - 70 -143 kW	**35-171669** **35-171676**	**24-171687**	ohne FlexRide; Standardfahrwerk
B8	**1.3 CDTI, 1.4, 1.4 LPG, 1.4 Turbo, 1.6, 1.6 LPG, 1.6 SIDI, 1.6 Turbo, 1.7 CDTI, 2.0 BiTurbo CDTI, 2.0 CDTI** 10/10 - 70 -143 kW	**35-171690** **35-171706**	**24-171717**	ohne FlexRide; Sportfahrwerk
B14	**1.3 CDTI, 1.4, 1.4 LPG, 1.4 Turbo, 1.6, 1.6 LPG, 1.6 SIDI, 1.6 Turbo, 1.7 CDTI, 2.0 BiTurbo CDTI, 2.0 CDTI** 10/10 - 70 -143 kW	**47-171725**		ohne FlexRide; siehe Gutachten VA: Tieferlegung lt. GA: 30-50 mm; Achslast bis: 1220 kg HA: Tieferlegung lt. GA: 30-50 mm; Achslast bis: 1020 kg
OPEL CALIBRA A (85_)				
B1	**2.0 i, 2.0 i 16V, 2.0 i 16V 4x4, 2.0 i 4x4, 2.0 i Turbo 4x4** 06/90 - 07/97 85 -150 kW	**12-116805**		VA: mit Kugellager
B1	**2.0 i 16V, 2.0 i 16V 4x4** 02/94 - CH-Nr. 100 kW	**12-116805**		-> CH.Nr.: S1000234 VA: mit Kugellager

				
OPEL				
OPEL CALIBRA A (85_)				
B1	**2.0 i 16V, 2.0 i 16V 4x4** CH-Nr. - 07/97 100 kW	**12-117635**		CH.Nr.: S1000235 -> VA: mit Kugellager
B3	**2.0 i, 2.0 i 16V** 06/90 - 07/97 85 -110 kW	**36-133932**	**38-225819**	Standardfahrwerk
B3	**2.0 i 16V 4x4, 2.0 i 4x4, 2.0 i Turbo 4x4** 03/92 - 07/97 85 -150 kW	**36-162642**		Standardfahrwerk; Allrad
B4	**2.0 i, 2.0 i 16V, 2.0 i 16V 4x4, 2.0 i 4x4, 2.0 i Turbo 4x4, 2.5 i V6** 06/90 - 07/97 85 -150 kW	**21-030529** **11-101314** *SP*	**19-019758**	
B6 Sport	**2.0 i, 2.0 i 16V, 2.5 i V6** 06/90 - 07/97 85 -125 kW	**34-003725**	**24-016100**	
B6 Sport	**2.0 i 16V 4x4, 2.0 i 4x4, 2.0 i Turbo 4x4** 03/92 - 07/97 85 -150 kW	**34-003725**	**24-016100**	
B8	**2.0 i, 2.0 i 16V, 2.5 i V6** 06/90 - 07/97 85 -125 kW	**34-181584**	**24-016100**	
B8	**2.0 i 16V 4x4, 2.0 i 4x4, 2.0 i Turbo 4x4** 03/92 - 07/97 85 -150 kW	**34-181584**	**24-016100**	
B12 PK	**2.0 i, 2.0 i 16V, 2.0 i 16V 4x4, 2.0 i 4x4** 06/90 - 07/97 85 -110 kW	**46-192851**		siehe Gutachten VA: Tieferlegung lt. GA: 30 mm; Achslast bis: 885 kg HA: Tieferlegung lt. GA: 30 mm; Achslast bis: 880 kg
B12 PK	**2.0 i Turbo 4x4** 03/92 - 07/97 150 kW	**46-192868**		siehe Gutachten VA: Tieferlegung lt. GA: 25 mm; Achslast bis: 940 kg HA: Tieferlegung lt. GA: 25 mm; Achslast bis: 880 kg
OPEL COMMODORE A				
B4	**2.5, 2.5 GS, 2.5 GS/E, 2.8 GS** 08/67 - 01/72 85 -110 kW		*19-019598*	
B6 Sport	**2.5, 2.5 GS, 2.5 GS/E, 2.8 GS** 08/67 - 01/72 85 -110 kW	**24-631136**	**24-591522**	
OPEL COMMODORE A Coupe				
B4	**2.5, 2.5 GS, 2.5 GS/E, 2.8 GS** 08/67 - 01/72 85 -110 kW		*19-019598*	
B6 Sport	**2.5, 2.5 GS, 2.5 GS/E, 2.8 GS** 08/67 - 01/72 85 -110 kW	**24-631136**	**24-591522**	
OPEL COMMODORE B				
B3	**2.5, 2.5 GS, 2.8 GS, 2.8 GS/E** 01/72 - 07/78 85 -118 kW		*36-164332*	Standardfahrwerk; Verstärkte Ausführung .
B6 Sport	**2.5, 2.5 GS, 2.8 GS, 2.8 GS/E** 01/72 - 07/78 85 -118 kW	**24-631136**	**24-631129**	
OPEL COMMODORE B Coupe				
B3	**2.5, 2.5 GS, 2.8 GS, 2.8 GS/E** 01/72 - 07/78 85 -118 kW		*36-164332*	Standardfahrwerk; Verstärkte Ausführung .
B6 Sport	**2.5, 2.5 GS, 2.8 GS, 2.8 GS/E** 01/72 - 07/78 85 -118 kW	**24-631136**	**24-631129**	

				
OPEL				
OPEL COMMODORE C (14_, 19_)				
B3	**2.5 E, 2.5 S** 08/78 - 12/82 85 -96 kW		*36-164332*	Standardfahrwerk; Verstärkte Ausführung .
B4	**2.5 S** 10/78 - 12/82 85 kW	*21-030376* **11-101369** SP		
B4	**2.5 E** 05/81 - 12/82 96 kW	*21-030376* **11-101369** SP		
B6 Sport	**2.5 E, 2.5 S** 08/78 - 05/81 85 -96 kW	*34-001417*	**24-008938** OIO	VA: Schnellreparaturservice .; Altteilrückgabe erforderlich . HA: Kenngröße: 220/80
OPEL COMMODORE C Caravan (61)				
B4	**2.5 E, 2.5 S** 04/81 - 08/82 85 -96 kW	*21-030376* **11-101369** SP		
OPEL COMBO (71_)				
B1	**1.2, 1.4, 1.4 16V, 1.7 D** 07/94 - 10/01 33 -66 kW	**12-224197**		VA: mit Kugellager
B2	**1.2, 1.4, 1.4 16V, 1.7 D** 07/94 - 10/01 33 -66 kW	**17-104104** **11-101314** SP		
B4	**1.2, 1.4, 1.4 16V, 1.7 D** 07/94 - 10/01 33 -66 kW	**22-040909** **11-101314** SP	**19-019970** OIO	
OPEL COMBO Tour				
B1	**1.3 CDTI 16V, 1.6, 1.7 CDTI 16V, 1.7 DI 16V, 1.7 DTI 16V** 10/01 - 48 -74 kW	**12-224036**		VA: mit Kugellager
B3	**1.4** 10/04 - 66 kW	**36-215058**	36-209590	Standardfahrwerk; ohne AC; nicht für erhöhte Nutzlast
B3	**1.4** 10/04 - 66 kW	**36-219261**	36-209590	Standardfahrwerk; mit AC; nicht für erhöhte Nutzlast
B3	**1.3 CDTI 16V, 1.7 CDTI 16V, 1.7 DI 16V, 1.7 DTI 16V** 10/01 - 48 -74 kW	36-219650	36-209590	Standardfahrwerk; nicht für erhöhte Nutzlast
B4	**1.3 CDTI 16V, 1.4, 1.6, 1.7 CDTI 16V, 1.7 DI 16V, 1.7 DTI 16V** 10/01 - 48 -74 kW	**22-110442** **22-110459**	**19-115351** OIO	Standardfahrwerk
OPEL COMBO Kasten/Kombi				
B1	**1.3 CDTI 16V, 1.4 16V, 1.6, 1.7 DI 16V, 1.7 DTI 16V** 10/01 - 48 -66 kW	**12-224036**		VA: mit Kugellager
B3	**1.4 16V** 08/05 - 66 kW	**36-215058**	36-209590	Standardfahrwerk; ohne AC; nicht für erhöhte Nutzlast
B3	**1.3 CDTI 16V, 1.4 16V, 1.7 CDTI 16V, 1.7 DTI 16V** 10/01 - 51 -74 kW	**36-219261**	36-209590	Standardfahrwerk; mit AC; nicht für erhöhte Nutzlast
B4	**1.6 CNG 16V** 04/05 - 71 kW	**22-110442** **22-110459**		Standardfahrwerk
B4	**1.3 CDTI 16V, 1.4 16V, 1.6, 1.6 16V, 1.7 CDTI 16V, 1.7 DI 16V, 1.7 DTI 16V** 10/01 - 48 -74 kW	**22-110442** **22-110459**	**19-115351** OIO	Standardfahrwerk

				
OPEL				
OPEL COMBO (X12)				
B4	**1.4, 1.6 CDTI, 2.0 CDTI** 02/12 - 66 -99 kW	**22-227065** **22-227072**	**19-227085**	Standardfahrwerk
OPEL COMBO Kasten (X12)				
B4	**1.3 CDTI, 1.4, 1.6 CDTI, 2.0 CDTI** 02/12 - 66 -99 kW	**22-227065** **22-227072**	**19-227085**	Standardfahrwerk
OPEL CORSA A CC (93_, 94_, 98_, 99_)				
B1	**1.0, 1.2, 1.2 i, 1.2 N, 1.2 S, 1.3, 1.3 GL, 1.3 i, 1.3 S, 1.4 i, 1.4 S, 1.4 Si, 1.5 D, 1.5 TD, 1.6 GSI, 1.6 GSI KAT** 09/82 - 03/93 33 -74 kW	**12-117772**		VA: mit Kugellager
B2	**1.0, 1.2, 1.2 i, 1.2 N, 1.2 S, 1.3, 1.3 GL, 1.3 i, 1.3 S, 1.4 i, 1.4 S, 1.4 Si, 1.5 D, 1.5 TD, 1.6 GSI** 09/82 - 03/93 33 -60 kW	**17-104104** **11-101314** SP	**15-126191**	
B3	**1.0, 1.2, 1.2 i, 1.2 N, 1.2 S, 1.3, 1.3 GL, 1.3 i, 1.3 S, 1.4 i, 1.4 S, 1.4 Si, 1.5 D, 1.5 TD** 09/82 - 03/93 33 -60 kW	**36-154531**	**38-161421**	Standardfahrwerk
B3	**1.0, 1.2, 1.2 i, 1.2 N, 1.2 S, 1.3, 1.3 GL, 1.3 i, 1.3 S, 1.4 i, 1.4 S, 1.4 Si, 1.5 D, 1.5 TD** 09/82 - 03/93 33 -60 kW		**38-120008**	Standardfahrwerk; Verstärkte Ausführung .
B4	**1.0, 1.2, 1.2 i, 1.2 N, 1.2 S, 1.3, 1.3 GL, 1.3 i, 1.3 S, 1.4 i, 1.4 S, 1.4 Si, 1.5 D, 1.5 TD, 1.6 GSI** 09/82 - 03/93 33 -60 kW	**22-040909** **11-101314** SP	**19-126203**	
B4	**1.3 GL, 1.6 GSI, 1.6 GSI KAT** 09/82 - 03/93 55 -74 kW	**22-040909** **11-101314** SP	**19-019727**	Sportfahrwerk
B6 Sport	**1.0, 1.2, 1.2 i, 1.2 N, 1.2 S, 1.3, 1.3 GL, 1.3 i, 1.3 S, 1.4 i, 1.4 S, 1.4 Si, 1.5 D, 1.5 TD, 1.6 GSI, 1.6 GSI KAT** 09/82 - 03/93 33 -74 kW	**35-040590**	**24-000857**	
B8	**1.0, 1.2, 1.2 i, 1.2 N, 1.2 S, 1.3, 1.3 GL, 1.3 i, 1.3 S, 1.4 i, 1.4 S, 1.4 Si, 1.5 D, 1.5 TD, 1.6 GSI, 1.6 GSI KAT** 09/82 - 03/93 33 -74 kW	**35-040590**	**24-000857**	
B10	**1.0, 1.2, 1.2 i, 1.2 N, 1.2 S, 1.3, 1.3 GL, 1.3 i, 1.3 S, 1.4 i, 1.4 S, 1.4 Si, 1.5 D, 1.5 TD, 1.6 GSI, 1.6 GSI KAT** 09/82 - 03/93 33 -74 kW	*46-111951*		siehe Gutachten VA: Tieferlegung lt. GA: 60 mm HA: Tieferlegung lt. GA: 40 mm
B12 SL	**1.0, 1.2, 1.2 i, 1.2 N, 1.2 S, 1.3, 1.3 GL, 1.3 i, 1.3 S, 1.4 i, 1.4 S, 1.4 Si** 09/82 - 03/93 33 -60 kW	**46-189004**		siehe Gutachten VA: Tieferlegung lt. GA: 45-50 mm; Achslast bis: 790 kg HA: Tieferlegung lt. GA: 30-35 mm; Achslast bis: 700 kg
B14	**1.0, 1.2, 1.2 i, 1.2 N, 1.2 S, 1.3, 1.3 GL, 1.3 i, 1.3 S, 1.4 i, 1.4 S, 1.4 Si, 1.5 D, 1.5 TD, 1.6 GSI, 1.6 GSI KAT** 09/82 - 03/93 33 -74 kW	**47-080713**		Für einige Rad/Reifenkomb. sind Distanzscheiben erforderlich; siehe Gutachten VA: Tieferlegung lt. GA: 30-50 mm; Achslast bis: 820 kg HA: Tieferlegung lt. GA: 20-40 mm; Achslast bis: 700 kg

				

OPEL

OPEL CORSA A CC (93_, 94_, 98_, 99_)

B16 PSS9	**1.0, 1.2, 1.2 i, 1.2 N, 1.2 S, 1.3, 1.3 GL, 1.3 i, 1.3 S, 1.4 i, 1.4 S, 1.4 Si, 1.5 D, 1.5 TD, 1.6 GSI, 1.6 GSI KAT** 09/82 - 03/93 33 -74 kW	**48-080767**		Für einige Rad/Reifenkomb. sind Distanzscheiben erforderlich; siehe Gutachten VA: Tieferlegung lt. GA: 30-50 mm; Achslast bis: 820 kg HA: Tieferlegung lt. GA: 20-40 mm; Achslast bis: 700 kg
MS	**1.0, 1.2, 1.2 i, 1.2 N, 1.2 S, 1.3, 1.3 GL, 1.3 i, 1.3 S, 1.4 i, 1.4 S, 1.4 Si, 1.5 D, 1.5 TD, 1.6 GSI, 1.6 GSI KAT** 09/82 - 03/93 33 -74 kW	*35-041757*	**24-023917**	Baumuster: Rallye VA: Kenngröße: 230/80 HA: Kenngröße: 200/80
MS	**1.0, 1.2, 1.2 i, 1.2 N, 1.2 S, 1.3, 1.3 GL, 1.3 i, 1.3 S, 1.4 i, 1.4 S, 1.4 Si, 1.5 D, 1.5 TD, 1.6 GSI, 1.6 GSI KAT** 09/82 - 03/93 33 -74 kW	*35-042136*	*24-023900*	Baumuster: Rennen Gruppe N+G VA: Kenngröße: 230/80; Rebound: 20 mm HA: Kenngröße: 200/80; Rebound: 20 mm

OPEL CORSA A TR (91_, 92_, 96_, 97_)

B1	**1.0, 1.2 N, 1.2 S, 1.3, 1.3 GL, 1.3 S, 1.5 D** 09/82 - 11/92 33 -55 kW	**12-117772**		VA: mit Kugellager
B2	**1.0, 1.2 i, 1.2 N, 1.2 S, 1.3, 1.3 GL, 1.3 S, 1.4 i, 1.4 S, 1.5 D, 1.5 TD** 09/82 - 03/93 33 -55 kW	**17-104104** **11-101314** SP	**15-126191**	
B3	**1.0, 1.2 i, 1.2 N, 1.2 S, 1.3, 1.3 GL, 1.3 S, 1.4 i, 1.4 S, 1.5 D, 1.5 TD** 09/82 - 03/93 33 -55 kW	**36-154531**	**38-161421**	Standardfahrwerk
B3	**1.3, 1.3 GL, 1.3 S, 1.4 i, 1.4 S, 1.5 D, 1.5 TD** 09/82 - 03/93 37 -55 kW		**38-120008**	Standardfahrwerk; Verstärkte Ausführung .
B4	**1.0, 1.2 i, 1.2 N, 1.2 S, 1.3, 1.3 GL, 1.3 S, 1.4 i, 1.4 S, 1.5 D, 1.5 TD** 09/82 - 03/93 33 -55 kW	**22-040909** **11-101314** SP	**19-126203**	
B6 Sport	**1.0, 1.2 i, 1.2 N, 1.2 S, 1.3, 1.3 GL, 1.3 S, 1.4 i, 1.4 S, 1.5 D, 1.5 TD** 09/82 - 03/93 33 -55 kW	**35-040590**	**24-000857**	
B8	**1.0, 1.2 i, 1.2 N, 1.2 S, 1.3, 1.3 GL, 1.3 S, 1.4 i, 1.4 S, 1.5 D, 1.5 TD** 09/82 - 03/93 33 -55 kW	**35-040590**	**24-000857**	
B10	**1.0, 1.2 i, 1.2 N, 1.2 S, 1.3, 1.3 GL, 1.3 S, 1.4 i, 1.4 S, 1.5 D, 1.5 TD** 09/82 - 03/93 33 -55 kW	*46-111951*		siehe Gutachten VA: Tieferlegung lt. GA: 55 mm; Achslast bis: 775 kg HA: Tieferlegung lt. GA: 50 mm; Achslast bis: 670 kg
B12 SL	**1.0, 1.2 i, 1.2 N, 1.2 S, 1.3, 1.3 GL, 1.3 S, 1.4 i, 1.4 S** 09/82 - 03/93 33 -55 kW	**46-189004**		siehe Gutachten VA: Tieferlegung lt. GA: 45-50 mm; Achslast bis: 790 kg HA: Tieferlegung lt. GA: 30-35 mm; Achslast bis: 700 kg
B14	**1.0, 1.2 i, 1.2 N, 1.2 S, 1.3, 1.3 GL, 1.3 S, 1.4 i, 1.4 S, 1.5 D, 1.5 TD** 09/82 - 03/93 33 -55 kW	**47-080713**		Für einige Rad/Reifenkomb. sind Distanzscheiben erforderlich; siehe Gutachten VA: Tieferlegung lt. GA: 30-50 mm; Achslast bis: 820 kg HA: Tieferlegung lt. GA: 20-40 mm; Achslast bis: 700 kg
B16 PSS9	**1.0, 1.2 i, 1.2 N, 1.2 S, 1.3, 1.3 GL, 1.3 S, 1.4 i, 1.4 S, 1.5 D, 1.5 TD** 09/82 - 03/93 33 -55 kW	**48-080767**		Für einige Rad/Reifenkomb. sind Distanzscheiben erforderlich; siehe Gutachten VA: Tieferlegung lt. GA: 30-50 mm; Achslast bis: 820 kg HA: Tieferlegung lt. GA: 20-40 mm; Achslast bis: 700 kg
MS	**1.0, 1.2 i, 1.2 N, 1.2 S, 1.3, 1.3 GL, 1.3 S, 1.4 i, 1.4 S, 1.5 D, 1.5 TD, 1.0 i 12V, 1.2 i, 1.2 i 16V, 1.3, 1.4, 1.4 i, 1.4 i 16V, 1.4 Si, 1.5 D, 1.5 TD, 1.6 GSI 16V, 1.6 i 16V, 1.7 D** 09/82 - 09/00 33 -80 kW	*35-041757*	**24-023917**	Baumuster: Rallye VA: Kenngröße: 230/80 HA: Kenngröße: 200/80

			

OPEL

OPEL CORSA A TR (91_, 92_, 96_, 97_)

MS	**1.0, 1.2 i, 1.2 N, 1.2 S, 1.3, 1.3 GL, 1.3 S, 1.4 i, 1.4 S, 1.5 D, 1.5 TD** 09/82 - 03/93 33 -55 kW	*35-042136*	*24-023900*	Baumuster: Rennen Gruppe N+G VA: Kenngröße: 230/80; Rebound: 20 mm HA: Kenngröße: 200/80; Rebound: 20 mm

OPEL CORSA A Kasten

B1	**1.0, 1.2, 1.3, 1.5 D** 02/86 - 07/90 33 -51 kW	**12-117772**		VA: mit Kugellager
B2	**1.0, 1.2, 1.3, 1.5 D** 02/86 - 07/90 33 -51 kW	**17-104104** **11-101314** SP	**15-126191**	
B3	**1.0, 1.2, 1.3** 02/86 - 07/90 33 -51 kW	**36-154531**	**38-161421**	Standardfahrwerk
B3	**1.0, 1.2, 1.3** 02/86 - 07/90 33 -51 kW		**38-120008**	Standardfahrwerk; Verstärkte Ausführung .
B3	**1.5 D** 06/87 - 04/89 37 kW	**36-154531**	**38-161421**	Standardfahrwerk
B3	**1.5 D** 06/87 - 04/89 37 kW		**38-120008**	Standardfahrwerk; Verstärkte Ausführung .
B4	**1.0, 1.2, 1.3, 1.5 D** 02/86 - 07/90 33 -51 kW	**22-040909** **11-101314** SP	**19-126203**	
B6 Sport	**1.0, 1.2, 1.3, 1.5 D** 02/86 - 07/90 33 -51 kW	**35-040590**	**24-000857**	

OPEL CORSA B (73_, 78_, 79_)

B1	**1.0 i 12V, 1.2 i, 1.2 i 16V, 1.3, 1.4, 1.4 i, 1.4 i 16V, 1.4 Si, 1.5 D, 1.5 TD, 1.6 GSI 16V, 1.6 i 16V, 1.7 D** 02/96 - 12/02 33 -80 kW	**12-224197**		VA: mit Kugellager
B2	**1.0 i 12V, 1.2 i, 1.2 i 16V, 1.3, 1.4, 1.4 i, 1.4 i 16V, 1.4 Si, 1.5 D, 1.5 TD, 1.6 i 16V, 1.7 D** 02/96 - 12/02 33 -78 kW	**17-104104** **11-101314** SP	**15-126405**	
B3	**1.2 i, 1.2 i 16V, 1.3, 1.4, 1.4 i, 1.4 i 16V, 1.4 Si** 03/93 - 12/02 33 -67 kW	*36-130337*	**38-130342**	Standardfahrwerk
B3	**1.2 i, 1.2 i 16V, 1.3, 1.4, 1.4 i, 1.4 i 16V, 1.5 D, 1.7 D** 03/93 - 12/02 33 -67 kW	**36-130108**	**38-130403**	Standardfahrwerk; Verstärkte Ausführung .
B3	**1.6 GSI 16V** 03/93 - 09/00 80 kW	**36-161447**	**38-120008**	Standardfahrwerk
B3	**1.5 D, 1.7 D** 03/93 - 09/00 37 -44 kW	**36-133949**	**38-130342**	Standardfahrwerk
B3	**1.5 TD** 03/93 - 09/00 49 kW	**36-130108**	**38-130342**	Standardfahrwerk
B3	**1.5 TD, 1.6 GSI 16V** 03/93 - 09/00 49 -80 kW		**38-130403**	Standardfahrwerk; Verstärkte Ausführung .
B4	**1.0 i 12V, 1.2 i, 1.2 i 16V, 1.3, 1.4, 1.4 i, 1.4 i 16V, 1.4 Si, 1.5 D, 1.5 TD, 1.6 GSI 16V, 1.6 i 16V, 1.7 D** 02/96 - 12/02 33 -80 kW	**22-040909** **11-101314** SP	**19-126395**	Standardfahrwerk

				
OPEL				
OPEL CORSA B (73_, 78_, 79_)				
B4	**1.0 i 12V, 1.2 i, 1.2 i 16V, 1.3, 1.4, 1.4 i, 1.4 i 16V, 1.4 Si, 1.5 D, 1.5 TD, 1.6 GSI 16V, 1.6 i 16V, 1.7 D** 02/96 - 12/02 33 -80 kW	**22-040909** **11-101314** SP	**19-019727**	Sportfahrwerk
B6 Sport	**1.0 i 12V, 1.2 i, 1.2 i 16V, 1.3, 1.4, 1.4 i, 1.4 i 16V, 1.4 Si, 1.5 D, 1.5 TD, 1.6 GSI 16V, 1.6 i 16V, 1.7 D** 02/96 - 12/02 33 -80 kW	**35-040590**	**24-000857**	
B8	**1.0 i 12V, 1.2 i, 1.2 i 16V, 1.3, 1.4, 1.4 i, 1.4 i 16V, 1.4 Si, 1.5 D, 1.5 TD, 1.6 GSI 16V, 1.6 i 16V, 1.7 D** 02/96 - 12/02 33 -80 kW	**35-040590**	**24-000857**	
B10	**1.0 i 12V, 1.2 i, 1.2 i 16V, 1.3, 1.4, 1.4 i, 1.4 i 16V, 1.4 Si, 1.5 D, 1.5 TD, 1.6 GSI 16V, 1.6 i 16V, 1.7 D** 02/96 - 12/02 33 -80 kW	*46-111951*		siehe Gutachten VA: Tieferlegung lt. GA: 60 mm HA: Tieferlegung lt. GA: 40 mm
B12 PK	**1.0 i 12V, 1.2 i, 1.2 i 16V, 1.3, 1.4, 1.4 i, 1.4 i 16V, 1.4 Si, 1.6 GSI 16V, 1.6 i 16V** 09/94 - 12/02 33 -80 kW	**46-189011**		siehe Gutachten VA: Tieferlegung lt. GA: 30 mm; Achslast bis: 790 kg HA: Tieferlegung lt. GA: 30 mm; Achslast bis: 700 kg
B12 SL	**1.0 i 12V, 1.2 i, 1.2 i 16V, 1.3, 1.4, 1.4 i, 1.4 i 16V, 1.4 Si, 1.6 GSI 16V, 1.6 i 16V** 09/94 - 12/02 33 -80 kW	**46-189004**		siehe Gutachten VA: Tieferlegung lt. GA: 45-50 mm; Achslast bis: 790 kg HA: Tieferlegung lt. GA: 25 mm; Achslast bis: 700 kg
B14	**1.0 i 12V, 1.2 i, 1.2 i 16V, 1.3, 1.4, 1.4 i, 1.4 i 16V, 1.4 Si, 1.5 D, 1.5 TD, 1.6 GSI 16V, 1.6 i 16V, 1.7 D** 02/96 - 12/02 33 -80 kW	**47-080713**		Für einige Rad/Reifenkomb. sind Distanzscheiben erforderlich; siehe Gutachten VA: Tieferlegung lt. GA: 30-50 mm; Achslast bis: 820 kg HA: Tieferlegung lt. GA: 20-40 mm; Achslast bis: 700 kg
B16 PSS9	**1.0 i 12V, 1.2 i, 1.2 i 16V, 1.3, 1.4, 1.4 i, 1.4 i 16V, 1.4 Si, 1.5 D, 1.5 TD, 1.6 GSI 16V, 1.6 i 16V, 1.7 D** 02/96 - 12/02 33 -80 kW	**48-080767**		Für einige Rad/Reifenkomb. sind Distanzscheiben erforderlich; siehe Gutachten VA: Tieferlegung lt. GA: 30-50 mm; Achslast bis: 820 kg HA: Tieferlegung lt. GA: 20-40 mm; Achslast bis: 700 kg
MS	**1.0 i 12V, 1.2 i, 1.2 i 16V, 1.3, 1.4, 1.4 i, 1.4 i 16V, 1.4 Si, 1.5 D, 1.5 TD, 1.6 GSI 16V, 1.6 i 16V, 1.7 D** 02/96 - 12/02 33 -80 kW	*35-042136*	*24-023900*	Baumuster: Renen Gruppe N+G VA: Kenngröße: 230/80; Rebound: 20 mm HA: Kenngröße: 200/80; Rebound: 20 mm
OPEL CORSA CLASSIC Stufenheck				
B1	**1.4** 08/94 - 07/02 44 kW	**12-224197**		VA: mit Kugellager
B2	**1.4** 08/94 - 07/02 44 kW	**17-104104** **11-101314** SP	**15-126405**	
B3	**1.4** 08/94 - 07/02 44 kW	*36-130337*	**38-130342**	Standardfahrwerk
B3	**1.4** 08/94 - 07/02 44 kW	**36-130108**	**38-130403**	Standardfahrwerk; Verstärkte Ausführung .
B4	**1.4** 08/94 - 07/02 44 kW	**22-040909** **11-101314** SP	**19-126395**	Standardfahrwerk
B4	**1.4** 08/94 - 07/02 44 kW	**22-040909** **11-101314** SP	**19-019727**	Sportfahrwerk
B6 Sport	**1.4** 08/94 - 07/02 44 kW	**35-040590**	**24-000857**	

OPEL

OPEL CORSA CLASSIC Stufenheck

B8	**1.4** 08/94 - 07/02 44 kW	**35-040590**	**24-000857**	
B10	**1.4** 08/94 - 07/02 44 kW	*46-111951*		siehe Gutachten VA: Tieferlegung lt. GA: 60 mm HA: Tieferlegung lt. GA: 40 mm
B14	**1.4** 08/94 - 07/02 44 kW	**47-080713**		Für einige Rad/Reifenkomb. sind Distanzscheiben erforderlich; siehe Gutachten VA: Tieferlegung lt. GA: 30-50 mm; Achslast bis: 820 kg HA: Tieferlegung lt. GA: 20-40 mm; Achslast bis: 700 kg
B16 PSS9	**1.4** 08/94 - 07/02 44 kW	**48-080767**		Für einige Rad/Reifenkomb. sind Distanzscheiben erforderlich; siehe Gutachten VA: Tieferlegung lt. GA: 30-50 mm; Achslast bis: 820 kg HA: Tieferlegung lt. GA: 20-40 mm; Achslast bis: 700 kg
MS	**1.4** 08/94 - 07/02 44 kW	*35-041757*	**24-023917**	Baumuster: Rallye VA: Kenngröße: 230/80 HA: Kenngröße: 200/80
MS	**1.4** 08/94 - 07/02 44 kW	*35-042136*	*24-023900*	Baumuster: Renen Gruppe N+G VA: Kenngröße: 230/80; Rebound: 20 mm HA: Kenngröße: 200/80; Rebound: 20 mm

OPEL CORSA B Kasten (73_)

B3	**1.4 i, 1.7 D** 08/99 - 09/00 44 kW	i.V.	**38-130403**	Standardfahrwerk; Türenanzahl: 3
B4	**1.4 i, 1.7 D** 08/99 - 09/00 44 kW	**22-040909** **11-101314** SP	**19-019970**	

OPEL CORSA C (F08, F68)

B1	**1.0, 1.2, 1.2 Twinport, 1.3 CDTI, 1.4, 1.4 Twinport, 1.6, 1.7 CDTI, 1.7 DI, 1.7 DTI, 1.8** 09/00 - 43 -92 kW	**12-117390**		VA: weiche Ausführung; ohne Kugellager
B3	**1.0** 09/00 - 43 kW	**37-130275**	**38-130182**	Standardfahrwerk
B3	**1.2, 1.2 Twinport** 09/00 - 55 -59 kW	**37-130282**	**38-130182**	Standardfahrwerk
B3	**1.4, 1.4 Twinport, 1.7 DI, 1.7 DTI, 1.8** 09/00 - 48 -92 kW	**37-133955**	**38-130182**	Standardfahrwerk
B3	**1.4, 1.4 Twinport, 1.8** 09/00 - 60 -92 kW	**37-162627**	**38-162534**	Baumuster: Sport; Baumuster: GSI
B4	**1.0, 1.2, 1.2 Twinport, 1.3 CDTI, 1.6, 1.7 CDTI, 1.7 DI** 09/00 - 43 -74 kW	**22-110442** **22-110459**	**19-108988**	Standardfahrwerk HA: Gewindemaß: M10
B4	**1.0, 1.2, 1.2 Twinport, 1.3 CDTI, 1.4, 1.4 Twinport, 1.6, 1.7 CDTI, 1.7 DI, 1.7 DTI, 1.8** 09/00 - 43 -92 kW	**22-118714** **22-118721**	**19-108995**	Sportfahrwerk HA: Gewindemaß: M14
B4	**1.0, 1.2, 1.2 Twinport, 1.3 CDTI, 1.4, 1.4 Twinport, 1.6, 1.7 CDTI, 1.7 DI, 1.7 DTI, 1.8** 09/00 - 43 -92 kW	**22-110442** **22-110459**	**19-108995**	Schlechtwegeausführung HA: Gewindemaß: M14
B4	**1.4, 1.4 Twinport, 1.7 DTI, 1.8** 09/00 - 55 -92 kW	**22-110442** **22-110459**	**19-108995**	Standardfahrwerk
B6 Sport	**1.0, 1.2, 1.2 Twinport, 1.3 CDTI, 1.4, 1.4 Twinport, 1.6, 1.7 CDTI, 1.7 DI, 1.7 DTI, 1.8** 09/00 - 43 -92 kW	**35-141068** **35-141075**	**24-141086**	Standardfahrwerk HA: Gewindemaß: M10

				
OPEL				
OPEL CORSA C (F08, F68)				
B6 Sport	**1.0, 1.2, 1.2 Twinport, 1.3 CDTI, 1.4, 1.4 Twinport, 1.6, 1.7 CDTI, 1.7 DI, 1.7 DTI, 1.8** 09/00 - 43 -92 kW	**35-141068** **35-141075**	**24-142342**	Sportfahrwerk HA: Gewindemaß: M14
B8	**1.0, 1.2, 1.2 Twinport, 1.3 CDTI, 1.4, 1.4 Twinport, 1.6, 1.7 CDTI, 1.7 DI, 1.7 DTI, 1.8** 09/00 - 43 -92 kW	**35-141099** **35-141105**	**24-141116**	Standardfahrwerk HA: Gewindemaß: M10
B8	**1.0, 1.2, 1.2 Twinport, 1.3 CDTI, 1.4, 1.4 Twinport, 1.6, 1.7 CDTI, 1.7 DI, 1.7 DTI, 1.8** 09/00 - 43 -92 kW	**35-141099** **35-141105**	**24-142342**	Sportfahrwerk HA: Gewindemaß: M14
B12 PK	**1.0, 1.2, 1.2 Twinport, 1.4, 1.4 Twinport** 09/00 - 43 -66 kW	**46-189042**		siehe Gutachten; Gewindemaß: M10 VA: Tieferlegung lt. GA: 30 mm; Achslast bis: 820 kg HA: Tieferlegung lt. GA: 30 mm; Achslast bis: 760 kg
B12 PK	**1.0, 1.2, 1.2 Twinport, 1.4, 1.4 Twinport** 09/00 - 44 -66 kW	**46-189028**		siehe Gutachten; Gewindemaß: M14 VA: Tieferlegung lt. GA: 30 mm; Achslast bis: 820 kg HA: Tieferlegung lt. GA: 30 mm; Achslast bis: 760 kg
B12 PK	**1.3 CDTI, 1.7 CDTI, 1.7 DI, 1.7 DTI, 1.8** 09/00 - 48 -92 kW	**46-189059**		siehe Gutachten; Gewindemaß: M10 VA: Tieferlegung lt. GA: 30 mm; Achslast bis: 940 kg HA: mit Trommelbremse; Tieferlegung lt. GA: 30 mm; Achslast bis: 760 kg
B12 PK	**1.3 CDTI, 1.7 CDTI, 1.7 DI, 1.7 DTI, 1.8** 09/00 - 48 -92 kW	**46-189035**		siehe Gutachten; Gewindemaß: M14 VA: Tieferlegung lt. GA: 30 mm; Achslast bis: 940 kg HA: mit Scheibenbremse; Tieferlegung lt. GA: 30 mm; Achslast bis: 760 kg
B14	**1.0, 1.2, 1.2 Twinport, 1.3 CDTI, 1.4, 1.4 Twinport, 1.6, 1.7 CDTI, 1.7 DI, 1.7 DTI, 1.8** 09/00 - 43 -92 kW	**47-167254**		siehe Gutachten VA: Tieferlegung lt. GA: 30-50 mm; Achslast bis: 900 kg HA: Tieferlegung lt. GA: 20-40 mm; Achslast bis: 760 kg
OPEL CORSA C Kasten (F08, W5L)				
B1	**1.2, 1.2 16V** 09/00 - 55 -59 kW	**12-224036**		VA: mit Kugellager
B1	**1.4** 08/03 - 66 kW	**12-117390**		VA: weiche Ausführung; ohne Kugellager
B3	**1.2 16V** 09/00 - 55 kW	**37-130282**	**38-130182**	
B3	**1.2** 07/05 - 59 kW	**37-130282**	**38-130182**	
B3	**1.4** 08/03 - 66 kW	**37-130282**	**38-130182**	
B3	**1.3 CDTI 16V** 08/05 - 51 kW	**37-130282**	**38-130182**	Standardfahrwerk
B3	**1.6** 08/05 - 71 kW	**37-133955**	**38-130182**	
B3	**1.7 DI 16V** 09/00 - 48 kW	**37-133955**	**38-130182**	
B3	**1.7 DTI 16V** 09/00 - 55 kW	**37-133955**	**38-130182**	
B3	**1.7 CDTi** 08/03 - 74 kW	**37-133955**	**38-130182**	
B4	**1.2, 1.2 16V, 1.3 CDTI 16V, 1.4, 1.6, 1.7 CDTi, 1.7 DI 16V, 1.7 DTI 16V** 10/01 - 48 -74 kW	**22-110442** **22-110459**	**19-115351**	

				
OPEL				
OPEL CORSA Utility Pick-up				
B4	**1.3, 1.4, 1.7 Di, 1.7 DTi** 01/96 - 06/04 44 -66 kW	**22-040909**	**19-232065**	
OPEL CORSA Utility Pick-up				
B4	**1.4, 1.7 DTi, 1.8** 01/03 - 55 -79 kW	**22-232045** **22-232052**	**19-232034**	
OPEL CORSA D				
B1	**1.0, 1.2, 1.2 LPG, 1.3 CDTI, 1.4, 1.4 LPG, 1.6 T, 1.6 Turbo, 1.7 CDTI** 07/06 - 44 -132 kW	**12-226399**		VA: mit Kugellager
B3	**1.0** 07/06 - 44 -48 kW	**36-218547**	**36-218806**	Standardfahrwerk; ohne AC
B3	**1.0** 07/06 - 44 -48 kW	**36-218820**		Standardfahrwerk; mit AC
B3	**1.0** 07/06 - 44 -48 kW		**36-218813**	Standardfahrwerk; Verstärkte Ausführung .
B3	**1.0, 1.2, 1.4** 07/06 - 44 -74 kW	**36-210329**	**36-210312**	Sportfahrwerk
B3	**1.2, 1.2 LPG, 1.4, 1.4 LPG** 09/09 - 51 -88 kW	**36-218547**		Standardfahrwerk; ohne AC; Türenanzahl: 3
B3	**1.2, 1.2 LPG, 1.4** 09/09 - 51 -88 kW	**36-218820**		Standardfahrwerk; mit AC; Türenanzahl: 3
B3	**1.2, 1.2 LPG, 1.4** 09/09 - 51 -88 kW	**36-218820**		Standardfahrwerk; ohne AC; Türenanzahl: 5
B3	**1.2, 1.2 LPG, 1.4** 09/09 - 51 -88 kW	**36-218547**		Standardfahrwerk; mit AC; Türenanzahl: 5
B3	**1.2, 1.2 LPG, 1.4** 09/09 - 51 -88 kW		**36-218806**	Standardfahrwerk
B3	**1.2, 1.2 LPG, 1.4** 09/09 - 51 -88 kW		**36-218813**	Standardfahrwerk; Verstärkte Ausführung .
B3	**1.4, 1.4 LPG** 07/06 - 64 -74 kW	**36-218820**		Standardfahrwerk; mit AC; Türenanzahl: 3; Schaltgetriebe
B3	**1.4, 1.4 LPG** 07/06 - 64 -74 kW	**36-218820**		Standardfahrwerk; ohne AC; Türenanzahl: 5; Schaltgetriebe
B3	**1.4, 1.4 LPG** 07/06 - 64 -74 kW	**36-218820**		Standardfahrwerk; ohne AC; Türenanzahl: 3; Automatik
B3	**1.4, 1.4 LPG** 07/06 - 64 -74 kW	**36-213672**		Standardfahrwerk; mit AC; Automatik
B3	**1.4, 1.4 LPG** 07/06 - 64 -74 kW		**36-218806**	Standardfahrwerk
B3	**1.4, 1.4 LPG** 07/06 - 64 -74 kW		**36-218813**	Standardfahrwerk; Verstärkte Ausführung .
B3	**1.3 CDTI** 07/06 - 55 kW	**36-218776**	**36-218806**	Standardfahrwerk; mit AC
B3	**1.3 CDTI, 1.7 CDTI** 07/06 - 55 -96 kW		**36-218813**	Standardfahrwerk; Verstärkte Ausführung .
B3	**1.3 CDTI, 1.7 CDTI** 07/06 - 55 -96 kW	**36-210213**	**36-210312**	tiefergelegtes Fahrwerk

				
OPEL				
OPEL CORSA D				
B3	**1.3 CDTI** 07/06 - 66 -70 kW	**36-218783**	**36-218806**	Standardfahrwerk; mit AC
B3	**1.7 CDTI** 07/06 - 92 -96 kW	**36-218790**	**36-218806**	Standardfahrwerk; mit AC
B4	**1.0, 1.2, 1.2 LPG, 1.3 CDTI, 1.4, 1.4 LPG, 1.6 T, 1.6 Turbo, 1.7 CDTI** 07/06 - 44 -132 kW	**22-158475** **22-158482**	**19-158495**	Standardfahrwerk; Sportfahrwerk
B6 Sport	**1.0, 1.2, 1.2 LPG, 1.3 CDTI, 1.4, 1.4 LPG, 1.6 T, 1.6 Turbo, 1.7 CDTI** 07/06 - 44 -132 kW	**35-140207** **35-140214**	**24-140225**	Standardfahrwerk
B6 Sport	**1.6 Turbo** 02/07 - 141 kW	**35-140238** **35-140245**	**24-140256**	VA: Länge: 564 mm HA: Länge: 666 mm
B6 Sport	**1.6 Turbo** 06/11 - 155 kW	**35-140238** **35-140245**	**24-158879**	VA: Länge: 564 mm HA: Länge: 645 mm
B8	**1.0, 1.2, 1.2 LPG, 1.3 CDTI, 1.4, 1.4 LPG, 1.6 T, 1.6 Turbo, 1.7 CDTI** 07/06 - 44 -132 kW	**35-140238** **35-140245**	**24-140256**	Sportfahrwerk VA: Länge: 564 mm HA: Länge: 666 mm
B8	**1.6 Turbo** 06/11 - 155 kW	**35-158790** **35-158806**	**24-158879**	VA: Länge: 543 mm HA: Länge: 645 mm
B12 PK	**1.0, 1.2, 1.4** 07/06 - 44 -88 kW	**46-188144**		siehe Gutachten VA: Tieferlegung lt. GA: 30 mm; Achslast bis: 885 kg HA: ohne Niveauregulierung; Tieferlegung lt. GA: 30 mm; Achslast bis: 845 kg
B12 PK	**1.2, 1.3 CDTI, 1.4, 1.6 T, 1.6 Turbo, 1.7 CDTI** 07/06 - 55 -132 kW	**46-188151**		Standardfahrwerk; siehe Gutachten VA: Tieferlegung lt. GA: 30 mm; Achslast bis: 1000 kg HA: Tieferlegung lt. GA: 30 mm; Achslast bis: 845 kg
B12 PK	**1.6 T, 1.6 Turbo** 02/07 - 110 -141 kW	**46-188151**		Sportfahrwerk; siehe Gutachten VA: Tieferlegung lt. GA: 15 mm; Achslast bis: 1000 kg HA: Tieferlegung lt. GA: 15 mm; Achslast bis: 845 kg
B14	**1.0, 1.2, 1.2 LPG, 1.3 CDTI, 1.4, 1.4 LPG, 1.7 CDTI** 07/06 - 44 -96 kW	**47-164499**		VA: siehe Gutachten; Tieferlegung lt. GA: 35-45 mm; Achslast bis: 1000 kg HA: Tieferlegung lt. GA: 30-45 mm; Achslast bis: 850 kg
B14	**1.6 T, 1.6 Turbo** 02/07 - 110 -141 kW	**47-164499**		VA: siehe Gutachten; Tieferlegung lt. GA: 20-30 mm; Achslast bis: 1000 kg HA: Tieferlegung lt. GA: 15-30 mm; Achslast bis: 850 kg
B14	**1.6 Turbo** 06/11 - 155 kW	**47-164499**		VA: siehe Gutachten; Tieferlegung lt. GA: 0-10 mm; Achslast bis: 1000 kg HA: Tieferlegung lt. GA: 0-10 mm; Achslast bis: 850 kg
OPEL CORSA D Van				
B1	**1.0, 1.2, 1.3 CDTI** 07/06 - 44 -70 kW	**12-226399**		VA: mit Kugellager
B3	**1.0** 07/06 - 44 -48 kW	**36-218547**	**36-218806**	Standardfahrwerk; ohne AC
B3	**1.2** 07/09 - 51 -63 kW	**36-218547**		Standardfahrwerk; ohne AC; Türenanzahl: 3
B3	**1.2** 07/09 - 51 -63 kW	**36-218820**		Standardfahrwerk; mit AC; Türenanzahl: 3
B3	**1.2** 07/09 - 51 -63 kW	**36-218820**		Standardfahrwerk; ohne AC; Türenanzahl: 5
B3	**1.2** 07/09 - 51 -63 kW	**36-218547**		Standardfahrwerk; mit AC; Türenanzahl: 5
B3	**1.3 CDTI** 07/06 - 55 kW	**36-218776**		Standardfahrwerk; mit AC

				
OPEL				
OPEL CORSA D Van				
B3	**1.3 CDTI** 07/06 - 66 -70 kW	**36-218783**		Standardfahrwerk; mit AC
B4	**1.0, 1.2, 1.3 CDTI** 07/06 - 44 -70 kW	**22-158475** **22-158482**	**19-158495**	Standardfahrwerk; Sportfahrwerk
B6 Sport	**1.0, 1.2, 1.3 CDTI** 07/06 - 44 -70 kW	**35-140207** **35-140214**	**24-140225**	
B8	**1.0, 1.2, 1.3 CDTI** 07/06 - 44 -70 kW	**35-140238** **35-140245**	**24-140256**	VA: Länge: 564 mm HA: Länge: 666 mm
B12 PK	**1.0, 1.2** 07/06 - 44 -63 kW	**46-188144**		siehe Gutachten VA: Tieferlegung lt. GA: 30 mm; Achslast bis: 885 kg HA: ohne Niveauregulierung; Tieferlegung lt. GA: 30 mm; Achslast bis: 845 kg
B12 PK	**1.3 CDTI** 07/06 - 55 -70 kW	**46-188151**		siehe Gutachten VA: Tieferlegung lt. GA: 30 mm; Achslast bis: 1000 kg HA: ohne Niveauregulierung; Tieferlegung lt. GA: 30 mm; Achslast bis: 845 kg
B14	**1.0, 1.2, 1.3 CDTI** 07/06 - 44 -70 kW	**47-164499**		VA: siehe Gutachten; Tieferlegung lt. GA: 35-45 mm; Achslast bis: 1000 kg HA: Tieferlegung lt. GA: 30-45 mm; Achslast bis: 850 kg
OPEL DIPLOMAT B				
B6 Sport	**2.8, 2.8 E, 5.4** 03/69 - 08/78 103 -169 kW	**24-632683**	**24-632690**	
OPEL FRONTERA A Sport (5_SUD2)				
B3	**2.0 i, 2.5 TDS, 2.8 TD** 02/95 - 10/98 83 -85 kW		**36-222384**	Türenanzahl: 3
B4	**2.0 i, 2.8 TD** 03/92 - CH-Nr. 83 -85 kW	**19-028897**	**19-028903**	-> CH.Nr.: SV720102; mit Blattfederung
B6 4600	**2.0 i, 2.8 TD** 03/92 - CH-Nr. 83 -85 kW	**24-016766**	**24-016773**	-> CH.Nr.: SV720102; mit Blattfederung
B6 4600	**2.0 i, 2.5 TDS, 2.8 TD** CH-Nr. - 10/98 83 -85 kW	**24-016766**	**24-022989**	CH.Nr.: SV720103 ->; mit Schraubenfederung
OPEL FRONTERA A (5_MWL4)				
B3	**2.2 i, 2.3 TD, 2.4 i, 2.5 TDS, 2.8 TD** 02/95 - 10/98 74 -100 kW		**36-222377**	Türenanzahl: 5
B4	**2.2 i, 2.3 TD, 2.4 i, 2.8 TD** 03/92 - CH-Nr. 74 -100 kW	**19-028897**	**19-028903**	-> CH.Nr.: SV720102; mit Blattfederung
B6 4600	**2.2 i, 2.3 TD, 2.4 i, 2.8 TD** 03/92 - CH-Nr. 74 -100 kW	**24-016766**	**24-016773**	-> CH.Nr.: SV720102; mit Blattfederung
B6 4600	**2.2 i, 2.3 TD, 2.4 i, 2.5 TDS, 2.8 TD** CH-Nr. - 10/98 74 -100 kW	**24-016766**	**24-022989**	CH.Nr.: SV720103 ->; mit Schraubenfederung
OPEL FRONTERA B (6B_)				
B4	**2.2 DTI, 2.2 i, 3.2 i** 10/98 - 85 -151 kW	**19-146973**	**19-146980**	
B6 4600	**2.2 DTI, 2.2 i, 3.2 i** 11/98 - 85 -151 kW	**24-028318**	**24-029865**	

				
OPEL				
OPEL GT				
B6 Sport	**1.1, 1.9** 09/68 - 08/73 44 -66 kW	**24-632171**	**24-004930**	
OPEL INSIGNIA				
B1	**1.4, 1.4 LPG, 1.6, 1.6 Turbo, 1.8, 2.0 Biturbo CDTI, 2.0 Biturbo CDTI 4x4, 2.0 CDTI, 2.0 CDTI 4x4, 2.0 E85 Turbo, 2.0 Turbo, 2.0 Turbo 4x4, 2.8 V6 Turbo 4x4, 2.8 V6 Turbo OPC 4x4** 07/09 - CH-Nr. 81 -239 kW	12-243952		-> CH.Nr.: D1999999; ohne FlexRide; Standardfahrwerk
B3	**1.4, 1.6 Turbo, 1.8, 2.0 E85 Turbo** 09/10 - 103 -162 kW	**37-235949**	i.V.	Standardfahrwerk
B3	**2.0 CDTI, 2.0 Turbo** 07/08 - 81 -162 kW	**37-236052**	i.V.	Standardfahrwerk
B4	**1.4, 1.6, 1.6 Turbo, 1.8, 2.0 Biturbo CDTI, 2.0 Biturbo CDTI 4x4, 2.0 CDTI, 2.0 CDTI 4x4, 2.0 E85 Turbo, 2.0 Turbo, 2.0 Turbo 4x4, 2.8 V6 Turbo 4x4** 07/08 - 81 -191 kW	**22-183675** **22-183682**	**19-183664**	ohne FlexRide; Standardfahrwerk
B6 Sport	**1.4, 1.6, 1.6 Turbo, 1.8, 2.0 Biturbo CDTI, 2.0 Biturbo CDTI 4x4, 2.0 CDTI, 2.0 CDTI 4x4, 2.0 E85 Turbo, 2.0 Turbo, 2.0 Turbo 4x4, 2.8 V6 Turbo 4x4** 07/08 - 81 -191 kW	**35-167990** **35-168003**	**24-168014**	ohne FlexRide; Standardfahrwerk
B6 Sport	**2.8 V6 Turbo OPC 4x4** 07/09 - 239 kW	**35-168027** **35-168034**	**24-168045**	ohne IDS+; Sportfahrwerk
B8	**1.4, 1.6, 1.6 Turbo, 1.8, 2.0 Biturbo CDTI, 2.0 Biturbo CDTI 4x4, 2.0 CDTI, 2.0 CDTI 4x4, 2.0 E85 Turbo, 2.0 Turbo, 2.0 Turbo 4x4, 2.8 V6 Turbo 4x4** 07/08 - 81 -191 kW	**35-168027** **35-168034**	**24-168045**	ohne FlexRide; Sportfahrwerk
B12 PK	**1.4, 1.6, 1.8** 07/08 - 85 -103 kW	**46-188786**		ohne FlexRide; ohne Niveauregulierung; siehe Gutachten VA: Tieferlegung lt. GA: 30 mm; Achslast bis: 1030 kg HA: Tieferlegung lt. GA: 30 mm; Achslast bis: 1160 kg
B12 PK	**1.6 Turbo, 2.0 Biturbo CDTI, 2.0 CDTI, 2.0 E85 Turbo, 2.0 Turbo** 07/08 - 81 -162 kW	**46-188793**		ohne FlexRide; ohne Niveauregulierung; siehe Gutachten VA: Tieferlegung lt. GA: 30 mm; Achslast bis: 1175 kg HA: Tieferlegung lt. GA: 30 mm; Achslast bis: 1160 kg
OPEL INSIGNIA Stufenheck				
B1	**1.4, 1.4 LPG, 1.6, 1.6 Turbo, 1.8, 2.0 Biturbo CDTI, 2.0 Biturbo CDTI 4x4, 2.0 CDTI, 2.0 CDTI 4x4, 2.0 Turbo, 2.0 Turbo 4x4, 2.0 Turbo E85, 2.8 V6 Turbo 4x4, 2.8 V6 Turbo OPC 4x4** 07/09 - CH-Nr. 81 -239 kW	12-243952		-> CH.Nr.: D1999999; ohne FlexRide; Standardfahrwerk
B3	**1.4, 1.6, 1.6 Turbo, 1.8, 2.0 CDTI, 2.0 Turbo, 2.0 Turbo E85** 07/08 - 81 -162 kW		i.V.	HA: Standardfahrwerk
B4	**1.4, 1.6, 1.6 Turbo, 1.8, 2.0 Biturbo CDTI, 2.0 Biturbo CDTI 4x4, 2.0 CDTI, 2.0 CDTI 4x4, 2.0 Turbo, 2.0 Turbo 4x4, 2.0 Turbo E85, 2.8 V6 Turbo 4x4** 07/08 - 81 -191 kW	**22-183675** **22-183682**	**19-183664**	ohne FlexRide; Standardfahrwerk
B6 Sport	**1.4, 1.6, 1.6 Turbo, 1.8, 2.0 Biturbo CDTI, 2.0 Biturbo CDTI 4x4, 2.0 CDTI, 2.0 CDTI 4x4, 2.0 Turbo, 2.0 Turbo 4x4, 2.0 Turbo E85, 2.8 V6 Turbo 4x4** 07/08 - 81 -191 kW	**35-167990** **35-168003**	**24-168014**	ohne FlexRide; Standardfahrwerk

				
OPEL				
OPEL INSIGNIA Stufenheck				
B6 Sport	**2.8 V6 Turbo OPC 4x4** 07/09 - 239 kW	**35-168027** **35-168034**	**24-168045**	ohne IDS+; Sportfahrwerk
B8	**1.4, 1.6, 1.6 Turbo, 1.8, 2.0 Biturbo CDTI, 2.0 Biturbo CDTI 4x4, 2.0 CDTI, 2.0 CDTI 4x4, 2.0 Turbo, 2.0 Turbo 4x4, 2.0 Turbo E85, 2.8 V6 Turbo 4x4** 07/08 - 81 -191 kW	**35-168027** **35-168034**	**24-168045**	ohne FlexRide; Sportfahrwerk
B12 PK	**1.6, 1.8** 07/08 - 85 -103 kW	**46-188786**		ohne FlexRide; ohne Niveauregulierung; siehe Gutachten VA: Tieferlegung lt. GA: 30 mm; Achslast bis: 1030 kg HA: Tieferlegung lt. GA: 30 mm; Achslast bis: 1160 kg
B12 PK	**1.6 Turbo, 2.0 Biturbo CDTI, 2.0 CDTI, 2.0 Turbo, 2.0 Turbo E85** 07/08 - 81 -162 kW	**46-188793**		ohne FlexRide; ohne Niveauregulierung; siehe Gutachten VA: Tieferlegung lt. GA: 30 mm; Achslast bis: 1175 kg HA: Tieferlegung lt. GA: 30 mm; Achslast bis: 1160 kg
OPEL INSIGNIA Sports Tourer				
B1	**1.4, 1.4 LPG, 1.6, 1.6 Turbo, 1.8, 2.0 Biturbo CDTI, 2.0 Biturbo CDTI 4x4, 2.0 CDTI, 2.0 CDTI 4x4, 2.0 E85 Turbo, 2.0 Turbo, 2.0 Turbo 4x4, 2.8 V6 Turbo 4x4, 2.8 V6 Turbo OPC 4x4** 07/09 - CH-Nr. 81 -239 kW	**12-243952**		-> CH.Nr.: D1999999; ohne FlexRide; Standardfahrwerk
B4	**1.4, 1.6, 1.6 Turbo, 1.8, 2.0 Biturbo CDTI, 2.0 Biturbo CDTI 4x4, 2.0 CDTI, 2.0 CDTI 4x4, 2.0 E85 Turbo, 2.0 Turbo, 2.0 Turbo 4x4, 2.8 V6 Turbo 4x4** 10/08 - 81 -191 kW	**22-183675** **22-183682**	**19-183664**	ohne FlexRide; Standardfahrwerk
B6 Sport	**1.4, 1.6, 1.6 Turbo, 1.8, 2.0 Biturbo CDTI, 2.0 Biturbo CDTI 4x4, 2.0 CDTI, 2.0 CDTI 4x4, 2.0 E85 Turbo, 2.0 Turbo, 2.0 Turbo 4x4, 2.8 V6 Turbo 4x4** 10/08 - 81 -191 kW	**35-167990** **35-168003**	**24-168014**	ohne FlexRide; Standardfahrwerk
B6 Sport	**2.8 V6 Turbo OPC 4x4** 07/09 - 239 kW	**35-168027** **35-168034**	**24-168045**	ohne IDS+; Sportfahrwerk
B8	**1.4, 1.6, 1.6 Turbo, 1.8, 2.0 Biturbo CDTI, 2.0 Biturbo CDTI 4x4, 2.0 CDTI, 2.0 CDTI 4x4, 2.0 E85 Turbo, 2.0 Turbo, 2.0 Turbo 4x4, 2.8 V6 Turbo 4x4** 10/08 - 81 -191 kW	**35-168027** **35-168034**	**24-168045**	ohne FlexRide; Sportfahrwerk
B12 PK	**1.6, 1.8** 07/08 - 85 -103 kW	**46-188823**		ohne FlexRide; ohne Niveauregulierung; siehe Gutachten VA: Tieferlegung lt. GA: 30 mm; Achslast bis: 1030 kg HA: Tieferlegung lt. GA: 30 mm; Achslast bis: 1265 kg
B12 PK	**1.6 Turbo, 2.0 Biturbo CDTI, 2.0 CDTI, 2.0 E85 Turbo, 2.0 Turbo** 07/08 - 81 -162 kW	**46-188830**		ohne FlexRide; ohne Niveauregulierung; siehe Gutachten VA: Tieferlegung lt. GA: 30 mm; Achslast bis: 1175 kg HA: Tieferlegung lt. GA: 30 mm; Achslast bis: 1265 kg
B12 PK	**2.0 Turbo 4x4** 07/08 - 162 -184 kW	**46-188847**		ohne FlexRide; ohne Niveauregulierung; siehe Gutachten VA: Tieferlegung lt. GA: 30 mm; Achslast bis: 1175 kg HA: Tieferlegung lt. GA: 30 mm; Achslast bis: 1355 kg
B12 PK	**2.0 Biturbo CDTI 4x4, 2.0 CDTI 4x4, 2.0 Turbo 4x4, 2.8 V6 Turbo 4x4** 07/08 - 118 -191 kW	**46-188854**		ohne FlexRide; ohne Niveauregulierung; siehe Gutachten VA: Tieferlegung lt. GA: 30 mm; Achslast bis: 1240 kg HA: Tieferlegung lt. GA: 30 mm; Achslast bis: 1355 kg
OPEL KADETT B				
B4	**1.1, 1.1 S, 1.1 SR, 1.2 S, 1.7** 09/65 - 08/71 33 -55 kW		*19-019598*	
B6 Sport	**1.1, 1.1 S, 1.1 SR, 1.2 S, 1.7** 01/68 - 08/71 33 -55 kW	**24-632171**	**24-004930**	

O

				

OPEL

OPEL KADETT B Caravan

B4	**1.1, 1.2, 1.5** 09/65 - 07/73 33 -47 kW		*19-019598*	
B6 Sport	**1.1, 1.2, 1.5** 09/65 - 07/73 33 -47 kW	**24-632171**	**24-004930**	

OPEL KADETT B Coupe

B4	**1.1, 1.2, 1.5, 1.9** 09/65 - 08/73 33 -66 kW		*19-019598*	
B6 Sport	**1.1, 1.2, 1.5, 1.9** 09/65 - 08/73 33 -66 kW	**24-632171**	**24-004930**	

OPEL KADETT C City

B3	**1.0, 1.2, 1.2 S** 08/73 - 07/79 29 -44 kW	*36-162574*		Standardfahrwerk
B4	**1.0, 1.2, 1.2 S, 1.6 S** 08/73 - 07/79 29 -55 kW	*19-019444*	*19-019598*	
B6 Sport	**1.0, 1.2, 1.2 S, 1.6 S** 08/73 - 07/79 29 -55 kW	**24-009089**	**24-004930**	Baumuster: Rallye VA: Länge: 458 mm; Kenngröße: 156/64

OPEL KADETT C

B3	**1.0, 1.2, 1.2 S** 08/73 - 07/79 29 -44 kW	*36-162574*		Standardfahrwerk
B4	**1.0, 1.2, 1.2 S, 1.6 S** 08/73 - 07/79 29 -55 kW	*19-019444*		
B6 Sport	**1.0, 1.2, 1.2 S, 1.6 S** 08/73 - 07/79 29 -55 kW	**24-009089**	**24-009188**	Baumuster: Rallye VA: Länge: 458 mm; Kenngröße: 156/64 HA: Kenngröße: 98/36; Länge: 652 mm
MS	**1.0, 1.2, 1.2 S, 1.6 S** 08/73 - 07/79 29 -55 kW	**24-633369**	**24-633376**	Baumuster: Race VA: Kenngröße: 320/160; Dicke: 458 mm HA: Kenngröße: 195/90; Länge: 652 mm

OPEL KADETT C Caravan

B3	**1.0, 1.2, 1.2 S** 08/73 - 07/79 29 -44 kW	*36-162574*		Standardfahrwerk
B4	**1.0, 1.2, 1.2 S, 1.6 S** 08/73 - 07/79 29 -55 kW	*19-019444*	*19-019598*	
B6 Sport	**1.0, 1.2, 1.2 S, 1.6 S** 08/73 - 07/79 29 -55 kW	**24-009089**	**24-004930**	Baumuster: Rallye VA: Länge: 458 mm; Kenngröße: 156/64

OPEL KADETT C Coupe

B3	**1.0, 1.2, 1.2 S** 08/73 - 07/79 29 -44 kW	*36-162567*		Standardfahrwerk
B4	**1.0, 1.2, 1.2 S, 1.6 S, 1.9 GT/E, 2.0 E Rallye, 2.0 GT/E** 08/73 - 07/79 29 -85 kW	*19-019444*		
B6 Sport	**1.0, 1.2, 1.2 S, 1.6 S** 08/73 - 07/79 29 -55 kW		**24-004930**	
B6 Sport	**1.9 GT/E, 2.0 E Rallye, 2.0 GT/E** 09/75 - 07/79 77 -85 kW	**24-009089**	**24-009188**	VA: Länge: 458 mm; Kenngröße: 156/64 HA: Kenngröße: 98/36; Länge: 652 mm

			
OPEL			
OPEL KADETT C Coupe			
MS **1.0, 1.2, 1.2 S, 1.6 S, 1.9 GT/E, 2.0 E Rallye, 2.0 GT/E** 08/73 - 07/79 29 -85 kW	**24-633369**	**24-633376**	Baumuster: Race VA: Kenngröße: 320/160; Dicke: 458 mm HA: Kenngröße: 195/90; Länge: 652 mm
OPEL KADETT D (31_-34_, 41_-44_)			
B2 **1.0, 1.2, 1.2 S, 1.3 N, 1.3 S, 1.6, 1.6 D, 1.6 S** 08/79 - 08/84 30 -66 kW	**16-031302** **11-101314** SP		
B4 **1.0, 1.2, 1.2 S, 1.3 N, 1.3 S, 1.6, 1.6 D, 1.6 S, 1.8 GT/E** 08/79 - 08/84 30 -85 kW	**21-030413** **11-101314** SP	**19-019864**	
B6 Sport **1.0, 1.2, 1.2 S, 1.3 N, 1.3 S, 1.6, 1.6 D, 1.6 S, 1.8 GT/E** 08/79 - 08/84 30 -85 kW	**34-001424**	**24-004862**	HA: Lmax: 567 mm; straffere Einstellung
B8 **1.0, 1.2, 1.2 S, 1.3 N, 1.3 S, 1.6, 1.6 D, 1.6 S, 1.8 GT/E** 08/79 - 08/84 30 -85 kW	**34-003114**	**24-013932**	HA: Kenngröße: 107/36
MS **1.0, 1.2, 1.2 S, 1.3 N, 1.3 S, 1.6, 1.6 D, 1.6 S, 1.8 GT/E** 08/79 - 08/84 30 -85 kW	**34-001462**	**24-000925**	Baumuster: Cup VA: Kenngröße: 230/30 HA: Kenngröße: 160/50
MS **1.0, 1.2, 1.2 S, 1.3 N, 1.3 S, 1.6, 1.6 D, 1.6 S, 1.8 GT/E, 1.0, 1.2 S, 1.3 N, 1.3 S, 1.6, 1.6 D** 08/79 - 08/84 30 -85 kW	**34-030721**	*24-024846*	Baumuster: Rallye1 VA: Kenngröße: 270/120 HA: Kenngröße: 210/90; Lmax: 567 mm
MS **1.0, 1.2, 1.2 S, 1.3 N, 1.3 S, 1.6, 1.6 D, 1.6 S, 1.8 GT/E** 08/79 - 08/84 30 -85 kW	*34-236437*	*24-024877*	Baumuster: Rallye Rennen VA: Kenngröße: 310/140 HA: Kenngröße: 240/140; Lmax: 567 mm
OPEL KADETT D (32_,37_,39, _42)			
B2 **1.0, 1.2 S, 1.3 N, 1.3 S, 1.6, 1.6 D** 08/79 - 08/84 33 -55 kW	**16-031302** **11-101314** SP		
B4 **1.0, 1.2 S, 1.3 N, 1.3 S, 1.6, 1.6 D** 08/79 - 08/84 33 -55 kW	**21-030413** **11-101314** SP	**19-019864**	
B6 Sport **1.0, 1.2 S, 1.3 N, 1.3 S, 1.6, 1.6 D** 08/79 - 08/84 33 -55 kW	**34-001424**	**24-004862**	HA: Lmax: 567 mm; straffere Einstellung
B8 **1.0, 1.2 S, 1.3 N, 1.3 S, 1.6, 1.6 D** 08/79 - 08/84 33 -55 kW	**34-003114**	**24-013932**	HA: Kenngröße: 107/36
MS **1.0, 1.2 S, 1.3 N, 1.3 S, 1.6 D** 08/79 - 08/84 33 -55 kW	**34-001462**	**24-000925**	Baumuster: Cup VA: Kenngröße: 230/30 HA: Kenngröße: 160/50
OPEL KADETT D Caravan (35_, 36_, 45_, 46_)			
B2 **1.2, 1.2 S, 1.3 N, 1.3 S, 1.6, 1.6 D, 1.6 S** 08/79 - 08/84 39 -66 kW	**16-031302** **11-101314** SP		
B3 **1.2, 1.2 S, 1.3 N, 1.3 S** 08/79 - 06/82 39 -55 kW		**38-133985**	Standardfahrwerk
B3 **1.2, 1.2 S, 1.3 N, 1.3 S** 07/82 - 08/84 39 -55 kW		**38-133985**	Standardfahrwerk
B3 **1.3 N, 1.3 S, 1.6, 1.6 S** 08/79 - 06/82 44 -66 kW		**38-133985**	Standardfahrwerk; Automatik
B3 **1.6, 1.6 S** 09/79 - 06/82 51 -66 kW		**38-133985**	Standardfahrwerk

				

OPEL

OPEL KADETT D Caravan (35_, 36_, 45_, 46_)

B3	**1.6, 1.6 S** 07/82 - 08/84 51 -66 kW		**38-133985**	Standardfahrwerk
B3	**1.6, 1.6 S** 07/82 - 08/84 51 -66 kW		**38-133985**	Standardfahrwerk; Automatik
B3	**1.6 D** 03/82 - 06/82 40 kW		**38-133985**	Standardfahrwerk
B3	**1.6 D** 07/82 - 08/84 40 kW		**38-133985**	Standardfahrwerk
B4	**1.2, 1.2 S, 1.3 N, 1.3 S, 1.6, 1.6 D, 1.6 S** 08/79 - 08/84 39 -66 kW	**21-030413** **11-101314** SP		
B6 Sport	**1.2, 1.2 S, 1.3 N, 1.3 S, 1.6, 1.6 D, 1.6 S** 08/79 - 08/84 39 -66 kW	**34-001424**		

OPEL KADETT E CC (33_, 34_, 43_, 44_)

B1	**1.5 TD, 1.6 D, 1.7 D, 1.8 i, 1.8 S** 09/87 - 08/91 40 -66 kW	**12-116799**		VA: mit Kugellager
B2	**1.2, 1.3, 1.3 S, 1.6 S, 1.8 E, 1.8 GSI** 09/84 - 08/86 40 -85 kW	**16-031302** **11-101314** SP		
B2	**1.3 i KAT, 1.3 N, 1.6 D, 1.6 i KAT, 1.6 S, 1.8 i, 1.8 S** 06/85 - 07/88 40 -66 kW	**16-031302** **11-101314** SP		-> CH.Nr.: J2791967; -> CH.Nr.: J5273427
B2	**1.3 i KAT, 1.3 N, 1.6 D, 1.6 i, 1.6 i KAT, 1.6 S, 1.8 i, 1.8 S** 08/88 - 08/91 40 -66 kW	**16-031302** **11-101314** SP	**15-062215**	CH.Nr.: J2791968 ->; CH.Nr.: J5273428 ->
B2	**1.4 i, 1.4 S, 1.5 TD, 1.7 D** 02/89 - 08/91 42 -60 kW		**15-062215**	
B3	**1.2, 1.3, 1.3 i KAT, 1.3 N, 1.3 S, 1.4 i, 1.4 S** 09/84 - 08/91 40 -60 kW	**36-133963**	**38-130366**	Standardfahrwerk; Schaltgetriebe
B3	**1.2, 1.3, 1.3 i KAT, 1.3 N, 1.3 S, 1.4 i, 1.4 S** 09/84 - 08/91 40 -60 kW	**36-130399**	**38-130366**	Standardfahrwerk; Automatik
B3	**1.2, 1.3, 1.3 i KAT, 1.3 N, 1.3 S, 1.4 i, 1.4 S** 09/84 - 08/91 40 -60 kW	**36-133918**	**38-130373**	Standardfahrwerk; Verstärkte Ausführung .
B3	**1.8 E, 1.8 i, 1.8 S** 06/85 - 08/91 62 -74 kW	**36-133918**	**38-130373**	Standardfahrwerk
B3	**1.8 GSI, 2.0 GSI, 2.0 GSI 16V, 2.0 GSI 16V KAT, 2.0 GSI KAT** 09/84 - 08/91 85 -115 kW	**36-161416**	*38-161438*	Standardfahrwerk
B3	**1.6 D, 1.6 i, 1.6 i KAT, 1.6 S** 09/84 - 08/91 40 -66 kW	**36-130399**	**38-130366**	Standardfahrwerk; Schaltgetriebe
B3	**1.6 D, 1.6 i, 1.6 i KAT, 1.6 S** 09/84 - 08/91 40 -66 kW	**36-133970**	**38-130366**	Standardfahrwerk; Automatik
B3	**1.6 D, 1.6 i, 1.6 i KAT, 1.6 S** 09/84 - 08/91 40 -66 kW	**36-164318**	**38-130373**	Standardfahrwerk; Verstärkte Ausführung .
B4	**1.2, 1.3, 1.3 S, 1.6 S, 1.8 E, 1.8 GSI** 09/84 - 08/86 40 -85 kW	**21-030413** **11-101314** SP	**19-019864**	

				
OPEL				
OPEL KADETT E CC (33_, 34_, 43_, 44_)				
B4	**1.3 i KAT, 1.3 N, 1.6 D, 1.6 i, 1.6 i KAT, 1.6 S, 1.8 i, 1.8 S** 06/85 - 07/88 40 -66 kW	**21-030413** **11-101314** SP	**19-019864**	-> CH.Nr.: J2791967; -> CH.Nr.: J5273427
B4	**1.3 i KAT, 1.3 N, 1.6 D, 1.6 i, 1.6 i KAT, 1.6 S, 1.8 i, 1.8 S** 08/88 - 08/91 40 -66 kW	**21-030413** **11-101314** SP	**19-019956**	CH.Nr.: J2791968 ->; CH.Nr.: J5273428 ->
B4	**1.4 i, 1.4 S, 1.5 TD, 1.7 D** 02/89 - 08/91 42 -60 kW	**21-030413** **11-101314** SP	**19-019956**	
B4	**2.0 GSI, 2.0 GSI 16V, 2.0 GSI 16V KAT, 2.0 GSI KAT** 09/86 - 07/88 85 -115 kW	**21-030413** **11-101314** SP	**19-019864**	-> CH.Nr.: J2791967; -> CH.Nr.: J5273427
B4	**2.0 GSI, 2.0 GSI 16V, 2.0 GSI 16V KAT, 2.0 GSI KAT** 08/88 - 08/91 85 -115 kW	**21-030413** **11-101314** SP	**19-019956**	CH.Nr.: J2791968 ->; CH.Nr.: J5273428 ->
B6 Sport	**1.2, 1.3, 1.3 i KAT, 1.3 N, 1.3 S, 1.4 i, 1.4 S, 1.5 TD, 1.6 D, 1.6 i, 1.6 i KAT, 1.6 S, 1.7 D, 1.8 E, 1.8 GSI, 1.8 i, 1.8 S, 2.0 GSI, 2.0 GSI 16V, 2.0 GSI 16V KAT, 2.0 GSI KAT** 09/84 - 08/91 40 -115 kW	**34-001424**	**24-004862**	HA: Lmax: 567 mm
B8	**1.2, 1.3, 1.3 i KAT, 1.3 N, 1.3 S, 1.4 i, 1.4 S, 1.5 TD, 1.6 D, 1.6 i, 1.6 i KAT, 1.6 S, 1.7 D, 1.8 E, 1.8 GSI, 1.8 i, 1.8 S, 2.0 GSI, 2.0 GSI 16V, 2.0 GSI 16V KAT, 2.0 GSI KAT** 09/84 - 08/91 40 -115 kW	**34-003114**	**24-013932**	HA: Kenngröße: 107/36
MS	**1.2, 1.3, 1.3 i KAT, 1.3 N, 1.3 S, 1.4 i, 1.4 S, 1.5 TD, 1.6 D, 1.6 i, 1.6 i KAT, 1.6 S, 1.7 D, 1.8 E, 1.8 GSI, 1.8 i, 1.8 S, 2.0 GSI, 2.0 GSI 16V, 2.0 GSI 16V KAT, 2.0 GSI KAT** 09/84 - 08/91 40 -115 kW	**34-001462**	**24-000925**	Baumuster: Cup VA: Kenngröße: 230/30 HA: Kenngröße: 160/50
MS	**1.2, 1.3, 1.3 i KAT, 1.3 N, 1.3 S, 1.4 i, 1.4 S, 1.5 TD, 1.6 D, 1.6 i, 1.6 i KAT, 1.6 S, 1.7 D, 1.8 E, 1.8 GSI, 1.8 i, 1.8 S, 2.0 GSI, 2.0 GSI 16V, 2.0 GSI 16V KAT, 2.0 GSI KAT** 09/84 - 08/91 40 -115 kW	**34-030721**	*24-024846*	Baumuster: Rallye1 VA: Kenngröße: 270/120 HA: Kenngröße: 210/90; Lmax: 567 mm
MS	**1.2, 1.3, 1.3 i KAT, 1.3 N, 1.3 S, 1.4 i, 1.4 S, 1.5 TD, 1.6 D, 1.6 i, 1.6 i KAT, 1.6 S, 1.7 D, 1.8 E, 1.8 GSI, 1.8 i, 1.8 S, 2.0 GSI, 2.0 GSI 16V, 2.0 GSI 16V KAT, 2.0 GSI KAT** 09/84 - 08/91 40 -115 kW	*34-236437*	*24-024877*	Baumuster: Rallye Rennen VA: Kenngröße: 310/140 HA: Kenngröße: 240/140; Lmax: 567 mm
OPEL KADETT E (39_, 49_)				
B1	**1.2, 1.3 i KAT, 1.3 N, 1.3 S, 1.4 i, 1.4 S, 1.6 i, 1.6 i KAT, 1.6 S** 09/84 - 08/86 40 -66 kW	**12-125104**		VA: mit Kugellager
B1	**1.5 TD, 1.6, 1.6 D, 1.7 D, 1.8, 1.8 i, 1.8 S, 2.0 i, 2.0 i KAT** 03/87 - 08/91 40 -85 kW	**12-116799**		VA: mit Kugellager
B2	**1.2, 1.3 S, 1.6 S, 1.8 i** 09/84 - 08/86 40 -85 kW	**16-031302** **11-101314** SP		
B2	**1.3 i KAT, 1.3 N, 1.6, 1.6 D, 1.6 i, 1.6 i KAT, 1.6 S, 1.8, 1.8 S, 2.0 i, 2.0 i KAT** 09/84 - 07/88 40 -85 kW	**16-031302** **11-101314** SP		-> CH.Nr.: J2791967; -> CH.Nr.: J5273427

				
OPEL				
OPEL KADETT E (39_, 49_)				
B2	**1.3 i KAT, 1.3 N, 1.6, 1.6 D, 1.6 i, 1.6 i KAT, 1.6 S, 1.8, 1.8 S** 08/88 - 08/91 40 -84 kW	**16-031302** **11-101314** SP	**15-062215**	CH.Nr.: J2791968 ->; CH.Nr.: J5273428 ->
B2	**1.4 i, 1.4 S** 01/90 - 08/91 44 -55 kW	**16-031302** **11-101314** SP	**15-062215**	
B2	**2.0 i, 2.0 i KAT** 08/88 - 08/91 85 kW	**16-031302** **11-101314** SP	**15-062215**	CH.Nr.: J2791968 ->; CH.Nr.: J5273429 ->
B2	**1.5 TD, 1.7 D, 1.8 i** 07/88 - 08/91 42 -66 kW		**15-062215**	
B3	**1.2, 1.3 i KAT, 1.3 N, 1.3 S, 1.4 i, 1.4 S** 09/84 - 08/91 40 -55 kW	**36-133963**	**38-130366**	Standardfahrwerk; Schaltgetriebe
B3	**1.2, 1.3 i KAT, 1.3 N, 1.3 S, 1.4 i, 1.4 S** 09/84 - 08/91 40 -55 kW	**36-130399**	**38-130366**	Standardfahrwerk; Automatik
B3	**1.2, 1.3 i KAT, 1.3 N, 1.3 S, 1.4 i, 1.4 S** 09/84 - 08/91 40 -55 kW	**36-133918**	**38-130373**	Standardfahrwerk; Verstärkte Ausführung .
B3	**1.8, 1.8 i, 1.8 S** 09/84 - 08/91 62 -85 kW	**36-133918**	**38-130373**	Standardfahrwerk
B3	**2.0 i, 2.0 i KAT** 03/87 - 08/91 85 kW	**36-161416**	*38-161438*	Standardfahrwerk
B3	**1.6 D, 1.6 i, 1.6 i KAT, 1.6 S** 09/84 - 08/91 40 -66 kW	**36-130399**	**38-130366**	Standardfahrwerk; Schaltgetriebe
B3	**1.6 D, 1.6 i, 1.6 i KAT, 1.6 S** 09/84 - 08/91 40 -66 kW	**36-133970**	**38-130366**	Standardfahrwerk; Automatik
B3	**1.6 D, 1.6 i, 1.6 i KAT, 1.6 S** 09/84 - 08/91 40 -66 kW	**36-164318**	**38-130373**	Standardfahrwerk; Verstärkte Ausführung .
B4	**1.2, 1.3 S, 1.6 S, 1.8 i** 09/84 - 08/86 40 -85 kW	**21-030413** **11-101314** SP	**19-019864**	
B4	**1.3 i KAT, 1.3 N, 1.6, 1.6 D, 1.6 i, 1.6 i KAT, 1.6 S, 1.8, 1.8 S, 2.0 i, 2.0 i KAT** 09/84 - 07/88 40 -85 kW	**21-030413** **11-101314** SP	**19-019864**	-> CH.Nr.: J2791967; -> CH.Nr.: J5273427
B4	**1.3 i KAT, 1.3 N, 1.6, 1.6 D, 1.6 i, 1.6 i KAT, 1.6 S, 1.8, 1.8 S, 2.0 i, 2.0 i KAT** 08/88 - 08/91 40 -85 kW	**21-030413** **11-101314** SP	**19-019956**	CH.Nr.: J2791968 ->; CH.Nr.: J5273428 ->
B4	**1.4 i, 1.4 S, 1.5 TD, 1.7 D, 1.8 i** 02/89 - 08/91 42 -66 kW	**21-030413** **11-101314** SP	**19-019956**	
B6 Sport	**1.2, 1.3 i KAT, 1.3 N, 1.3 S, 1.4 i, 1.4 S, 1.5 TD, 1.6, 1.6 D, 1.6 i, 1.6 i KAT, 1.6 S, 1.7 D, 1.8, 1.8 i, 1.8 S, 2.0 i, 2.0 i KAT** 09/84 - 08/91 40 -85 kW	**34-001424**	**24-004862**	HA: Lmax: 567 mm
B8	**1.2, 1.3 i KAT, 1.3 N, 1.3 S, 1.4 i, 1.4 S, 1.5 TD, 1.6, 1.6 D, 1.6 i, 1.6 i KAT, 1.6 S, 1.7 D, 1.8, 1.8 i, 1.8 S, 2.0 i, 2.0 i KAT** 09/84 - 08/91 40 -85 kW	**34-003114**	**24-013932**	HA: Kenngröße: 107/36

				
OPEL				
OPEL KADETT E (39_, 49_)				
MS	**1.2, 1.3 i KAT, 1.3 N, 1.3 S, 1.4 i, 1.4 S, 1.5 TD, 1.6, 1.6 D, 1.6 i, 1.6 i KAT, 1.6 S, 1.7 D, 1.8, 1.8 i, 1.8 S, 2.0 i, 2.0 i KAT** 09/84 - 08/91 40 -85 kW	**34-001462**	**24-000925**	Baumuster: Cup VA: Kenngröße: 230/30 HA: Kenngröße: 160/50
MS	**1.2, 1.3 i KAT, 1.3 N, 1.3 S, 1.4 i, 1.4 S, 1.5 TD, 1.6, 1.6 D, 1.6 i, 1.6 i KAT, 1.6 S, 1.7 D, 1.8, 1.8 i, 1.8 S, 2.0 i, 2.0 i KAT** 09/84 - 08/91 40 -85 kW	**34-030721**	*24-024846*	Baumuster: Rallye1 VA: Kenngröße: 270/120 HA: Kenngröße: 210/90; Lmax: 567 mm
OPEL KADETT E Caravan (35_, 36_, 45_, 46_)				
B1	**1.2, 1.3 i KAT, 1.3 N, 1.3 S, 1.4 i, 1.4 S, 1.6, 1.6 i, 1.6 i KAT, 1.6 S** 09/84 - 08/86 40 -66 kW	**12-125104**		VA: mit Kugellager
B1	**1.5 TD, 1.6 D, 1.7 D, 1.8 E, 1.8 i, 1.8 S, 2.0 i, 2.0 i KAT** 09/87 - 08/91 40 -85 kW	**12-116799**		VA: mit Kugellager
B2	**1.2, 1.3 i KAT, 1.3 N, 1.3 S, 1.4 i, 1.4 S, 1.5 TD, 1.6, 1.6 D, 1.6 i, 1.6 i KAT, 1.6 S, 1.7 D, 1.8 E, 1.8 i, 1.8 S, 2.0 i, 2.0 i KAT** 09/84 - 08/91 40 -85 kW	**16-031548** **11-101314** *SP*	**15-069115**	
B3	**1.2, 1.3 i KAT, 1.3 N, 1.3 S** 09/84 - 09/85 40 -55 kW	**36-133963**	**38-133985**	Standardfahrwerk; Schaltgetriebe
B3	**1.2, 1.3 i KAT, 1.3 N, 1.3 S, 1.4 i, 1.4 S** 10/85 - 08/91 40 -55 kW	**36-133963**	**38-130380**	Standardfahrwerk; Schaltgetriebe
B3	**1.2, 1.3 N, 1.3 S** 09/84 - 09/85 40 -55 kW	**36-130399**	**38-133985**	Standardfahrwerk; Automatik
B3	**1.2, 1.3 i KAT, 1.3 N, 1.3 S, 1.4 i, 1.4 S** 10/85 - 08/91 40 -55 kW	**36-130399**	**38-130380**	Standardfahrwerk; Automatik
B3	**1.2, 1.3 N, 1.3 S** 09/84 - 09/85 40 -55 kW	**36-133918**	**38-133985**	Standardfahrwerk; Verstärkte Ausführung .
B3	**1.2, 1.3 i KAT, 1.3 N, 1.3 S, 1.4 i, 1.4 S** 10/85 - 08/91 40 -55 kW	**36-133918**	**38-130380**	Standardfahrwerk; Verstärkte Ausführung .
B3	**1.6, 1.6 D, 1.6 i, 1.6 i KAT, 1.6 S** 10/85 - 08/91 40 -66 kW	**36-130399**	**38-130380**	Standardfahrwerk; Schaltgetriebe
B3	**1.6, 1.6 D, 1.6 i, 1.6 i KAT, 1.6 S** 10/85 - 08/91 40 -66 kW	**36-133970**	**38-130380**	Standardfahrwerk; Automatik
B3	**1.6, 1.6 D, 1.6 i, 1.6 i KAT, 1.6 S** 10/85 - 08/91 40 -66 kW	**36-164318**	**38-130380**	Standardfahrwerk; Verstärkte Ausführung .
B3	**1.8 i** 09/84 - 08/86 85 kW	**36-133918**	**38-130373**	Standardfahrwerk
B3	**1.6 D, 1.6 S** 09/84 - 09/85 40 -66 kW	**36-130399**	**38-133985**	Standardfahrwerk; Schaltgetriebe
B3	**1.6 D, 1.6 S** 09/84 - 09/85 40 -66 kW	**36-133970**	**38-133985**	Standardfahrwerk; Automatik
B3	**1.6 D, 1.6 S** 09/84 - 09/85 40 -66 kW	**36-164318**	**38-133985**	Standardfahrwerk; Verstärkte Ausführung .

				
OPEL				
OPEL KADETT E Caravan (35_, 36_, 45_, 46_)				
B4	**1.2, 1.3 i KAT, 1.3 N, 1.3 S, 1.4 i, 1.4 S, 1.5 TD, 1.6, 1.6 D, 1.6 i, 1.6 i KAT, 1.6 S, 1.7 D, 1.8 E, 1.8 i, 1.8 S, 2.0 i, 2.0 i KAT** 09/84 - 08/91 40 -85 kW	**21-030413** **11-101314** SP	**19-019772**	
B6 Sport	**1.2, 1.3 i KAT, 1.3 N, 1.3 S, 1.4 i, 1.4 S, 1.5 TD, 1.6, 1.6 D, 1.6 i, 1.6 i KAT, 1.6 S, 1.7 D, 1.8 E, 1.8 i, 1.8 S, 2.0 i, 2.0 i KAT** 09/84 - 08/91 40 -85 kW	**34-001424**	**24-015233**	
B6 Sport	**1.2, 1.3 i KAT, 1.3 N, 1.3 S, 1.4 i, 1.4 S, 1.5 TD, 1.6, 1.6 D, 1.6 i, 1.6 i KAT, 1.6 S, 1.7 D, 1.8 E, 1.8 i, 1.8 S, 2.0 i, 2.0 i KAT** 09/84 - 08/91 40 -85 kW	**34-001424**	**24-016476**	HA: straffere Einstellung
B8	**1.2, 1.3 i KAT, 1.3 N, 1.3 S, 1.4 i, 1.4 S, 1.5 TD, 1.6, 1.6 D, 1.6 i, 1.6 i KAT, 1.6 S, 1.7 D, 1.8 E, 1.8 i, 1.8 S, 2.0 i, 2.0 i KAT** 09/84 - 08/91 40 -85 kW	**34-003114**	**24-016483**	
OPEL KADETT E Cabriolet (43B_)				
B1	**1.3 S, 1.4 i, 1.4 S, 1.6 i, 1.6 i KAT** 10/86 - 02/93 44 -60 kW	**12-125104**		VA: mit Kugellager
B1	**2.0, 2.0 GSi, 2.0 i, 2.0 i KAT** 10/86 - 02/93 85 -115 kW	**12-116799**		VA: mit Kugellager
B2	**1.3 S, 1.6 i, 1.6 i KAT, 2.0 i, 2.0 i KAT** 10/86 - 07/88 55 -85 kW	**16-031302** **11-101314** SP		-> CH.Nr.: J2791967; -> CH.Nr.: J5273427
B2	**1.3 S, 1.6 i, 1.6 i KAT, 2.0, 2.0 GSi, 2.0 i, 2.0 i KAT** 08/88 - 02/93 55 -115 kW	**16-031302** **11-101314** SP	**15-062215**	CH.Nr.: J2791967 ->; CH.Nr.: J5273427 ->
B2	**1.4 i, 1.4 S, 1.6 i** 07/89 - 02/93 44 -60 kW	**16-031302** **11-101314** SP	**15-062215**	
B4	**1.3 S, 1.6 i, 1.6 i KAT, 2.0 i, 2.0 i KAT** 10/86 - 07/88 55 -85 kW	**21-030413** **11-101314** SP	**19-019864**	-> CH.Nr.: J5273428; -> CH.Nr.: J2791968
B4	**1.3 S, 1.6 i, 1.6 i KAT, 2.0, 2.0 GSi, 2.0 i, 2.0 i KAT** 08/88 - 02/93 55 -115 kW	**21-030413** **11-101314** SP	**19-019956**	CH.Nr.: J5273428 ->; CH.Nr.: J2791968 ->
B4	**1.4 i, 1.4 S, 1.6 i** 07/89 - 02/93 44 -60 kW	**21-030413** **11-101314** SP	**19-019956**	
B6 Sport	**1.3 S, 1.4 i, 1.4 S, 1.6 i, 1.6 i KAT, 2.0, 2.0 GSi, 2.0 i, 2.0 i KAT** 10/86 - 02/93 44 -115 kW	**34-001424**	**24-004862**	HA: Lmax: 567 mm; straffere Einstellung
B8	**1.3 S, 1.4 i, 1.4 S, 1.6 i, 1.6 i KAT, 2.0, 2.0 GSi, 2.0 i, 2.0 i KAT** 10/86 - 02/93 44 -115 kW	**34-003114**	**24-013932**	HA: Kenngröße: 107/36
MS	**1.3 S, 1.4 i, 1.4 S, 1.6 i, 1.6 i KAT, 2.0, 2.0 GSi, 2.0 i, 2.0 i KAT** 10/86 - 02/93 44 -115 kW	**34-001462**	**24-000925**	Baumuster: Cup VA: Kenngröße: 230/30 HA: Kenngröße: 160/50
MS	**1.3 S, 1.4 i, 1.4 S, 1.6 i, 1.6 i KAT, 2.0, 2.0 GSi, 2.0 i, 2.0 i KAT** 10/86 - 02/93 44 -115 kW	**34-030721**	*24-024846*	Baumuster: Rallye1 VA: Kenngröße: 270/120 HA: Kenngröße: 210/90; Lmax: 567 mm

				
OPEL				
OPEL KADETT E Kasten (37_, 47_)				
B1	**1.2, 1.3 N, 1.4 i, 1.6 i** 09/84 - 09/93 40 -55 kW	**12-125104**		VA: mit Kugellager
B1	**1.6 D, 1.7 D, 1.8 i** 08/84 - 09/92 40 -66 kW	**12-116799**		VA: mit Kugellager
B2	**1.2, 1.3 N, 1.4 i, 1.6 D, 1.6 i, 1.7 D, 1.8 i** 08/84 - 09/92 40 -66 kW	**16-031302** **11-101314** SP		
B4	**1.2, 1.3 N, 1.4 i, 1.6 D, 1.6 i, 1.7 D, 1.8 i** 08/84 - 09/92 40 -66 kW	**21-030413** **11-101314** SP	**19-019970**	
OPEL KADETT E Combo (38_, 48_)				
B1	**1.3 N, 1.3 S, 1.4 i, 1.4 S, 1.6, 1.6 i** 01/86 - 07/94 44 -60 kW	**12-125104**		VA: mit Kugellager
B1	**1.6 D, 1.7 D** 01/86 - 07/94 40 -44 kW	**12-116799**		VA: mit Kugellager
B2	**1.3 N, 1.3 S, 1.4 i, 1.4 S, 1.6, 1.6 D, 1.6 i, 1.7 D** 01/86 - 07/94 40 -60 kW	**16-031302** **11-101314** SP		
B4	**1.3 N, 1.3 S, 1.4 i, 1.4 S, 1.6, 1.6 D, 1.6 i, 1.7 D** 01/86 - 07/94 40 -60 kW	**21-030413** **11-101314** SP	**19-019970**	
OPEL MANTA A (58_, 59_)				
B6 Sport	**1.2, 1.6, 1.6 S, 1.9 GT/E, 1.9 S** 09/70 - 08/75 44 -77 kW	**24-627726**	**24-009188**	VA: Kenngröße: 310/150 HA: Kenngröße: 98/36; Länge: 652 mm
OPEL MANTA B (58_, 59_)				
B3	**1.6 N, 1.6 S, 1.8 S, 1.9 E, 1.9 N, 1.9 S, 2.0, 2.0 E, 2.0 S** 09/75 - 08/84 44 -81 kW	**36-162680**		Standardfahrwerk
B4	**1.2 N, 1.2 S, 1.3 N, 1.3 S, 1.6 N, 1.6 S, 1.8 S, 1.9 E, 1.9 N, 1.9 S, 2.0, 2.0 E, 2.0 S** 09/75 - 08/84 40 -81 kW	*19-019444*	*19-019604*	
B6 Sport	**1.2 N, 1.2 S, 1.3 N, 1.3 S, 1.6 N, 1.6 S, 1.8 S, 1.9 E, 1.9 N, 1.9 S, 2.0, 2.0 E, 2.0 S, 2.4 400** 09/75 - 08/84 40 -106 kW	**24-006866**	**24-008938**	VA: Kenngröße: 150/60 HA: Kenngröße: 220/80
B6 Sport	**1.2 N, 1.2 S, 1.3 N, 1.3 S, 1.6 N, 1.6 S, 1.8 S, 1.9 E, 1.9 N, 1.9 S, 2.0, 2.0 E, 2.0 S, 2.4 400** 09/75 - 08/84 40 -106 kW	**24-008839**	**24-008938**	Baumuster: Rallye VA: Kenngröße: 261/108 HA: Kenngröße: 220/80
OPEL MANTA B CC (53_, 55_)				
B3	**1.6, 1.6 N, 1.8 S, 1.9 N, 2.0, 2.0 E, 2.0 S** 08/76 - 08/84 44 -92 kW	**36-162680**		Standardfahrwerk
B4	**1.3 N, 1.3 S, 1.6, 1.6 N, 1.8 S, 1.9 N, 2.0, 2.0 E, 2.0 S** 08/77 - 08/84 44 -92 kW	*19-019444*	*19-019604*	
B6 Sport	**1.3 N, 1.3 S, 1.6, 1.6 N, 1.8 S, 1.9 N, 2.0, 2.0 E, 2.0 S** 08/77 - 08/84 44 -92 kW	**24-006866**	**24-008938**	VA: Kenngröße: 150/60 HA: Kenngröße: 220/80

			

OPEL

OPEL MANTA B CC (53_, 55_)

B6 Sport	**1.3 N, 1.3 S, 1.6, 1.6 N, 1.8 S, 1.9 N, 2.0, 2.0 E, 2.0 S** 08/77 - 08/84 44 -92 kW	**24-008839**	**24-008938**	VA: Kenngröße: 261/108 HA: Kenngröße: 220/80

OPEL MERIVA

B1	**1.3 CDTI, 1.4 16V Twinport, 1.4 16V Twinport LPG, 1.6, 1.6 16V, 1.6 Turbo, 1.7 CDTI, 1.7 DTI, 1.8** 05/03 - 05/10 48 -132 kW	**12-117376**		VA: harte Ausführung; ohne Kugellager
B3	**1.4 16V Twinport, 1.4 16V Twinport LPG, 1.6, 1.6 16V, 1.8** 05/03 - 05/10 64 -92 kW	**36-199860**	**36-202140**	Standardfahrwerk
B3	**1.3 CDTI, 1.7 CDTI, 1.7 DTI** 09/03 - 05/10 48 -92 kW	**36-202133**	**36-199853**	Standardfahrwerk
B4	**1.3 CDTI, 1.4 16V Twinport, 1.4 16V Twinport LPG, 1.6, 1.6 16V, 1.6 Turbo, 1.7 CDTI, 1.7 DTI, 1.8** 05/03 - 05/10 48 -132 kW	**22-110442** **22-110459**	**19-115351**	
B6 Sport	**1.3 CDTI, 1.4 16V Twinport, 1.4 16V Twinport LPG, 1.6, 1.6 16V, 1.6 Turbo, 1.7 CDTI, 1.7 DTI, 1.8** 05/03 - 05/10 48 -132 kW	**35-141068** **35-141075**	**19-148519**	
B8	**1.3 CDTI, 1.4 16V Twinport, 1.4 16V Twinport LPG, 1.6, 1.6 16V, 1.6 Turbo, 1.7 CDTI, 1.7 DTI, 1.8** 05/03 - 05/10 48 -132 kW	**35-141099** **35-141105**	**19-148519**	

OPEL MERIVA B

B4	**1.3 CDTI, 1.4, 1.4 LPG, 1.7 CDTI** 06/10 - 55 -103 kW	**22-213778** **22-213785**	**19-213798**	Standardfahrwerk; Schlechtwegeausführung
B6 Sport	**1.3 CDTI, 1.4, 1.4 LPG, 1.7 CDTI** 06/10 - 55 -103 kW	**22-236203** **22-236210**	**19-236223**	
B8	**1.3 CDTI, 1.4, 1.4 LPG, 1.7 CDTI** 06/10 - 55 -103 kW	**22-236234** **22-236241**	**19-236254**	
B12 PK	**1.3 CDTI, 1.4** 06/10 - 55 -103 kW	**46-206985**		Zweirohrsystem; siehe Gutachten VA: Tieferlegung lt. GA: 20-25 mm; Achslast bis: 1060 kg HA: Tieferlegung lt. GA: 20-25 mm; Achslast bis: 1010 kg
B12 PK	**1.7 CDTI** 06/10 - 74 -96 kW	**46-207005**		Zweirohrsystem; siehe Gutachten VA: Tieferlegung lt. GA: 20-25 mm; Achslast bis: 1145 kg HA: Tieferlegung lt. GA: 20-25 mm; Achslast bis: 1010 kg

OPEL MOKKA

B4	**1.4 4x4, 1.7 CDTI 4x4** 06/12 - 96 -103 kW	**22-229373** **22-229366**	**19-229409**	Standardfahrwerk; Allrad
B4	**1.6, 1.7 CDTI** 06/12 - 85 -96 kW	**22-229397** **22-229380**	**19-229416**	Standardfahrwerk; Frontantrieb
B6 Sport	**1.4 4x4, 1.6, 1.7 CDTI, 1.7 CDTI 4x4** 06/12 - 85 -103 kW	**22-233707** **22-233721**	**19-233734**	
B8	**1.4 4x4, 1.6, 1.7 CDTI, 1.7 CDTI 4x4** 06/12 - 85 -103 kW	**22-233745** **22-233752**	**19-233765**	

OPEL MONTEREY A (UBS_)

B4	**3.1 TD, 3.2** 09/91 - 07/98 84 -130 kW	**19-061108**	**19-107141**	

				
OPEL				
OPEL MONTEREY A (UBS_)				
B6 4600	**3.1 TD, 3.2** 09/91 - 07/98 84 -130 kW	**24-017381**	**24-017398**	
OPEL MONZA A (22_)				
B3	**2.0 E, 2.2 E, 2.5 E, 3.0 GSE** 07/82 - 08/86 85 -132 kW		*38-161834*	Standardfahrwerk
B3	**2.5 E, 2.8, 3.0, 3.0 GSE** 02/78 - 06/82 100 -132 kW		*38-161834*	Standardfahrwerk
B4	**2.0 E, 2.2 E, 2.5 E, 2.8, 3.0, 3.0 GSE** 02/78 - 08/86 85 -132 kW	*21-030376* **11-101369** SP		
OPEL OMEGA A (16_, 17_, 19_)				
B1	**1.8, 1.8 N, 1.8 S, 2.0, 2.0 i, 2.3 D, 2.3 TD, 2.3 TD Interc., 2.4 i, 2.6 i, 3.0, 3.0 24V, 3.0 KAT** 03/87 - 04/94 54 -150 kW	**12-116935**		
B3	**1.8, 1.8 N, 1.8 S, 2.0, 2.0 i, 2.4 i, 2.6 i** 09/86 - 04/94 60 -110 kW	**36-133994** **36-134007**	**38-130328**	Standardfahrwerk
B3	**1.8, 1.8 N, 1.8 S, 2.0, 2.0 i, 2.4 i, 2.6 i** 09/86 - 04/94 60 -110 kW	**36-130474**	**38-130304**	Standardfahrwerk; Verstärkte Ausführung .
B3	**1.8, 1.8 N, 1.8 S, 2.0, 2.0 i, 2.3 D, 2.3 TD, 2.3 TD Interc., 2.4 i, 2.6 i** 10/86 - 04/94 54 -110 kW		**36-201945**	Standardfahrwerk; mit Niveauregulierung
B3	**2.3 D, 2.3 TD, 2.3 TD Interc., 3.0, 3.0 24V, 3.0 KAT** 10/86 - 03/94 54 -150 kW	**36-130474**	**38-130328**	Standardfahrwerk
B3	**2.3 D, 2.3 TD, 2.3 TD Interc., 3.0, 3.0 24V, 3.0 24V Evolution500, 3.0 KAT** 10/86 - 03/94 54 -169 kW		**38-130304**	Standardfahrwerk; Verstärkte Ausführung .
B4	**1.8, 1.8 N, 1.8 S, 2.0, 2.0 i, 2.3 D, 2.3 TD, 2.3 TD Interc., 2.4 i, 2.6 i, 3.0, 3.0 24V, 3.0 KAT** 03/87 - 04/94 54 -150 kW	**22-031204** **11-122456** SP	**19-020006**	
B6 Sport	**1.8, 1.8 N, 1.8 S, 2.0, 2.0 i, 2.3 D, 2.3 TD, 2.3 TD Interc., 2.4 i, 2.6 i, 3.0, 3.0 24V, 3.0 KAT** 03/87 - 04/94 54 -150 kW	**35-000945**	**24-011105**	
B8	**1.8, 1.8 N, 1.8 S, 2.0, 2.0 i, 2.3 D, 2.3 TD, 2.3 TD Interc., 2.4 i, 2.6 i, 3.0, 3.0 24V, 3.0 24V Evolution500, 3.0 KAT, 3.6 24V Lotus** 03/87 - 04/94 54 -277 kW	**35-003717**	**24-015288**	
OPEL OMEGA A Caravan (66_, 67_)				
B1	**1.8, 1.8 N, 1.8 S, 2.0, 2.0 i, 2.3 D, 2.3 TD, 2.3 TD Interc., 2.4 i, 2.6, 2.6 i, 3.0, 3.0 24V, 3.0 KAT** 03/87 - 04/94 54 -147 kW	**12-116935**		
B3	**1.8, 1.8 N, 1.8 S, 2.0, 2.0 i, 2.4 i, 2.6, 2.6 i** 09/86 - 04/94 60 -135 kW	**36-133994** **36-134007**	**38-130304**	Standardfahrwerk
B3	**1.8, 1.8 N, 1.8 S, 2.0, 2.0 i, 2.4 i, 2.6, 2.6 i** 09/86 - 04/94 60 -135 kW	**36-130474**	**38-130311**	Standardfahrwerk; Verstärkte Ausführung .

				
OPEL				
OPEL OMEGA A Caravan (66_, 67_)				
B3	**1.8, 1.8 N, 1.8 S, 2.0, 2.0 i, 2.3 D, 2.3 TD, 2.3 TD Interc., 2.4 i, 2.6, 2.6 i, 3.0, 3.0 24V, 3.0 KAT** 03/87 - 04/94 54 -147 kW		**36-201945**	Standardfahrwerk; mit Niveauregulierung
B3	**2.3 D, 2.3 TD, 2.3 TD Interc., 3.0, 3.0 24V, 3.0 KAT** 09/86 - 03/94 54 -147 kW	**36-130474**	**38-130304**	Standardfahrwerk
B3	**2.3 D, 2.3 TD, 2.3 TD Interc., 3.0, 3.0 24V, 3.0 KAT** 09/86 - 03/94 54 -147 kW		**38-130311**	Standardfahrwerk; Verstärkte Ausführung .
B4	**1.8, 1.8 N, 1.8 S, 2.0, 2.0 i, 2.3 D, 2.3 TD, 2.3 TD Interc., 2.4 i, 2.6, 2.6 i, 3.0, 3.0 24V, 3.0 KAT** 03/87 - 04/94 54 -147 kW	**22-031204** **11-122456** SP	**19-028538**	ohne Niveauregulierung
B6 Sport	**1.8, 1.8 N, 1.8 S, 2.0, 2.0 i, 2.3 D, 2.3 TD, 2.3 TD Interc., 2.4 i, 2.6, 2.6 i, 3.0, 3.0 24V, 3.0 KAT** 03/87 - 04/94 54 -147 kW	**35-000945**	**24-017701**	ohne Niveauregulierung
B8	**1.8, 1.8 N, 1.8 S, 2.0, 2.0 i, 2.3 D, 2.3 TD, 2.3 TD Interc., 2.4 i, 2.6, 2.6 i, 3.0, 3.0 24V, 3.0 KAT** 03/87 - 04/94 54 -147 kW	**35-003717**	**24-022590**	ohne Niveauregulierung
OPEL OMEGA B (25_, 26_, 27_)				
B1	**2.0, 2.2 16V** 03/94 - 07/03 85 -106 kW	**12-116935**		
B3	**2.0, 2.0 16V** 03/94 - 09/98 85 -100 kW	**36-130221** **36-134014**	**38-130205**	Standardfahrwerk
B3	**2.0, 2.0 16V** 03/94 - 09/99 85 -100 kW		**38-130304**	Standardfahrwerk; Verstärkte Ausführung .
B3	**2.0, 2.0 16V, 2.0 DTI 16V, 2.2 16V, 2.2 DTI 16V, 2.5 D, 2.5 DTI, 2.5 TD, 2.5 V6, 2.6 V6, 3.0 V6, 3.2 V6** 04/94 - 07/03 74 -160 kW		**36-201945**	Standardfahrwerk; mit Niveauregulierung
B3	**2.0** 10/98 - 12/00 85 kW	**36-201662**		Standardfahrwerk
B3	**2.0 16V** 10/98 - 09/99 100 kW	**36-134021** **36-134038**	**38-130205**	Standardfahrwerk
B3	**2.2 16V** 09/99 - 07/03 106 kW	**36-134045** **36-134489**	**38-130205**	Standardfahrwerk
B3	**3.0 V6** 04/94 - 09/97 155 kW	**36-134021** **36-134038**	**38-130205**	Standardfahrwerk
B3	**3.0 V6** 09/97 - 02/01 155 kW	**36-134045** **36-134489**	**38-130205**	Standardfahrwerk
B3	**2.0 DTI 16V, 2.2 DTI 16V** 09/97 - 07/03 74 -88 kW	**36-134045** **36-134489**	**38-130205**	Standardfahrwerk
B3	**2.0 DTI 16V, 2.2 16V, 2.2 DTI 16V, 2.5 DTI, 2.5 V6, 2.6 V6, 3.0 V6, 3.2 V6** 09/98 - 07/03 74 -160 kW		**38-130304**	Standardfahrwerk; Verstärkte Ausführung .
B3	**2.5 TD, 2.5 V6** 03/94 - 09/98 96 -125 kW	**36-134021** **36-134038**	**38-130205**	Standardfahrwerk
B3	**2.5 TD, 2.5 V6** 10/98 - 07/03 96 -125 kW	**36-134045** **36-134489**	**38-130205**	Standardfahrwerk

				
OPEL				
OPEL OMEGA B (25_, 26_, 27_)				
B3	**2.5 TD, 2.5 V6, 3.0 V6** 03/94 - 09/98 96 -155 kW		**38-130304**	Standardfahrwerk; Verstärkte Ausführung .
B3	**2.5 DTI, 2.6 V6, 3.2 V6** 02/01 - 07/03 110 -160 kW	**36-134045** **36-134489**	**38-130205**	Standardfahrwerk
B4	**2.0, 2.0 16V, 2.0 DTI 16V, 2.2 16V, 2.2 DTI 16V, 2.5 D, 2.5 DTI, 2.5 TD, 2.5 V6, 2.6 V6, 3.0 V6, 3.2 V6** 04/94 - 07/03 74 -160 kW	**22-044808** **11-122456** SP	**19-028613**	
B6 Sport	**2.0, 2.0 16V, 2.0 DTI 16V, 2.2 16V, 2.2 DTI 16V, 2.5 D, 2.5 DTI, 2.5 TD, 2.5 V6, 2.6 V6, 3.0 V6, 3.2 V6** 04/94 - 07/03 74 -160 kW	**35-044253**	**24-022606**	
B8	**2.0, 2.0 16V, 2.0 DTI 16V, 2.2 16V, 2.2 DTI 16V, 2.5 D, 2.5 DTI, 2.5 TD, 2.5 V6, 2.6 V6, 3.0 V6, 3.2 V6** 04/94 - 07/03 74 -160 kW	**35-044260**	**24-022583**	
B12 PK	**2.0, 2.0 16V, 2.2 16V** 03/94 - 07/03 85 -106 kW	**46-192806**		ohne Niveauregulierung; siehe Gutachten VA: Tieferlegung lt. GA: 30 mm; Achslast bis: 990 kg HA: Tieferlegung lt. GA: 30 mm; Achslast bis: 1155 kg
B12 PK	**2.0 DTI 16V, 2.2 DTI 16V, 2.5 DTI, 2.5 TD, 2.5 V6, 2.6 V6, 3.0 V6, 3.2 V6** 04/94 - 07/03 74 -160 kW	**46-192813**		ohne Niveauregulierung; siehe Gutachten VA: Tieferlegung lt. GA: 30 mm; Achslast bis: 1080 kg HA: Tieferlegung lt. GA: 30 mm; Achslast bis: 1155 kg
OPEL OMEGA B Caravan (21_, 22_, 23_)				
B1	**2.0, 2.2 16V** 03/94 - 07/03 85 -106 kW	**12-116935**		
B3	**2.0, 2.0 16V** 03/94 - 09/98 85 -100 kW	**36-130221** **36-134014**	**38-130304**	Standardfahrwerk
B3	**2.0, 2.0 16V** 03/94 - 09/99 85 -100 kW		**38-130311**	Standardfahrwerk; Verstärkte Ausführung .
B3	**2.0, 2.0 16V, 2.0 DTI 16V, 2.2 16V, 2.2 DTI 16V, 2.5 DTI, 2.5 TD, 2.5 V6, 2.6, 2.6 V6, 3.0 V6, 3.2 V6** 04/94 - 07/03 74 -160 kW		**36-201945**	Standardfahrwerk; mit Niveauregulierung
B3	**2.0 16V** 09/98 - 09/99 100 kW	**36-134021** **36-134038**	**38-130304**	Standardfahrwerk
B3	**2.2 16V** 09/99 - 07/03 106 kW	**36-134045** **36-134489**	**38-130304**	Standardfahrwerk
B3	**2.2 16V** 09/99 - 07/03 106 kW		**38-130311**	Standardfahrwerk; Verstärkte Ausführung .
B3	**2.6, 3.0 V6** 04/94 - 09/97 138 -155 kW	**36-134021** **36-134038**	**38-130304**	Standardfahrwerk
B3	**2.6, 3.0 V6** 10/97 - 02/01 138 -155 kW	**36-134045** **36-134489**	**38-130304**	Standardfahrwerk
B3	**3.0 V6** 04/94 - 09/97 155 kW		**38-130311**	Standardfahrwerk; Verstärkte Ausführung .
B3	**2.0 DTI 16V, 2.2 DTI 16V** 09/97 - 07/03 74 -88 kW	**36-134045** **36-134489**	**38-130304**	Standardfahrwerk
B3	**2.0 DTI 16V, 2.2 DTI 16V, 3.0 V6** 10/97 - 02/01 74 -155 kW		**38-130311**	Standardfahrwerk; Verstärkte Ausführung .
B3	**2.5 TD, 2.5 V6** 03/94 - 09/98 96 -125 kW	**36-134021** **36-134038**	**38-130304**	Standardfahrwerk

				
OPEL				
OPEL OMEGA B Caravan (21_, 22_, 23_)				
B3	**2.5 TD, 2.5 V6** 10/98 - 02/01 96 -125 kW	**36-134045** **36-134489**	**38-130304**	Standardfahrwerk
B3	**2.5 TD, 2.5 V6** 03/94 - 09/98 96 -125 kW		**38-130311**	Standardfahrwerk; Verstärkte Ausführung .
B3	**2.5 TD, 2.5 V6** 10/98 - 02/01 96 -125 kW		**38-130311**	Standardfahrwerk; Verstärkte Ausführung .
B3	**2.5 DTI, 2.6 V6, 3.2 V6** 02/01 - 07/03 110 -160 kW	**36-134045** **36-134489**	**38-130304**	Standardfahrwerk
B3	**2.5 DTI, 2.6 V6, 3.2 V6** 10/97 - 07/03 110 -160 kW		**38-130311**	Standardfahrwerk; Verstärkte Ausführung .
B4	**2.0, 2.0 16V, 2.0 DTI 16V, 2.2 16V, 2.2 DTI 16V, 2.5 DTI, 2.5 TD, 2.5 V6, 2.6, 2.6 V6, 3.0 V6, 3.2 V6** 04/94 - 07/03 74 -160 kW	**22-044808** **11-122456** SP	**19-028552**	ohne Niveauregulierung
B6 Sport	**2.0, 2.0 16V, 2.0 DTI 16V, 2.2 16V, 2.2 DTI 16V, 2.5 DTI, 2.5 TD, 2.5 V6, 2.6, 2.6 V6, 3.0 V6, 3.2 V6** 04/94 - 07/03 74 -160 kW	**35-044253**	**24-017701**	ohne Niveauregulierung
B8	**2.0, 2.0 16V, 2.0 DTI 16V, 2.2 16V, 2.2 DTI 16V, 2.5 DTI, 2.5 TD, 2.5 V6, 2.6, 2.6 V6, 3.0 V6, 3.2 V6** 04/94 - 07/03 74 -160 kW	**35-044260**	**24-022590**	ohne Niveauregulierung
B12 PK	**2.0, 2.0 16V, 2.2 16V** 03/94 - 07/03 85 -106 kW	**46-192820**		ohne Niveauregulierung; siehe Gutachten VA: Tieferlegung lt. GA: 30 mm; Achslast bis: 990 kg HA: Tieferlegung lt. GA: 30 mm; Achslast bis: 1290 kg
B12 PK	**2.0 DTI 16V, 2.2 DTI 16V, 2.5 DTI, 2.5 TD, 2.5 V6, 2.6 V6, 3.0 V6, 3.2 V6** 04/94 - 07/03 74 -160 kW	**46-192837**		ohne Niveauregulierung; siehe Gutachten VA: Tieferlegung lt. GA: 30 mm; Achslast bis: 1080 kg HA: Tieferlegung lt. GA: 30 mm; Achslast bis: 1290 kg
OPEL REKORD A				
B4	**1.5, 1.7, 1500, 1700** 02/63 - 12/65 40 -55 kW		*19-019598*	
OPEL REKORD A Coupe				
B4	**1700, 2600** 01/63 - 12/65 49 -74 kW		*19-019598*	
OPEL REKORD B				
B4	**1.5, 1.7, 1.9** 08/65 - 12/66 44 -66 kW		*19-019598*	
OPEL REKORD B Caravan				
B4	**1.5, 1.7, 1.9** 08/65 - 12/66 44 -55 kW		*19-019598*	
OPEL REKORD B Coupe				
B4	**1.7, 1.9** 08/65 - 02/67 55 -66 kW		*19-019598*	
OPEL REKORD C				
B4	**1.5, 1.7, 1.7 S, 1.9, 1.9 Sprint, 2.2** 08/66 - 12/71 43 -78 kW		*19-019598*	

O

			

OPEL

OPEL REKORD C

B6 Sport	**1.5, 1.7, 1.7 S, 1.9, 1.9 Sprint, 2.2** 08/66 - 12/71 43 -78 kW	**24-631136**	**24-591522**	

OPEL REKORD C Caravan

B4	**1.5, 1.7, 1.7 S, 1.9** 08/66 - 12/71 43 -66 kW		*19-019598*	
B6 Sport	**1.5, 1.7, 1.7 S, 1.9** 08/66 - 12/71 43 -66 kW	**24-631136**	**24-591522**	

OPEL REKORD C Coupe

B4	**1.7 S, 1.9, 1.9 Sprint, 2.2** 08/66 - 12/71 55 -78 kW		*19-019598*	
B6 Sport	**1.7 S, 1.9, 1.9 Sprint, 2.2** 08/66 - 12/71 55 -78 kW	**24-631136**	**24-591522**	

OPEL REKORD D

B3	**1.7, 1.7 S, 1.9, 1.9 S, 2.0, 2.0 D, 2.1 D** 09/72 - 08/77 40 -74 kW		*36-164332*	Standardfahrwerk; Verstärkte Ausführung .
B4	**2.1 D** 09/72 - 08/77 44 kW		*19-019604*	
B6 Sport	**1.7, 1.7 S, 1.9, 1.9 S, 2.0, 2.0 D, 2.1 D** 09/72 - 08/77 40 -74 kW	**24-631136**	**24-631129**	

OPEL REKORD D Caravan

B4	**1.7, 1.7 S, 1.9, 1.9 S, 2.0 D, 2.0 S, 2.1 D** 09/72 - 08/77 40 -74 kW		*19-020037*	

OPEL REKORD D Coupe

B3	**1.7 S, 1.9, 1.9 S, 2.0** 01/72 - 08/77 55 -74 kW		*36-164332*	Standardfahrwerk; Verstärkte Ausführung .

OPEL REKORD E (17_-19_, 11_, 14_, 16_)

B3	**1.7, 1.9, 2.0, 2.0 E, 2.0 S** 08/77 - 06/82 44 -81 kW		*36-164332*	Standardfahrwerk; Verstärkte Ausführung .
B4	**1.7, 1.8, 1.8 E, 1.8 S, 1.9, 2.0, 2.0 D, 2.0 E, 2.0 S, 2.1 D, 2.2 D, 2.2 E, 2.2 TD** 08/77 - 08/86 43 -85 kW	*21-030376* **11-101369** SP		
B6 Sport	**1.7, 1.8, 1.8 E, 1.8 S, 1.9, 2.0, 2.0 D, 2.0 E, 2.0 S, 2.1 D, 2.2 D, 2.2 E, 2.2 TD** 08/77 - 08/86 43 -85 kW	*34-001417*	**24-008938**	VA: Schnellreparaturservice .; Altteilrückgabe erforderlich . HA: Kenngröße: 220/80

OPEL REKORD E Caravan (61_, 66_, 67_)

B4	**1.7, 1.8, 1.8 E, 1.8 S, 1.9, 2.0, 2.0 D, 2.0 E, 2.0 S, 2.1 D, 2.2 D, 2.2 E, 2.2 TD, 2.3 D** 08/77 - 08/86 43 -85 kW	*21-030376* **11-101369** SP		

				
OPEL				
OPEL REKORD E Caravan (61_, 66_, 67_)				
B6 Sport	**1.7, 1.8, 1.8 E, 1.8 S, 1.9, 2.0, 2.0 D, 2.0 E, 2.0 S, 2.1 D, 2.2 D, 2.2 E, 2.2 TD, 2.3 D** 08/77 - 08/86 43 -85 kW	*34-001417*		VA: Schnellreparaturservice .; Altteilrückgabe erforderlich .
OPEL SENATOR A (29_)				
B3	**2.0 E, 2.2 E, 2.2 TD, 2.5 E, 3.0, 3.0 E** 07/82 - 12/86 63 -132 kW		*38-161834*	Standardfahrwerk
B3	**2.5, 2.8, 3.0, 3.0 E** 02/78 - 06/82 85 -132 kW		*38-161834*	Standardfahrwerk
B4	**2.0 E, 2.2 E, 2.2 TD, 2.5, 2.5 E, 2.8, 3.0, 3.0 E** 02/78 - 12/86 63 -132 kW	*21-030376* **11-101369** SP		
OPEL SENATOR B (29_)				
B1	**2.5 i, 2.6 i, 3.0, 3.0 24V, 3.0 i KAT, 3.6** 01/88 - 09/93 103 -150 kW	**12-116935**		
B3	**2.5 i, 2.6 i, 3.0, 3.0 24V, 3.0 i KAT** 01/88 - 09/93 103 -150 kW		*38-161834*	Standardfahrwerk
B3	**2.5 i, 2.6 i, 3.0, 3.0 24V, 3.0 i KAT** 01/88 - 09/93 103 -150 kW		*38-161834*	Sportfahrwerk
B4	**2.5 i, 2.6 i, 3.0, 3.0 24V, 3.0 i KAT, 3.6** 01/88 - 09/93 103 -150 kW	**22-031204** **11-122456** SP	**19-020006**	Standardfahrwerk; ohne elektr. Dämpfkraftregulierung
B6 Sport	**2.5 i, 2.6 i, 3.0, 3.0 24V, 3.0 i KAT, 3.6** 01/88 - 09/93 103 -150 kW	**35-000945**	**24-011105**	Standardfahrwerk; ohne elektr. Dämpfkraftregulierung
B8	**2.5 i, 2.6 i, 3.0, 3.0 24V, 3.0 i KAT, 3.6** 01/88 - 09/93 103 -150 kW	**35-003717**	**24-015288**	Sportfahrwerk; ohne elektr. Dämpfkraftregulierung
OPEL SIGNUM				
B1	**1.8, 1.9 CDTI, 2.0 DTI, 2.0 Turbo, 2.2 direct, 2.2 DTI, 3.0 V6 CDTI, 3.2 V6** 05/03 - 74 -155 kW	**12-238088**		VA: ohne Sportfahrwerk; ohne Schlechtwegeausführung
B1	**2.8 V6 Turbo** 09/05 - 169 -184 kW	**12-238088**		
B3	**1.8** 05/03 - 90 -103 kW	**37-154585**	**38-154553**	Standardfahrwerk
B3	**1.8** 05/03 - 90 -103 kW	**37-154585**	**38-163500**	Standardfahrwerk; mit Niveauregulierung
B3	**1.8, 2.0 Turbo, 2.2 direct** 05/03 - 90 -129 kW	**37-154608**	**38-222412**	Standardfahrwerk; Verstärkte Ausführung .
B3	**1.8** 05/03 - 90 -103 kW	**37-163495**	**38-163470**	Sportfahrwerk
B3	**1.8, 2.0 Turbo, 2.2 direct** 05/03 - 90 -129 kW	**37-154639**		Sportfahrwerk; Verstärkte Ausführung .
B3	**2.0 Turbo, 2.2 direct** 05/03 - 114 -129 kW	**37-154592**	**38-154553**	Standardfahrwerk
B3	**2.0 Turbo, 2.2 direct** 05/03 - 114 -129 kW	**37-154592**	**38-163500**	Standardfahrwerk; mit Niveauregulierung

OPEL

OPEL SIGNUM

B3	**2.0 Turbo, 2.2 direct** 05/03 - 114 -129 kW	**37-154622**	**38-163470**	Sportfahrwerk
B3	**3.2 V6** 05/03 - 155 kW	**37-154608**	**38-154553**	Standardfahrwerk
B3	**1.9 CDTI, 2.0 DTI, 2.2 DTI** 05/03 - 74 -110 kW	**37-154608**	**38-154553**	Standardfahrwerk
B3	**1.9 CDTI, 2.0 DTI, 2.2 DTI, 3.2 V6** 05/03 - 74 -155 kW	**37-154608**	**38-163500**	Standardfahrwerk; mit Niveauregulierung
B3	**1.9 CDTI, 2.0 DTI, 2.2 DTI, 3.2 V6** 05/03 - 74 -155 kW	**37-154615**	**38-222412**	Standardfahrwerk; Verstärkte Ausführung .
B3	**1.9 CDTI, 2.0 DTI, 2.2 DTI, 3.2 V6** 05/03 - 74 -155 kW	**37-154639**	**38-163470**	Sportfahrwerk
B3	**1.9 CDTI, 2.0 DTI, 2.2 DTI, 3.2 V6** 05/03 - 74 -155 kW	**37-163488**		Sportfahrwerk; Verstärkte Ausführung .
B3	**3.0 V6 CDTI** 05/03 - 130 -135 kW	**37-154615**	**38-154553**	Standardfahrwerk
B3	**3.0 V6 CDTI** 05/03 - 130 -135 kW	**37-154615**	**38-163500**	Standardfahrwerk; mit Niveauregulierung
B3	**3.0 V6 CDTI** 05/03 - 130 kW		**38-222412**	Standardfahrwerk; Verstärkte Ausführung .
B3	**3.0 V6 CDTI** 05/03 - 130 -135 kW	**37-163488**	**38-163470**	Sportfahrwerk
B3	**3.0 V6 CDTI** 09/05 - 135 kW		**38-222412**	Standardfahrwerk; Verstärkte Ausführung .
B4	**1.8, 1.9 CDTI, 2.0 DTI, 2.0 Turbo, 2.2 direct, 2.2 DTI, 2.8, 2.8 V6 Turbo, 3.0 V6 CDTI, 3.2 V6** 10/04 - 74 -206 kW	**22-168597** **22-168603**	**19-118758** OIO	CH.Nr.: 51000001 ->; Standardfahrwerk; ohne IDS+
B4	**1.8, 1.9 CDTI, 2.0 DTI, 2.0 Turbo, 2.2 direct, 2.2 DTI, 3.0 V6 CDTI, 3.2 V6** 05/03 - 09/04 74 -155 kW	**22-118738** **22-118745**	**19-118758** OIO	-> CH.Nr.: 41999999; Standardfahrwerk; ohne elektr. Dämpfkraftregulierung
B6 Sport	**1.8, 1.9 CDTI, 2.0 DTI, 2.0 Turbo, 2.2 direct, 2.2 DTI, 2.8, 2.8 V6 Turbo, 3.0 V6 CDTI, 3.2 V6** 10/04 - 74 -206 kW	**35-192954** **35-192961**	**24-069601** OIO	CH.Nr.: 51000001 ->; ohne IDS+
B6 Sport	**1.8, 1.9 CDTI, 2.0 DTI, 2.0 Turbo, 2.2 direct, 2.2 DTI, 3.0 V6 CDTI, 3.2 V6** 05/03 - 09/04 74 -155 kW	**35-110651** **35-110668**	**24-069601** OIO	-> CH.Nr.: 41999999; ohne elektr. Dämpfkraftregulierung
B8	**1.8, 1.9 CDTI, 2.0 DTI, 2.0 Turbo, 2.2 direct, 2.2 DTI, 2.8, 2.8 V6 Turbo, 3.0 V6 CDTI, 3.2 V6** 10/04 - 74 -206 kW	**35-192978** **35-192985**	**24-069618** OIO	CH.Nr.: 51000001 ->; ohne IDS+
B8	**1.8, 1.9 CDTI, 2.0 DTI, 2.0 Turbo, 2.2 direct, 2.2 DTI, 3.0 V6 CDTI, 3.2 V6** 05/03 - 09/04 74 -155 kW	**35-110675** **35-110682**	**24-069618** OIO	-> CH.Nr.: 41999999; ohne elektr. Dämpfkraftregulierung
B12 PK	**1.8, 2.2 direct** 10/04 - 90 -114 kW	**46-190604**		CH.Nr.: 51000001 ->; IDS+ muss fachgerecht stillgelegt werden; siehe Gutachten VA: Tieferlegung lt. GA: 30 mm; Achslast bis: 1060 kg HA: ohne Niveauregulierung; Tieferlegung lt. GA: 30 mm; Achslast bis: 1215 kg
B12 PK	**1.8, 2.2 direct** 05/03 - 09/04 90 -114 kW	**46-190574**		-> CH.Nr.: 41999999; IDS+ muss fachgerecht stillgelegt werden; siehe Gutachten VA: Tieferlegung lt. GA: 30 mm; Achslast bis: 1060 kg HA: ohne Niveauregulierung; Tieferlegung lt. GA: 30 mm; Achslast bis: 1215 kg

			

OPEL

OPEL SIGNUM

B12 PK	**1.9 CDTI, 2.0 DTI, 2.0 Turbo, 2.2 DTI, 2.8, 2.8 V6 Turbo, 3.2 V6** 10/04 - 74 -206 kW	**46-190611**		CH.Nr.: 51000001 ->; IDS+ muss fachgerecht stillgelegt werden; siehe Gutachten VA: Tieferlegung lt. GA: 30 mm; Achslast bis: 1135 kg HA: ohne Niveauregulierung; Tieferlegung lt. GA: 30 mm; Achslast bis: 1215 kg
B12 PK	**1.9 CDTI, 2.8, 2.8 V6 Turbo, 3.0 V6 CDTI, 3.2 V6** 10/04 - 74 -206 kW	**46-190628**		CH.Nr.: 51000001 ->; IDS+ muss fachgerecht stillgelegt werden; siehe Gutachten VA: Tieferlegung lt. GA: 30 mm; Achslast bis: 1230 kg HA: Tieferlegung lt. GA: 30 mm; Achslast bis: 1215 kg
B12 PK	**1.9 CDTI, 2.0 DTI, 2.0 Turbo, 2.2 DTI, 3.2 V6** 05/03 - 09/04 74 -155 kW	**46-190581**		-> CH.Nr.: 41999999; IDS+ muss fachgerecht stillgelegt werden; siehe Gutachten VA: Tieferlegung lt. GA: 30 mm; Achslast bis: 1135 kg HA: ohne Niveauregulierung; Tieferlegung lt. GA: 30 mm; Achslast bis: 1215 kg
B12 PK	**1.9 CDTI, 3.0 V6 CDTI** 05/03 - 09/04 88 -130 kW	**46-190598**		-> CH.Nr.: 41999999; IDS+ muss fachgerecht stillgelegt werden; siehe Gutachten VA: Tieferlegung lt. GA: 30 mm; Achslast bis: 1230 kg HA: ohne Niveauregulierung; Tieferlegung lt. GA: 30 mm; Achslast bis: 1215 kg

OPEL SPEEDSTER

B16 PSS10	**2.0, 2.0 Turbo, 2.2** 09/00 - 108 -162 kW	**48-136723**		siehe Gutachten VA: Tieferlegung lt. GA: 0-10 mm; Achslast bis: 485 kg HA: Tieferlegung lt. GA: 0-20 mm; Achslast bis: 760 kg

OPEL TIGRA (95_)

B1	**1.4 16V, 1.6 16V** 07/94 - 12/00 63 -78 kW	**12-224197**		VA: mit Kugellager
B2	**1.4 16V, 1.6 16V** 07/94 - 12/00 63 -78 kW	**17-104104** **11-101314** SP	**15-126405**	Standardfahrwerk
B3	**1.4 16V, 1.6 16V** 07/94 - 12/00 63 -78 kW	**36-130177**	**38-120008**	Standardfahrwerk
B4	**1.4 16V, 1.6 16V** 07/94 - 12/00 63 -78 kW	**22-040909** **11-101314** SP	**19-126395**	Standardfahrwerk
B4	**1.4 16V, 1.6 16V** 07/94 - 12/00 63 -78 kW	**22-040909** **11-101314** SP	**19-019727**	Sportfahrwerk
B6 Sport	**1.4 16V, 1.6 16V** 07/94 - 12/00 63 -78 kW	**35-040590**	**24-000857**	
B8	**1.4 16V, 1.6 16V** 07/94 - 12/00 63 -78 kW	**35-040590**	**24-000857**	
B14	**1.4 16V, 1.6 16V** 07/94 - 12/00 63 -78 kW	**47-080713**		siehe Gutachten VA: Tieferlegung lt. GA: 30-50 mm; Achslast bis: 820 kg HA: Tieferlegung lt. GA: 20-40 mm; Achslast bis: 700 kg
B16 PSS9	**1.4 16V, 1.6 16V** 07/94 - 12/00 63 -78 kW	**48-080767**		siehe Gutachten VA: Tieferlegung lt. GA: 30-50 mm; Achslast bis: 820 kg HA: Tieferlegung lt. GA: 20-40 mm; Achslast bis: 700 kg
MS	**1.4 16V, 1.6 16V** 07/94 - 12/00 63 -78 kW	*35-041757*	**24-023917**	Baumuster: Rallye VA: Kenngröße: 230/80 HA: Kenngröße: 200/80
MS	**1.4 16V, 1.6 16V** 07/94 - 12/00 63 -78 kW	*35-042136*	*24-023900*	Baumuster: Renen Gruppe N+G VA: Kenngröße: 230/80; Rebound: 20 mm HA: Kenngröße: 200/80; Rebound: 20 mm

OPEL TIGRA TwinTop

B1	**1.3 CDTI, 1.4, 1.8** 06/04 - 51 -92 kW	**12-117390**		VA: weiche Ausführung; ohne Kugellager
B3	**1.4** 06/04 - 66 kW	**36-215058**	**36-219278**	Standardfahrwerk; mit AC

				
OPEL				
OPEL TIGRA TwinTop				
B3	**1.8** 06/04 - 92 kW	**36-215058**	**36-219278**	Standardfahrwerk; ohne AC
B3	**1.8** 06/04 - 92 kW	**36-219261**	**36-219278**	Standardfahrwerk; mit AC
B3	**1.3 CDTI** 06/04 - 51 kW	**36-219261**	**36-219278**	Standardfahrwerk; ohne AC
B3	**1.3 CDTI** 06/04 - 51 kW	**36-219650**	**36-219278**	Standardfahrwerk; mit AC
B4	**1.3 CDTI, 1.4, 1.8** 06/04 - 51 -92 kW	**22-118714** **22-118721**	**19-108988**	Standardfahrwerk HA: Gewindemaß: M10
B4	**1.3 CDTI, 1.4, 1.8** 06/04 - 51 -92 kW	**22-118714** **22-118721** **11-101314** SP	**19-108995**	Standardfahrwerk HA: Gewindemaß: M14
B6 Sport	**1.3 CDTI, 1.4, 1.8** 06/04 - 51 -92 kW	**35-141068** **35-141075**	**24-141086**	Standardfahrwerk HA: Gewindemaß: M10
B6 Sport	**1.3 CDTI, 1.4, 1.8** 06/04 - 51 -92 kW	**35-141068** **35-141075**	**24-142342**	Sportfahrwerk HA: Gewindemaß: M14
B8	**1.3 CDTI, 1.4, 1.8** 06/04 - 51 -92 kW	**35-141099** **35-141105**	**24-141116**	Standardfahrwerk HA: Gewindemaß: M10
B8	**1.3 CDTI, 1.4, 1.8** 06/04 - 51 -92 kW	**35-141099** **35-141105**	**24-142342**	Sportfahrwerk HA: Gewindemaß: M14
B12 PK	**1.4, 1.8** 06/04 - 66 -92 kW	**46-194183**		siehe Gutachten VA: Tieferlegung lt. GA: 30 mm; Achslast bis: 865 kg HA: Tieferlegung lt. GA: 30 mm; Achslast bis: 680 kg; Gewindemaß: M14
B12 PK	**1.4, 1.8** 06/04 - 66 -92 kW	**46-194190**		siehe Gutachten VA: Tieferlegung lt. GA: 30 mm; Achslast bis: 865 kg HA: Tieferlegung lt. GA: 30 mm; Achslast bis: 680 kg; Gewindemaß: M10
B14	**1.3 CDTI, 1.4, 1.8** 06/04 - 51 -92 kW	**47-167254**		siehe Gutachten VA: Tieferlegung lt. GA: 30-50 mm; Achslast bis: 895 kg HA: Tieferlegung lt. GA: 20-40 mm; Achslast bis: 680 kg
OPEL VECTRA A CC (88_, 89_)				
B1	**1.4 S, 1.6, 1.6 i, 1.6 i KAT, 1.6 S, 1.7 D, 1.7 TD** 04/88 - 11/95 42 -65 kW	**12-117635**		VA: mit Kugellager
B1	**1.8 i, 1.8 i KAT, 1.8 S, 2.0, 2.0 i, 2.0 i 16V, 2.0 i 16V KAT, 2.0 i GT, 2.0 i KAT** 04/88 - 11/95 65 -110 kW	**12-117635**		VA: mit Kugellager; weiche Ausführung
B1	**1.8 i, 1.8 i KAT, 1.8 S, 2.0, 2.0 i, 2.0 i 16V, 2.0 i 16V KAT, 2.0 i GT, 2.0 i KAT** 04/88 - 11/95 65 -110 kW	**12-116805**		VA: mit Kugellager; harte Ausführung
B2	**1.4 S, 1.6, 1.6 i, 1.6 i KAT, 1.6 S, 1.7 D, 1.7 TD, 1.8 i, 1.8 i KAT, 1.8 S, 2.0, 2.0 i, 2.0 i GT, 2.0 i KAT** 04/88 - 11/95 42 -95 kW	**16-031333** **11-101314** SP	**15-062215**	
B3	**1.4 S** 04/88 - 06/92 55 kW	**36-161157**	**38-154515**	Standardfahrwerk; mit Niveauregulierung
B3	**1.6, 1.6 i, 1.6 i KAT, 1.6 S, 1.8 i, 1.8 i KAT, 1.8 S, 2.0, 2.0 i, 2.0 i 16V, 2.0 i 16V KAT, 2.0 i KAT** 09/88 - 11/95 51 -110 kW	**36-130412**	**38-130298**	Standardfahrwerk

				
OPEL				
OPEL VECTRA A CC (88_, 89_)				
B3	**1.6, 1.6 i, 1.6 i KAT, 1.6 S, 1.7 D, 1.7 TD, 1.8 i, 1.8 i KAT, 1.8 S, 2.0, 2.0 i, 2.0 i 16V, 2.0 i 16V KAT, 2.0 i GT, 2.0 i KAT** 09/88 - 11/95 42 -110 kW	**36-130443**		Standardfahrwerk; Verstärkte Ausführung .
B3	**1.6, 1.6 i, 1.6 i KAT, 1.6 S, 1.8 i, 1.8 i KAT, 1.8 S, 2.0, 2.0 i, 2.0 i 16V, 2.0 i 16V KAT, 2.0 i KAT** 09/88 - 11/95 51 -110 kW		**38-154515**	Standardfahrwerk; mit Niveauregulierung
B3	**1.8 i, 1.8 i KAT, 1.8 S, 2.0, 2.0 i, 2.0 i 16V, 2.0 i 16V KAT, 2.0 i GT, 2.0 i KAT** 04/88 - 11/95 65 -110 kW	**36-130429**	**38-130298**	Standardfahrwerk; Baumuster: GT; Baumuster: SR
B3	**2.0 i GT** 09/88 - 11/95 95 kW	**36-130429**	**38-130298**	Standardfahrwerk
B3	**1.7 D, 1.7 TD** 09/88 - 11/95 42 -60 kW	**36-130436**	**38-130298**	Standardfahrwerk
B3	**1.7 D, 1.7 TD** 09/88 - 11/95 42 -60 kW		**38-154515**	Standardfahrwerk; mit Niveauregulierung
B4	**1.4 S, 1.6, 1.6 i, 1.6 i KAT, 1.6 S, 1.7 D, 1.7 TD, 1.8 i, 1.8 i KAT, 1.8 S, 2.0, 2.0 i, 2.0 i 16V, 2.0 i 16V KAT, 2.0 i GT, 2.0 i KAT** 04/88 - 11/95 42 -110 kW	**21-030529** **11-101314** *SP*	**19-019956**	
B4	**2.0 AWD** 08/89 - 08/95 110 kW	**21-030529** **11-101314** *SP*	**19-020006**	
B6 Sport	**1.4 S, 1.6, 1.6 i, 1.6 i KAT, 1.6 S, 1.7 D, 1.7 TD, 1.8 i, 1.8 i KAT, 1.8 S, 2.0, 2.0 i, 2.0 i 16V, 2.0 i 16V KAT, 2.0 i GT, 2.0 i KAT, 2.5 V6** 04/88 - 11/95 42 -125 kW	**34-003671**	**24-015554**	
B6 Sport	**2.0 AWD** 08/89 - 08/95 110 kW	**34-003671**	*24-016582*	
B8	**1.4 S, 1.6, 1.6 i, 1.6 i KAT, 1.6 S, 1.7 D, 1.7 TD, 1.8 i, 1.8 i KAT, 1.8 S, 2.0, 2.0 i, 2.0 i 16V, 2.0 i 16V KAT, 2.0 i GT, 2.0 i KAT, 2.5 V6** 04/88 - 11/95 42 -125 kW	**34-001592**	**24-013932**	HA: Kenngröße: 107/36
B8	**2.0 AWD** 08/89 - 08/95 110 kW	**34-001592**	**24-016100**	
B12 PK	**1.4 S, 1.6, 1.6 i, 1.6 i KAT, 1.6 S, 1.7 D, 1.7 TD, 1.8 i, 1.8 i KAT, 1.8 S, 2.0, 2.0 i, 2.0 i 16V, 2.0 i 16V KAT, 2.0 i GT, 2.0 i KAT** 04/88 - 11/95 42 -110 kW	**46-192721**		siehe Gutachten VA: Tieferlegung lt. GA: 30 mm; Achslast bis: 915 kg HA: Tieferlegung lt. GA: 30 mm; Achslast bis: 830 kg
B12 PK	**2.5 V6** 02/93 - 11/95 125 kW	**46-192738**		siehe Gutachten VA: Tieferlegung lt. GA: 35 mm; Achslast bis: 975 kg HA: Tieferlegung lt. GA: 35 mm; Achslast bis: 830 kg
OPEL VECTRA A (86_, 87_)				
B1	**1.4 S, 1.6, 1.6 i, 1.7 D, 1.7 TD** 09/88 - 11/95 42 -65 kW	**12-117635**		VA: mit Kugellager
B1	**1.8 i KAT, 1.8 S, 1.8 S 4x4, 2.0, 2.0 i, 2.0 i 16V, 2.0 i 16V 4x4, 2.0 i 4x4, 2.0 i 4x4 KAT, 2.0 i KAT, 2.0 i Turbo 4x4, 2.5 CD 4x4, 2000 16V 4x4, 2000/GT 16V, 2000/GT 16V 4x4 KAT, 2000/GT 16V KAT** 02/90 - 11/95 65 -150 kW	**12-116805**		VA: mit Kugellager; harte Ausführung

				
OPEL				
OPEL VECTRA A (86_, 87_)				
B1	**1.8 i KAT, 1.8 S, 1.8 S 4x4, 2.0, 2.0 i, 2.0 i 16V, 2.0 i 16V 4x4, 2.0 i 4x4, 2.0 i 4x4 KAT, 2.0 i KAT, 2.0 i Turbo 4x4, 2.5 CD 4x4, 2000 16V 4x4, 2000/GT 16V, 2000/GT 16V 4x4 KAT, 2000/GT 16V KAT** 02/90 - 11/95 65 -150 kW	**12-117635**		VA: mit Kugellager; weiche Ausführung
B2	**1.4 S, 1.6, 1.6 i, 1.7 D, 1.7 TD, 1.8 i KAT, 1.8 S, 2.0, 2.0 i, 2.0 i KAT** 09/88 - 11/95 42 -95 kW	**16-031333** **11-101314** SP	**15-062215**	
B3	**1.4 S** 09/88 - 06/92 55 kW	**36-161157**	**38-154515**	Standardfahrwerk; mit Niveauregulierung
B3	**1.6, 1.6 i, 1.8 i KAT, 1.8 S, 2.0, 2.0 i, 2.0 i 16V, 2.0 i KAT** 09/88 - 11/95 51 -100 kW	**36-130412**	**38-130298**	Standardfahrwerk
B3	**1.6, 1.6 i, 1.7 D, 1.7 TD, 1.8 i KAT, 1.8 S, 2.0, 2.0 i, 2.0 i 16V, 2.0 i KAT, 2000/GT 16V, 2000/GT 16V KAT** 02/90 - 11/95 42 -110 kW	**36-130443**		Standardfahrwerk; Verstärkte Ausführung .
B3	**1.6, 1.6 i, 1.8 i KAT, 1.8 S, 2.0, 2.0 i, 2.0 i 16V, 2.0 i KAT** 09/88 - 11/95 51 -100 kW		**38-154515**	Standardfahrwerk; mit Niveauregulierung
B3	**1.8 i KAT, 1.8 S, 2.0, 2.0 i, 2.0 i 16V, 2.0 i KAT, 2000/GT 16V, 2000/GT 16V KAT** 02/90 - 11/95 65 -110 kW	**36-130429**	**38-154515**	Standardfahrwerk; Baumuster: GT; Baumuster: SR; mit Niveauregulierung
B3	**2000/GT 16V, 2000/GT 16V KAT** 01/89 - 11/95 110 kW	**36-130429**	**38-130298**	Standardfahrwerk
B3	**1.7 D, 1.7 TD** 10/88 - 11/95 42 -60 kW	**36-130436**	**38-130298**	Standardfahrwerk
B3	**1.7 D, 1.7 TD** 10/88 - 11/95 42 -60 kW		**38-154515**	Standardfahrwerk; mit Niveauregulierung
B4	**1.4 S, 1.6, 1.6 i, 1.7 D, 1.7 TD, 1.8 i KAT, 1.8 S, 2.0, 2.0 i, 2.0 i 16V, 2.0 i KAT, 2.5 V6** 09/88 - 11/95 42 -125 kW	**21-030529** **11-101314** SP	**19-019956**	
B4	**1.8 S 4x4, 2.0 i 16V 4x4, 2.0 i 4x4, 2.0 i 4x4 KAT, 2.0 i Turbo 4x4, 2.5 CD 4x4, 2000 16V 4x4, 2000/GT 16V, 2000/GT 16V 4x4 KAT, 2000/GT 16V KAT** 01/89 - 11/95 65 -150 kW	**21-030529** **11-101314** SP	**19-020006**	
B6 Sport	**1.4 S, 1.6, 1.6 i, 1.7 D, 1.7 TD, 1.8 i KAT, 1.8 S, 2.0, 2.0 i, 2.0 i 16V, 2.0 i KAT, 2.5 V6** 09/88 - 11/95 42 -125 kW	**34-003671**	**24-015554**	
B6 Sport	**1.8 S 4x4, 2.0 i 16V 4x4, 2.0 i 4x4, 2.0 i 4x4 KAT, 2.0 i Turbo 4x4, 2.5 CD 4x4, 2000 16V 4x4, 2000/GT 16V, 2000/GT 16V 4x4 KAT, 2000/GT 16V KAT** 01/89 - 11/95 65 -150 kW	**34-003671**	*24-016582*	
B8	**1.6, 1.6 i, 1.7 D, 1.7 TD, 1.8 i KAT, 1.8 S, 2.0, 2.0 i, 2.0 i 16V, 2.0 i KAT, 2.5 V6** 09/88 - 11/95 42 -125 kW	**34-001592**	**24-013932**	HA: Kenngröße: 107/36
B8	**1.8 S 4x4, 2.0 i 16V 4x4, 2.0 i 4x4, 2.0 i 4x4 KAT, 2.0 i Turbo 4x4, 2.5 CD 4x4, 2000 16V 4x4, 2000/GT 16V 4x4 KAT** 01/89 - 11/95 65 -150 kW	**34-001592**	**24-016100**	

				
OPEL				
OPEL VECTRA A (86_, 87_)				
B8	**2000/GT 16V, 2000/GT 16V KAT** 01/89 - 11/95 110 kW	**34-001592**	**24-016100**	
B12 PK	**1.4 S, 1.6, 1.6 i, 1.7 D, 1.7 TD, 1.8 i KAT, 1.8 S, 2.0, 2.0 i, 2.0 i 16V, 2.0 i KAT** 09/88 - 11/95 42 -100 kW	**46-192721**		siehe Gutachten VA: Tieferlegung lt. GA: 30 mm; Achslast bis: 915 kg HA: Tieferlegung lt. GA: 30 mm; Achslast bis: 830 kg
B12 PK	**2.5 V6** 02/93 - 11/95 125 kW	**46-192738**		siehe Gutachten VA: Tieferlegung lt. GA: 35 mm; Achslast bis: 975 kg HA: Tieferlegung lt. GA: 35 mm; Achslast bis: 830 kg
OPEL VECTRA B CC (38_)				
B1	**1.6 i, 1.6 i 16V, 1.7 TD, 1.8 i 16V** 10/95 - 07/03 55 -92 kW	**12-117390**		VA: weiche Ausführung; ohne Kugellager
B1	**2.0 DI 16V, 2.0 DTI 16V, 2.0 i, 2.0 i 16V, 2.2 DTI 16V, 2.2 i 16V** 10/95 - 07/03 60 -108 kW	**12-117376**		VA: harte Ausführung; ohne Kugellager
B3	**1.6 i, 1.6 i 16V** 10/95 - 07/03 55 -74 kW	**36-130146**	**36-130252**	Standardfahrwerk; ohne Niveauregulierung
B3	**1.6 i, 1.6 i 16V** 10/95 - 07/03 55 -74 kW	**36-130153**		Standardfahrwerk; Verstärkte Ausführung .
B3	**1.6 i, 1.6 i 16V** 10/95 - 07/03 55 -74 kW		**36-162468**	Standardfahrwerk; mit Niveauregulierung
B3	**2.0 i, 2.0 i 16V** 10/95 - 02/02 82 -100 kW	*36-130160*	**36-130252**	Standardfahrwerk; ohne Niveauregulierung
B3	**2.0 i, 2.0 i 16V** 10/95 - 02/02 82 -100 kW	*36-130214*		Standardfahrwerk; Verstärkte Ausführung .
B3	**2.0 i, 2.0 i 16V** 10/95 - 02/02 82 -100 kW		**36-162468**	Standardfahrwerk; mit Niveauregulierung
B3	**1.7 TD, 1.8 i 16V** 10/95 - 07/03 60 -92 kW	**36-130153**	**36-130252**	Standardfahrwerk; ohne Niveauregulierung
B3	**1.7 TD, 1.8 i 16V** 10/95 - 07/03 60 -92 kW	*36-130160*		Standardfahrwerk; Verstärkte Ausführung .
B3	**1.7 TD, 1.8 i 16V** 10/95 - 07/03 60 -92 kW		**36-162468**	Standardfahrwerk; mit Niveauregulierung
B3	**2.0 DI 16V, 2.0 DTI 16V, 2.5, 2.5 i V6, 2.6 i V6** 10/95 - 07/03 60 -144 kW	*36-130214*	**36-130252**	Standardfahrwerk; ohne Niveauregulierung
B3	**2.0 DI 16V, 2.0 DTI 16V, 2.5, 2.5 i V6, 2.6 i V6** 10/95 - 07/03 60 -144 kW	**36-209705**		Standardfahrwerk; Verstärkte Ausführung .
B3	**2.0 DI 16V, 2.0 DTI 16V, 2.5, 2.5 i V6, 2.6 i V6** 10/95 - 07/03 60 -144 kW		**36-162468**	Standardfahrwerk; mit Niveauregulierung
B4	**1.6 i, 1.6 i 16V, 1.7 TD, 1.8 i 16V, 2.0 i, 2.0 i 16V, 2.5 i V6** 10/95 - 12/95 55 -125 kW	**22-045874** **22-045881** **11-101512** SP	**19-029344**	-> CH.Nr.: T1086823; Standardfahrwerk HA: ohne Niveauregulierung
B4	**1.6 i, 1.6 i 16V, 1.7 TD, 1.8 i 16V, 2.0 DI 16V, 2.0 DTI 16V, 2.0 i, 2.0 i 16V, 2.2 DTI 16V, 2.2 i 16V, 2.5, 2.5 i V6, 2.6 i V6** 01/96 - 07/03 55 -144 kW	**22-045874** **22-045881** **11-101512** SP	**19-140056**	CH.Nr.: T1086824 ->; ohne Niveauregulierung

			
OPEL			
OPEL VECTRA B CC (38_)			
B6 Sport **1.6 i, 1.6 i 16V, 1.7 TD, 1.8 i 16V, 2.0 DI 16V, 2.0 DTI 16V, 2.0 i, 2.0 i 16V, 2.2 DTI 16V, 2.2 i 16V, 2.5, 2.5 i V6, 2.6 i V6** 10/95 - 07/03 55 -144 kW	**35-164432** **35-164449**	**24-025515**	Standardfahrwerk; Schlechtwegeausführung HA: ohne Niveauregulierung
B8 **1.6 i, 1.6 i 16V, 1.7 TD, 1.8 i 16V, 2.0 DI 16V, 2.0 DTI 16V, 2.0 i, 2.0 i 16V, 2.2 DTI 16V, 2.2 i 16V, 2.5, 2.5 i V6, 2.6 i V6** 10/95 - 07/03 55 -144 kW	**35-164456** **35-164463**	**24-025522**	Sportfahrwerk HA: ohne Niveauregulierung
B12 PK **1.6 i, 1.6 i 16V, 1.7 TD, 1.8 i 16V, 2.0 i, 2.0 i 16V, 2.2 i 16V, 2.5 i V6** 10/95 - 07/03 55 -125 kW	**46-192745**		siehe Gutachten VA: Tieferlegung lt. GA: 35 mm; Achslast bis: 975 kg HA: ohne Niveauregulierung; Tieferlegung lt. GA: 35 mm; Achslast bis: 945 kg
B12 PK **1.6 i, 1.6 i 16V** 10/95 - 07/03 55 -74 kW	**46-192783**		siehe Gutachten VA: Tieferlegung lt. GA: 30 mm; Achslast bis: 870 kg HA: ohne Niveauregulierung; Tieferlegung lt. GA: 30 mm; Achslast bis: 945 kg
B12 PK **2.0 DI 16V, 2.0 DTI 16V, 2.0 i, 2.0 i 16V, 2.2 DTI 16V, 2.5 i V6, 2.6 i V6** 10/95 - 07/03 60 -125 kW	**46-192752**		siehe Gutachten VA: Tieferlegung lt. GA: 35 mm; Achslast bis: 1055 kg HA: ohne Niveauregulierung; Tieferlegung lt. GA: 35 mm; Achslast bis: 945 kg
OPEL VECTRA B (36_)			
B1 **1.6 GL, 1.6 i, 1.6 i 16V, 1.7 TD, 1.8 i 16V** 09/95 - 04/02 55 -92 kW	**12-117390**		VA: weiche Ausführung; ohne Kugellager
B1 **2.0 DI 16V, 2.0 DTI 16V, 2.0 i, 2.0 i 16V, 2.2 DTI 16V, 2.2 i 16V, 2.5 i V6, 2.6 i V6** 10/95 - 04/02 60 -125 kW	**12-117376**		VA: harte Ausführung; ohne Kugellager
B3 **1.6 GL, 1.6 i, 1.6 i 16V** 09/95 - 04/02 55 -74 kW	**36-130146**	**36-130252**	Standardfahrwerk; ohne Niveauregulierung
B3 **1.6 GL, 1.6 i, 1.6 i 16V** 09/95 - 04/02 55 -74 kW	**36-130153**		Standardfahrwerk; Verstärkte Ausführung .
B3 **1.6 GL, 1.6 i, 1.6 i 16V** 09/95 - 04/02 55 -74 kW		**36-162468**	Standardfahrwerk; mit Niveauregulierung
B3 **2.0 i, 2.0 i 16V** 10/95 - 04/02 82 -100 kW	*36-130160*	**36-130252**	Standardfahrwerk; ohne Niveauregulierung
B3 **2.0 i, 2.0 i 16V** 10/95 - 04/02 82 -100 kW	*36-130214*		Standardfahrwerk; Verstärkte Ausführung .
B3 **2.0 i, 2.0 i 16V** 10/95 - 04/02 82 -100 kW		**36-162468**	Standardfahrwerk; mit Niveauregulierung
B3 **1.7 TD, 1.8 i 16V** 10/95 - 04/02 60 -92 kW	**36-130153**	**36-130252**	Standardfahrwerk; ohne Niveauregulierung
B3 **1.7 TD, 1.8 i 16V** 10/95 - 04/02 60 -92 kW	*36-130160*		Standardfahrwerk; Verstärkte Ausführung .
B3 **1.7 TD, 1.8 i 16V** 10/95 - 04/02 60 -92 kW		**36-162468**	Standardfahrwerk; mit Niveauregulierung
B3 **2.0 DI 16V, 2.5 i V6** 10/95 - 04/02 60 -125 kW	*36-130214*	**36-130252**	Standardfahrwerk; ohne Niveauregulierung
B3 **2.0 DI 16V, 2.0 DTI 16V, 2.5 i V6, 2.6 i V6** 10/95 - 04/02 60 -125 kW	**36-209705**		Standardfahrwerk; Verstärkte Ausführung .
B3 **2.0 DI 16V, 2.0 DTI 16V, 2.5 i V6, 2.6 i V6** 10/95 - 04/02 60 -125 kW		**36-162468**	Standardfahrwerk; mit Niveauregulierung

OPEL

OPEL VECTRA B (36_)

B4	**1.6 GL, 1.6 i, 1.6 i 16V, 1.7 TD, 1.8 i 16V, 2.0 i, 2.0 i 16V, 2.5 i V6** 09/95 - 12/95 55 -125 kW	**22-045874** **22-045881** **11-101512** SP	**19-029344**	-> CH.Nr.: T1086823; Standardfahrwerk HA: ohne Niveauregulierung
B4	**1.6 GL, 1.6 i, 1.6 i 16V, 1.7 TD, 1.8 i 16V, 2.0 DI 16V, 2.0 DTI 16V, 2.0 i, 2.0 i 16V, 2.2 DTI 16V, 2.2 i 16V, 2.5 i V6, 2.6 i V6** 01/96 - 04/02 55 -125 kW	**22-045874** **22-045881** **11-101512** SP	**19-140056**	CH.Nr.: T1086824 ->; Standardfahrwerk HA: ohne Niveauregulierung
B4	**2.6 i V6** 09/00 - 04/02 125 kW		**19-029344**	
B6 Sport	**1.6 GL, 1.6 i, 1.6 i 16V, 1.7 TD, 1.8 i 16V, 2.0 DI 16V, 2.0 DTI 16V, 2.0 i, 2.0 i 16V, 2.2 DTI 16V, 2.2 i 16V, 2.5 i V6, 2.6 i V6** 09/95 - 04/02 55 -125 kW	**35-164432** **35-164449**	**24-025515**	Standardfahrwerk; Schlechtwegeausführung HA: ohne Niveauregulierung
B8	**1.6 GL, 1.6 i, 1.6 i 16V, 1.7 TD, 1.8 i 16V, 2.0 DI 16V, 2.0 DTI 16V, 2.0 i, 2.0 i 16V, 2.2 DTI 16V, 2.2 i 16V, 2.5 i V6, 2.6 i V6, i 500 2.5** 09/95 - 09/00 55 -143 kW	**35-164456** **35-164463**	**24-025522**	Sportfahrwerk HA: ohne Niveauregulierung
B12 PK	**1.6 GL, 1.6 i, 1.6 i 16V, 1.7 TD, 1.8 i 16V, 2.0 i, 2.0 i 16V, 2.2 i 16V, 2.5 i V6** 09/95 - 09/00 55 -125 kW	**46-192745**		siehe Gutachten VA: Tieferlegung lt. GA: 35 mm; Achslast bis: 975 kg HA: ohne Niveauregulierung; Tieferlegung lt. GA: 35 mm; Achslast bis: 945 kg
B12 PK	**1.6 GL, 1.6 i, 1.6 i 16V** 09/95 - 04/02 55 -74 kW	**46-192783**		siehe Gutachten VA: Tieferlegung lt. GA: 30 mm; Achslast bis: 870 kg HA: ohne Niveauregulierung; Tieferlegung lt. GA: 30 mm; Achslast bis: 945 kg
B12 PK	**2.0 DI 16V, 2.0 DTI 16V, 2.0 i, 2.0 i 16V, 2.2 DTI 16V, 2.5 i V6, 2.6 i V6** 10/95 - 04/02 60 -125 kW	**46-192752**		siehe Gutachten VA: Tieferlegung lt. GA: 35 mm; Achslast bis: 1055 kg HA: ohne Niveauregulierung; Tieferlegung lt. GA: 35 mm; Achslast bis: 945 kg

OPEL VECTRA B Caravan (31_)

B1	**1.6 i, 1.6 i 16V, 1.8 i 16V** 11/96 - 07/03 55 -92 kW	**12-117390**		VA: weiche Ausführung; ohne Kugellager
B1	**1.7 TD, 2.0 DI 16V, 2.0 DTI 16V, 2.0 i, 2.0 i 16V, 2.2 DTI 16V, 2.2 i 16V, 2.5 i V6, 2.6 i V6** 11/96 - 07/03 60 -125 kW	**12-117376**		VA: harte Ausführung; ohne Kugellager
B3	**1.6 i, 1.6 i 16V** 11/96 - 07/02 55 -74 kW	**36-130146**	**36-130269**	Standardfahrwerk
B3	**1.6 i, 1.6 i 16V** 11/96 - 07/02 55 -74 kW	**36-130153**		Standardfahrwerk; Verstärkte Ausführung .
B3	**1.6 i, 1.6 i 16V** 11/96 - 07/02 55 -74 kW		**36-162451**	Standardfahrwerk; mit Niveauregulierung
B3	**2.0 i, 2.0 i 16V** 11/96 - 02/02 82 -100 kW	*36-130160*	**36-130269**	Standardfahrwerk; ohne Niveauregulierung
B3	**2.0 i, 2.0 i 16V** 11/96 - 02/02 82 -100 kW	*36-130214*		Standardfahrwerk; Verstärkte Ausführung .
B3	**2.0 i, 2.0 i 16V** 11/96 - 02/02 82 -100 kW		**36-162451**	Standardfahrwerk; mit Niveauregulierung
B3	**1.7 TD, 1.8 i 16V** 11/96 - 07/03 60 -92 kW	**36-130153**	**36-130269**	Standardfahrwerk; ohne Niveauregulierung
B3	**1.7 TD, 1.8 i 16V** 11/96 - 07/03 60 -92 kW	*36-130160*		Standardfahrwerk; Verstärkte Ausführung .

				
OPEL				
OPEL VECTRA B Caravan (31_)				
B3	**1.7 TD, 1.8 i 16V** 11/96 - 07/03 60 -92 kW		**36-162451**	Standardfahrwerk; mit Niveauregulierung
B3	**2.0 DI 16V** 11/96 - 06/00 60 kW	*36-130160*	**36-130269**	Standardfahrwerk; ohne Niveauregulierung
B3	**2.0 DI 16V, 2.0 DTI 16V, 2.5 i V6, 2.6 i V6** 11/96 - 07/03 60 -125 kW	**36-209705**		Standardfahrwerk; Verstärkte Ausführung .
B3	**2.0 DI 16V, 2.0 DTI 16V, 2.5 i V6, 2.6 i V6** 11/96 - 07/03 60 -125 kW		**36-162468**	Standardfahrwerk; mit Niveauregulierung
B3	**2.0 DTI 16V, 2.5 i V6, 2.6 i V6** 11/96 - 07/03 74 -125 kW	*36-130214*	**36-130269**	Standardfahrwerk; ohne Niveauregulierung
B4	**1.6 i, 1.6 i 16V, 1.8 i 16V, 2.0 DI 16V, 2.0 DTI 16V, 2.0 i, 2.0 i 16V, 2.2 DTI 16V, 2.2 i 16V, 2.5 i V6** 11/96 - CH-Nr. 55 -125 kW	**22-045874**  **22-045881**  **11-101512** *SP*	**19-029344** 	-> CH.Nr.: W1999999; -> CH.Nr.: W7999999; -> CH.Nr.: WL; -> CH.Nr.: WP; Standardfahrwerk HA: ohne Niveauregulierung
B4	**1.6 i, 1.6 i 16V, 1.7 TD, 1.8 i 16V, 2.0 DI 16V, 2.0 DTI 16V, 2.0 i, 2.0 i 16V, 2.2 DTI 16V, 2.2 i 16V, 2.5 i V6, 2.6 i V6** CH-Nr. - 07/03 55 -125 kW	**22-045874**  **22-045881**  **11-101512** *SP*	**19-140056** 	CH.Nr.: X1000001 ->; CH.Nr.: X7000001 ->; CH.Nr.: XL ->; CH.Nr.: XP ->; Standardfahrwerk HA: ohne Niveauregulierung
B6 Sport	**1.6 i, 1.6 i 16V, 1.7 TD, 1.8 i 16V, 2.0 DI 16V, 2.0 DTI 16V, 2.0 i, 2.0 i 16V, 2.2 DTI 16V, 2.2 i 16V, 2.5 i V6, 2.6 i V6** 11/96 - 07/03 55 -125 kW	**35-164432**  **35-164449** 	**24-025515** 	Standardfahrwerk; Schlechtwegeausführung HA: ohne Niveauregulierung
B8	**1.6 i, 1.6 i 16V, 1.7 TD, 1.8 i 16V, 2.0 DI 16V, 2.0 DTI 16V, 2.0 i, 2.0 i 16V, 2.2 DTI 16V, 2.2 i 16V, 2.5 i V6, 2.6 i V6, i 500 2.5** 11/96 - 09/00 55 -143 kW	**35-164456**  **35-164463** 	**24-025522** 	Sportfahrwerk HA: ohne Niveauregulierung
B12 PK	**1.6 i, 1.6 i 16V** 11/96 - 07/02 55 -74 kW	**46-192790**		siehe Gutachten VA: Tieferlegung lt. GA: 30 mm; Achslast bis: 870 kg HA: ohne Niveauregulierung; Tieferlegung lt. GA: 30 mm; Achslast bis: 1025 kg
B12 PK	**1.6 i, 1.6 i 16V, 1.7 TD, 1.8 i 16V, 2.0 i, 2.0 i 16V, 2.2 i 16V, 2.5 i V6** 11/96 - 09/00 55 -125 kW	**46-192769**		siehe Gutachten VA: Tieferlegung lt. GA: 30 mm; Achslast bis: 975 kg HA: ohne Niveauregulierung; Tieferlegung lt. GA: 30 mm; Achslast bis: 1025 kg
B12 PK	**2.0 DI 16V, 2.0 DTI 16V, 2.0 i, 2.0 i 16V, 2.2 DTI 16V, 2.2 i 16V, 2.5 i V6, 2.6 i V6** 11/96 - 07/03 60 -125 kW	**46-192776**		siehe Gutachten VA: Tieferlegung lt. GA: 30 mm; Achslast bis: 1055 kg HA: ohne Niveauregulierung; Tieferlegung lt. GA: 30 mm; Achslast bis: 1025 kg
OPEL VECTRA C GTS				
B1	**1.6, 1.8, 1.8 16V, 1.9 CDTI, 2.0 16V Turbo, 2.0 DTI 16V, 2.2 16V, 2.2 direct, 2.2 DTI 16V, 2.8 V6 Turbo, 3.0 CDTI, 3.2 V6** 08/02 - 74 -206 kW	**12-238088**		VA: ohne Sportfahrwerk; ohne Schlechtwegeausführung
B3	**1.6** 08/05 - 74 -77 kW	**37-163433**	**38-154560**	Standardfahrwerk
B3	**1.6** 08/05 - 74 -77 kW	**37-154622**		Standardfahrwerk; Verstärkte Ausführung .
B3	**1.8, 1.8 16V** 08/02 - 81 -103 kW	**37-163433**	**38-154560**	Standardfahrwerk; Schaltgetriebe
B3	**1.8, 1.8 16V** 08/02 - 81 -103 kW	**37-163495**	**38-154560**	Standardfahrwerk; Automatik

				

OPEL

OPEL VECTRA C GTS

B3	**1.8, 1.8 16V** 08/02 - 81 -103 kW	**37-154622**		Standardfahrwerk; Verstärkte Ausführung .; Schaltgetriebe
B3	**1.8, 1.8 16V** 08/02 - 81 -103 kW	**37-154639**		Standardfahrwerk; Verstärkte Ausführung .; Automatik
B3	**2.0 16V Turbo, 2.2 16V, 2.2 direct** 08/02 - 108 -129 kW	**37-154622**	**38-154560**	Standardfahrwerk
B3	**2.0 16V Turbo, 2.2 16V, 2.2 direct** 08/02 - 108 -129 kW	**37-154639**		Standardfahrwerk; Verstärkte Ausführung .
B3	**1.9 CDTI, 2.0 DTI 16V, 2.2 DTI 16V, 3.2 V6** 08/02 - 74 -155 kW	**37-154639**	**38-154560**	Standardfahrwerk
B3	**1.9 CDTI, 2.0 DTI 16V, 2.2 DTI 16V, 3.2 V6** 08/02 - 74 -155 kW	**37-163488**		Standardfahrwerk; Verstärkte Ausführung .
B3	**3.0 CDTI** 06/03 - 130 -135 kW	**37-163488**	**38-154560**	Standardfahrwerk
B4	**1.6, 1.8, 1.8 16V, 1.9 CDTI, 2.0 16V Turbo, 2.0 DTI 16V, 2.2 16V, 2.2 direct, 2.2 DTI 16V, 2.8 V6 Turbo, 3.0 CDTI, 3.2 V6** 10/04 - 74 -206 kW	**22-168597** li **22-168603** re	**19-118758**	CH.Nr.: 51000001 ->; Standardfahrwerk; ohne IDS+
B4	**1.8 16V, 1.9 CDTI, 2.0 16V Turbo, 2.0 DTI 16V, 2.2 16V, 2.2 direct, 2.2 DTI 16V, 3.0 CDTI, 3.2 V6** 08/02 - 09/04 74 -155 kW	**22-118738** li **22-118745** re	**19-118758**	-> CH.Nr.: 41999999; Standardfahrwerk; ohne IDS+
B6 Sport	**1.6, 1.8, 1.8 16V, 1.9 CDTI, 2.0 16V Turbo, 2.0 DTI 16V, 2.2 16V, 2.2 direct, 2.2 DTI 16V, 2.8 V6 Turbo, 3.0 CDTI, 3.2 V6** 10/04 - 74 -206 kW	**35-192954** li **35-192961** re	**24-069601**	CH.Nr.: 51000001 ->; ohne IDS+
B6 Sport	**1.8 16V, 1.9 CDTI, 2.0 16V Turbo, 2.0 DTI 16V, 2.2 16V, 2.2 direct, 2.2 DTI 16V, 3.0 CDTI, 3.2 V6** 08/02 - 09/04 74 -155 kW	**35-110651** li **35-110668** re	**24-069601**	-> CH.Nr.: 41999999; ohne IDS+
B8	**1.6, 1.8, 1.8 16V, 1.9 CDTI, 2.0 16V Turbo, 2.0 DTI 16V, 2.2 16V, 2.2 direct, 2.2 DTI 16V, 2.8 V6 Turbo, 3.0 CDTI, 3.2 V6** 10/04 - 74 -206 kW	**35-192978** li **35-192985** re	**24-069618**	CH.Nr.: 51000001 ->; ohne IDS+
B8	**1.8 16V, 1.9 CDTI, 2.0 16V Turbo, 2.0 DTI 16V, 2.2 16V, 2.2 direct, 2.2 DTI 16V, 3.0 CDTI, 3.2 V6** 08/02 - 09/04 74 -155 kW	**35-110675** li **35-110682** re	**24-069618**	-> CH.Nr.: 41999999; ohne IDS+
B12 PK	**1.6, 1.8, 1.8 16V** 10/04 - 74 -103 kW	**46-194077**		CH.Nr.: 51000001 ->; IDS+ muss fachgerecht stillgelegt werden; siehe Gutachten VA: Tieferlegung lt. GA: 15 mm; Achslast bis: 965 kg HA: Tieferlegung lt. GA: 15 mm; Achslast bis: 1035 kg
B12 PK	**1.8 16V** 08/02 - 09/04 81 -90 kW	**46-190550**		-> CH.Nr.: 41999999; ohne IDS+; siehe Gutachten VA: Tieferlegung lt. GA: 15 mm; Achslast bis: 965 kg HA: Tieferlegung lt. GA: 15 mm; Achslast bis: 1035 kg
B12 PK	**1.8 16V, 1.9 CDTI, 2.0 16V Turbo, 2.2 16V, 2.2 direct, 2.2 DTI 16V, 3.2 V6** 08/02 - 09/04 81 -155 kW	**46-190536**		-> CH.Nr.: 41999999; IDS+ muss fachgerecht stillgelegt werden; siehe Gutachten VA: Tieferlegung lt. GA: 15 mm; Achslast bis: 1060 kg HA: Tieferlegung lt. GA: 15 mm; Achslast bis: 1035 kg
B12 PK	**1.8, 1.8 16V, 1.9 CDTI, 2.0 16V Turbo, 2.2 16V, 2.2 direct, 2.2 DTI 16V, 3.2 V6** 10/04 - 74 -155 kW	**46-194060**		CH.Nr.: 51000001 ->; IDS+ muss fachgerecht stillgelegt werden; siehe Gutachten VA: Tieferlegung lt. GA: 15 mm; Achslast bis: 1060 kg HA: Tieferlegung lt. GA: 15 mm; Achslast bis: 1035 kg
B12 PK	**1.9 CDTI, 2.0 16V Turbo, 2.0 DTI 16V, 2.2 DTI 16V, 3.2 V6** 10/04 - 74 -155 kW	**46-194008**		CH.Nr.: 51000001 ->; IDS+ muss fachgerecht stillgelegt werden; siehe Gutachten VA: Tieferlegung lt. GA: 15 mm; Achslast bis: 1135 kg HA: Tieferlegung lt. GA: 15 mm; Achslast bis: 1035 kg

				
OPEL				
OPEL VECTRA C GTS				
B12 PK	**1.9 CDTI, 2.0 16V Turbo, 2.0 DTI 16V, 2.2 DTI 16V, 3.2 V6** 08/02 - 09/04 74 -155 kW	**46-190543**		-> CH.Nr.: 41999999; IDS+ muss fachgerecht stillgelegt werden; siehe Gutachten VA: Tieferlegung lt. GA: 15 mm; Achslast bis: 1135 kg HA: Tieferlegung lt. GA: 15 mm; Achslast bis: 1035 kg
B12 PK	**3.0 CDTI** 06/03 - 09/04 130 kW	**46-190567**		-> CH.Nr.: 41999999; ohne IDS+; siehe Gutachten VA: Tieferlegung lt. GA: 15 mm; Achslast bis: 1230 kg HA: Tieferlegung lt. GA: 15 mm; Achslast bis: 1035 kg
B12 PK	**3.0 CDTI** 10/04 - 130 -135 kW	**46-194008**		CH.Nr.: 51000001 ->; ohne IDS+; siehe Gutachten VA: Tieferlegung lt. GA: 15 mm; Achslast bis: 1230 kg HA: Tieferlegung lt. GA: 15 mm; Achslast bis: 1035 kg
OPEL VECTRA C				
B1	**1.6, 1.6 16V, 1.8, 1.8 16V, 1.9 CDTI, 2.0 16V Turbo, 2.0 DTI 16V, 2.2 16V, 2.2 direct, 2.2 DTI 16V, 2.8 V6 Turbo, 3.0 CDTI, 3.2 V6** 08/02 - 74 -188 kW	**12-238088**		VA: ohne Sportfahrwerk; ohne Schlechtwegeausführung
B3	**1.6, 1.6 16V** 06/04 - 74 -77 kW	**37-154578**	**38-154546**	Standardfahrwerk
B3	**1.6, 1.6 16V** 06/04 - 74 -77 kW	**37-154578**		Standardfahrwerk; mit Niveauregulierung
B3	**1.6, 1.6 16V** 06/04 - 74 -77 kW	**37-154592**	**38-154553**	Standardfahrwerk; Verstärkte Ausführung .
B3	**1.8, 1.8 16V** 04/02 - 81 -103 kW	**37-154578**	**38-154546**	Standardfahrwerk; Schaltgetriebe
B3	**1.8, 1.8 16V** 04/02 - 81 -103 kW	**37-154585**	**38-154546**	Standardfahrwerk; Automatik
B3	**1.8, 1.8 16V** 04/02 - 81 -103 kW	**37-154578**		Standardfahrwerk; mit Niveauregulierung; Schaltgetriebe
B3	**1.8, 1.8 16V** 04/02 - 81 -103 kW	**37-154585**		Standardfahrwerk; mit Niveauregulierung; Automatik
B3	**1.8, 1.8 16V** 04/02 - 81 -103 kW	**37-154592**	**38-154553**	Standardfahrwerk; Verstärkte Ausführung .; Schaltgetriebe
B3	**1.8, 1.8 16V** 04/02 - 81 -103 kW	**37-154608**	**38-154553**	Standardfahrwerk; Verstärkte Ausführung .; Automatik
B3	**2.0 16V Turbo, 2.2 16V, 2.2 direct** 04/02 - 108 -129 kW	**37-154592**	**38-154546**	Standardfahrwerk
B3	**2.0 16V Turbo, 2.2 16V, 2.2 direct** 04/02 - 108 -129 kW	**37-154592**		Standardfahrwerk; mit Niveauregulierung
B3	**2.0 16V Turbo, 2.2 16V, 2.2 direct** 04/02 - 108 -129 kW	**37-154608**	**38-154553**	Standardfahrwerk; Verstärkte Ausführung .
B3	**1.9 CDTI, 2.0 DTI 16V, 2.2 DTI 16V, 3.2 V6** 08/02 - 74 -155 kW	**37-154608**	**38-154546**	Standardfahrwerk
B3	**1.9 CDTI, 2.0 DTI 16V, 2.2 DTI 16V, 3.2 V6** 08/02 - 74 -155 kW	**37-154608**		Standardfahrwerk; mit Niveauregulierung
B3	**1.9 CDTI, 2.0 DTI 16V, 2.2 DTI 16V, 3.2 V6** 08/02 - 74 -155 kW	**37-154615**	**38-154553**	Standardfahrwerk; Verstärkte Ausführung .
B3	**3.0 CDTI** 06/03 - 130 -135 kW	**37-154615**	**38-154546**	Standardfahrwerk
B3	**3.0 CDTI** 06/03 - 130 -135 kW	**37-154615**		Standardfahrwerk; mit Niveauregulierung
B3	**3.0 CDTI** 06/03 - 130 -135 kW		**38-154553**	Standardfahrwerk; Verstärkte Ausführung .

OPEL

OPEL VECTRA C

B4	**1.6 16V, 1.8, 1.8 16V, 1.9 CDTI, 2.0 16V Turbo, 2.0 DTI 16V, 2.2 16V, 2.2 direct, 2.2 DTI 16V, 3.0 CDTI, 3.2 V6** 08/02 - 09/04 74 -155 kW	**22-118738** **22-118745**	**19-118758**	-> CH.Nr.: 48999999; Standardfahrwerk; ohne IDS+
B4	**1.6, 1.6 16V, 1.8, 1.8 16V, 1.9 CDTI, 2.0 16V Turbo, 2.0 DTI 16V, 2.2 16V, 2.2 direct, 2.2 DTI 16V, 2.8 V6 Turbo, 3.0 CDTI, 3.2 V6** 10/04 - 74 -188 kW	**22-168597** **22-168603**	**19-118758**	CH.Nr.: 51000001 ->; Standardfahrwerk; ohne IDS+
B6 Sport	**1.6 16V, 1.8, 1.8 16V, 1.9 CDTI, 2.0 16V Turbo, 2.0 DTI 16V, 2.2 16V, 2.2 direct, 2.2 DTI 16V, 3.0 CDTI, 3.2 V6** 08/02 - 09/04 74 -155 kW	**35-110651** **35-110668**	**24-069601**	-> CH.Nr.: 48999999; ohne IDS+
B6 Sport	**1.6, 1.6 16V, 1.8, 1.8 16V, 1.9 CDTI, 2.0 16V Turbo, 2.0 DTI 16V, 2.2 16V, 2.2 direct, 2.2 DTI 16V, 2.8 V6 Turbo, 3.0 CDTI, 3.2 V6** 10/04 - 74 -188 kW	**35-192954** **35-192961**	**24-069601**	CH.Nr.: 51000001 ->; ohne IDS+
B8	**1.6 16V, 1.8, 1.8 16V, 1.9 CDTI, 2.0 16V Turbo, 2.0 DTI 16V, 2.2 16V, 2.2 direct, 2.2 DTI 16V, 3.0 CDTI, 3.2 V6** 08/02 - 09/04 74 -155 kW	**35-110675** **35-110682**	**24-069618**	-> CH.Nr.: 48999999; ohne IDS+
B8	**1.6, 1.6 16V, 1.8, 1.8 16V, 1.9 CDTI, 2.0 16V Turbo, 2.0 DTI 16V, 2.2 16V, 2.2 direct, 2.2 DTI 16V, 2.8 V6 Turbo, 3.0 CDTI, 3.2 V6** 10/04 - 74 -188 kW	**35-192978** **35-192985**	**24-069618**	CH.Nr.: 51000001 ->; ohne IDS+
B12 PK	**1.6 16V, 1.8, 1.8 16V, 1.9 CDTI, 2.0 16V Turbo, 2.0 DTI 16V, 2.2 16V, 2.2 direct, 2.2 DTI 16V, 3.2 V6** 08/02 - 09/04 74 -155 kW	**46-190536**		-> CH.Nr.: 48999999; IDS+ muss fachgerecht stillgelegt werden; siehe Gutachten VA: Tieferlegung lt. GA: 30 mm; Achslast bis: 1060 kg HA: Tieferlegung lt. GA: 30 mm; Achslast bis: 1035 kg
B12 PK	**1.6 16V, 1.8, 1.8 16V** 04/02 - 09/04 74 -90 kW	**46-190550**		-> CH.Nr.: 48999999; IDS+ muss fachgerecht stillgelegt werden; siehe Gutachten VA: Tieferlegung lt. GA: 30 mm; Achslast bis: 965 kg HA: Tieferlegung lt. GA: 30 mm; Achslast bis: 1035 kg
B12 PK	**1.6, 1.6 16V, 1.8, 1.8 16V** 10/04 - 74 -103 kW	**46-194077**		CH.Nr.: 51000001 ->; IDS+ muss fachgerecht stillgelegt werden; siehe Gutachten VA: Tieferlegung lt. GA: 30 mm; Achslast bis: 965 kg HA: Tieferlegung lt. GA: 30 mm; Achslast bis: 1035 kg
B12 PK	**1.8, 1.8 16V, 1.9 CDTI, 2.0 16V Turbo, 2.0 DTI 16V, 2.2 16V, 2.2 direct, 2.2 DTI 16V, 3.2 V6** 10/04 - 74 -155 kW	**46-194060**		CH.Nr.: 51000001 ->; IDS+ muss fachgerecht stillgelegt werden; siehe Gutachten VA: Tieferlegung lt. GA: 30 mm; Achslast bis: 1060 kg HA: Tieferlegung lt. GA: 30 mm; Achslast bis: 1035 kg
B12 PK	**1.9 CDTI, 2.0 16V Turbo, 2.0 DTI 16V, 2.2 DTI 16V, 3.2 V6** 10/04 - 74 -155 kW	**46-194008**		CH.Nr.: 51000001 ->; IDS+ muss fachgerecht stillgelegt werden; siehe Gutachten VA: Tieferlegung lt. GA: 30 mm; Achslast bis: 1135 kg HA: Tieferlegung lt. GA: 30 mm; Achslast bis: 1035 kg
B12 PK	**1.9 CDTI, 2.0 16V Turbo, 2.0 DTI 16V, 2.2 DTI 16V, 3.2 V6** 08/02 - 09/04 74 -155 kW	**46-190543**		-> CH.Nr.: 48999999; IDS+ muss fachgerecht stillgelegt werden; siehe Gutachten VA: Tieferlegung lt. GA: 30 mm; Achslast bis: 1135 kg HA: Tieferlegung lt. GA: 30 mm; Achslast bis: 1035 kg
B12 PK	**3.0 CDTI** 06/03 - 09/04 130 kW	**46-190567**		-> CH.Nr.: 48999999; IDS+ muss fachgerecht stillgelegt werden; siehe Gutachten VA: Tieferlegung lt. GA: 30 mm; Achslast bis: 1230 kg HA: Tieferlegung lt. GA: 30 mm; Achslast bis: 1035 kg
B12 PK	**3.0 CDTI** 10/04 - 130 -135 kW	**46-194084**		CH.Nr.: 51000001 ->; IDS+ muss fachgerecht stillgelegt werden; siehe Gutachten VA: Tieferlegung lt. GA: 30 mm; Achslast bis: 1230 kg HA: Tieferlegung lt. GA: 30 mm; Achslast bis: 1035 kg

				
OPEL				
OPEL VECTRA C Caravan				
B1	**1.6, 1.6 16V, 1.8, 1.9 CDTI, 2.0 DTI, 2.0 Turbo, 2.2 direct, 2.2 DTI, 2.8 V6 Turbo, 3.0 V6 CDTI, 3.2 V6** 10/03 - 74 -206 kW	**12-238088**		VA: ohne Sportfahrwerk; ohne Schlechtwegeausführung
B3	**1.6, 1.6 16V** 06/04 - 74 -77 kW	**37-154578**	**38-163456**	Standardfahrwerk
B3	**1.6, 1.6 16V** 06/04 - 74 -77 kW	**37-163433**	**38-163425**	Sportfahrwerk
B3	**1.6, 1.6 16V** 06/04 - 74 -77 kW	**37-154578**		Standardfahrwerk; mit Niveauregulierung
B3	**1.6, 1.6 16V** 06/04 - 74 -77 kW	**37-154622**		Sportfahrwerk; Verstärkte Ausführung .
B3	**1.6, 1.6 16V** 06/04 - 74 -77 kW	**37-154592**	**38-222412**	Standardfahrwerk; Verstärkte Ausführung .
B3	**1.8** 10/03 - 90 -103 kW	**37-154578**	**38-163456**	Standardfahrwerk; Schaltgetriebe
B3	**1.8** 10/03 - 90 -103 kW	**37-163433**	**38-163425**	Sportfahrwerk; Schaltgetriebe
B3	**1.8** 10/03 - 90 -103 kW	**37-154585**	**38-163456**	Standardfahrwerk; Automatik
B3	**1.8** 10/03 - 90 -103 kW	**37-163495**	**38-163425**	Sportfahrwerk; Automatik
B3	**1.8** 10/03 - 90 -103 kW	**37-154578**		Standardfahrwerk; mit Niveauregulierung; Schaltgetriebe
B3	**1.8** 10/03 - 90 -103 kW	**37-154622**		Sportfahrwerk; Verstärkte Ausführung .; Schaltgetriebe
B3	**1.8** 10/03 - 90 -103 kW	**37-154585**		Standardfahrwerk; mit Niveauregulierung; Automatik
B3	**1.8** 10/03 - 90 -103 kW	**37-154639**		Sportfahrwerk; Verstärkte Ausführung .; Automatik
B3	**1.8** 10/03 - 90 -103 kW	**37-154592**	**38-222412**	Standardfahrwerk; Verstärkte Ausführung .; Schaltgetriebe
B3	**1.8** 10/03 - 90 -103 kW	**37-154608**	**38-222412**	Standardfahrwerk; Verstärkte Ausführung .; Automatik
B3	**2.0 Turbo, 2.2 direct** 10/03 - 114 -129 kW	**37-154592**	**38-163456**	Standardfahrwerk
B3	**2.0 Turbo, 2.2 direct** 10/03 - 114 -129 kW	**37-154622**	**38-163425**	Sportfahrwerk
B3	**2.0 Turbo, 2.2 direct** 10/03 - 114 -129 kW	**37-154592**		Standardfahrwerk; mit Niveauregulierung
B3	**2.0 Turbo, 2.2 direct** 10/03 - 114 -129 kW	**37-154622**		Sportfahrwerk; Verstärkte Ausführung .
B3	**2.0 Turbo, 2.2 direct** 10/03 - 114 -129 kW	**37-154608**	**38-222412**	Standardfahrwerk; Verstärkte Ausführung .
B3	**1.9 CDTI, 2.0 DTI, 2.2 DTI, 3.2 V6** 10/03 - 74 -155 kW	**37-154608**	**38-163456**	Standardfahrwerk
B3	**1.9 CDTI, 2.0 DTI, 2.2 DTI, 3.2 V6** 10/03 - 74 -155 kW	**37-154639**	**38-163425**	Sportfahrwerk

				
OPEL				
OPEL VECTRA C Caravan				
B3	**1.9 CDTI, 2.0 DTI, 2.2 DTI, 3.2 V6** 10/03 - 74 -155 kW	**37-154608**		Standardfahrwerk; mit Niveauregulierung
B3	**1.9 CDTI, 2.0 DTI, 2.2 DTI, 3.2 V6** 10/03 - 74 -155 kW	**37-154615**		Sportfahrwerk; Verstärkte Ausführung .
B3	**1.9 CDTI, 2.0 DTI, 2.2 DTI, 3.2 V6** 10/03 - 74 -155 kW	**37-154615**	**38-222412**	Standardfahrwerk; Verstärkte Ausführung .
B3	**3.0 V6 CDTI** 10/03 - 130 -135 kW	**37-154615**	**38-163456**	Standardfahrwerk
B3	**3.0 V6 CDTI** 10/03 - 130 -135 kW	**37-163488**	**38-163425**	Sportfahrwerk
B3	**3.0 V6 CDTI** 10/03 - 130 kW	**37-154615**		Standardfahrwerk; mit Niveauregulierung
B3	**3.0 V6 CDTI** 10/03 - 130 -135 kW		**38-222412**	Standardfahrwerk; Verstärkte Ausführung .
B3	**3.0 V6 CDTI** 08/05 - 135 kW	**37-154615**		Standardfahrwerk; mit Niveauregulierung
B4	**1.6 16V, 1.8, 1.9 CDTI, 2.0 DTI, 2.0 Turbo, 2.2 direct, 2.2 DTI, 3.0 V6 CDTI, 3.2 V6** 10/03 - 09/04 74 -155 kW	**22-118738** **22-118745**	**19-118758** OIO	-> CH.Nr.: 41999999; Standardfahrwerk; ohne IDS+ HA: ohne Niveauregulierung
B4	**1.6, 1.6 16V, 1.8, 1.9 CDTI, 2.0 DTI, 2.0 Turbo, 2.2 direct, 2.2 DTI, 2.8 V6 Turbo, 3.0 V6 CDTI, 3.2 V6** 10/04 - 74 -206 kW	**22-168597** **22-168603**	**19-118758** OIO	CH.Nr.: 51000001 ->; Standardfahrwerk; ohne IDS+
B6 Sport	**1.6 16V, 1.8, 1.9 CDTI, 2.0 DTI, 2.0 Turbo, 2.2 direct, 2.2 DTI, 3.0 V6 CDTI, 3.2 V6** 10/03 - 09/04 74 -155 kW	**35-110651** **35-110668**	**24-069601** OIO	-> CH.Nr.: 41999999; ohne IDS+ HA: ohne Niveauregulierung
B6 Sport	**1.6, 1.6 16V, 1.8, 1.9 CDTI, 2.0 DTI, 2.0 Turbo, 2.2 direct, 2.2 DTI, 2.8 V6 Turbo, 3.0 V6 CDTI, 3.2 V6** 10/04 - 74 -206 kW	**35-192954** **35-192961**	**24-069601** OIO	CH.Nr.: 51000001 ->; ohne IDS+
B8	**1.6 16V, 1.8, 1.9 CDTI, 2.0 DTI, 2.0 Turbo, 2.2 direct, 2.2 DTI, 3.0 V6 CDTI, 3.2 V6** 10/03 - 09/04 74 -155 kW	**35-110675** **35-110682**	**24-069618** OIO	-> CH.Nr.: 41999999; ohne IDS+ HA: ohne Niveauregulierung
B8	**1.6, 1.6 16V, 1.8, 1.9 CDTI, 2.0 DTI, 2.0 Turbo, 2.2 direct, 2.2 DTI, 2.8 V6 Turbo, 3.0 V6 CDTI, 3.2 V6** 10/04 - 74 -206 kW	**35-192978** **35-192985**	**24-069618** OIO	CH.Nr.: 51000001 ->; ohne IDS+
B12 PK	**1.6 16V, 1.8, 1.9 CDTI, 2.0 Turbo, 2.2 direct, 3.2 V6** 10/03 - 09/04 74 -155 kW	**46-190574**		-> CH.Nr.: 41999999; IDS+ muss fachgerecht stillgelegt werden; siehe Gutachten VA: Tieferlegung lt. GA: 30 mm; Achslast bis: 1060 kg HA: Tieferlegung lt. GA: 30 mm; Achslast bis: 1215 kg
B12 PK	**1.6, 1.6 16V, 1.8, 1.9 CDTI, 2.0 DTI, 2.0 Turbo, 2.2 direct, 2.2 DTI, 3.2 V6** 10/04 - 74 -155 kW	**46-190604**		CH.Nr.: 51000001 ->; IDS+ muss fachgerecht stillgelegt werden; siehe Gutachten VA: Tieferlegung lt. GA: 30 mm; Achslast bis: 1060 kg HA: Tieferlegung lt. GA: 30 mm; Achslast bis: 1215 kg
B12 PK	**1.9 CDTI, 2.0 DTI, 2.0 Turbo, 2.2 DTI, 3.2 V6** 10/04 - 74 -155 kW	**46-190611**		CH.Nr.: 51000001 ->; IDS+ muss fachgerecht stillgelegt werden; siehe Gutachten VA: Tieferlegung lt. GA: 30 mm; Achslast bis: 1135 kg HA: Tieferlegung lt. GA: 30 mm; Achslast bis: 1215 kg
B12 PK	**1.9 CDTI, 2.0 DTI, 2.0 Turbo, 2.2 DTI, 3.2 V6** 10/03 - 09/04 74 -155 kW	**46-190581**		-> CH.Nr.: 41999999; IDS+ muss fachgerecht stillgelegt werden; siehe Gutachten VA: Tieferlegung lt. GA: 30 mm; Achslast bis: 1135 kg HA: Tieferlegung lt. GA: 30 mm; Achslast bis: 1215 kg
B12 PK	**3.0 V6 CDTI** 10/03 - 09/04 130 kW	**46-190598**		-> CH.Nr.: 41999999; IDS+ muss fachgerecht stillgelegt werden; siehe Gutachten VA: Tieferlegung lt. GA: 30 mm; Achslast bis: 1230 kg HA: Tieferlegung lt. GA: 30 mm; Achslast bis: 1215 kg

				
OPEL				
OPEL VECTRA C Caravan				
B12 PK	**3.0 V6 CDTI** 10/04 - 130 -135 kW	**46-190628**		CH.Nr.: 51000001 ->; IDS+ muss fachgerecht stillgelegt werden; siehe Gutachten VA: Tieferlegung lt. GA: 30 mm; Achslast bis: 1230 kg HA: Tieferlegung lt. GA: 30 mm; Achslast bis: 1215 kg
OPEL ZAFIRA (F75_)				
B1	**1.6, 1.6 16V, 1.8, 1.8 16V, 2.0 DI 16V, 2.0 DTI, 2.0 DTI 16V, 2.0 OPC, 2.2 16V, 2.2 DTI 16V** 01/02 - 06/05 60 -147 kW	**12-117376**		VA: harte Ausführung; ohne Kugellager
B3	**1.6, 1.6 16V** 04/99 - 06/05 70 -76 kW	**36-130153**	**36-774210**	Standardfahrwerk
B3	**1.6, 1.6 16V** 04/99 - 06/05 70 -76 kW	*36-130160*	**i.V.**	Standardfahrwerk; Verstärkte Ausführung .
B3	**1.8, 1.8 16V** 09/00 - 06/05 81 -92 kW	**36-130153**	**36-774210**	Standardfahrwerk
B3	**1.8, 1.8 16V** 09/00 - 06/05 81 -92 kW	*36-130214*	**i.V.**	Standardfahrwerk; Verstärkte Ausführung .
B3	**2.0 DI 16V, 2.0 DTI, 2.0 DTI 16V, 2.2 16V** 10/99 - 06/05 60 -108 kW	*36-130214*	**36-774210**	Standardfahrwerk
B3	**2.0 DI 16V, 2.0 DTI, 2.0 DTI 16V, 2.2 16V** 10/99 - 06/05 60 -108 kW	**36-209705**	**i.V.**	Standardfahrwerk; Verstärkte Ausführung .
B3	**2.2 DTI 16V** 01/02 - 06/05 86 -92 kW	**36-209705**	**36-774210**	Standardfahrwerk
B4	**1.6, 1.6 16V, 1.8, 1.8 16V, 2.0 DI 16V, 2.0 DTI, 2.0 DTI 16V, 2.2 16V, 2.2 DTI 16V** 01/02 - 06/05 60 -108 kW	**22-106605** **22-106612**	**19-106625** OO	
B6 Sport	**1.6, 1.6 16V, 1.8, 1.8 16V, 2.0 DI 16V, 2.0 DTI, 2.0 DTI 16V, 2.0 OPC, 2.2 16V, 2.2 DTI 16V** 01/02 - 06/05 60 -147 kW	**35-045984**	**24-029896** OO	
B8	**1.6, 1.6 16V, 1.8, 1.8 16V, 2.0 DI 16V, 2.0 DTI, 2.0 DTI 16V, 2.0 OPC, 2.2 16V, 2.2 DTI 16V** 01/02 - 06/05 60 -147 kW	**35-045991**	**24-029902** OO	
B12 PK	**1.6, 1.6 16V, 1.8, 1.8 16V, 2.0 DI 16V, 2.0 DTI, 2.0 DTI 16V, 2.2 16V, 2.2 DTI 16V** 01/02 - 06/05 60 -108 kW	**46-194220**		siehe Gutachten VA: Tieferlegung lt. GA: 30 mm; Achslast bis: 1075 kg HA: Tieferlegung lt. GA: 30 mm; Achslast bis: 1130 kg
OPEL ZAFIRA				
B1	**1.6** 07/05 - 62 -77 kW	**12-224456**		VA: mit Kugellager; Motorcode: Z16XEP
B1	**1.6** 07/05 - 62 -77 kW	**12-238095** *12-224449*		VA: mit Kugellager; Motorcode: Z16XE1
B1	**1.6 CNG, 1.6 CNG Turbo, 1.9 CDTI, 2.0, 2.2** 07/05 - 69 -177 kW	**12-224456**		VA: mit Kugellager
B1	**1.8** 07/05 - 103 kW	**12-224456**		VA: mit Kugellager; Motorcode: Z18XEP, Z18XER
B3	**1.6, 1.7 CDTI, 1.8** 07/05 - 62 -103 kW	**37-161804**	**38-162350**	Standardfahrwerk

				
OPEL				
OPEL ZAFIRA				
B3	**1.6, 1.7 CDTI, 1.8** 07/05 - 62 -103 kW	**37-161798**	**i.V.**	Standardfahrwerk; Verstärkte Ausführung .
B3	**2.0, 2.2** 07/05 - 110 -177 kW	**37-161804**	**38-162350**	Standardfahrwerk
B3	**2.0, 2.2** 07/05 - 110 -177 kW	**37-163495**	**i.V.**	Standardfahrwerk; Verstärkte Ausführung .
B3	**1.9 CDTI** 07/05 - 74 -110 kW	**37-161798**	**38-162350**	Standardfahrwerk
B3	**1.9 CDTI** 07/05 - 74 -110 kW	**37-161781**	**i.V.**	Standardfahrwerk; Verstärkte Ausführung .
B4	**1.6, 1.7 CDTI, 1.8, 1.9 CDTI, 2.0, 2.2** 07/05 - 62 -177 kW	**22-141590** **22-141606**	**19-141626** OIO	ohne elektr. Dämpfkraftregulierung; ohne IDS+
B6 Sport	**1.6, 1.7 CDTI, 1.8, 1.9 CDTI, 2.0, 2.2** 07/05 - 62 -177 kW	**35-114635** **35-114642**	**24-118576** OIO	ohne IDS+; ohne elektr. Dämpfkraftregulierung
B12 PK	**1.6, 1.8** 07/05 - 62 -103 kW	**46-194237**		IDS+ muss fachgerecht stillgelegt werden; ohne IDS+; ohne elektr. Dämpfkraftregulierung; siehe Gutachten VA: Tieferlegung lt. GA: 30 mm; Achslast bis: 1030 kg HA: Tieferlegung lt. GA: 30-35 mm; Achslast bis: 1230 kg
B12 PK	**1.7 CDTI, 1.9 CDTI, 2.0, 2.2** 07/05 - 74 -177 kW	**46-194244**		IDS+ muss fachgerecht stillgelegt werden; ohne IDS+; ohne elektr. Dämpfkraftregulierung; siehe Gutachten VA: Tieferlegung lt. GA: 30 mm; Achslast bis: 1155 kg HA: Tieferlegung lt. GA: 30-35 mm; Achslast bis: 1230 kg
OPEL ZAFIRA Van				
B3	**1.7 CDTI, 1.8** 07/05 - 81 -103 kW	**37-161804**	**38-162350**	Standardfahrwerk
B3	**1.7 CDTI, 1.8** 07/05 - 81 -103 kW	**37-161798**		Standardfahrwerk; Verstärkte Ausführung .
B4	**1.7 CDTI, 1.8** 07/05 - 81 -103 kW	**22-141590** **22-141606**	**19-141626** OIO	ohne elektr. Dämpfkraftregulierung; ohne IDS+
B6 Sport	**1.7 CDTI, 1.8** 07/05 - 81 -103 kW	**35-114635** **35-114642**	**24-118576** OIO	ohne IDS+; ohne elektr. Dämpfkraftregulierung
B12 PK	**1.8** 07/05 - 103 kW	**46-194237**		ohne IDS+; ohne elektr. Dämpfkraftregulierung; siehe Gutachten VA: Tieferlegung lt. GA: 30 mm; Achslast bis: 1030 kg HA: Tieferlegung lt. GA: 30-35 mm; Achslast bis: 1230 kg
B12 PK	**1.7 CDTI** 01/08 - 81 -92 kW	**46-194244**		ohne IDS+; ohne elektr. Dämpfkraftregulierung; siehe Gutachten VA: Tieferlegung lt. GA: 30 mm; Achslast bis: 1155 kg HA: Tieferlegung lt. GA: 30-35 mm; Achslast bis: 1230 kg
OPEL ZAFIRA (P12)				
B4	**1.4, 1.4 LPG, 1.6 CDTI, 1.6 SIDI, 1.8, 1.8 LPG, 2.0 BiTurbo CDTI, 2.0 CDTi** 10/11 - 81 -143 kW	**22-183644** **22-183651**	**19-183633** OIO	ohne FlexRide; Standardfahrwerk
B6 Sport	**1.4, 1.4 LPG, 1.6 CDTI, 1.6 SIDI, 1.8, 1.8 LPG, 2.0 BiTurbo CDTI, 2.0 CDTi** 10/11 - 81 -143 kW	**35-171669** **35-171676**	**24-171687** OIO	ohne FlexRide; Standardfahrwerk
B8	**1.4, 1.4 LPG, 1.6 CDTI, 1.6 SIDI, 1.8, 1.8 LPG, 2.0 BiTurbo CDTI, 2.0 CDTi** 10/11 - 81 -143 kW	**35-171690** **35-171706**	**24-171717** OIO	ohne FlexRide; Sportfahrwerk

			
OPEL			
OPEL MOVANO Combi (J9)			
B4 **1.9 DTI, 2.2 DTI, 2.5 CDTI, 2.5 D, 2.5 DTI, 2.8 DTI, 3.0 DTi** 07/98 - 59 -107 kW	**19-132792** OIO	**19-131689** OIO	VA: Felge: 15"
OPEL MOVANO Kasten (F9)			
B4 **1.9 DTI, 2.2 DTI, 2.5 CDTI, 2.5 D, 2.5 DTi, 2.8 DTI, 3.0 DTI** 01/99 - 59 -107 kW	**19-132792** OIO	**19-131689** OIO	VA: Felge: 15"
OPEL MOVANO Pritsche/Fahrgestell (U9, E9)			
B4 **2.2 DTI, 2.5 CDTI, 2.5 D, 2.5 DTi, 2.8 DTI, 3.0 DTI** 07/98 - 59 -107 kW	**19-132792** OIO	**19-131702** OIO	VA: Felge: 15"
OPEL MOVANO Kipper (H9)			
B4 **2.2 DTI, 2.5 CDTI, 2.5 D, 2.5 DTi, 2.8 DTI, 3.0 DTI** 01/99 - 59 -107 kW	**19-132792** OIO	**19-131689** OIO	VA: Felge: 15"
OPEL MOVANO Bus			
B4 **2.3 CDTI** 12/10 - 74 -110 kW	**i.V.**	**19-232546** OIO	Standardfahrwerk; Frontantrieb
B4 **2.3 CDTI** 12/10 - 74 -110 kW	**i.V.**	**19-232553** OIO	Standardfahrwerk; Heckantrieb
OPEL MOVANO B Kasten			
B4 **2.3 CDTI FWD** 05/10 - 74 -110 kW	**i.V.**	**19-232546** OIO	Standardfahrwerk; Frontantrieb
B4 **2.3 CDTI [RWD]** 05/10 - 74 -110 kW	**i.V.**	**19-232553** OIO	Standardfahrwerk; Heckantrieb
OPEL MOVANO B Pritsche/Fahrgestell			
B4 **2.3 CDTI FWD** 05/10 - 74 -110 kW	**i.V.**	**19-232546** OIO	Standardfahrwerk; Frontantrieb
B4 **2.3 CDTI [RWD]** 05/10 - 74 -110 kW	**i.V.**	**19-232553** OIO	Standardfahrwerk; Heckantrieb
OPEL VIVARO Combi (J7)			
B1 **1.9 DI, 1.9 DTI, 2.0 16V, 2.0 CDTI, 2.0 ECOTEC, 2.5 CDTI, 2.5 DTI** 08/01 - 60 -107 kW	**12-238033**		

				
OPEL				
OPEL VIVARO Combi (J7)				
B3	**1.9 DI, 1.9 DTI, 2.0 16V, 2.0 CDTI, 2.0 ECOTEC, 2.5 CDTI, 2.5 DTI** 08/01 - 60 -107 kW	36-199488	**36-198078**	Standardfahrwerk
B4	**1.9 DI, 1.9 DTI, 2.0 16V, 2.0 CDTI, 2.0 ECOTEC, 2.5 CDTI, 2.5 DTI** 08/01 - 60 -107 kW		**19-152615** OIO	
OPEL VIVARO Kasten (F7)				
B1	**1.9 DI, 1.9 DTI, 2.0 16V, 2.0 CDTI, 2.0 ECOTEC, 2.5 CDTI, 2.5 DTI** 08/01 - 60 -107 kW	**12-238033**		
B3	**1.9 DI, 1.9 DTI, 2.0 16V, 2.0 CDTI, 2.0 ECOTEC, 2.5 CDTI, 2.5 DTI** 08/01 - 60 -107 kW	36-199488	**36-198078**	Standardfahrwerk
B4	**1.9 DI, 1.9 DTI, 2.0 16V, 2.0 CDTI, 2.0 ECOTEC, 2.5 CDTI, 2.5 DTI** 08/01 - 60 -107 kW		**19-152615** OIO	
OPEL VIVARO Pritsche/Fahrgestell (E7)				
B1	**1.9 Di, 2.0 16V, 2.0 CDTI, 2.0 ECOTEC, 2.5 CDTI** 01/06 - 60 -107 kW	**12-238033**		
B3	**1.9 Di, 1.9 DTI, 2.0 16V, 2.0 CDTI, 2.0 ECOTEC, 2.5 CDTI, 2.5 DTi** 01/06 - 60 -107 kW	36-199488	**36-198078**	Standardfahrwerk
B4	**1.9 Di, 1.9 DTI, 2.0 16V, 2.0 CDTI, 2.0 ECOTEC, 2.5 CDTI** 01/06 - 60 -107 kW		**19-152615** OIO	
PEUGEOT				
PEUGEOT 106 I (1A, 1C)				
B1	**1.0, 1.1, 1.3, 1.4, 1.4 D, 1.5 D, 1.6** 08/91 - CH-Nr. 33 -76 kW	**12-116614**		-> CH.Nr.: 50265608 VA: mit Kugellager
B1	**1.0, 1.1, 1.3, 1.4, 1.4 D, 1.5 D, 1.6** CH-Nr. - 04/96 33 -76 kW	**12-116621**		CH.Nr.: 50265609 -> VA: mit Kugellager
B3	**1.0** 09/91 - 04/96 33 -37 kW	**36-202171**		Standardfahrwerk
B3	**1.0** 09/91 - 04/96 33 -37 kW	**36-212514**		Standardfahrwerk; Verstärkte Ausführung .
B3	**1.1, 1.4** 08/91 - 04/96 44 -69 kW	**36-154654**		Standardfahrwerk
B3	**1.6** 06/93 - 04/96 65 kW	**36-202164**		Standardfahrwerk; ohne AC; Automatik
B3	**1.4 D** 09/92 - 04/96 37 kW	**36-212514**		Standardfahrwerk; Verstärkte Ausführung .
B4	**1.0, 1.1, 1.3, 1.4, 1.4 D, 1.5 D, 1.6** 08/91 - 04/96 33 -76 kW	**21-030475** **11-101376** SP	**19-019765** OIO	
B6 Sport	**1.0, 1.1, 1.3, 1.4, 1.4 D, 1.5 D, 1.6** 08/91 - 04/96 33 -76 kW	**34-030608**	**24-020756** OIO	VA: Kenngröße: 96/46; Länge: 575 mm HA: Kenngröße: 360/130; Länge: 316 mm

				

PEUGEOT

PEUGEOT 106 I (1A, 1C)

B6 Sport	**1.0, 1.1, 1.3, 1.4, 1.4 D, 1.5 D, 1.6** 08/91 - 04/96 33 -76 kW	**34-030608**	**24-012768** OIO	VA: Kenngröße: 96/46; Länge: 575 mm HA: Kenngröße: 290/180; Länge: 329 mm
B8	**1.0, 1.1, 1.3, 1.4, 1.4 D, 1.5 D, 1.6** 08/91 - 04/96 33 -76 kW	**34-030592**	**24-020756** OIO	VA: Kenngröße: 96/46; Länge: 545 mm HA: Kenngröße: 360/130; Länge: 316 mm
B8	**1.0, 1.1, 1.3, 1.4, 1.4 D, 1.5 D, 1.6** 08/91 - 04/96 33 -76 kW	**34-030592**	**24-012768** OIO	VA: Kenngröße: 96/46; Länge: 545 mm HA: Kenngröße: 290/180; Länge: 329 mm
B12 PK	**1.0, 1.4, 1.4 D, 1.5 D** 08/91 - 04/96 33 -69 kW	**46-192899**		siehe Gutachten VA: Tieferlegung lt. GA: 30-40 mm; Achslast bis: 650 kg HA: Tieferlegung lt. GA: 30 mm; Achslast bis: 640 kg
B12 PK	**1.1, 1.3, 1.4, 1.6** 08/91 - 04/96 44 -76 kW	**46-192882**		siehe Gutachten VA: Tieferlegung lt. GA: 25-35 mm; Achslast bis: 640 kg HA: Tieferlegung lt. GA: 30 mm; Achslast bis: 620 kg
B12 SL	**1.0, 1.1, 1.3, 1.4, 1.4 D, 1.5 D, 1.6** 08/91 - 04/96 33 -76 kW	**46-192875**		siehe Gutachten VA: Tieferlegung lt. GA: 45-50 mm; Achslast bis: 785 kg HA: Tieferlegung lt. GA: 30 mm; Achslast bis: 640 kg
MS	**1.0, 1.1, 1.3, 1.4, 1.4 D, 1.5 D, 1.6** 08/91 - 04/96 33 -76 kW	**34-003510**	**24-012768** OIO	Baumuster: Rallye Gruppe N VA: Kenngröße: 351/160; Länge: 553 mm HA: Kenngröße: 290/180; Länge: 329 mm

PEUGEOT 106 II (1)

B1	**1.0 i, 1.1, 1.1 i, 1.4 i, 1.5 D, 1.6 i, 1.6 S16** 05/96 - 33 -87 kW	**12-116621**		VA: mit Kugellager
B3	**1.0 i, 1.1, 1.1 i, 1.4 i** 05/96 - 33 -55 kW	**36-154654**		Standardfahrwerk
B3	**1.0 i, 1.1, 1.1 i, 1.4 i** 05/96 - 33 -55 kW	**36-202201**		Standardfahrwerk; Verstärkte Ausführung .
B3	**1.5 D, 1.6 i, 1.6 S16** 05/96 - 40 -87 kW	**36-154661**		Standardfahrwerk
B4	**1.0 i, 1.1, 1.1 i** 05/96 - 33 -44 kW	**21-030475** **11-101376** SP	**19-019765** OIO	Standardfahrwerk; ohne ABS; ohne Servolenkung; ohne AC
B4	**1.0 i, 1.1, 1.1 i** 05/96 - 33 -44 kW	**21-030475** **11-101376** SP	**19-068121** OIO	Standardfahrwerk; mit ABS; mit Servolenkung; mit AC
B4	**1.4 i, 1.5 D, 1.6 i** 05/96 - 40 -74 kW	**21-030475** **11-101376** SP	**19-068121** OIO	Standardfahrwerk
B4	**1.6 S16** 05/96 - 87 kW		**19-068121** OIO	Standardfahrwerk
B6 Sport	**1.0 i, 1.1, 1.1 i, 1.4 i, 1.5 D, 1.6 i, 1.6 S16** 05/96 - 33 -87 kW	**34-030608**	**24-020756** OIO	VA: Kenngröße: 96/46; Länge: 575 mm HA: Kenngröße: 360/130; Länge: 316 mm
B6 Sport	**1.0 i, 1.1, 1.1 i, 1.4 i, 1.5 D, 1.6 i, 1.6 S16** 05/96 - 37 -87 kW	**34-030608**	**24-012768** OIO	VA: Kenngröße: 96/46; Länge: 575 mm HA: Kenngröße: 290/180; Länge: 329 mm
B8	**1.0 i, 1.1, 1.1 i, 1.4 i, 1.5 D, 1.6 i, 1.6 S16** 05/96 - 33 -87 kW	**34-030592**	**24-020756** OIO	VA: Kenngröße: 96/46; Länge: 545 mm HA: Kenngröße: 360/130; Länge: 316 mm
B8	**1.0 i** 05/96 - 33 kW	**34-030592**	**24-012768** OIO	VA: Kenngröße: 96/46; Länge: 545 mm HA: Kenngröße: 290/180; Länge: 329 mm
B8	**1.0 i, 1.1, 1.1 i, 1.4 i, 1.5 D, 1.6 i, 1.6 S16** 05/96 - 37 -87 kW	**34-030592**	**24-012768** OIO	VA: Kenngröße: 96/46; Länge: 545 mm HA: Kenngröße: 290/180; Länge: 329 mm

P

			

PEUGEOT

PEUGEOT 106 II (1)

B12 PK	**1.0 i, 1.1, 1.1 i, 1.4 i, 1.5 D, 1.6 i, 1.6 S16** 05/96 - 33 -87 kW	**46-192899**		siehe Gutachten VA: Tieferlegung lt. GA: 20 mm; Achslast bis: 640 kg HA: Tieferlegung lt. GA: 20 mm; Achslast bis: 640 kg
B12 SL	**1.0 i, 1.1, 1.1 i, 1.4 i, 1.5 D, 1.6 i, 1.6 S16** 05/96 - 33 -87 kW	**46-192875**		siehe Gutachten VA: Tieferlegung lt. GA: 45-50 mm; Achslast bis: 785 kg HA: Tieferlegung lt. GA: 30 mm; Achslast bis: 640 kg
MS	**1.0 i, 1.1, 1.1 i, 1.4 i, 1.5 D, 1.6 i, 1.6 S16** 05/96 - 37 -87 kW	**34-003510**	**24-012768**	Baumuster: Rallye Gruppe N VA: Kenngröße: 351/160; Länge: 553 mm HA: Kenngröße: 290/180; Länge: 329 mm

PEUGEOT 107

B1	**1.0, 1.4 HDi** 06/05 - 40 -50 kW	**12-234172**		Standardfahrwerk VA: mit Kugellager
B3	**1.0** 06/05 - 50 kW	**36-200764**	**36-200795**	Standardfahrwerk
B3	**1.0** 06/05 - 50 kW	**36-200788**	**36-200795**	Standardfahrwerk; Verstärkte Ausführung .
B3	**1.4 HDi** 06/05 - 40 kW	**36-200788**	**36-200795**	Standardfahrwerk
B4	**1.0, 1.4 HDi** 06/05 - 40 -50 kW	**22-146809** **22-146816**	**19-147659**	
B6 Sport	**1.0, 1.4 HDi** 06/05 - 40 -50 kW	**22-235428** **22-235435**	**19-235448**	
B8	**1.0, 1.4 HDi** 06/05 - 40 -50 kW	**22-235459** **22-235466**	**19-235479**	
B12 PK	**1.0, 1.4 HDi** 06/05 - 40 -50 kW	**46-207043**		Zweirohrsystem; siehe Gutachten VA: Tieferlegung lt. GA: 30-35 mm; Achslast bis: 695 kg HA: Tieferlegung lt. GA: 25-30 mm; Achslast bis: 695 kg

PEUGEOT 205 I (741A/C)

B2	**1.0, 1.1, 1.3, 1.4, 1.5, 1.6, 1.7 Diesel, 1.8 Rally** 02/83 - 10/87 33 -147 kW	**17-053310** **11-101376** SP	**15-069153**	
B4	**1.0, 1.1, 1.3, 1.4, 1.5, 1.6, 1.7 Diesel, 1.8 Rally** 02/83 - 10/87 33 -147 kW	**22-040916** **11-101376** SP	**19-019314**	
B4	**1.6 GTI, 1.9 GTI** 02/83 - 10/87 75 -94 kW	**22-041043** **22-041050** **11-101376** SP	**19-019314**	
B6 Sport	**1.0, 1.1, 1.3, 1.4, 1.5, 1.6, 1.6 GTI, 1.7 Diesel, 1.8 Rally, 1.9 GTI** 02/83 - 10/87 33 -147 kW	**35-005469** **35-005452**	**24-010399**	HA: Kenngröße: 368/70
MS	**1.0, 1.1, 1.3, 1.4, 1.5, 1.6, 1.6 GTI, 1.7 Diesel, 1.8 Rally, 1.9 GTI** 02/83 - 10/87 33 -147 kW	*35-005483* *35-005476*	**24-010382**	Baumuster: Rallye Gruppe N VA: Kenngröße: 260/120 HA: Kenngröße: 248/157
MS	**1.0, 1.1, 1.3, 1.4, 1.5, 1.6, 1.6 GTI, 1.7 Diesel, 1.8 Rally, 1.9 GTI** 02/83 - 10/87 33 -147 kW	*35-623809* *35-623816*	*24-023139*	Baumuster: Race Gruppe A VA: Kenngröße: 300/140; höhenverstellbar HA: Kenngröße: 350/200

P

			

PEUGEOT

PEUGEOT 205 I Cabriolet (741B, 20D)

B2	**1.1, 1.1 CJ, 1.4, 1.4 CJ, 1.4 CJ KAT, 1.4 CT, 1.6, 1.6 CJ, 1.6 CTI, 1.9, 1.9 CTi** 05/86 - 12/94 40 -92 kW	**17-053310** **11-101376** SP	**15-069153**	
B4	**1.1, 1.1 CJ, 1.4, 1.4 CJ, 1.4 CJ KAT, 1.4 CT, 1.6, 1.6 CJ, 1.6 CTI, 1.9, 1.9 CTi** 05/86 - 12/94 40 -92 kW	**22-040916** **11-101376** SP	**19-019314**	
B6 Sport	**1.1, 1.1 CJ, 1.4, 1.4 CJ, 1.4 CJ KAT, 1.4 CT, 1.6, 1.6 CJ, 1.6 CTI, 1.9, 1.9 CTi** 05/86 - 12/94 40 -92 kW	**35-005469** **35-005452**	**24-010399**	HA: Kenngröße: 368/70

PEUGEOT 205 II (20A/C)

B2	**1.0, 1.1, 1.2, 1.3, 1.4, 1.4 KAT, 1.6, 1.6 Aut., 1.7 Diesel, 1.7 TD, 1.8 XDT, 1.9, 1.9 Diesel** 08/87 - 09/98 33 -96 kW	**17-053310** **11-101376** SP		
B4	**1.0, 1.1, 1.2, 1.3, 1.4, 1.4 KAT, 1.6, 1.6 Aut., 1.7 Diesel, 1.7 TD, 1.8 XDT, 1.9, 1.9 Diesel** 08/87 - 09/98 33 -96 kW	**22-040916** **11-101376** SP	**19-068138**	
B4	**1.6 GTI, 1.9 GTI, 1.9 GTI KAT** 10/87 - 07/94 75 -94 kW	**22-041043** **22-041050** **11-101376** SP	**19-019314**	
B6 Sport	**1.0, 1.1, 1.2, 1.3, 1.3 Rallye, 1.4, 1.4 KAT, 1.6, 1.6 Aut., 1.6 GTI, 1.7 Diesel, 1.7 TD, 1.8 XDT, 1.9, 1.9 Diesel, 1.9 GTI, 1.9 GTI KAT** 08/87 - 09/98 33 -96 kW	**35-005469** **35-005452**	**24-010399**	HA: Kenngröße: 368/70
MS	**1.0, 1.1, 1.1 XA, 1.2, 1.3, 1.3 Rallye, 1.4, 1.4 KAT, 1.6, 1.6 Aut., 1.6 GTI, 1.6 GTX, 1.7 Diesel, 1.7 TD, 1.8 XDT, 1.9, 1.9 Diesel, 1.9 GTI, 1.9 GTI KAT** 08/87 - 09/98 33 -96 kW	*35-005483* *35-005476*	**24-010382**	Baumuster: Ralye Gruppe N VA: Kenngröße: 260/120 HA: Kenngröße: 248/157
MS	**1.0, 1.1, 1.1 XA, 1.2, 1.3, 1.3 Rallye, 1.4, 1.4 KAT, 1.6, 1.6 Aut., 1.6 GTI, 1.6 GTX, 1.7 Diesel, 1.7 TD, 1.8 XDT, 1.9, 1.9 Diesel, 1.9 GTI, 1.9 GTI KAT** 08/87 - 09/98 33 -96 kW	*35-623809* *35-623816*	*24-023139*	VA: Kenngröße: 300/140; höhenverstellbar HA: Kenngröße: 350/200

PEUGEOT 206 Schrägheck (2A/C)

B1	**1.0, 1.1, 1.1 i, 1.4 16V, 1.4 Flex, 1.4 HDi, 1.4 HDi eco 70, 1.4 i, 1.4 LPG, 1.6 16V, 1.6 Flex, 1.6 HDi 110, 1.6 i, 1.9 D, 2.0 HDI 90, 2.0 RC, 2.0 S16** 10/00 - 40 -130 kW	**12-117819** **12-117802**		VA: mit Kugellager
B3	**1.1, 1.1 i, 1.4 16V, 1.4 Flex, 1.4 LPG** 08/98 - 09/07 40 -65 kW	**36-239030**		Standardfahrwerk; ohne AC
B3	**1.4 i** 09/98 - 55 kW	**36-239030**		Standardfahrwerk; ohne AC; Ausstattung: XT; Schaltgetriebe
B3	**1.4 i** 09/98 - 55 kW	**36-239023**		Standardfahrwerk; mit AC; Ausstattung: XT; Schaltgetriebe
B3	**1.4 HDi, 1.4 HDi eco 70, 1.6 16V, 1.6 Flex, 1.6 i, 1.9 D** 09/98 - 07/08 50 -81 kW	**36-154661**		Standardfahrwerk
B3	**1.6 HDi 110** 05/04 - 80 kW	**36-215522**		Standardfahrwerk; mit AC

				
PEUGEOT				
PEUGEOT 206 Schrägheck (2A/C)				
B3	**2.0 HDI 90, 2.0 RC, 2.0 S16** 04/99 - 66 -130 kW	**36-154678**		Standardfahrwerk
B4	**1.0, 1.1, 1.1 i** 09/98 - 40 -48 kW	*22-052940*		Ausstattung: XR, XR Presence VA: ohne Stabilisator
B4	**1.0, 1.1, 1.1 i** 09/98 - 40 -48 kW	**22-052957** **22-052964**	**19-068855** OIO	Ausstattung: XA, Enterprise VA: mit Stabilisator
B4	**1.0, 1.1, 1.1 i, 1.4 16V, 1.4 Flex, 1.4 HDi, 1.4 HDi eco 70, 1.4 i, 1.4 LPG, 1.6 16V, 1.6 Flex, 1.6 HDi 110, 1.6 i, 1.9 D, 2.0 HDI 90, 2.0 S16** 10/00 - 40 -100 kW	**22-108968** **22-108951**	**19-108971** OIO	Schlechtwegeausführung VA: mit Stabilisator
B4	**1.4 16V, 1.4 Flex, 1.4 i, 1.4 LPG, 1.9 D, 2.0 HDI 90** 12/99 - 51 -66 kW	**22-052957** **22-052964**	**19-068862** OIO	VA: mit Stabilisator
B4	**1.6 i** 09/98 - 12/00 65 kW	**22-052957** **22-052964**	**19-068855** OIO	
B4	**2.0 S16** 04/99 - 99 -100 kW	**22-052971** **22-052988**	**19-068879** OIO	
B6 Sport	**1.0, 1.1, 1.1 i, 1.4 16V, 1.4 Flex, 1.4 HDi, 1.4 HDi eco 70, 1.4 i, 1.4 LPG, 1.6 16V, 1.6 Flex, 1.6 HDi 110, 1.6 i, 1.9 D, 2.0 HDI 90, 2.0 RC, 2.0 S16** 10/00 - 40 -130 kW	**35-046462** **35-046479**	**24-028929** OIO	
B8	**1.0, 1.1, 1.1 i, 1.4 16V, 1.4 Flex, 1.4 HDi, 1.4 HDi eco 70, 1.4 i, 1.4 LPG, 1.6 16V, 1.6 Flex, 1.6 HDi 110, 1.6 i, 1.9 D, 2.0 HDI 90, 2.0 RC, 2.0 S16** 10/00 - 40 -130 kW	**35-050162** **35-050179**	**24-065191** OIO	
B12 PK	**1.1, 1.1 i, 1.4 16V, 1.4 Flex, 1.4 i** 08/98 - 40 -65 kW	**46-182203**		ohne Niveauregulierung; siehe Gutachten VA: Tieferlegung lt. GA: 30 mm; Achslast bis: 890 kg HA: Tieferlegung lt. GA: 30 mm; Achslast bis: 730 kg
B12 PK	**1.6 16V, 1.6 i** 09/98 - 65 -80 kW	**46-182210**		ohne Niveauregulierung; siehe Gutachten VA: Tieferlegung lt. GA: 30 mm HA: Tieferlegung lt. GA: 30 mm; Achslast bis: 730 kg
B12 PK	**2.0 RC** 07/03 - 130 kW	**46-182241**		ohne Niveauregulierung; siehe Gutachten VA: Tieferlegung lt. GA: 20-25 mm; Achslast bis: 850 kg HA: Tieferlegung lt. GA: 20-25 mm; Achslast bis: 730 kg
B12 PK	**1.4 HDi, 1.4 HDi eco 70, 2.0 S16** 10/00 - 50 -100 kW	**46-182227**		ohne Niveauregulierung; siehe Gutachten VA: Tieferlegung lt. GA: 25 mm HA: Tieferlegung lt. GA: 25 mm; Achslast bis: 780 kg
B12 PK	**1.6 HDi 110, 1.9 D, 2.0 HDI 90** 12/99 - 51 -80 kW	**46-182234**		ohne Niveauregulierung; siehe Gutachten VA: Tieferlegung lt. GA: 30 mm; Achslast bis: 890 kg HA: Tieferlegung lt. GA: 30 mm; Achslast bis: 730 kg
B12 SL	**1.1, 1.1 i, 1.4 16V, 1.4 Flex, 1.4 HDi, 1.4 HDi eco 70, 1.4 i, 1.6 16V, 1.6 Flex, 1.6 i, 1.9 D, 2.0 HDI 90, 2.0 RC, 2.0 S16** 08/98 - 40 -130 kW	**46-182258**		ohne Niveauregulierung; siehe Gutachten VA: Tieferlegung lt. GA: 45-50 mm; Achslast bis: 890 kg HA: Tieferlegung lt. GA: 30 mm; Achslast bis: 780 kg
B14	**1.0, 1.1, 1.1 i, 1.4 16V, 1.4 Flex, 1.4 HDi, 1.4 HDi eco 70, 1.4 i, 1.4 LPG, 1.6 16V, 1.6 Flex, 1.6 HDi 110, 1.6 i, 1.9 D, 2.0 HDI 90, 2.0 RC, 2.0 S16** 10/00 - 40 -130 kW	**47-087569**		siehe Gutachten VA: Tieferlegung lt. GA: 35-45 mm; Achslast bis: 890 kg HA: Tieferlegung lt. GA: 0-25 mm; Achslast bis: 790 kg
PEUGEOT 206 Stufenheck				
B4	**1.4, 1.6 16V** 03/07 - 55 -80 kW	**22-137197** **22-137203**	**19-108971** OIO	ohne Sportfahrwerk; ohne Schlechtwegeausführung

P

				

PEUGEOT

PEUGEOT 206 Stufenheck

B6 Sport	**1.4, 1.6 16V** 03/07 - 55 -80 kW	**35-046462** **35-046479**		**24-028929**	
B8	**1.4, 1.6 16V** 03/07 - 55 -80 kW	**35-050162** **35-050179**		**24-065191**	
B12 PK	**1.4** 03/07 - 55 kW	**46-182203**			ohne Niveauregulierung; siehe Gutachten VA: Tieferlegung lt. GA: 30 mm; Achslast bis: 890 kg HA: Tieferlegung lt. GA: 30 mm; Achslast bis: 730 kg
B12 PK	**1.6 16V** 03/07 - 80 kW	**46-182210**			ohne Niveauregulierung; siehe Gutachten VA: Tieferlegung lt. GA: 30 mm; Achslast bis: 890 kg HA: Tieferlegung lt. GA: 30 mm; Achslast bis: 730 kg
B14	**1.4, 1.6 16V** 03/07 - 55 -80 kW	**47-087569**			siehe Gutachten VA: Tieferlegung lt. GA: 35-45 mm; Achslast bis: 890 kg HA: Tieferlegung lt. GA: 0-25 mm; Achslast bis: 790 kg

PEUGEOT 206 SW (2E/K)

B1	**1.1, 1.4, 1.4 16V, 1.4 HDi, 1.6 16V,** **1.6 HDi 110, 1.6 LPG, 2.0 16V, 2.0 HDi** 07/02 - 44 -100 kW	**12-117819** **12-117802**			VA: mit Kugellager
B3	**1.1, 1.4** 07/02 - 44 -55 kW	**36-154654**			Standardfahrwerk
B3	**1.4 16V, 1.4 HDi, 1.6 16V, 1.6 LPG** 07/02 - 50 -80 kW	**36-154661**			Standardfahrwerk
B3	**1.6 HDi 110, 2.0 16V, 2.0 HDi** 07/02 - 66 -100 kW	**36-154678**			Standardfahrwerk
B4	**1.1, 1.4, 1.4 16V, 1.4 HDi, 1.6 16V,** **1.6 LPG, 2.0 16V, 2.0 HDi** 07/02 - 44 -100 kW	**22-137197** **22-137203**		**19-108971**	ohne Sportfahrwerk; ohne Schlechtwegeausführung
B6 Sport	**1.1, 1.4, 1.4 16V, 1.4 HDi, 1.6 16V,** **1.6 HDi 110, 1.6 LPG, 2.0 16V, 2.0 HDi** 07/02 - 44 -100 kW	**35-046462** **35-046479**		**24-028929**	
B8	**1.1, 1.4, 1.4 16V, 1.4 HDi, 1.6 16V,** **1.6 HDi 110, 1.6 LPG, 2.0 16V, 2.0 HDi** 07/02 - 44 -100 kW	**35-050162** **35-050179**		**24-065191**	
B12 PK	**1.1, 1.4, 1.4 16V** 07/02 - 44 -65 kW	**46-182203**			ohne Niveauregulierung; siehe Gutachten VA: Tieferlegung lt. GA: 30 mm; Achslast bis: 890 kg HA: Tieferlegung lt. GA: 30 mm; Achslast bis: 730 kg
B12 PK	**1.6 16V** 07/02 - 80 kW	**46-182210**			ohne Niveauregulierung; siehe Gutachten VA: Tieferlegung lt. GA: 30 mm; Achslast bis: 890 kg HA: Tieferlegung lt. GA: 30 mm; Achslast bis: 730 kg
B12 PK	**1.4 HDi, 2.0 16V** 07/02 - 50 -100 kW	**46-182227**			ohne Niveauregulierung; siehe Gutachten VA: Tieferlegung lt. GA: 30 mm HA: Tieferlegung lt. GA: 30 mm
B12 PK	**1.6 HDi 110, 2.0 HDi** 07/02 - 66 -80 kW	**46-182234**			ohne Niveauregulierung; siehe Gutachten VA: Tieferlegung lt. GA: 30 mm; Achslast bis: 890 kg HA: Tieferlegung lt. GA: 30 mm; Achslast bis: 730 kg
B12 SL	**1.1, 1.4, 1.4 16V, 1.4 HDi, 1.6 16V,** **1.6 HDi 110, 2.0 16V, 2.0 HDi** 07/02 - 44 -100 kW	**46-182258**			ohne Niveauregulierung; siehe Gutachten VA: Tieferlegung lt. GA: 30 mm; Achslast bis: 890 kg HA: Tieferlegung lt. GA: 30 mm; Achslast bis: 730 kg
B14	**1.1, 1.4, 1.4 16V, 1.4 HDi, 1.6 16V,** **1.6 LPG, 2.0 16V, 2.0 HDi** 07/02 - 44 -100 kW	**47-087569**			siehe Gutachten VA: Tieferlegung lt. GA: 35-45 mm; Achslast bis: 890 kg HA: Tieferlegung lt. GA: 0-25 mm; Achslast bis: 790 kg

PEUGEOT 206 CC (2D)

B1	**1.6 16V, 1.6 HDi 110, 2.0 S16** 09/00 - 80 -100 kW	**12-117819** **12-117802**			VA: mit Kugellager

P







PEUGEOT				
PEUGEOT 206 CC (2D)				
B3	**1.6 16V** 09/00 - 80 kW	**36-215522**		Standardfahrwerk; ohne AC
B3	**2.0 S16** 09/00 - 100 kW	**36-215522**		Standardfahrwerk; ohne AC; Schaltgetriebe
B3	**2.0 S16** 09/00 - 100 kW	**36-215539**		Standardfahrwerk; ohne AC; Automatik
B3	**2.0 S16** 09/00 - 100 kW	**36-198245**		Standardfahrwerk; mit AC; Automatik
B4	**1.6 16V, 1.6 HDi 110, 2.0 S16** 09/00 - 80 -100 kW	**22-052957** **22-052964**	**19-068862**	VA: mit Stabilisator
B6 Sport	**1.6 16V, 1.6 HDi 110, 2.0 S16** 09/00 - 80 -100 kW	**35-050162** **35-050179**	**24-065191**	
B12 PK	**1.6 16V, 2.0 S16** 09/00 - 80 -100 kW	**46-182227**		siehe Gutachten VA: Tieferlegung lt. GA: 30 mm; Achslast bis: 890 kg HA: Tieferlegung lt. GA: 30 mm; Achslast bis: 780 kg
B12 SL	**1.6 16V, 2.0 S16** 09/00 - 80 -100 kW	**46-182258**		siehe Gutachten VA: Tieferlegung lt. GA: 45-50 mm; Achslast bis: 890 kg HA: Tieferlegung lt. GA: 30 mm; Achslast bis: 780 kg
B14	**1.6 16V, 1.6 HDi 110, 2.0 S16** 09/00 - 80 -100 kW	**47-087569**		siehe Gutachten VA: Tieferlegung lt. GA: 35-45 mm; Achslast bis: 890 kg HA: Tieferlegung lt. GA: 0-25 mm; Achslast bis: 780 kg
PEUGEOT 206+ (T3E)				
B1	**1.1, 1.4 HDi eco 70, 1.4 i** 01/09 - 44 -55 kW	**12-117819** **12-117802**		VA: mit Kugellager
B4	**1.1, 1.4 HDi eco 70, 1.4 i** 01/09 - 44 -55 kW	**22-052957** **22-052964**	**19-068862**	Standardfahrwerk
B4	**1.1, 1.4 HDi eco 70, 1.4 i** 01/09 - 44 -55 kW	**22-108968** **22-108951**	**19-108971**	Schlechtwegeausführung
B6 Sport	**1.1, 1.4 HDi eco 70, 1.4 i** 01/09 - 44 -55 kW	**35-046462** **35-046479**	**24-028929**	
B8	**1.1, 1.4 HDi eco 70, 1.4 i** 01/09 - 44 -55 kW	**35-050162** **35-050179**	**24-065191**	
B12 PK	**1.1, 1.4 HDi eco 70, 1.4 i** 01/09 - 44 -55 kW	**46-182210**		ohne Niveauregulierung; siehe Gutachten VA: Tieferlegung lt. GA: 20-25 mm; Achslast bis: 890 kg HA: Tieferlegung lt. GA: 10-15 mm; Achslast bis: 730 kg
B14	**1.1, 1.4 HDi eco 70, 1.4 i** 01/09 - 44 -55 kW	**47-087569**		siehe Gutachten VA: Tieferlegung lt. GA: 35-45 mm; Achslast bis: 890 kg HA: Tieferlegung lt. GA: 0-25 mm; Achslast bis: 790 kg
PEUGEOT 207 (WA_, WC_)				
B1	**1.4, 1.4 16V, 1.4 Bioflex, 1.6, 1.6 16V, 1.6 16V RC, 1.6 16V Turbo, 1.6 16V VTi, 1.9 D, 2.0 HDi** 02/06 - 51 -128 kW	**12-226528**		VA: ohne Kugellager
B1	**1.4 HDi** 02/06 - 50 kW	**12-226528**		VA: ohne Kugellager; Motorcode: DV4TD
B1	**1.6 HDi** 02/06 - 66 -80 kW	**12-226528**		VA: ohne Kugellager; Motorcode: DV6DTED
B1	**1.6 HDi 110** 08/09 - 82 kW	**12-226528**		VA: ohne Kugellager; Motorcode: DV6C

P

PEUGEOT

PEUGEOT 207 (WA_, WC_)

B3	**1.4, 1.4 16V, 1.4 Bioflex** 02/06 - 53 -72 kW	**37-172220**	**36-172238**	Standardfahrwerk
B3	**1.4, 1.4 16V, 1.4 Bioflex** 02/06 - 53 -72 kW	**37-172251**	**36-172245**	Standardfahrwerk; Verstärkte Ausführung .
B3	**1.6 16V RC, 1.6 16V Turbo, 1.6 16V VTi, 1.6 HDi, 1.6 HDi 110** 02/06 - 66 -128 kW	**37-172268**	**36-172245**	Standardfahrwerk
B3	**1.4 HDi, 1.6, 1.6 16V** 02/06 - 50 -81 kW	**37-172251**	**36-172238**	Standardfahrwerk
B3	**1.4 HDi, 1.6, 1.6 16V** 02/06 - 50 -81 kW	**37-172268**	**36-172245**	Standardfahrwerk; Verstärkte Ausführung .
B4	**1.4, 1.4 16V, 1.4 Bioflex** 02/06 - 53 -72 kW	**22-184160** li **22-184177** re	**19-158969** OIO	Standardfahrwerk VA: Øa: 47 mm
B4	**1.4, 1.4 16V, 1.4 Bioflex, 1.4 HDi, 1.6, 1.6 16V, 1.6 16V Turbo, 1.6 HDi, 1.6 HDi 110** 02/06 - 50 -115 kW	**22-183828** li **22-183835** re	**19-158969** OIO	Standardfahrwerk VA: Øa: 51 mm
B4	**1.4 HDi, 1.6, 1.6 16V, 1.6 16V Turbo, 1.6 HDi, 1.6 HDi 110** 02/06 - 50 -115 kW	**22-184160** li **22-184177** re	**19-158969** OIO	Standardfahrwerk VA: Øa: 47 mm
B6 Sport	**1.4, 1.4 16V, 1.4 Bioflex, 1.4 HDi, 1.6, 1.6 16V, 1.6 16V RC, 1.6 16V Turbo, 1.6 16V VTi, 1.6 HDi, 1.6 HDi 110, 1.9 D, 2.0 HDi** 02/06 - 50 -128 kW	**35-138266** li **35-138273** re	**24-138284** OIO	Standardfahrwerk VA: Øa: 47 mm
B6 Sport	**1.4, 1.4 16V, 1.4 Bioflex, 1.4 HDi, 1.6, 1.6 16V, 1.6 16V RC, 1.6 16V Turbo, 1.6 16V VTi, 1.6 HDi, 1.6 HDi 110, 1.9 D, 2.0 HDi** 02/06 - 50 -128 kW	**35-138297** li **35-138303** re	**24-138284** OIO	Standardfahrwerk VA: Øa: 51 mm
B8	**1.4, 1.4 16V, 1.4 Bioflex, 1.4 HDi, 1.6, 1.6 16V, 1.6 16V RC, 1.6 16V Turbo, 1.6 16V VTi, 1.6 HDi, 1.6 HDi 110, 1.9 D, 2.0 HDi** 02/06 - 50 -128 kW	**35-138310** li **35-138327** re	**24-138338** OIO	Sportfahrwerk VA: Øa: 47 mm
B8	**1.4, 1.4 16V, 1.4 Bioflex, 1.4 HDi, 1.6, 1.6 16V, 1.6 16V RC, 1.6 16V Turbo, 1.6 16V VTi, 1.6 HDi, 1.6 HDi 110, 1.9 D, 2.0 HDi** 02/06 - 50 -128 kW	**35-138341** li **35-138358** re	**24-138338** OIO	Sportfahrwerk VA: Øa: 51 mm
B12 PK	**1.4, 1.4 16V, 1.6 16V, 1.6 16V Turbo** 02/06 - 53 -115 kW	**46-194275**		Außendurchmesser Federbein vorn 47 mm; siehe Gutachten VA: Tieferlegung lt. GA: 30 mm; Achslast bis: 1000 kg HA: Tieferlegung lt. GA: 30 mm; Achslast bis: 900 kg
B12 PK	**1.4, 1.4 16V, 1.6 16V, 1.6 16V Turbo** 02/06 - 53 -115 kW	**46-194282**		Außendurchmesser Federbein vorn 51 mm; siehe Gutachten VA: Tieferlegung lt. GA: 30 mm; Achslast bis: 1000 kg HA: Tieferlegung lt. GA: 30 mm; Achslast bis: 900 kg
B12 PK	**1.4 HDi, 1.6 HDi, 1.6 HDi 110** 02/06 - 50 -82 kW	**46-194299**		Außendurchmesser Federbein vorn 47 mm; siehe Gutachten VA: Tieferlegung lt. GA: 30 mm; Achslast bis: 1050 kg HA: Tieferlegung lt. GA: 30 mm; Achslast bis: 900 kg
B12 PK	**1.4 HDi, 1.6 HDi, 1.6 HDi 110** 02/06 - 50 -82 kW	**46-194305**		Außendurchmesser Federbein vorn 51 mm; siehe Gutachten VA: Tieferlegung lt. GA: 30 mm; Achslast bis: 1050 kg HA: Tieferlegung lt. GA: 30 mm; Achslast bis: 900 kg

PEUGEOT 207 Stufenheck

B4	**1.4, 1.4 Bioflex, 1.6 Bioflex, 1.9 XSD, 2.0 HDi** 12/07 - 51 -83 kW	**22-184160** li **22-184177** re	**19-158969** OIO	Standardfahrwerk VA: Øa: 47 mm







PEUGEOT

PEUGEOT 207 Stufenheck

B4	**1.4, 1.4 Bioflex, 1.6 Bioflex, 1.9 XSD, 2.0 HDi** 12/07 - 51 -83 kW	**22-183828** **22-183835**	**19-158969**	Standardfahrwerk VA: Øa: 51 mm
B6 Sport	**1.4, 1.4 Bioflex, 1.6 Bioflex, 1.9 XSD, 2.0 HDi** 12/07 - 51 -83 kW	**35-138266** **35-138273**	**24-138284**	Standardfahrwerk VA: Øa: 47 mm
B6 Sport	**1.4, 1.4 Bioflex, 1.6 Bioflex, 1.9 XSD, 2.0 HDi** 12/07 - 51 -83 kW	**35-138297** **35-138303**	**24-138284**	Standardfahrwerk VA: Øa: 51 mm
B8	**1.4, 1.4 Bioflex, 1.6 Bioflex, 1.9 XSD, 2.0 HDi** 12/07 - 51 -83 kW	**35-138310** **35-138327**	**24-138338**	Sportfahrwerk VA: Øa: 47 mm
B8	**1.4, 1.4 Bioflex, 1.6 Bioflex, 1.9 XSD, 2.0 HDi** 12/07 - 51 -83 kW	**35-138341** **35-138358**	**24-138338**	Sportfahrwerk VA: Øa: 51 mm
B12 PK	**1.4** 12/07 - 54 kW	**46-194275**		Außendurchmesser Federbein vorn 47 mm; siehe Gutachten VA: Tieferlegung lt. GA: 30 mm; Achslast bis: 1000 kg HA: Tieferlegung lt. GA: 30 mm; Achslast bis: 900 kg
B12 PK	**1.4** 12/07 - 54 kW	**46-194282**		Außendurchmesser Federbein vorn 51 mm; siehe Gutachten VA: Tieferlegung lt. GA: 30 mm; Achslast bis: 1000 kg HA: Tieferlegung lt. GA: 30 mm; Achslast bis: 900 kg

PEUGEOT 207 CC (WD_)

B1	**1.6 16V, 1.6 16V Turbo, 1.6 HDi** 02/07 - 80 -115 kW	**12-226528**		VA: ohne Kugellager
B1	**1.6 HDi** 08/09 - 82 kW	**12-226528**		VA: ohne Kugellager; Motorcode: DV6C
B3	**1.6 16V, 1.6 16V Turbo, 1.6 HDi** 02/07 - 80 -115 kW	**37-172268**	**36-172276**	Standardfahrwerk
B4	**1.6 16V, 1.6 16V Turbo, 1.6 HDi** 02/07 - 80 -115 kW	**22-184160** **22-184177**	**19-158969**	Standardfahrwerk VA: Øa: 47 mm
B4	**1.6 16V, 1.6 16V Turbo, 1.6 HDi** 02/07 - 80 -115 kW	**22-183828** **22-183835**	**19-158969**	Standardfahrwerk VA: Øa: 51 mm
B6 Sport	**1.6 16V, 1.6 16V Turbo, 1.6 HDi** 02/07 - 80 -115 kW	**35-138297** **35-138303**	**24-138284**	VA: Øa: 51 mm
B8	**1.6 16V, 1.6 16V Turbo, 1.6 HDi** 02/07 - 80 -115 kW	**35-138341** **35-138358**	**24-138338**	VA: Øa: 51 mm
B12 PK	**1.6 16V, 1.6 16V Turbo, 1.6 HDi** 02/07 - 80 -115 kW	**46-194305**		Außendurchmesser Federbein vorn 51 mm; siehe Gutachten VA: Tieferlegung lt. GA: 30 mm; Achslast bis: 1050 kg HA: Tieferlegung lt. GA: 30 mm; Achslast bis: 900 kg

PEUGEOT 207 SW (WK_)

B1	**1.4, 1.4 16V, 1.6 16V, 1.6 16V RC, 1.6 HDi** 02/07 - 54 -128 kW	**12-226528**		VA: ohne Kugellager
B1	**1.6 HDi** 11/09 - 68 kW	**12-226528**		VA: ohne Kugellager; Motorcode: DV6DTED
B1	**1.6 HDi** 08/09 - 82 kW	**12-226528**		VA: ohne Kugellager; Motorcode: DV6C
B3	**1.4, 1.4 16V** 06/07 - 54 -70 kW	**37-172251**	**36-172238**	Standardfahrwerk

P

				
PEUGEOT				
PEUGEOT 207 SW (WK_)				
B3	**1.4, 1.4 16V** 06/07 - 54 -70 kW	**37-172251**	**36-172245**	Standardfahrwerk; Verstärkte Ausführung .
B3	**1.6 16V, 1.6 HDi** 06/07 - 66 -88 kW	**37-172251**	**36-172245**	Standardfahrwerk
B4	**1.4, 1.4 16V, 1.6 16V, 1.6 HDi** 06/07 - 54 -88 kW	**22-184160** ↰ **22-184177** ↱	**19-158969** OIO	Standardfahrwerk VA: Øa: 47 mm
B4	**1.4, 1.4 16V, 1.6 16V, 1.6 HDi** 06/07 - 54 -88 kW	**22-183828** ↰ **22-183835** ↱	**19-158969** OIO	Standardfahrwerk VA: Øa: 51 mm
PEUGEOT 208				
B4	**1.0, 1.2, 1.4, 1.4 HDi, 1.6, 1.6 HDi** 03/12 - 50 -115 kW	**22-225214** ↰ **22-225221** ↱	**19-225234** OIO	Standardfahrwerk VA: Øa: 47 mm; Baumuster: 20mm Sway Bars
B4	**1.0, 1.2, 1.4, 1.4 HDi, 1.6, 1.6 HDi** 03/12 - 50 -115 kW	**22-225245** ↰ **22-225252** ↱	**19-225234** OIO	Standardfahrwerk VA: Øa: 51 mm; Baumuster: 20mm Sway Bars
B6 Sport	**1.0, 1.2, 1.4, 1.4 HDi, 1.6, 1.6 HDi** 03/12 - 50 -115 kW	**35-225058** ↰ **35-225065** ↱	**24-242110** OIO *24-225076* OIO	Standardfahrwerk VA: Øa: 47 mm; Baumuster: 20mm Sway Bars
B6 Sport	**1.0, 1.2, 1.4, 1.4 HDi, 1.6, 1.6 HDi** 03/12 - 50 -115 kW	**35-225089** ↰ **35-225096** ↱	**24-242110** OIO *24-225076* OIO	Standardfahrwerk VA: Øa: 51 mm; Baumuster: 20mm Sway Bars
B6 Sport	**1.6, 1.6 HDi** 03/12 - 84 -115 kW	**35-242215** ↰ **35-242222** ↱	**24-242110** OIO *24-225076* OIO	Sportfahrwerk VA: Baumuster: 21mm Sway Bars
B6 Sport	**1.6 GTi** 08/12 - 147 kW	**35-225133** ↰ **35-225140** ↱		Standardfahrwerk VA: Øa: 51 mm; Baumuster: 20mm Sway Bars
B6 Sport	**1.6 GTi** 08/12 - 147 kW	**35-242239** ↰ **35-242246** ↱	**24-242127** OIO	Sportfahrwerk VA: Øa: 51 mm; Baumuster: 21mm Sway Bars
B8	**1.0, 1.2, 1.4, 1.4 HDi, 1.6, 1.6 HDi** 03/12 - 50 -115 kW	**35-225102** ↰ **35-225119** ↱	**24-242127** OIO	Sportfahrwerk VA: Øa: 47 mm; Baumuster: 20mm Sway Bars
B8	**1.0, 1.2, 1.4, 1.4 HDi, 1.6, 1.6 HDi** 03/12 - 50 -115 kW	**35-225133** ↰ **35-225140** ↱	**24-242127** OIO	Sportfahrwerk VA: Øa: 51 mm; Baumuster: 20mm Sway Bars
B8	**1.6, 1.6 HDi** 03/12 - 84 -115 kW	**35-242239** ↰ **35-242246** ↱	**24-242127** OIO	Sportfahrwerk VA: Øa: 51 mm; Baumuster: 21mm Sway Bars
B14	**1.0, 1.2, 1.4, 1.4 HDi, 1.6, 1.6 HDi** 03/12 - 50 -115 kW	**47-242135** *47-225176*		Øa: 47 mm; siehe Gutachten VA: Baumuster: 20mm Sway Bars; Tieferlegung lt. GA: 25-45 mm; Achslast bis: 1000 kg HA: Tieferlegung lt. GA: 25-45 mm; Achslast bis: 900 kg
B14	**1.0, 1.2, 1.4, 1.4 HDi, 1.6, 1.6 HDi** 03/12 - 50 -115 kW	**47-242142** *47-225183*		Øa: 51 mm; siehe Gutachten VA: Baumuster: 20mm Sway Bars; Tieferlegung lt. GA: 25-45 mm; Achslast bis: 1000 kg HA: Tieferlegung lt. GA: 25-45 mm; Achslast bis: 900 kg
B14	**1.6, 1.6 GTi, 1.6 HDi** 03/12 - 84 -147 kW	**47-242104**		Øa: 51 mm; siehe Gutachten VA: Baumuster: 21mm Sway Bars; Tieferlegung lt. GA: 15-35 mm; Achslast bis: 1000 kg HA: Tieferlegung lt. GA: 15-35 mm; Achslast bis: 900 kg
B14	**1.6 GTi** 08/12 - 147 kW	**47-242142** *47-225183*		Øa: 51 mm; siehe Gutachten VA: Baumuster: 20mm Sway Bars; Tieferlegung lt. GA: 15-35 mm; Achslast bis: 1000 kg HA: Tieferlegung lt. GA: 15-35 mm; Achslast bis: 900 kg
PEUGEOT 304 (_04M_)				
B3	**1.3, 1.3 GL, 1.3 GT, 1.4 D** 10/69 - 10/79 33 -55 kW	**36-202751**		Standardfahrwerk
PEUGEOT 305 I (581A)				
B3	**1.3, 1.5, 1.5 Diesel** 11/77 - 09/82 36 -65 kW	**36-216901**		Standardfahrwerk

P

				

PEUGEOT

PEUGEOT 305 II (581M)

B3	**1.1, 1.3, 1.5, 1.6, 1.8, 1.8 D, 1.9, 1.9 D** 10/82 - 07/90 43 -75 kW	**36-216901**		Standardfahrwerk

PEUGEOT 306 Schrägheck (7A, 7C, N3, N5)

B1	**1.1, 1.4, 1.6, 1.8, 1.8 16V, 1.8 D, 1.9 D, 1.9 DT, 2.0 16V, 2.0 HDI 90, 2.0 S16, 2.0 XSi** 05/93 - 05/01 43 -120 kW	**12-117000**		VA: mit Kugellager
B2	**1.4, 1.6, 1.8, 1.8 D, 1.9 D, 1.9 DT, 2.0 HDI 90** 05/93 - 05/01 43 -74 kW		**15-069153** OIO	Standardfahrwerk
B3	**1.1, 1.4, 1.6, 1.8, 1.8 16V** 05/93 - 05/01 44 -81 kW	**36-227402**		Standardfahrwerk
B4	**1.1** 05/93 - 02/97 44 kW	**22-040657** ↰ **22-040664** ↱ **11-101376** SP	**19-068138** OIO	Standardfahrwerk
B4	**1.4, 1.6, 1.8, 1.9 D, 1.9 DT** 05/93 - 02/97 47 -74 kW	**22-040657** ↰ **22-040664** ↱ **11-101376** SP	**19-019314** OIO	Standardfahrwerk
B4	**1.4, 1.6, 1.8, 1.8 16V, 1.8 D, 1.9 D, 1.9 DT, 2.0 HDI 90** 03/97 - 05/01 43 -81 kW	**22-045676** ↰ **22-045669** ↱ **11-101376** SP	**19-019314** OIO	Standardfahrwerk
B4	**2.0 16V, 2.0 S16, 2.0 XSi** 05/93 - 05/01 89 -120 kW	**22-045959** ↰ **22-045966** ↱	**19-019314** OIO	
B6 Sport	**1.1, 1.4, 1.6, 1.8, 1.8 16V, 1.8 D, 1.9 D, 1.9 DT, 2.0 16V, 2.0 HDI 90, 2.0 S16, 2.0 XSi** 05/93 - 05/01 43 -120 kW	**35-041313** ↰ **35-041320** ↱	**24-020749** OIO	ohne Sportfahrwerk
B8	**1.1, 1.4, 1.6, 1.8, 1.8 16V, 1.8 D, 1.9 D, 1.9 DT, 2.0 16V, 2.0 HDI 90, 2.0 S16, 2.0 XSi** 05/93 - 05/01 43 -120 kW	**35-041337** ↰ **35-041344** ↱	**24-020749** OIO	ohne Sportfahrwerk
B12 PK	**1.1, 1.4, 1.6** 05/93 - 05/01 44 -72 kW	**46-194312**		siehe Gutachten VA: Tieferlegung lt. GA: 30 mm; Achslast bis: 950 kg HA: Tieferlegung lt. GA: 30 mm; Achslast bis: 820 kg
B12 PK	**1.8, 1.8 16V, 1.8 D, 1.9 D, 1.9 DT, 2.0 16V, 2.0 HDI 90, 2.0 S16, 2.0 XSi** 05/93 - 05/01 43 -120 kW	**46-194329**		siehe Gutachten VA: Tieferlegung lt. GA: 30 mm; Achslast bis: 950 kg HA: Tieferlegung lt. GA: 30 mm; Achslast bis: 820 kg

PEUGEOT 306 (7B, N3, N5)

B1	**1.1, 1.4, 1.4 SL, 1.6, 1.6 SR, 1.8, 1.8 16V, 1.8 D, 1.8 ST, 1.9 D, 1.9 SLD, 1.9 SRDT, 1.9 STD, 2.0, 2.0 HDI 90, 2.0 S16, 2.0 ST** 02/94 - 05/01 44 -110 kW	**12-117000**		VA: mit Kugellager
B2	**1.1, 1.4, 1.4 SL, 1.6, 1.6 SR, 1.8, 1.8 D, 1.8 ST, 1.9 D, 1.9 SLD, 1.9 SRDT, 1.9 STD, 2.0 HDI 90** 02/94 - 05/01 44 -74 kW		**15-069153** OIO	
B3	**1.1, 1.4, 1.4 SL, 1.6, 1.6 SR, 1.8, 1.8 16V** 04/93 - 05/01 44 -81 kW	**36-227402**		Standardfahrwerk

P

			

PEUGEOT

PEUGEOT 306 (7B, N3, N5)

B4	**1.1, 1.4, 1.4 SL, 1.6, 1.6 SR, 1.8, 1.8 16V, 1.8 D, 1.8 ST, 1.9 D, 1.9 SLD, 1.9 SRDT, 1.9 STD, 2.0, 2.0 HDI 90, 2.0 S16, 2.0 ST** 02/94 - 05/01 44 -112 kW	**22-040657** ↰ **22-040664** ↱ **11-101376** *SP*	**19-068138** OIO	Standardfahrwerk
B4	**1.1, 1.4, 1.4 SL, 1.6, 1.6 SR, 1.8, 1.8 16V, 1.8 D, 1.8 ST, 1.9 D, 1.9 SLD, 1.9 SRDT, 1.9 STD, 2.0, 2.0 HDI 90, 2.0 S16, 2.0 ST** 02/94 - 05/01 44 -112 kW	**22-045959** ↰ **22-045966** ↱	**19-109299** OIO	Schlechtwegeausführung
B6 Sport	**1.1, 1.4, 1.4 SL, 1.6, 1.6 SR, 1.8, 1.8 16V, 1.8 D, 1.8 ST, 1.9 D, 1.9 SLD, 1.9 SRDT, 1.9 STD, 2.0, 2.0 HDI 90, 2.0 S16, 2.0 ST** 02/94 - 05/01 44 -112 kW	**35-041313** ↰ **35-041320** ↱	**24-020749** OIO	ohne Sportfahrwerk
B8	**1.1, 1.4, 1.4 SL, 1.6, 1.6 SR, 1.8, 1.8 16V, 1.8 D, 1.8 ST, 1.9 D, 1.9 SLD, 1.9 SRDT, 1.9 STD, 2.0, 2.0 HDI 90, 2.0 S16, 2.0 ST** 02/94 - 05/01 44 -112 kW	**35-041337** ↰ **35-041344** ↱	**24-020749** OIO	ohne Sportfahrwerk
B12 PK	**1.1, 1.4, 1.4 SL, 1.6, 1.6 SR** 04/93 - 05/01 44 -72 kW	**46-194312**		siehe Gutachten VA: Tieferlegung lt. GA: 30 mm; Achslast bis: 950 kg HA: Tieferlegung lt. GA: 30 mm; Achslast bis: 820 kg
B12 PK	**1.8, 1.8 16V, 1.8 D, 1.8 ST, 1.9 D, 1.9 SLD, 1.9 SRDT, 1.9 STD, 2.0, 2.0 HDI 90, 2.0 S16, 2.0 ST** 07/94 - 05/01 44 -112 kW	**46-194329**		siehe Gutachten VA: Tieferlegung lt. GA: 30 mm; Achslast bis: 950 kg HA: Tieferlegung lt. GA: 30 mm; Achslast bis: 820 kg

PEUGEOT 306 Break (7E, N3, N5)

B1	**1.4, 1.6, 1.8 16V, 1.8 D, 1.9 D, 1.9 TD, 2.0, 2.0 HDI 90** 02/97 - 04/02 44 -97 kW	**12-117000**		VA: mit Kugellager
B2	**1.4** 03/97 - 04/02 55 kW		**15-069153** OIO	
B3	**1.4, 1.6, 1.8, 1.8 16V** 03/97 - 04/02 55 -81 kW	**36-227402**		Standardfahrwerk
B4	**1.4** 03/97 - 04/02 55 kW	**22-040657** ↰ **22-040664** ↱ **11-101376** *SP*	**19-068138** OIO	
B4	**1.6, 1.8, 1.8 16V, 1.8 D, 1.9 D, 1.9 TD, 2.0, 2.0 HDI 90** 02/97 - 04/02 44 -97 kW	**22-040657** ↰ **22-040664** ↱ **11-101376** *SP*	**19-068138** OIO	Standardfahrwerk
B4	**1.6, 1.8, 1.8 16V, 1.8 D, 1.9 D, 1.9 TD, 2.0, 2.0 HDI 90** 02/97 - 04/02 44 -97 kW	**22-045959** ↰ **22-045966** ↱	**19-109299** OIO	Schlechtwegeausführung
B6 Sport	**1.4, 1.6, 1.8, 1.8 16V, 1.8 D, 1.9 D, 1.9 TD, 2.0, 2.0 HDI 90** 02/97 - 04/02 44 -97 kW	**35-041313** ↰ **35-041320** ↱	**24-020749** OIO	ohne Sportfahrwerk
B8	**1.4, 1.6, 1.8, 1.8 16V, 1.8 D, 1.9 D, 1.9 TD, 2.0, 2.0 HDI 90** 02/97 - 04/02 44 -97 kW	**35-041337** ↰ **35-041344** ↱	**24-020749** OIO	ohne Sportfahrwerk
B12 PK	**1.4, 1.6** 03/97 - 04/02 55 -72 kW	**46-194312**		siehe Gutachten VA: Tieferlegung lt. GA: 30 mm; Achslast bis: 950 kg HA: Tieferlegung lt. GA: 30 mm; Achslast bis: 820 kg
B12 PK	**1.8, 1.8 16V, 1.8 D, 1.9 D, 1.9 TD, 2.0, 2.0 HDI 90** 02/97 - 04/02 44 -97 kW	**46-194329**		siehe Gutachten VA: Tieferlegung lt. GA: 30 mm; Achslast bis: 950 kg HA: Tieferlegung lt. GA: 30 mm; Achslast bis: 820 kg

				
PEUGEOT				
PEUGEOT 306 Cabriolet (7D, N3, N5)				
B1	**1.6, 1.8, 1.8 16V, 2.0, 2.0 16V** 03/94 - 04/02 65 -97 kW	**12-117000**		VA: mit Kugellager
B3	**1.6, 1.8, 1.8 16V** 03/94 - 04/02 65 -81 kW	**36-227402**		Standardfahrwerk
B4	**1.6, 1.8, 1.8 16V, 2.0, 2.0 16V** 03/94 - 04/02 65 -97 kW	**22-040657** **22-040664** **11-101376** SP	**19-068138**	
B6 Sport	**1.6, 1.8, 1.8 16V, 2.0, 2.0 16V** 03/94 - 04/02 65 -97 kW	**35-041313** **35-041320**	**24-020749**	ohne Sportfahrwerk
B8	**1.6, 1.8, 1.8 16V, 2.0, 2.0 16V** 03/94 - 04/02 65 -97 kW	**35-041337** **35-041344**	**24-020749**	ohne Sportfahrwerk
B12 PK	**1.6, 1.8, 1.8 16V, 2.0, 2.0 16V** 03/94 - 04/02 65 -97 kW	**46-194329**		siehe Gutachten VA: Tieferlegung lt. GA: 30 mm; Achslast bis: 950 kg HA: Tieferlegung lt. GA: 30 mm; Achslast bis: 820 kg
PEUGEOT 307 (3A/C)				
B1	**1.4, 1.4 16V, 1.4 HDi, 1.6 16V, 1.6 BioFlex, 1.6 HDi, 1.6 HDi 110, 2.0 16V, 2.0 HDi 110, 2.0 HDi 135, 2.0 HDi 90** 08/00 - 50 -130 kW	**12-117932**	**12-224333**	VA: mit Kugellager HA: ohne Kugellager
B3	**1.4, 1.4 16V, 1.6 16V** 08/00 - 55 -80 kW	**37-171933**	**36-171910**	Standardfahrwerk; von Org.-Nr: 09821
B3	**1.4, 1.4 16V, 1.6 16V** 08/00 - 55 -80 kW	**37-171940**	**36-171927**	Standardfahrwerk; Verstärkte Ausführung .
B3	**1.4 HDi, 1.6 HDi, 1.6 HDi 110, 2.0 16V, 2.0 HDi 110, 2.0 HDi 135, 2.0 HDi 90** 08/00 - 50 -130 kW	**37-171940**	**36-171910**	Standardfahrwerk
B3	**1.4 HDi, 1.6 HDi, 1.6 HDi 110, 2.0 16V, 2.0 HDi 110, 2.0 HDi 135, 2.0 HDi 90** 08/00 - 50 -130 kW	**37-171940**	**36-171927**	Standardfahrwerk; Verstärkte Ausführung .
B4	**1.4, 1.4 16V, 1.4 HDi, 1.6 16V, 1.6 BioFlex, 1.6 HDi, 1.6 HDi 110, 2.0 16V, 2.0 HDi 110, 2.0 HDi 135, 2.0 HDi 90** 08/00 - 50 -130 kW	**22-113115**	**19-113128**	Standardfahrwerk
B6 Sport	**1.4, 1.4 16V, 1.4 HDi, 1.6 16V, 1.6 BioFlex, 1.6 HDi, 1.6 HDi 110, 2.0 16V, 2.0 HDi 110, 2.0 HDi 135, 2.0 HDi 90** 08/00 - 50 -130 kW	**35-052746**	**24-068604**	
B8	**1.4, 1.4 16V, 1.4 HDi, 1.6 16V, 1.6 BioFlex, 1.6 HDi, 1.6 HDi 110, 2.0 16V, 2.0 HDi 110, 2.0 HDi 135, 2.0 HDi 90** 08/00 - 50 -130 kW	**35-052753**	**24-068611**	
B12 PK	**1.4, 1.4 16V, 1.6 16V, 1.6 BioFlex, 2.0 16V** 08/00 - 55 -130 kW	**46-190635**		siehe Gutachten VA: Tieferlegung lt. GA: 30 mm; Achslast bis: 1050 kg HA: Tieferlegung lt. GA: 30 mm; Achslast bis: 900 kg
B12 PK	**1.4 HDi, 1.6 HDi, 2.0 HDi 110, 2.0 HDi 135, 2.0 HDi 90** 08/00 - 50 -100 kW	**46-190642**		siehe Gutachten VA: Tieferlegung lt. GA: 30 mm; Achslast bis: 1100 kg HA: Tieferlegung lt. GA: 30 mm; Achslast bis: 900 kg

P

			

PEUGEOT

PEUGEOT 307 (3A/C)

B12 SL	**1.4, 1.4 16V, 1.4 HDi, 1.6 16V, 1.6 BioFlex, 1.6 HDi, 1.6 HDi 110, 2.0 16V, 2.0 HDi 110, 2.0 HDi 135, 2.0 HDi 90** 08/00 - 50 -130 kW	**46-190659**		siehe Gutachten VA: Tieferlegung lt. GA: 40-50 mm; Achslast bis: 1020 kg HA: Tieferlegung lt. GA: 30 mm; Achslast bis: 900 kg
B14	**1.4, 1.4 16V, 1.4 HDi, 1.6 16V, 1.6 BioFlex, 1.6 HDi, 1.6 HDi 110, 2.0 16V, 2.0 HDi 110, 2.0 HDi 135, 2.0 HDi 90** 08/00 - 50 -130 kW	**47-100817**		siehe Gutachten VA: Tieferlegung lt. GA: 45-55 mm; Achslast bis: 1065 kg HA: Tieferlegung lt. GA: 30-50 mm; Achslast bis: 1065 kg

PEUGEOT 307 Break (3E)

B1	**1.4, 1.4 16V, 1.4 HDi, 1.6 16V, 1.6 BioFlex, 1.6 HDi, 1.6 HDi 110, 2.0, 2.0 16V, 2.0 HDI 110, 2.0 HDi 135, 2.0 HDI 90** 03/02 - 50 -130 kW	**12-117932**	**12-224333**	VA: mit Kugellager HA: ohne Kugellager
B3	**1.4, 1.4 16V, 1.6 16V** 03/02 - 55 -80 kW	**37-171933**	**36-171910**	Standardfahrwerk
B3	**1.4, 1.4 16V, 1.6 16V** 03/02 - 55 -80 kW	**37-171940**	**36-171927**	Standardfahrwerk; Verstärkte Ausführung .
B3	**1.4 HDi, 1.6 HDi, 1.6 HDi 110, 2.0, 2.0 16V, 2.0 HDI 110, 2.0 HDI 90** 03/02 - 50 -130 kW	**37-171940**	**36-171910**	Standardfahrwerk
B3	**1.4 HDi, 1.6 HDi, 1.6 HDi 110, 2.0, 2.0 16V, 2.0 HDI 110, 2.0 HDi 135, 2.0 HDI 90** 03/02 - 50 -130 kW	**37-171940**	**36-171927**	Standardfahrwerk; Verstärkte Ausführung .
B3	**2.0 HDi 135** 02/04 - 100 kW	**36-239740**	**36-171910**	Standardfahrwerk
B4	**1.4, 1.4 16V, 1.4 HDi, 1.6 16V, 1.6 BioFlex, 1.6 HDi, 1.6 HDi 110, 2.0, 2.0 16V, 2.0 HDI 110, 2.0 HDi 135, 2.0 HDI 90** 03/02 - 50 -130 kW	**22-113115**	**19-113135**	Standardfahrwerk
B6 Sport	**1.4, 1.4 16V, 1.4 HDi, 1.6 16V, 1.6 BioFlex, 1.6 HDi, 1.6 HDi 110, 2.0, 2.0 16V, 2.0 HDI 110, 2.0 HDi 135, 2.0 HDI 90** 03/02 - 50 -130 kW	**35-052746**	**24-068604**	
B8	**1.4, 1.4 16V, 1.4 HDi, 1.6 16V, 1.6 BioFlex, 1.6 HDi, 1.6 HDi 110, 2.0, 2.0 16V, 2.0 HDI 110, 2.0 HDi 135, 2.0 HDI 90** 03/02 - 50 -130 kW	**35-052753**	**24-068611**	
B14	**1.4, 1.4 16V, 1.4 HDi, 1.6 16V, 1.6 BioFlex, 1.6 HDi, 1.6 HDi 110, 2.0, 2.0 16V, 2.0 HDI 110, 2.0 HDi 135, 2.0 HDI 90** 03/02 - 50 -130 kW	**47-100817**		siehe Gutachten VA: Tieferlegung lt. GA: 45-55 mm; Achslast bis: 1065 kg HA: Tieferlegung lt. GA: 30-50 mm; Achslast bis: 1065 kg

PEUGEOT 307 SW (3H)

B1	**1.4, 1.4 16V, 1.6 16V, 1.6 BioFlex, 1.6 HDi 110, 1.6 HDI 90, 2.0 16V, 2.0 HDI 110, 2.0 HDi 135, 2.0 HDI 90** 03/02 - 55 -103 kW	**12-117932**	**12-224333**	VA: mit Kugellager HA: ohne Kugellager
B3	**1.4, 1.4 16V, 1.6 16V** 03/02 - 55 -80 kW	**37-171933**	**36-171910**	Standardfahrwerk

			

PEUGEOT

PEUGEOT 307 SW (3H)

B3	**1.4, 1.4 16V, 1.6 16V** 03/02 - 55 -80 kW	**37-171940**	**36-171927**	Standardfahrwerk; Verstärkte Ausführung .
B3	**1.6 HDi 110, 1.6 HDI 90, 2.0 16V, 2.0 HDI 110, 2.0 HDI 90** 03/02 - 66 -103 kW	**37-171940**	**36-171910**	Standardfahrwerk
B3	**1.6 HDi 110, 1.6 HDI 90, 2.0 16V, 2.0 HDI 110, 2.0 HDi 135, 2.0 HDI 90** 03/02 - 66 -103 kW	**37-171940**	**36-171927**	Standardfahrwerk; Verstärkte Ausführung .
B3	**2.0 HDi 135** 02/04 - 100 kW	**36-239740**	**36-171910**	Standardfahrwerk
B4	**1.4, 1.4 16V, 1.6 16V, 1.6 BioFlex, 1.6 HDi 110, 1.6 HDI 90, 2.0 16V, 2.0 HDI 110, 2.0 HDi 135, 2.0 HDI 90** 03/02 - 55 -103 kW	**22-113115**	**19-113135**	Standardfahrwerk
B6 Sport	**1.4, 1.4 16V, 1.6 16V, 1.6 BioFlex, 1.6 HDi 110, 1.6 HDI 90, 2.0 16V, 2.0 HDI 110, 2.0 HDi 135, 2.0 HDI 90** 03/02 - 55 -103 kW	**35-052746**	**24-068604**	
B8	**1.4, 1.4 16V, 1.6 16V, 1.6 BioFlex, 1.6 HDi 110, 1.6 HDI 90, 2.0 16V, 2.0 HDI 110, 2.0 HDi 135, 2.0 HDI 90** 03/02 - 55 -103 kW	**35-052753**	**24-069687**	
B14	**1.4, 1.4 16V, 1.6 16V, 1.6 BioFlex, 1.6 HDi 110, 1.6 HDI 90, 2.0 16V, 2.0 HDI 110, 2.0 HDi 135, 2.0 HDI 90** 03/02 - 55 -103 kW	**47-100817**		siehe Gutachten VA: Tieferlegung lt. GA: 45-55 mm; Achslast bis: 1065 kg HA: Tieferlegung lt. GA: 30-50 mm; Achslast bis: 1065 kg

PEUGEOT 307 CC (3B)

B1	**1.6 16V, 2.0 16V, 2.0 HDi 135** 10/03 - 80 -130 kW	**12-117932**	**12-224333**	VA: mit Kugellager HA: ohne Kugellager
B3	**1.6 16V** 03/05 - 80 kW	**37-171933**	**36-171910**	Standardfahrwerk
B3	**1.6 16V** 03/05 - 80 kW	**37-171940**	**36-171927**	Standardfahrwerk; Verstärkte Ausführung .
B3	**2.0 16V, 2.0 HDi 135** 10/03 - 100 -130 kW	**37-171940**	**36-239764**	Standardfahrwerk
B3	**2.0 16V, 2.0 HDi 135** 10/03 - 100 -130 kW	**37-171940**	**36-171927**	Standardfahrwerk; Verstärkte Ausführung .
B4	**1.6 16V, 2.0 16V, 2.0 HDi 135** 10/03 - 80 -130 kW	**22-113115**	**19-113135**	
B6 Sport	**1.6 16V, 2.0 16V, 2.0 HDi 135** 10/03 - 80 -130 kW	**35-052746**	**24-068604**	
B8	**1.6 16V, 2.0 16V, 2.0 HDi 135** 10/03 - 80 -130 kW	**35-052753**	**24-068611**	
B14	**1.6 16V, 2.0 16V, 2.0 HDi 135** 10/03 - 80 -130 kW	**47-100817**		siehe Gutachten VA: Tieferlegung lt. GA: 45-55 mm; Achslast bis: 1065 kg HA: Tieferlegung lt. GA: 30-50 mm; Achslast bis: 1065 kg

PEUGEOT 308 (4A_, 4C_)

B1	**1.4 16V, 1.6 16V, 1.6 BioFlex, 1.6 GTi, 1.6 HDi, 2.0 HDi** 09/07 - 66 -147 kW	**12-226559**	**12-234073**	VA: ohne Kugellager HA: ohne Kugellager

P







PEUGEOT				
PEUGEOT 308 (4A_, 4C_)				
B1	**1.4 16V** 12/09 - 72 kW	**12-226559**	**12-234073**	VA: ohne Kugellager; Motorcode: EP3C HA: ohne Kugellager
B4	**1.4 16V, 1.6 16V, 1.6 BioFlex, 1.6 GTi, 1.6 HDi, 2.0 HDi** 09/07 - 66 -147 kW	**22-183699**	**19-170381**	Standardfahrwerk
B6 Sport	**1.4 16V, 1.6 16V, 1.6 BioFlex, 1.6 GTi, 1.6 HDi, 2.0 HDi** 09/07 - 66 -147 kW	**35-165453**	**24-165464**	
B8	**1.4 16V, 1.6 16V, 1.6 BioFlex, 1.6 GTi, 1.6 HDi, 2.0 HDi** 09/07 - 66 -147 kW	**35-165675**	**24-165686**	
B14	**1.4 16V, 1.6 16V, 1.6 BioFlex, 1.6 GTi, 1.6 HDi, 2.0 HDi** 09/07 - 66 -147 kW	**47-100817**		siehe Gutachten VA: Tieferlegung lt. GA: 40-50 mm; Achslast bis: 1065 kg HA: Tieferlegung lt. GA: 35-50 mm; Achslast bis: 1065 kg
PEUGEOT 308 SW				
B1	**1.4 16V, 1.6 16V, 1.6 Bioflex, 1.6 HDi, 2.0 HDi** 09/07 - 66 -128 kW	**12-226559**	**12-234073**	VA: ohne Kugellager HA: ohne Kugellager
B4	**1.4 16V, 1.6 16V, 1.6 HDi, 2.0 HDi** 09/07 - 66 -128 kW	**22-183699**	**19-194172**	Standardfahrwerk
B4	**1.6 HDi** 11/09 - 68 kW	**22-183699**	**19-194172**	Standardfahrwerk
PEUGEOT 308 CC				
B1	**1.6 16V, 1.6 HDi, 1.6 THP, 2.0 HDi** 04/09 - 82 -147 kW	**12-226559**	**12-234073**	VA: ohne Kugellager HA: ohne Kugellager
B4	**1.6 16V, 1.6 HDi, 2.0 HDi** 04/09 - 82 -120 kW	**22-183699**	**19-193472**	
B6 Sport	**1.6 16V, 1.6 HDi, 2.0 HDi** 04/09 - 82 -110 kW	**35-165453**	**24-165686**	
B8	**1.6 16V, 1.6 HDi, 2.0 HDi** 04/09 - 82 -110 kW	**35-165675**	**24-165686**	
B14	**1.6 16V, 1.6 HDi, 2.0 HDi** 04/09 - 82 -110 kW	**47-100817**		siehe Gutachten VA: Tieferlegung lt. GA: 40-50 mm; Achslast bis: 1065 kg HA: Tieferlegung lt. GA: 35-50 mm; Achslast bis: 1065 kg
PEUGEOT 309 I (10C, 10A)				
B2	**1.1, 1.3, 1.3 XL, 1.4, 1.5, 1.6, 1.6 KAT, 1.9, 1.9 D** 10/85 - 12/89 40 -83 kW	**17-053310** **11-101376** SP	**15-069153**	
B4	**1.1, 1.3, 1.3 XL, 1.4, 1.5, 1.6, 1.6 KAT, 1.9 D** 10/85 - 12/89 40 -83 kW	**22-040916** **11-101376** SP	**19-019314**	
B4	**1.9, 1.9 GTI** 10/85 - 07/89 72 -94 kW	**22-041043** **22-041050** **11-101376** SP	**19-019314**	
B6 Sport	**1.1, 1.3, 1.3 XL, 1.4, 1.6, 1.6 KAT, 1.9, 1.9 D** 10/85 - 12/89 40 -83 kW		**24-010399**	HA: Kenngröße: 368/70
B6 Sport	**1.9 GTI** 10/86 - 07/89 88 -94 kW	**35-005469** **35-005452**	**24-010399**	HA: Kenngröße: 368/70

P

				

PEUGEOT

PEUGEOT 309 I (10C, 10A)

MS	**1.1, 1.3, 1.3 XL, 1.4, 1.5, 1.6, 1.6 KAT, 1.9, 1.9 D, 1.9 GTI** 10/85 - 12/89 40 -94 kW	*35-005483* *35-005476*	**24-010382**	VA: Kenngröße: 260/120 HA: Kenngröße: 248/157
MS	**1.1, 1.3, 1.3 XL, 1.4, 1.5, 1.6, 1.6 KAT, 1.9, 1.9 D, 1.9 GTI** 10/85 - 12/89 40 -94 kW	*35-623809* *35-623816*	*24-023139*	Baumuster: Race Gruppe A VA: Kenngröße: 300/140; höhenverstellbar HA: Kenngröße: 350/200

PEUGEOT 309 II (3C, 3A)

B2	**1.1, 1.4, 1.6** 07/89 - 12/93 40 -69 kW	**17-053310** **11-101376** SP	**15-069153**	
B4	**1.1, 1.4, 1.6** 07/89 - 12/93 40 -69 kW	**22-040916** **11-101376** SP	**19-019314**	
B4	**1.6 GTi, 1.8 Diesel, 1.8 TD, 1.9, 1.9 Diesel, 1.9 GTI, 1.9 GTI 16V** 08/89 - 12/93 44 -116 kW	**22-041043** **22-041050** **11-101376** SP	**19-019314**	
B6 Sport	**1.1, 1.4, 1.6, 1.6 GTi, 1.8 Diesel, 1.8 TD, 1.9, 1.9 Diesel, 1.9 GTI, 1.9 GTI 16V** 08/89 - 12/93 40 -116 kW	**35-005469** **35-005452**	**24-010399**	HA: Kenngröße: 368/70
MS	**1.1, 1.4, 1.6, 1.6 GTi, 1.8 Diesel, 1.8 TD, 1.9, 1.9 Diesel, 1.9 GTI, 1.9 GTI 16V** 08/89 - 12/93 40 -116 kW	*35-005483* *35-005476*	**24-010382**	VA: Kenngröße: 260/120 HA: Kenngröße: 248/157
MS	**1.1, 1.4, 1.6, 1.6 GTi, 1.8 Diesel, 1.8 TD, 1.9, 1.9 Diesel, 1.9 GTI, 1.9 GTI 16V** 08/89 - 12/93 40 -116 kW	*35-623809* *35-623816*	*24-023139*	Baumuster: Race Gruppe A VA: Kenngröße: 300/140; höhenverstellbar HA: Kenngröße: 350/200

PEUGEOT 405 I (15B)

B2	**1.4, 1.6, 1.8 Turbo Diesel, 1.9, 1.9 4x4, 1.9 Diesel, 1.9 Injection, 1.9 Sport MI-16** 01/87 - 12/92 47 -116 kW	**11-101376** SP	**15-069160**	
B4	**1.4, 1.6, 1.8 Turbo Diesel, 1.9, 1.9 4x4, 1.9 Diesel, 1.9 Injection, 1.9 Sport MI-16** 01/87 - 12/92 47 -116 kW	**22-045683** **11-101376** SP	**19-029368**	
B6 Sport	**1.6, 1.8 Turbo Diesel, 1.9, 1.9 Diesel, 1.9 Injection, 1.9 Sport MI-16** 01/87 - 12/93 47 -116 kW	**35-005520**	**24-015103**	
B6 Sport	**1.9 4x4** 07/88 - 12/92 80 kW	**35-005520**		

PEUGEOT 405 I Break (15E)

B2	**1.4, 1.6, 1.8 GLD, 1.8 TD, 1.9, 1.9 D** 05/88 - 08/92 44 -88 kW	**11-101376** SP	**15-069160**	
B4	**1.4, 1.6, 1.8 GLD, 1.8 TD, 1.9, 1.9 D** 05/88 - 08/92 44 -88 kW	**22-045683** **11-101376** SP	**19-029368**	
B6 Sport	**1.4, 1.6, 1.8 GLD, 1.8 TD, 1.9, 1.9 D** 05/88 - 08/92 44 -88 kW	**35-005520**	**24-015103**	

PEUGEOT 405 II (4B)

B2	**1.4, 1.6, 1.8, 1.9 D, 1.9 TD, 2.0, 2.0 16V, 2.0 X4** 08/92 - 10/95 47 -110 kW	**11-101376** SP	**15-069160**	

P

			

PEUGEOT

PEUGEOT 405 II (4B)

B4	**1.4, 1.6, 1.8, 1.9 D, 1.9 TD, 2.0, 2.0 16V, 2.0 X4** 08/92 - 10/95 47 -110 kW	**22-045683** **11-101376** SP	**19-029368**	

PEUGEOT 405 II Break (4E)

B2	**1.4, 1.6, 1.8, 1.9 D, 1.9 TD, 2.0, 2.0 4x4** 08/92 - 10/96 47 -89 kW	**11-101376** SP	**15-069160**	
B4	**1.4, 1.6, 1.8, 1.9 D, 1.9 TD, 2.0, 2.0 4x4** 08/92 - 10/96 47 -89 kW	**22-045683** **11-101376** SP	**19-029368**	

PEUGEOT 406 (8B)

B1	**1.6, 1.8, 1.8 16V, 1.9 D, 1.9 SL, 1.9 TD, 2.0, 2.0 16V, 2.0 16V HPi, 2.0 HDi 110, 2.0 HDI 90, 2.0 Turbo, 2.1 TD 12V, 2.2, 2.2 HDi, 3.0 24V, 3.0 V6** 11/95 - 05/04 51 -152 kW	**12-117796**	**12-233939**	VA: mit Kugellager HA: ohne Kugellager
B3	**1.6, 1.8, 1.8 16V, 1.9 D, 2.0, 2.0 16V, 2.0 16V HPi, 2.0 HDI 110, 3.0 24V** 11/95 - 05/04 55 -140 kW	**36-202928**	**36-218967**	Standardfahrwerk
B3	**1.6, 1.8, 1.8 16V, 1.9 D, 1.9 TD, 2.0, 2.0 16V, 2.0 16V HPi, 2.0 HDI 110, 2.0 Turbo, 2.1 TD 12V, 2.2, 2.2 HDi, 3.0 24V, 3.0 V6** 11/95 - 05/04 55 -152 kW		*36-211272*	Standardfahrwerk; Verstärkte Ausführung .
B3	**1.8 16V** 10/00 - 05/04 85 kW	**36-202928**		Standardfahrwerk; Kraftstoffart: Flüssiggas (LPG)
B3	**1.8** 05/97 - 11/97 66 kW	**36-202928**		Standardfahrwerk; mit AC
B3	**3.0 V6** 03/00 - 05/04 152 kW	**36-214426**		Standardfahrwerk; Automatik
B3	**1.9 TD** 01/96 - 11/97 66 -68 kW		**36-218967**	Standardfahrwerk; Baumuster: SV/GLX; ohne AC
B3	**1.9 TD** 01/96 - 12/99 66 -68 kW	**36-218950**	**36-218967**	Standardfahrwerk; mit AC
B3	**2.0 HDI 90** 02/99 - 05/04 66 kW	**i.V.**	**36-218967**	Standardfahrwerk; ohne AC
B3	**2.0 HDI 90** 02/99 - 05/04 66 kW	**36-202928**	*36-211272*	Standardfahrwerk; mit AC
B3	**2.0 HDi 110** 06/98 - 05/04 79 -80 kW		**36-218967**	Standardfahrwerk; ohne AC
B3	**2.0 HDi 110** 06/98 - 05/04 79 -80 kW	**36-218950**	*36-211272*	Standardfahrwerk; mit AC
B3	**2.1 TD 12V** 01/96 - 11/97 80 kW	**36-214426**		Standardfahrwerk; mit AC
B3	**2.1 TD 12V** 12/97 - 12/99 80 kW	**36-214426**		Standardfahrwerk; Baumuster: GTX/GLX/SVE
B3	**2.1 TD 12V** 12/97 - 12/99 80 kW	**36-218950**		Standardfahrwerk; Baumuster: SR/ST/LX; mit AC
B3	**2.2 HDi** 03/00 - 05/04 98 kW	**36-218950**	**36-218967**	Standardfahrwerk

P

				
PEUGEOT				
PEUGEOT 406 (8B)				
B4	**1.6, 1.8, 1.8 16V, 1.9 SL, 2.0, 2.0 16V, 2.0 16V HPi, 2.0 Turbo, 2.2, 3.0 24V** 11/95 - 05/04 51 -140 kW	**22-046833** **22-046826**	**19-061238**	Standardfahrwerk
B4	**1.9 D, 2.0 HDi 110, 2.0 HDI 90, 2.2 HDi, 3.0 V6** 10/96 - 05/04 55 -152 kW	**22-046833** **22-046826**	**19-061245**	
B4	**1.9 TD, 2.1 TD 12V** CH-Nr. - 05/04 66 -80 kW	**22-046833** **22-046826**	**19-061245**	CH.Nr.: 7665 ->
PEUGEOT 406 Break (8E/F)				
B1	**1.8, 1.8 16V, 1.9 D, 1.9 TD, 2.0, 2.0 16V, 2.0 16V HPi, 2.0 HDi 110, 2.0 HDI 90, 2.0 Turbo, 2.1 TD 12V, 2.2, 2.2 HDI, 3.0 24V, 3.0 V6** 10/96 - 10/04 55 -152 kW	**12-117796**	**12-233939**	VA: mit Kugellager HA: ohne Kugellager
B3	**1.8 16V** 10/00 - 10/04 85 kW	**36-202928**		Standardfahrwerk; Kraftstoffart: Flüssiggas (LPG)
B3	**1.8, 1.8 16V** 10/96 - 11/97 66 -81 kW	**36-202928**		Standardfahrwerk; mit AC
B3	**1.8, 1.8 16V, 1.9 D, 1.9 TD, 2.0, 2.0 16V, 2.0 16V HPi, 2.0 HDi 110, 2.0 HDI 90, 2.0 Turbo, 2.2, 2.2 HDI** 10/96 - 10/04 55 -116 kW		*36-211272*	Standardfahrwerk; Verstärkte Ausführung .
B3	**1.9 TD** 10/96 - 12/99 66 kW	**36-218950**		Standardfahrwerk; mit AC
B3	**2.2 HDI** 03/00 - 10/04 98 kW	**36-218950**	**36-215331**	Standardfahrwerk
B4	**1.8, 1.8 16V, 1.9 D, 1.9 TD, 2.0 16V, 2.0 16V HPi, 2.0 HDi 110, 2.0 HDI 90** 10/96 - 10/04 55 -103 kW	**22-046833** **22-046826**	**19-061245**	Schlechtwegeausführung
B4	**2.0, 2.0 Turbo, 2.1 TD 12V, 2.2, 2.2 HDI, 3.0 24V, 3.0 V6** 10/96 - 10/04 80 -152 kW	**22-046833** **22-046826**	**19-061245**	Standardfahrwerk
PEUGEOT 406 Coupe (8C)				
B1	**1.8, 2.0 16V, 2.2, 2.2 HDI, 3.0 V6 24V** 03/97 - 12/04 82 -140 kW	**12-117796**		VA: mit Kugellager
B4	**1.8, 2.0 16V, 2.2, 2.2 HDI** 03/97 - 12/04 82 -116 kW	**22-046833** **22-046826**	**19-061238**	
B4	**3.0 V6, 3.0 V6 24V** 03/97 - 12/04 140 -152 kW	**22-046833** **22-046826**	**19-061245**	
PEUGEOT 407 (6D_)				
B1	**1.6 HDi 110, 1.8, 1.8 16V, 2.0, 2.0 16V, 2.0 Bioflex, 2.0 HDi, 2.0 HDi 135, 2.2, 2.2 16V, 2.2 HDi 170** 05/04 - 80 -125 kW	**12-228539**		VA: mit Kugellager; Felge: 16"
B1	**1.6 HDi 110, 1.8, 1.8 16V, 2.0, 2.0 16V, 2.0 Bioflex, 2.0 HDi, 2.0 HDi 135, 2.2, 2.2 16V, 2.2 HDi 170** 05/04 - 80 -125 kW	**12-228546**		VA: mit Kugellager; Felge: 17"
B3	**1.8, 1.8 16V** 05/04 - 85 -92 kW	**36-219681**	**36-219711**	Standardfahrwerk

P







PEUGEOT				
PEUGEOT 407 (6D_)				
B3	**2.0, 2.0 16V** 05/04 - 100 -103 kW	**36-219681**	**36-219711**	Standardfahrwerk; Schaltgetriebe
B3	**2.0, 2.0 16V** 05/04 - 100 -103 kW	**36-219681**	**36-219711**	Standardfahrwerk; ohne Schiebedach; Automatik
B3	**2.2, 2.2 16V** 05/04 - 116 -120 kW		**36-219711**	Standardfahrwerk
B3	**1.6 HDi 110** 05/04 - 80 kW	**36-219681**	**36-219711**	Standardfahrwerk; ohne Schiebedach
B3	**2.0 HDi 135** 05/04 - 100 kW		**36-219711**	Standardfahrwerk
B4	**1.6 HDi 110, 1.8, 1.8 16V, 2.0, 2.0 16V, 2.0 HDi, 2.0 HDi 135, 2.2, 2.2 16V, 2.2 HDi 170, 2.7 HDi** 05/04 - 80 -150 kW	**19-146171**	**19-146188**	ohne elektr. Dämpfkraftregulierung
B6 Sport	**1.6 HDi 110, 1.8, 1.8 16V, 2.0, 2.0 16V, 2.0 HDi, 2.0 HDi 135, 2.2, 2.2 16V, 2.2 HDi 170, 2.7 HDi, 3.0** 05/04 - 80 -155 kW	**24-122740**	**24-122757**	ohne elektr. Dämpfkraftregulierung
B8	**1.6 HDi 110, 1.8, 1.8 16V, 2.0, 2.0 16V, 2.0 HDi, 2.0 HDi 135, 2.2, 2.2 16V, 2.2 HDi 170, 2.7 HDi, 3.0** 05/04 - 80 -155 kW	**24-122764**	**24-122771**	ohne elektr. Dämpfkraftregulierung
PEUGEOT 407 SW (6E_)				
B1	**1.6 HDi 110, 1.8, 1.8 16V, 2.0, 2.0 16V, 2.0 Bioflex, 2.0 HDi, 2.0 HDi 135, 2.2, 2.2 16V, 2.2 HDi, 2.2 HDi 170** 05/04 - 80 -125 kW	**12-228539**		VA: mit Kugellager; Felge: 16"
B1	**1.6 HDi 110, 1.8, 1.8 16V, 2.0, 2.0 16V, 2.0 Bioflex, 2.0 HDi, 2.0 HDi 135, 2.2, 2.2 16V, 2.2 HDi, 2.2 HDi 170** 05/04 - 80 -125 kW	**12-228546**		VA: mit Kugellager; Felge: 17"
B3	**1.8, 1.8 16V** 05/04 - 85 -92 kW	**36-219681**	**36-219735**	Standardfahrwerk
B3	**2.0, 2.0 16V** 05/04 - 100 -103 kW	**36-219681**	**36-219735**	Standardfahrwerk; Schaltgetriebe
B3	**2.0, 2.0 16V** 05/04 - 100 -103 kW	**36-219681**	**36-219735**	Standardfahrwerk; Automatik
B3	**1.6 HDi 110, 2.0 HDi 135, 2.2, 2.2 16V** 05/04 - 80 -120 kW		**36-219735**	Standardfahrwerk
B4	**1.6 HDi 110, 1.8, 1.8 16V, 2.0, 2.0 16V, 2.0 Bioflex, 2.0 HDi, 2.0 HDi 135, 2.2, 2.2 16V, 2.2 HDi, 2.2 HDi 170, 2.7 HDi** 05/04 - 80 -150 kW	**19-146171**	**19-146188**	ohne elektr. Dämpfkraftregulierung
B6 Sport	**1.6 HDi 110, 1.8, 1.8 16V, 2.0, 2.0 16V, 2.0 Bioflex, 2.0 HDi, 2.0 HDi 135, 2.2, 2.2 16V, 2.2 HDi, 2.2 HDi 170, 2.7 HDi, 3.0** 05/04 - 80 -155 kW	**24-122740**	**24-122757**	ohne elektr. Dämpfkraftregulierung
B8	**1.6 HDi 110, 1.8, 1.8 16V, 2.0, 2.0 16V, 2.0 Bioflex, 2.0 HDi, 2.0 HDi 135, 2.2, 2.2 16V, 2.2 HDi, 2.2 HDi 170, 2.7 HDi, 3.0** 05/04 - 80 -155 kW	**24-122764**	**24-122771**	ohne elektr. Dämpfkraftregulierung

P

				
PEUGEOT				
PEUGEOT 407 Coupe (6C_)				
B1	**2.0 HDi, 2.2 16V, 2.7 HDi, 3.0 HDi** 10/05 - 100 -177 kW	**12-228539**		VA: mit Kugellager; Felge: 16"
B1	**2.0 HDi, 2.2 16V, 2.7 HDi, 3.0 HDi** 10/05 - 100 -177 kW	**12-228546**		VA: mit Kugellager; Felge: 17"
B4	**2.0 HDi, 2.2 16V, 2.7 HDi** 10/05 - 100 -150 kW	**19-146171**	**19-146188**	ohne elektr. Dämpfkraftregulierung
B6 Sport	**2.0 HDi, 2.2 16V, 2.7 HDi, 3.0 HDi, 3.0 V6** 10/05 - 100 -177 kW	**24-122740**	**24-122757**	ohne elektr. Dämpfkraftregulierung
B8	**2.0 HDi, 2.2 16V, 2.7 HDi, 3.0 HDi, 3.0 V6** 10/05 - 120 -177 kW	**24-122764**	**24-122771**	ohne elektr. Dämpfkraftregulierung
PEUGEOT 504 (A_, M_)				
B4	**1.8, 1.8 Injection, 1.9 D, 2.0, 2.0 TI, 2.1 D, 2.3 D** CH-Nr. - 12/83 40 -78 kW	**11-101918** SP		CH.Nr.: 2 181 357 ->
PEUGEOT 504 Break (D_, F_)				
B4	**1.8, 2.0, 2.1 D, 2.3 D** 04/71 - 07/86 48 -68 kW	**11-101918** SP		
PEUGEOT 504 Coupe				
B4	**2.0** 10/74 - CH-Nr. 75 -78 kW	**11-101918** SP		-> CH.Nr.: 2 181 356
B4	**2.0** CH-Nr. - 08/84 75 -78 kW	**11-101918** SP		CH.Nr.: 2 181 357 ->
B4	**2.7** CH-Nr. - 08/84 106 kW	**11-101918** SP		CH.Nr.: 2 085 066 ->
PEUGEOT 504 Cabriolet				
B4	**2.0** 10/74 - CH-Nr. 75 -78 kW	**11-101918** SP		-> CH.Nr.: 2 085 065
B4	**2.0** CH-Nr. - 08/84 75 -78 kW	**11-101918** SP		CH.Nr.: 2 085 066 ->
PEUGEOT 504 Pick-up (E_)				
B4	**1.6, 1.8, 1.9 D, 2.1 D, 2.3 D** 01/80 - 12/89 40 -55 kW	**11-101918** SP		
PEUGEOT 505 (551A)				
B4	**1.8, 2.0, 2.0 TI,STI, 2.2, 2.2 GTI, 2.3 Turbo Diesel, 2.5 Diesel, 2.5 Turbo Diesel, 2.8** 09/80 - CH-Nr. 51 -124 kW	**11-101918** SP		-> CH.Nr.: 1 845 000
B4	**2.2 Turbo Injection** 03/84 - CH-Nr. 110 -128 kW	**11-101918** SP		-> CH.Nr.: 1 887 751; ohne ABS
B4	**2.2 Turbo Injection** CH-Nr. - 12/88 110 -128 kW	**11-101918** SP		CH.Nr.: 1 965 001 ->; mit ABS
PEUGEOT 505 Break (551D)				
B4	**2.0, 2.2, 2.2 GTI, 2.3 Diesel, 2.5 Diesel, 2.5 Turbo Diesel** 04/82 - CH-Nr. 51 -90 kW	**11-101918** SP		-> CH.Nr.: 1 875 000

P

				
PEUGEOT				
PEUGEOT 604 (561A_)				
B4	**2.0, 2.3 TD, 2.5 TD, 2.7 SL, 2.7 TI,STI, 2.8 GTI** 08/77 - 07/87 59 -110 kW	**11-101918** SP		
PEUGEOT 605 (6B)				
B4	**2.0, 2.0 16V, 2.0 Turbo, 2.1 D, 2.1 TD 12V, 2.1 Turbo Diesel, 2.5 Turbo Diesel, 3.0, 3.0 SV 24** 08/89 - 07/95 60 -147 kW	*22-040695* ↰ *22-040701* ↱	**19-019338** OIO	
B4	**2.0, 2.0 16V, 2.0 Turbo, 2.1 TD 12V, 2.1 Turbo Diesel, 2.5 Turbo Diesel, 3.0, 3.0 SV 24, 3.0 V6** 07/95 - 09/99 79 -147 kW	**22-110893** ↰ **22-110909** ↱	**19-110912** OIO	
PEUGEOT 607 (9D, 9U)				
B4	**2.0, 2.0 HDi, 2.2 16V, 2.2 HDI, 2.7 HDi 24V, 3.0 V6 24V** 02/00 - 79 -155 kW	**22-128249** ↰ **22-128256** ↱	**19-128269** OIO	Standardfahrwerk
PEUGEOT 806 (221)				
B1	**1.8** 07/95 - 08/02 73 kW	**12-117505** ↰ **12-117499** ↱		VA: mit Kugellager
B3	**1.8, 1.9 TD, 2.0, 2.0 16V, 2.0 HDI, 2.0 HDI 16V, 2.0 Turbo, 2.1 td 12V** 06/94 - 08/02 66 -108 kW	**37-206307**	**36-211401**	
B4	**1.8, 1.9 TD, 2.0, 2.0 16V, 2.0 HDI, 2.0 Turbo, 2.1 td 12V** 06/94 - CH-Nr. 66 -108 kW	**22-046734**	**19-061054** OIO	-> CH.Nr.: 7608
B4	**1.8, 1.9 TD, 2.0, 2.0 16V, 2.0 HDI, 2.0 Turbo, 2.1 td 12V** CH-Nr. - 08/02 66 -108 kW	**22-046734**	**19-110547** OIO	CH.Nr.: 7609 ->
PEUGEOT 807 (E)				
B1	**2.0, 2.0 16V, 2.0 HDi, 2.2, 2.2 HDi, 3.0 V6** 06/02 - 79 -150 kW	**12-117505** ↰ **12-117499** ↱		VA: mit Kugellager
B3	**2.0, 2.2** 06/02 - 100 -116 kW	**36-217533**	**36-217571**	Standardfahrwerk; bis Org.Nr: 09533
B3	**2.0 16V, 3.0 V6** 06/02 - 103 -150 kW		**36-217571**	Standardfahrwerk
B3	**2.0 HDi** 06/02 - 79 -120 kW	**36-217540**	**36-217571**	Standardfahrwerk
B3	**2.2 HDi** 06/02 - 94 -125 kW	**36-217564**		
B4	**2.0, 2.0 16V, 2.0 HDi, 2.2, 2.2 HDi, 3.0 V6** 06/02 - 79 -150 kW	**22-128225** ↰ **22-139122** ↱	**19-128238** OIO	
PEUGEOT 1007 (KM_)				
B1	**1.4, 1.4 16V, 1.4 HDi, 1.6 16V, 1.6 HDi** 04/05 - 50 -80 kW	**12-226542**		VA: ohne Kugellager
B3	**1.4, 1.4 16V** 04/05 - 54 -65 kW	**36-202911**	**36-219667**	Standardfahrwerk VA: mit Panorama-Sonnendach

P

				
PEUGEOT				
PEUGEOT 1007 (KM_)				
B3	**1.4, 1.4 16V** 04/05 - 54 -65 kW	**37-239718**		Standardfahrwerk; ohne Panorama-Sonnendach
B3	**1.4 HDi, 1.6 16V** 04/05 - 50 -80 kW	**37-239725**	**36-219667**	Standardfahrwerk
B3	**1.6 HDi** 06/07 - 80 kW	**37-239701**	**36-219667**	Standardfahrwerk
B4	**1.4, 1.4 16V, 1.4 HDi, 1.6 16V** 04/05 - 50 -80 kW	**22-118608** **22-118615**	**19-223025**	
B6 Sport	**1.4, 1.4 16V, 1.4 HDi, 1.6 16V, 1.6 HDi** 04/05 - 50 -80 kW	**35-140795** **35-140801**	**24-140812**	Standardfahrwerk
B12 PK	**1.4, 1.4 16V, 1.4 HDi, 1.6 16V** 04/05 - 50 -80 kW	**46-207036**		siehe Gutachten VA: Tieferlegung lt. GA: 30 mm; Achslast bis: 920 kg HA: Tieferlegung lt. GA: 30 mm; Achslast bis: 825 kg
PEUGEOT 3008				
B3	**1.6 THP** 06/09 - 110 -115 kW	i.V.	36-239764	Standardfahrwerk VA: Schaltgetriebe
B4	**1.6 HDi, 1.6 THP, 1.6 VTi, 2.0 HDi** 06/09 - 80 -120 kW	i.V. i.V.	**19-229096**	Standardfahrwerk
PEUGEOT 4007 (GP_)				
B4	**2.2 HDi, 2.4 16V** 02/07 - 115 -125 kW	i.V. i.V.	**19-172682**	
PEUGEOT 5008				
B4	**1.6 16V, 1.6 HDi, 2.0 HDi** 06/09 - 80 -120 kW	i.V. i.V.	**19-226736**	
PEUGEOT RCZ				
B1	**1.6 16V, 2.0 HDi** 03/10 - 115 -147 kW		**12-234073**	HA: ohne Kugellager
B4	**1.6 16V, 2.0 HDi** 03/10 - 115 -147 kW	**22-232908** **22-232915**	**19-232928**	
B6 Sport	**1.6 16V, 2.0 HDi** 03/10 - 115 -147 kW	**35-231646** **35-236429**	**24-231657**	Standardfahrwerk
B14	**1.6 16V, 2.0 HDi** 03/10 - 115 -147 kW	**47-235106**		siehe Gutachten VA: Tieferlegung lt. GA: 15-25 mm; Achslast bis: 1100 kg HA: Tieferlegung lt. GA: 20-30 mm; Achslast bis: 850 kg
PEUGEOT BIPPER (AA_)				
B1	**1.4** 02/08 - 54 kW	**12-226504** **12-226481**		VA: mit Kugellager
B1	**1.3 HDi 75** 10/10 - 55 kW	**12-226504** **12-226481**		Motorcode: F13DTE5 VA: mit Kugellager
B4	**1.4, 1.4 HDi** 02/08 - 50 -54 kW	**22-189271** **22-189288**	**19-189291**	
PEUGEOT BIPPER Tepee				
B1	**1.4** 04/08 - 54 kW	**12-226504** **12-226481**		VA: mit Kugellager

P







PEUGEOT				
PEUGEOT BIPPER Tepee				
B1	**1.3 HDi 75** 10/10 - 55 kW	**12-226504** **12-226481**		Motorcode: F13DTE5 VA: mit Kugellager
B4	**1.4, 1.4 HDi** 04/08 - 50 -54 kW	**22-189271** **22-189288**	**19-189291**	
PEUGEOT EXPERT (224)				
B1	**1.6, 1.8, 1.9 D, 1.9 TD, 2.0, 2.0 HDI** 10/95 - 51 -100 kW	**12-117505** **12-117499**		VA: mit Kugellager
B3	**1.6, 1.8, 1.9 D, 1.9 TD, 2.0, 2.0 HDI, 1.6, 1.8, 1.9 D, 1.9 D 70, 1.9 TD, 2.0, 2.0 HDI** 02/96 - 51 -100 kW		**36-222209**	
B4	**1.6, 1.8, 1.9 D, 1.9 TD** 10/95 - 08/97 51 -74 kW	**22-046734**	**19-068022**	-> CH.Nr.: 7608
B4	**1.6, 1.8, 1.9 D, 1.9 TD** 09/97 - 10/03 51 -74 kW	**22-046734**	**19-135106**	CH.Nr.: 7609-> 9793
B4	**2.0, 2.0 HDI** 07/00 - 10/03 69 -100 kW	**22-046734**	**19-135106**	-> CH.Nr.: 9793
PEUGEOT EXPERT Kasten (222)				
B1	**1.6, 1.8, 1.9 D, 1.9 D 70, 1.9 TD, 2.0, 2.0 HDI** 02/96 - 51 -100 kW	**12-117505** **12-117499**		VA: mit Kugellager
B4	**1.6, 1.8, 1.9 D, 1.9 TD** 02/96 - 08/97 51 -74 kW	**22-046734**	**19-068022**	-> CH.Nr.: 7608
B4	**1.6, 1.8, 1.9 D, 1.9 D 70, 1.9 TD** 09/97 - 10/03 51 -74 kW	**22-046734**	**19-135106**	CH.Nr.: 7609-> 9793
B4	**2.0, 2.0 HDI** 07/00 - 10/03 69 -100 kW	**22-046734**	**19-135106**	-> CH.Nr.: 9793
PEUGEOT EXPERT Pritsche/Fahrgestell (223)				
B1	**1.6, 1.9 D, 1.9 TD, 2.0 HDi** 02/96 - 51 -80 kW	**12-117505** **12-117499**		VA: mit Kugellager
B4	**1.6, 1.9 D, 1.9 TD** 02/96 - 08/97 51 -68 kW	**22-046734**	**19-068022**	-> CH.Nr.: 7608
B4	**1.6, 1.9 D, 1.9 TD** 09/97 - 10/03 51 -68 kW	**22-046734**	**19-135106**	CH.Nr.: 7609-> 9793
B4	**1.9 D, 2.0 HDi** 06/98 - 10/03 51 -80 kW	**22-046734**	**19-135106**	-> CH.Nr.: 9793
PEUGEOT EXPERT Tepee (VF3V_)				
B4	**1.6 HDi 90, 2.0 16V, 2.0 HDi 100, 2.0 HDi 120, 2.0 HDi 130, 2.0 HDi 140, 2.0 HDi 165, 1.6 HDi 90, 2.0 16V, 2.0 HDi 100, 2.0 HDi 120, 2.0 HDi 130, 2.0 HDi 140, 2.0 HDi 165, 1.6 HDi 90, 2.0 HDi 120, 2.0 HDi 140** 01/07 - 66 -120 kW	i.V. i.V.	**19-225289**	Standardfahrwerk; ohne Luftfederung

P

				

PEUGEOT

PEUGEOT EXPERT Tepee (VF3V_)

B4	**1.6 HDi 90, 2.0 16V, 2.0 HDi 100, 2.0 HDi 120, 2.0 HDi 130, 2.0 HDi 140, 2.0 HDi 165, 1.6 HDi 90, 2.0 16V, 2.0 HDi 100, 2.0 HDi 120, 2.0 HDi 130, 2.0 HDi 140, 2.0 HDi 165, 1.6 HDi 90, 2.0 HDi 120, 2.0 HDi 140** 01/07 - 66 -120 kW	i.V. i.V.	**19-171203**		Verstärkte Ausführung .; mit Luftfederung

PEUGEOT PARTNER Combispace (5F)

B1	**1.1, 1.4, 1.6 16V, 1.8, 1.9 D, 2.0 HDI** 05/96 - 44 -80 kW	**12-117925**			mit Servolenkung VA: mit Kugellager
B3	**2.0 HDI** 02/00 - 12/02 66 kW	**36-200580**			Standardfahrwerk; ohne AC
B3	**2.0 HDI** 02/00 - 12/02 66 kW	**36-198153**			Standardfahrwerk; mit AC
B3	**2.0 HDI** 02/00 - 12/02 66 kW	**36-212545**			Standardfahrwerk; mit Schiebedach; ohne AC
B3	**2.0 HDI** 02/00 - 12/02 66 kW	**36-212552**			Standardfahrwerk; mit Schiebedach; mit AC
B3	**2.0 HDI** 01/03 - 66 kW	**36-198184**			Standardfahrwerk; ohne AC
B3	**2.0 HDI** 01/03 - 66 kW	**36-215515**			Standardfahrwerk; Verstärkte Ausführung .; ohne AC
B3	**2.0 HDI** 01/03 - 66 kW	**36-198368**			Standardfahrwerk; mit AC
B4	**1.1, 1.4, 1.6 16V, 1.6 HDi 75, 1.6 HDi 90, 1.8, 1.9 D, 2.0 HDI** 05/96 - 44 -80 kW	**22-045676** **22-045669** **11-101376** SP	**19-238784**		

PEUGEOT PARTNER Kasten (5)

B1	**1.1, 1.4, 1.6, 1.8, 1.8 D, 1.9 D, 2.0 HDi** 05/96 - 43 -80 kW	**12-117925**			mit Servolenkung VA: mit Kugellager
B4	**1.1, 1.4, 1.4 BiFuel, 1.6, 1.6 HDi 75, 1.8** 06/96 - 44 -80 kW	**22-045676** **22-045669** **11-101376** SP	**19-238784**		
B4	**1.1, 1.4, 1.4 BiFuel, 1.6, 1.6 HDi 75, 1.6 HDi 90, 1.8, 1.8 D, 1.9 D, 2.0 HDi** 05/96 - 43 -80 kW	**22-045959** **22-045966** **11-101376** SP	**19-238784**		max. Last: 800 kg
B4	**1.8 D, 1.9 D** 05/96 - 43 -51 kW	**22-045676** **22-045669** **11-101376** SP	**19-238784**		max. Last: 600 kg

PEUGEOT PARTNER Tepee

B4	**1.6, 1.6 Flex, 1.6 HDi, 1.6 HDi 90** 04/08 - 55 -88 kW	**22-226716** **22-226723**	**19-226736**		Standardfahrwerk HA: Ausstattung: (+) Extra Seat
B4	**1.6, 1.6 Flex, 1.6 HDi, 1.6 HDi 90** 04/08 - 55 -88 kW	**22-226716** **22-226723**	**19-226743**		Standardfahrwerk HA: Ausstattung: (-) Extra Seat

PEUGEOT PARTNER Kasten

B4	**1.6, 1.6 Flex, 1.6 HDi, 1.6 HDi 90** 06/08 - 55 -88 kW	**22-226716** **22-226723**	**19-226750**		Standardfahrwerk HA: bis Nutzlast 600 kg

P

				

PEUGEOT

PEUGEOT PARTNER Kasten

B4	**1.6, 1.6 Flex, 1.6 HDi, 1.6 HDi 90** 06/08 - 55 -88 kW	**22-226716** **22-226723**	**19-226736** OIO	Standardfahrwerk HA: bis Nutzlast 800 kg; bis Nutzlast 1000 kg

PEUGEOT BOXER Bus (230P)

B1	**1.9 D, 1.9 TD, 1.9 TD 4x4, 2.0 i, 2.0 i 4x4, 2.5 D, 2.5 D 4x4, 2.5 DT, 2.5 TD, 2.5 TD 4x4, 2.5 TDI, 2.5 TDI 4x4, 2.8 D, 2.8 DTiC, 2.8 HDi, 2.8 HDi AWD** 03/94 - 04/02 51 -94 kW	**12-117536** **12-117529**		VA: mit Kugellager
B2	**1.9 D, 1.9 TD, 1.9 TD 4x4, 2.0 i, 2.0 i 4x4, 2.5 D, 2.5 D 4x4, 2.5 DT, 2.5 TD, 2.5 TD 4x4, 2.5 TDI, 2.5 TDI 4x4, 2.8 D, 2.8 DTiC, 2.8 HDi, 2.8 HDi AWD** 03/94 - 04/02 51 -94 kW		**15-122582** OIO	
B3 BF	**1.9 D, 1.9 TD, 2.0 i, 2.5 D, 2.5 TD, 2.5 TDI, 2.8 D, 2.8 HDI** 03/94 - 04/02 51 -94 kW		**39-222855**	bis Nutzlast 1400 kg HA: Parabelfeder
B3 BF	**1.9 D, 1.9 TD, 2.0 i, 2.5 D, 2.5 TD, 2.5 TDI, 2.8 D, 2.8 HDI** 03/94 - 04/02 51 -94 kW		**39-220967**	bis Nutzlast 1800 kg HA: Parabelfeder
B4	**1.9 D, 1.9 TD, 1.9 TD 4x4, 2.0 i, 2.0 i 4x4, 2.5 D, 2.5 D 4x4, 2.5 DT, 2.5 TD, 2.5 TD 4x4, 2.5 TDI, 2.5 TDI 4x4, 2.8 D, 2.8 DTiC, 2.8 HDi, 2.8 HDi AWD** 03/94 - 04/02 51 -94 kW	**22-228017**	**19-065656** OIO	

PEUGEOT BOXER Kasten (230L)

B1	**1.9 D, 1.9 DT 4x4, 1.9 TD, 2.0 4x4, 2.0 HDI, 2.0 i, 2.5 D, 2.5 D 4x4, 2.5 DT, 2.5 TD, 2.5 TDI, 2.5 TDI 4x4, 2.8 D, 2.8 DTiC, 2.8 HDi, 2.8 HDi 4x4** 10/97 - 04/02 50 -94 kW	**12-117536** **12-117529**		VA: mit Kugellager
B2	**1.9 D, 1.9 DT 4x4, 1.9 TD, 2.0 4x4, 2.0 HDI, 2.0 i, 2.5 D, 2.5 D 4x4, 2.5 DT, 2.5 TD, 2.5 TDI, 2.5 TDI 4x4, 2.8 D, 2.8 DTiC, 2.8 HDi, 2.8 HDi 4x4** 10/97 - 04/02 50 -94 kW		**15-122582** OIO	bis Nutzlast 1400 kg
B3 BF	**1.9 D, 1.9 TD, 2.0 HDI, 2.0 i, 2.5 D, 2.5 TD, 2.5 TDI, 2.8 D, 2.8 HDI** 01/99 - 04/02 50 -94 kW		**39-222855**	bis Nutzlast 1400 kg HA: Parabelfeder
B3 BF	**1.9 D, 1.9 TD, 2.0 HDI, 2.0 i, 2.5 D, 2.5 TD, 2.5 TDI, 2.8 D, 2.8 HDI** 01/99 - 04/02 50 -94 kW		**39-220967**	bis Nutzlast 1800 kg HA: Parabelfeder
B4	**1.9 D, 1.9 DT 4x4, 1.9 TD, 2.0 4x4, 2.0 HDI, 2.0 i, 2.5 D, 2.5 D 4x4, 2.5 DT, 2.5 TD, 2.5 TDI, 2.5 TDI 4x4, 2.8 D, 2.8 DTiC, 2.8 HDi, 2.8 HDi 4x4** 10/97 - 04/02 50 -94 kW	**22-228017**	**19-065656** OIO	Standardfahrwerk; bis Nutzlast 1400 kg
B4	**1.9 D, 1.9 DT 4x4, 1.9 TD, 2.0 4x4, 2.0 HDI, 2.0 i, 2.5 D, 2.5 D 4x4, 2.5 DT, 2.5 TD, 2.5 TDI, 2.5 TDI 4x4, 2.8 D, 2.8 DTiC, 2.8 HDi, 2.8 HDi 4x4** 10/97 - 04/02 50 -94 kW	**22-228017**	**24-168731** OIO	Standardfahrwerk; bis Nutzlast 1800 kg
B4	**1.9 D, 1.9 DT 4x4, 1.9 TD, 2.0 4x4, 2.0 HDI, 2.0 i, 2.5 D, 2.5 D 4x4, 2.5 DT, 2.5 TD, 2.5 TDI, 2.5 TDI 4x4, 2.8 D, 2.8 DTiC, 2.8 HDi, 2.8 HDi 4x4** 10/97 - 04/02 50 -94 kW	**22-228017**	**24-168748** OIO	für Campingfahrzeuge; bis Nutzlast 1800 kg

P

				
PEUGEOT				
PEUGEOT BOXER Pritsche/Fahrgestell (ZCT_)				
B1	**1.9 TD, 2.0, 2.0 i, 2.5 D, 2.5 D 4x4, 2.5 TD, 2.5 TDI, 2.5 TDI 4x4, 2.8 D, 2.8 HDi, 2.8 HDi AWD** 01/97 - 04/02 63 -94 kW	**12-117536** **12-117529**		VA: mit Kugellager
B2	**1.9 TD, 2.0, 2.0 i, 2.5 D, 2.5 D 4x4, 2.5 TD, 2.5 TDI, 2.5 TDI 4x4** 01/97 - 04/02 63 -81 kW		**15-122582**	bis Nutzlast 1400 kg
B3 BF	**1.9 TD, 2.0 i, 2.5 D, 2.5 TD, 2.5 TDI, 2.8 D, 2.8 HDI** 01/97 - 04/02 63 -94 kW		**39-222855**	bis Nutzlast 1400 kg HA: Parabelfeder
B3 BF	**1.9 TD, 2.0 i, 2.5 D, 2.5 TD, 2.5 TDI, 2.8 D, 2.8 HDI** 01/97 - 04/02 63 -94 kW		**39-220967**	bis Nutzlast 1800 kg HA: Parabelfeder
B4	**1.9 TD, 2.0, 2.0 i, 2.5 D, 2.5 TD, 2.5 TDI, 2.8 D, 2.8 HDi, 2.8 HDi AWD** 01/97 - 04/02 63 -94 kW	**22-228017**	**19-065656**	Standardfahrwerk; bis Nutzlast 1400 kg
B4	**1.9 TD, 2.0, 2.0 i, 2.5 D, 2.5 TD, 2.5 TDI, 2.8 D, 2.8 HDi, 2.8 HDi AWD** 01/97 - 04/02 63 -94 kW	**22-228017**	**24-168731**	Standardfahrwerk; bis Nutzlast 1800 kg
B4	**1.9 TD, 2.0, 2.0 i, 2.5 D, 2.5 TD, 2.5 TDI, 2.8 D, 2.8 HDi, 2.8 HDi AWD** 01/97 - 04/02 63 -94 kW	**22-228017**	**24-168748**	für Campingfahrzeuge; bis Nutzlast 1800 kg
PEUGEOT BOXER Bus (244, Z_)				
B1	**2.0, 2.0 HDi, 2.2 HDi, 2.8 HDi, 2.8 HDi 4x4** 04/02 - 62 -107 kW	**12-228683** **12-228676**		VA: mit Kugellager
B3	**2.0** 04/02 - 81 kW	**36-222223**		Baumuster: Minibus; bis Nutzlast 1800 kg HA: Standardfahrwerk
B3	**2.2 HDi, 2.8 HDi** 04/02 - 74 -107 kW	**36-222223**		bis Nutzlast 1800 kg HA: Standardfahrwerk
B3 BF	**2.0, 2.0 HDi, 2.2 HDi, 2.8 HDi** 04/02 - 62 -94 kW		**39-230126** SK **39-210401**	
B3 BF	**2.0, 2.0 HDi, 2.2 HDi, 2.8 HDi** 04/02 - 62 -94 kW		**39-220943**	HA: Parabelfeder
B3 BF	**2.0, 2.0 HDi, 2.2 HDi, 2.8 HDi** 04/02 - 62 -94 kW		**39-230133** **39-230126** SK	Verstärkte Ausführung .
B4	**2.0, 2.0 HDi, 2.2 HDi, 2.8 HDi, 2.8 HDi 4x4** 04/02 - 62 -107 kW	**22-228017**	**19-065656**	bis Nutzlast 1400 kg
PEUGEOT BOXER Kasten (244)				
B1	**2.0, 2.0 HDi, 2.2 HDi, 2.8 HDi, 2.8 HDi 4x4** 04/02 - 62 -107 kW	**12-228683** **12-228676**		VA: mit Kugellager
B3	**2.0** 04/02 - 81 kW	**36-222223**		Baumuster: Minibus; bis Nutzlast 1800 kg HA: Standardfahrwerk
B3	**2.2 HDi, 2.8 HDi** 04/02 - 74 -107 kW	**36-222223**		bis Nutzlast 1800 kg HA: Standardfahrwerk
B3 BF	**2.0, 2.0 HDi, 2.2 HDi, 2.8 HDi** 04/02 - 62 -107 kW		**39-230126** SK **39-210401**	

P

			

PEUGEOT

PEUGEOT BOXER Kasten (244)

B3 BF	**2.0, 2.0 HDi, 2.2 HDi, 2.8 HDi** 04/02 - 62 -107 kW		**39-220943**	HA: Parabelfeder
B3 BF	**2.0, 2.0 HDi, 2.2 HDi, 2.8 HDi** 04/02 - 62 -107 kW		**39-230133** **39-230126** SK	Verstärkte Ausführung .
B4	**2.0, 2.0 HDi, 2.2 HDi, 2.8 HDi, 2.8 HDi 4x4** 04/02 - 62 -107 kW	**22-228017**	**19-065656** OIO	bis Nutzlast 1400 kg

PEUGEOT BOXER Pritsche/Fahrgestell (244)

B1	**2.0 HDi, 2.2 HDi, 2.8 HDi, 2.8 HDi 4x4, 2.8 TD** 12/01 - 62 -107 kW	**12-228683** **12-228676**		VA: mit Kugellager
B3	**2.8 HDi** 04/02 - 94 -107 kW	**36-222223**		bis Nutzlast 1800 kg HA: Standardfahrwerk
B3 BF	**2.0 HDi, 2.2 HDi, 2.8 HDi** 04/02 - 62 -107 kW		**39-230126** SK **39-210401**	
B3 BF	**2.0 HDi, 2.2 HDi, 2.8 HDi** 04/02 - 62 -107 kW		**39-220943**	HA: Parabelfeder
B3 BF	**2.0 HDi, 2.2 HDi, 2.8 HDi** 04/02 - 62 -107 kW		**39-230133** **39-230126** SK	Verstärkte Ausführung .
B4	**2.0 HDi, 2.2 HDi, 2.8 HDi, 2.8 HDi 4x4, 2.8 TD** 12/01 - 62 -107 kW	**22-228017**	**19-065656** OIO	bis Nutzlast 1400 kg

PEUGEOT BOXER Bus

B1	**2.2 HDi 100, 2.2 HDi 110, 2.2 HDi 120, 2.2 HDi 130, 2.2 HDi 150, 3.0 HDi 145, 3.0 HDi 160, 3.0 HDi 175** 04/06 - 74 -130 kW	**12-228683** **12-228676**		VA: mit Kugellager
B3 BF	**2.2 HDi 100, 2.2 HDi 110, 2.2 HDi 120, 2.2 HDi 130, 2.2 HDi 150, 3.0 HDi 145, 3.0 HDi 160, 3.0 HDi 175** 04/06 - 74 -130 kW		**39-220431**	HA: für OE-Nr.: 1350080080
B3 BF	**2.2 HDi 100, 2.2 HDi 110, 2.2 HDi 120, 2.2 HDi 130, 2.2 HDi 150, 3.0 HDi 145, 3.0 HDi 160, 3.0 HDi 175** 04/06 - 74 -130 kW		**39-228260**	HA: für OE-Nr.: 1355403080
B4	**2.2 HDi 100, 2.2 HDi 120, 3.0 HDi 145, 3.0 HDi 160** 04/06 - 74 -116 kW	**22-183415**	**19-183398** OIO	Baumuster: Light 11-15 Q HA: Lmin: 283 mm
B4	**2.2 HDi 100, 2.2 HDi 120, 3.0 HDi 145, 3.0 HDi 160** 04/06 - 74 -116 kW	**22-196682**	**19-183398** OIO	Baumuster: Light 17-18 Q HA: Lmin: 283 mm
B4	**2.2 HDi 100, 2.2 HDi 120, 3.0 HDi 145, 3.0 HDi 160** 04/06 - 74 -116 kW		**19-226798** OIO	HA: Lmin: 293 mm

PEUGEOT BOXER Kasten

B1	**2.2 HDi 100, 2.2 HDi 110, 2.2 HDi 120, 2.2 HDi 130, 2.2 HDi 150, 3.0 HDi 145, 3.0 HDi 160, 3.0 HDi 175** 04/06 - 74 -130 kW	**12-228683** **12-228676**		VA: mit Kugellager

P

				
PEUGEOT				
PEUGEOT BOXER Kasten				
B3 BF	**2.2 HDi 100, 2.2 HDi 110, 2.2 HDi 120, 2.2 HDi 130, 2.2 HDi 150, 3.0 HDi 145, 3.0 HDi 160, 3.0 HDi 175** 04/06 - 74 -130 kW		**39-220431**	HA: für OE-Nr.: 1350080080
B3 BF	**2.2 HDi 100, 2.2 HDi 110, 2.2 HDi 120, 2.2 HDi 130, 2.2 HDi 150, 3.0 HDi 145, 3.0 HDi 160, 3.0 HDi 175** 04/06 - 74 -130 kW		**39-228260**	HA: für OE-Nr.: 1355403080
B4	**2.2 HDi 100, 2.2 HDi 120, 3.0 HDi, 3.0 HDi 145, 3.0 HDi 160** 04/06 - 74 -116 kW	**22-183415**	**19-183398** OIO	Baumuster: Light 11-15 Q HA: Lmin: 283 mm
B4	**2.2 HDi 100, 2.2 HDi 120, 3.0 HDi, 3.0 HDi 145, 3.0 HDi 160** 04/06 - 74 -116 kW	**22-196682**	**19-183398** OIO	Baumuster: Light 17-18 Q HA: Lmin: 283 mm
B4	**2.2 HDi 100, 2.2 HDi 120, 3.0 HDi 145, 3.0 HDi 160** 04/06 - 74 -116 kW		**19-226798** OIO	HA: Lmin: 293 mm
PEUGEOT BOXER Pritsche/Fahrgestell				
B1	**2.2 HDi 100, 2.2 HDi 110, 2.2 HDi 120, 2.2 HDi 130, 2.2 HDi 150, 3.0 HDi, 3.0 HDi 145, 3.0 HDi 160, 3.0 HDi 175** 04/06 - 74 -130 kW	**12-228683** **12-228676**		VA: mit Kugellager
B3 BF	**2.2 HDi 100, 2.2 HDi 110, 2.2 HDi 120, 2.2 HDi 130, 2.2 HDi 150, 3.0 HDi 145, 3.0 HDi 160, 3.0 HDi 175** 04/06 - 74 -130 kW		**39-220431**	HA: für OE-Nr.: 1350080080
B3 BF	**2.2 HDi 100, 2.2 HDi 110, 2.2 HDi 120, 2.2 HDi 130, 2.2 HDi 150, 3.0 HDi 145, 3.0 HDi 160, 3.0 HDi 175** 04/06 - 74 -130 kW		**39-228260**	HA: für OE-Nr.: 1355403080
B4	**2.2 HDi 100, 2.2 HDi 120, 3.0 HDi, 3.0 HDi 145, 3.0 HDi 160** 04/06 - 74 -116 kW	**22-183415**	**19-183398** OIO	Baumuster: Light 11-15 Q HA: Lmin: 283 mm
B4	**2.2 HDi 100, 2.2 HDi 120, 3.0 HDi, 3.0 HDi 145, 3.0 HDi 160** 04/06 - 74 -116 kW	**22-196682**	**19-183398** OIO	Baumuster: Light 17-18 Q HA: Lmin: 283 mm
B4	**2.2 HDi 100, 2.2 HDi 120, 3.0 HDi, 3.0 HDi 145, 3.0 HDi 160** 04/06 - 74 -116 kW		**19-226798** OIO	HA: Lmin: 293 mm
PEUGEOT J5 Bus (280P)				
B4	**2.0, 2.5 D** 09/81 - 09/90 54 -58 kW		**19-065625** OIO	
PEUGEOT J5 Kasten (280L)				
B4	**1.8, 1.9 D, 2.0, 2.5 D, 2.5 DT** 09/81 - 08/90 51 -70 kW		**19-065625** OIO	
PEUGEOT J5 Pritsche/Fahrgestell (280L)				
B4	**1.8, 1.9 D, 2.0, 2.5 D, 2.5 DT** 09/81 - CH-Nr. 51 -70 kW		**19-065625** OIO	-> CH.Nr.: 0327 500
B4	**1.8, 1.9 D, 2.0, 2.5 D, 2.5 DT** CH-Nr. - 09/90 51 -70 kW		**19-065601** OIO	CH.Nr.: 0327 501 ->

P

				
PEUGEOT				
PEUGEOT J5 Bus (290P)				
B3 BF	**1.9 D, 2.0, 2.5 D, 2.5 TD** 10/90 - 02/94 51 -70 kW		**39-210128**	HA: Parabelfeder m. Unterfeder
B4	**1.9 D, 2.0, 2.5 D, 2.5 TD** 10/90 - 02/94 51 -70 kW		**19-065625** OIO	
PEUGEOT J5 Kasten (290L)				
B3 BF	**1.9 D** 10/90 - 03/94 51 kW		**39-210128**	HA: Parabelfeder m. Unterfeder
B4	**1.8, 1.9 D, 2.0, 2.5 D, 2.5 DT** 09/90 - 03/94 51 -70 kW		**19-065625** OIO	
PEUGEOT J5 Pritsche/Fahrgestell (290L)				
B3 BF	**1.9 D, 2.0, 2.5 D, 2.5 TD** 10/90 - 02/94 51 -70 kW		**39-210128**	HA: Parabelfeder m. Unterfeder
B4	**1.8, 1.9 D, 2.0, 2.5 D, 2.5 TD** 09/90 - CH-Nr. 51 -70 kW		**19-065625** OIO	-> CH.Nr.: 0327 500
B4	**1.8, 1.9 D, 2.0, 2.5 D, 2.5 TD** CH-Nr. - 02/94 51 -70 kW		**19-065601** OIO	CH.Nr.: 0327 501 ->
PLYMOUTH				
PLYMOUTH VOYAGER / GRAN VOYAGER				
B4	**3.3 LE** 10/89 - 09/90 112 kW		**19-065212** OIO	HA: Standardfahrwerk; ohne Niveauregulierung
B6 Sport	**3.3 LE** 10/89 - 09/90 112 kW		*24-015226* OIO	HA: Standardfahrwerk
PLYMOUTH VOYAGER / GRAN VOYAGER				
B4	**2.0 i, 2.4 i, 2.5 TD, 3.0, 3.3 Flex-Fuel, 3.3 i, 3.8 i** 01/95 - 03/01 85 -131 kW		**19-065212** OIO	HA: Standardfahrwerk
B6 Sport	**2.0 i, 2.4 i, 2.5 TD, 3.0, 3.3 Flex-Fuel, 3.3 i, 3.8 i** 01/95 - 03/01 85 -131 kW		*24-015226* OIO	HA: Standardfahrwerk
PONTIAC				
PONTIAC FIREBIRD				
B6 Sport	**2.8, 3.1, 5.0, 5.7** 01/83 - 12/89 84 -132 kW	*35-125228*	*24-225397* OI	
B6 Sport	**2.8, 3.1, 5.0, 5.7** 01/83 - 12/89 84 -132 kW	*35-125228*	**24-011211** XI	Baumuster: Heavy Duty
PONTIAC FIREBIRD				
B6 Sport	**Trans Am 3.2** 10/91 - 01/92 104 kW	*35-125228*		Baumuster: Sport
B6 Sport	**Trans Am 3.2** 01/93 - 12/93 104 kW	**24-024068**	**24-024075** XI	Baumuster: Heavy Duty

P

				
PONTIAC				
PONTIAC FIREBIRD Cabriolet				
B6 Sport	**3.4, 3.8, 5.7** 01/93 - 119 -205 kW	**24-024068**	**24-024075**	
PONTIAC TRANS SPORT				
B6 Sport	**2.3, 3.1, 3.8** 07/89 - 03/97 90 -127 kW	*35-132462*	**24-010191**	
PORSCHE				
PORSCHE 356 Coupe				
B6 Sport	**1100, 1300, 1300 S, 1500, 1500 S, A 1500 GS Carrera, A 1600, A 1600 GS Carrera, A 1600 Super** 01/50 - 12/59 29 -85 kW	**24-599955**	**24-599962**	
B6 Sport	**B 1600, B 1600 Super 75, B 1600 Super 90, B 2000 GS Carrera 2, C 1600, C 1600 SC, C 2000 GS Carrera 2** 01/59 - 03/68 44 -103 kW	**24-599955**	**24-599962**	
PORSCHE 356 Cabriolet/Speedster (F12)				
B6 Sport	**1100, 1300, 1300 S, 1500, 1500 S, A 1500 GS Carrera, A 1600, A 1600 GS Carrera, A 1600 S** 01/50 - 12/59 29 -85 kW	**24-599955**	**24-599962**	
B6 Sport	**B 1600, B 1600 Super 75, B 1600 Super 90, B 2000 GS Carrera 2, C 1600, C 1600 SC, C 2000 GS Carrera 2** 01/59 - 12/65 44 -103 kW	**24-599955**	**24-599962**	
PORSCHE 911				
B6 Sport	**2.0 L** 01/63 - 11/68 96 -110 kW		**24-001670**	Baumuster: Serie HA: Gewindemaß: M12
B6 Sport	**2.0 T, 2.2 T** 08/68 - 12/72 81 -92 kW	**34-001127**	**24-001670**	Baumuster: Serie VA: Federbeinhersteller Boge HA: Gewindemaß: M12
B6 Sport	**2.0 T, 2.2 T** 08/68 - 12/72 81 -92 kW	**34-001134**	**24-001670**	VA: Baumuster: Serie Turbo; Federbeinhersteller Boge HA: Gewindemaß: M12
B6 Sport	**2.3 E, 2.3 S, 2.3 T, 2.7, 2.7 S Carrera, 3.0 SC, 3.0 SC Carrera** 08/71 - 10/83 96 -154 kW	**34-001134**	**24-001694**	Baumuster: Serie Turbo VA: Federbeinhersteller Boge HA: Gewindemaß: M14
B6 Sport	**2.3 E, 2.3 S, 2.3 T, 2.7, 2.7 S Carrera, 3.0 SC, 3.0 SC Carrera** 08/71 - 10/83 96 -154 kW	**34-001158**	**24-009751**	Baumuster: Sportlich Straße VA: Federbeinhersteller Boge HA: Gewindemaß: M14
B6 Sport	**2.3 E, 2.3 S, 2.3 T, 2.7, 2.7 S Carrera, 3.0 SC, 3.0 SC Carrera** 08/71 - 10/83 96 -154 kW	**34-001165**	**24-009676**	Baumuster: Club-Sport VA: Federbeinhersteller Boge HA: Gewindemaß: M14
B6 Sport	**2.7 SC Carrera RS, 3.0 Turbo, 3.2, 3.3 Turbo, 3.3 Turbo S** 08/72 - 11/90 154 -243 kW	**35-001270** **35-001287** **34-050019**	**24-001694**	Baumuster: Serie Bilstein VA: Federbeinhersteller Bilstein HA: Gewindemaß: M14
B6 Sport	**2.7 SC Carrera RS, 3.0 Turbo, 3.2, 3.3 Turbo, 3.3 Turbo S** 08/72 - 11/90 154 -243 kW	*35-003885* *35-003892* **34-050507**	**24-009751**	Baumuster: Sportlich Straße VA: Federbeinhersteller Bilstein HA: Gewindemaß: M14
B6 Sport	**2.7 SC Carrera RS, 3.0 Turbo, 3.2, 3.3 Turbo, 3.3 Turbo S** 08/72 - 11/90 154 -243 kW	*35-003908* *35-003915* **34-050491**	**24-009676**	Baumuster: Rennen 1 VA: Federbeinhersteller Bilstein; Kenngröße: 2000N/ 1700N HA: Gewindemaß: M14

P

				

PORSCHE

PORSCHE 911

B6 Sport	**2.7 SC Carrera RS, 3.0 Turbo, 3.2, 3.3 Turbo, 3.3 Turbo S** 08/72 - 11/90 154 -243 kW	*35-003922* *35-003939* **34-612200**	**24-009737**	Baumuster: Rallye 1000 Seen VA: Federbeinhersteller Bilstein HA: Gewindemaß: M14
B6 Sport	**3.2** 08/86 - 08/89 160 kW	**34-001141**	**24-001694**	Baumuster: Serie Turbo VA: Federbeinhersteller Boge
B6 Sport	**3.2** 08/86 - 08/89 160 kW	**34-001158**	**24-009751**	Baumuster: Sportlich Straße VA: Federbeinhersteller Boge
B6 Sport	**3.2** 08/86 - 08/89 160 kW	**34-001165**	**24-009676**	Baumuster: Club Sport VA: Federbeinhersteller Boge
B6 Sport	**3.2 SC Carrera** CH-Nr. - 06/85 152 kW	**34-001134**	**24-001694**	CH.Nr.: A-> F; Baumuster: Serie Turbo VA: Federbeinhersteller Boge
B6 Sport	**3.2 SC Carrera** 07/85 - CH-Nr. 152 kW	**34-001141**	**24-001694**	CH.Nr.: G-> K; Baumuster: Serie Turbo VA: Federbeinhersteller Boge
B6 Sport	**3.2 SC Carrera, 3.3 SC Turbo** 07/85 - 08/89 152 -221 kW	**35-001270** **35-001287** **34-050019**	**24-001694**	Baumuster: Serie Bilstein VA: Federbeinhersteller Bilstein
B6 Sport	**3.2 SC Carrera** 02/84 - 06/85 152 kW	**34-001158**	**24-009751**	Baumuster: Sportlich Straße VA: Federbeinhersteller Boge
B6 Sport	**3.2 SC Carrera, 3.3 SC Turbo** 07/85 - 08/89 152 -221 kW	*35-003885* *35-003892* **34-050507**	**24-009751**	Baumuster: Sportlich Straße VA: Federbeinhersteller Bilstein
B6 Sport	**3.2 SC Carrera** 02/84 - 06/85 152 kW	**34-001165**	**24-009676**	Baumuster: Club Sport VA: Federbeinhersteller Boge
B6 Sport	**3.2 SC Carrera** 07/85 - 06/87 152 kW	**34-001165**	**24-009676**	Baumuster: Club Sport VA: Federbeinhersteller Boge
B6 Sport	**3.2 SC Carrera, 3.3 SC Turbo** 07/85 - 08/89 152 -221 kW	*35-003908* *35-003915* **28-188629** **34-050491**	**24-009676**	Baumuster: Rennen 1 VA: Federbeinhersteller Bilstein; Kenngröße: 1600N/ 1600N
B6 Sport	**3.2 SC Carrera, 3.3 SC Turbo** 07/85 - 08/89 152 -221 kW	*35-003922* *35-003939* **34-612200**	**24-009737**	Baumuster: Rallye 1000 Seen VA: Federbeinhersteller Bilstein
MS	**3.3 Turbo S** 09/86 - 11/90 243 kW	*35-587743* *35-587736*	**24-595452**	Baumuster: Carrera RSR VA: höhenverstellbar; Kenngröße: 161/160 HA: Kenngröße: 180/170; höhenverstellbar; mit Unibal-Gelenklager

PORSCHE 911 Targa

B6 Sport	**2.0 L, 2.0 S** 11/64 - 11/68 96 -118 kW		**24-001670**	Baumuster: Serie HA: Gewindemaß: M12
B6 Sport	**2.0 E, 2.0 T, 2.2 E, 2.2 S** 06/67 - 02/72 81 -132 kW	**34-001127**	**24-001670**	VA: Baumuster: Serie; Federbeinhersteller Boge HA: Gewindemaß: M12
B6 Sport	**2.0 E, 2.2 E, 2.2 S** 09/68 - 02/72 103 -132 kW	**34-001134**	**24-001670**	VA: Baumuster: Serie Turbo; Federbeinhersteller Boge HA: Gewindemaß: M12
B6 Sport	**2.0 S** 07/66 - 09/68 125 kW		**24-001670**	Baumuster: Serie
B6 Sport	**2.0 S** 10/68 - 02/72 125 kW	**34-001127**	**24-001670**	Baumuster: Serie HA: Gewindemaß: M12
B6 Sport	**2.0 S** 10/68 - 02/72 125 kW	**34-001134**	**24-001670**	VA: Baumuster: Serie Turbo HA: Gewindemaß: M12
B6 Sport	**2.2 T** 01/70 - 12/72 92 kW	**34-001127**	**24-001670**	Baumuster: Serie VA: Federbeinhersteller Boge HA: Gewindemaß: M12

				
PORSCHE				
PORSCHE 911 Targa				
B6 Sport	**2.2 T** 01/70 - 12/72 92 kW	**34-001134**	**24-001670**	VA: Baumuster: Serie Turbo; Federbeinhersteller Boge HA: Gewindemaß: M12
B6 Sport	**2.3 E, 2.3 S, 2.3 T, 2.7, 2.7 S, 3.0 SC Carrera** 08/71 - 06/77 96 -147 kW	**34-001134**	**24-001694**	Baumuster: Serie Turbo VA: Federbeinhersteller Boge
B6 Sport	**2.3 E, 2.3 S, 2.3 T, 2.7, 2.7 S, 3.0 SC Carrera** 08/71 - 06/77 96 -147 kW	**34-001158**	**24-009751**	Baumuster: Sportlich Straße VA: Federbeinhersteller Boge
B6 Sport	**2.3 E, 2.3 S, 2.3 T, 2.7, 2.7 S, 3.0 SC Carrera** 08/71 - 06/77 96 -147 kW	**34-001165**	**24-009676**	Baumuster: Club-Sport VA: Federbeinhersteller Boge
B6 Sport	**2.7 SC Carrera RS, 3.3 Turbo** 08/72 - 11/90 154 -221 kW	**35-001270** ↰ **35-001287** ↱ **34-050019**	**24-001694**	Baumuster: Serie
B6 Sport	**2.7 SC Carrera RS, 3.3 Turbo** 08/72 - 11/90 154 -221 kW	*35-003885* ↰ *35-003892* ↱ **34-050507**	**24-009751**	Baumuster: Sportlich Straße
B6 Sport	**2.7 SC Carrera RS, 3.3 Turbo** 08/72 - 11/90 154 -221 kW	*35-003908* ↰ *35-003915* ↱ **28-188629** **34-050491**	**24-009676**	Baumuster: Rennen 1 VA: Kenngröße: 1600N/ 1600N; Kenngröße: 2000N/ 1700N
B6 Sport	**2.7 SC Carrera RS, 3.3 Turbo** 08/72 - 11/90 154 -221 kW	*35-003922* ↰ *35-003939* ↱ **34-612200**	**24-009737**	Baumuster: Rallye 1000 Seen
PORSCHE 911 Cabriolet				
B6 Sport	**3.0 SC, 3.1 Carrera Speedster, 3.1 SC Carrera** 08/82 - 08/84 150 -170 kW	**35-001270** ↰ **35-001287** ↱ **34-050019**	**24-001694**	Baumuster: Serie Bilstein
B6 Sport	**3.0 SC, 3.1 Carrera Speedster, 3.1 SC Carrera** 08/82 - 08/84 150 -170 kW	**34-001134**	**24-001694**	Baumuster: Serie Turbo VA: Federbeinhersteller Boge
B6 Sport	**3.0 SC, 3.1 Carrera Speedster** 08/82 - 08/89 150 -170 kW	*35-003885* ↰ *35-003892* ↱ **34-050507**	**24-009751**	Baumuster: Sportlich Straße
B6 Sport	**3.0 SC, 3.1 Carrera Speedster, 3.1 SC Carrera** 08/82 - 08/84 150 -170 kW	**34-001158**	**24-009751**	Baumuster: Sportlich Straße VA: Federbeinhersteller Boge
B6 Sport	**3.0 SC, 3.1 Carrera Speedster, 3.1 SC Carrera** 08/82 - 08/84 150 -170 kW	*35-003908* ↰ *35-003915* ↱ **28-188629** **34-050491**	**24-009676**	Baumuster: Rennen 1 VA: Kenngröße: 1600N/ 1600N; Kenngröße: 2000N/ 1700N
B6 Sport	**3.0 SC, 3.1 Carrera Speedster, 3.1 SC Carrera** 08/82 - 08/84 150 -170 kW	**34-001165**	**24-009676**	Baumuster: Club-Sport VA: Federbeinhersteller Boge
B6 Sport	**3.0 SC, 3.1 Carrera Speedster, 3.1 SC Carrera** 08/82 - 08/84 150 -170 kW	*35-003922* ↰ *35-003939* ↱ **34-612200**	**24-009737**	Baumuster: Rallye 1000 Seen
B6 Sport	**3.1 SC Carrera** 10/84 - 08/89 152 kW	*35-003885* ↰ *35-003892* ↱ **34-050507**	**24-009751**	Baumuster: Sportlich Straße
B6 Sport	**3.1 Carrera Speedster** 08/86 - 08/89 160 kW	*35-003885* ↰ *35-003892* ↱ **34-050507**	**24-009751**	Baumuster: Sportlich Straße
B6 Sport	**3.1 SC Carrera** 08/83 - 08/84 170 kW	*35-003885* ↰ *35-003892* ↱ **34-050507**	**24-009751**	Baumuster: Sportlich Straße

P

PORSCHE

PORSCHE 911 (964)

B6 Sport	**3.3 Turbo, 3.3 Turbo S, 3.6 Turbo** 08/90 - 09/93 235 -265 kW	**35-052777** **35-052784**	**24-015479**	
B6 Sport	**3.6 Carrera, 3.6 Carrera 4** 12/88 - 12/90 184 kW	**35-052777** **35-052784**	**24-017350**	-> CH.Nr.: 96MS4_01467; -> CH.Nr.: 96MS4_10518; Baumuster: Coupe
B6 Sport	**3.6 Carrera, 3.6 Carrera 4** 12/88 - 12/90 184 kW	**35-052777** **35-052784**	**24-017350**	-> CH.Nr.: 96MS4_30299; -> CH.Nr.: 96MS4_40240; Baumuster: Targa
B6 Sport	**3.6 Carrera, 3.6 Carrera 4** 01/91 - 09/93 184 kW	**35-052777** **35-052784**	**24-015479**	CH.Nr.: 96MS4_01468 ->; CH.Nr.: 96MS4_10519 ->; Baumuster: Coupe
B6 Sport	**3.6 Carrera, 3.6 Carrera 4** 01/91 - 09/93 184 kW	**35-052777** **35-052784**	**24-015479**	CH.Nr.: 96MS4_30300 ->; CH.Nr.: 96MS4_40241 ->; Baumuster: Targa
B6 Sport	**3.6 Carrera RS** 06/91 - 09/93 191 kW	*22-181602*		

B16 PSS10	**3.3 Turbo, 3.6 Carrera, 3.6 Carrera 4** 01/91 - 09/93 184 -235 kW	**48-132633**	CH.Nr.: 96MS4_01468 ->; CH.Nr.: 96MS4_10519 ->; Baumuster: Coupe; siehe Gutachten VA: Tieferlegung lt. GA: 20-40 mm; Achslast bis: 780 kg HA: Tieferlegung lt. GA: 20-40 mm; Achslast bis: 1150 kg
B16 PSS10	**3.3 Turbo S, 3.6 Turbo** 06/91 - 09/93 261 -265 kW	**48-132633**	siehe Gutachten VA: Tieferlegung lt. GA: 20-40 mm; Achslast bis: 780 kg HA: Tieferlegung lt. GA: 20-40 mm; Achslast bis: 1150 kg
B16 PSS10	**3.6 Carrera, 3.6 Carrera 4** 12/88 - 12/90 184 kW	**48-132626**	-> CH.Nr.: 96MS4_01467; -> CH.Nr.: 96MS4_10518; Baumuster: Coupe; siehe Gutachten VA: Tieferlegung lt. GA: 20-40 mm; Achslast bis: 780 kg HA: Tieferlegung lt. GA: 20-40 mm; Achslast bis: 1150 kg
B16 PSS10	**3.6 Carrera, 3.6 Carrera 4** 12/88 - 12/90 184 kW	**48-132626**	-> CH.Nr.: 96MS4_30299; -> CH.Nr.: 96MS4_40240; Baumuster: Targa; siehe Gutachten VA: Tieferlegung lt. GA: 20-40 mm; Achslast bis: 780 kg HA: Tieferlegung lt. GA: 20-40 mm; Achslast bis: 1150 kg
B16 PSS10	**3.6 Carrera, 3.6 Carrera 4** 01/91 - 09/93 184 kW	**48-132633**	CH.Nr.: 96MS4_30300 ->; CH.Nr.: 96MS4_40241 ->; Baumuster: Targa; siehe Gutachten VA: Tieferlegung lt. GA: 20-40 mm; Achslast bis: 780 kg HA: Tieferlegung lt. GA: 20-40 mm; Achslast bis: 1150 kg
B16 PSS10	**3.6 Carrera RS** 06/91 - 09/93 191 kW	**48-137539**	Baumuster: Walter Röhrl; siehe Gutachten VA: Tieferlegung lt. GA: 20-40 mm HA: Tieferlegung lt. GA: 20-40 mm

MS	**3.3 Turbo, 3.3 Turbo S, 3.6 Carrera RS, 3.6 Turbo** 08/90 - 09/93 191 -265 kW	*35-591184* *35-591177*	*24-848879*	Baumuster: 964 3.6 Cup VA: höhenverstellbar; Kenngröße: 220/70 HA: Kenngröße: 380/170
MS	**3.3 Turbo, 3.3 Turbo S, 3.6 Carrera RS, 3.6 Turbo** 08/90 - 09/93 191 -265 kW	*35-240938* *35-240945* *28-240921*	*24-057608*	Baumuster: 964 RSR 3.8 Cup HA: höhenverstellbar; Kenngröße: 400/220

PORSCHE 911 Cabriolet (964)

B6 Sport	**3.6 Carrera, 3.6 Carrera 4** 05/89 - 12/90 184 kW	**35-052777** **35-052784**	**24-017350**	-> CH.Nr.: 96MS4_60466; -> CH.Nr.: 96MS4_50777; Baumuster: Cabrio
B6 Sport	**3.6 Carrera, 3.6 Carrera 4** 05/89 - 12/90 184 kW	**35-052777** **35-052784**	**24-017350**	-> CH.Nr.: 96MS4_30299; -> CH.Nr.: 96MS4_40240; Baumuster: Targa
B6 Sport	**3.6 Carrera, 3.6 Carrera 4** 01/91 - 05/94 184 kW	**35-052777** **35-052784**	**24-015479**	CH.Nr.: 96MS4_50778 ->; CH.Nr.: 96MS4_60467 ->; Baumuster: Cabrio
B6 Sport	**3.6 Carrera, 3.6 Carrera 4** 01/91 - 05/94 184 kW	**35-052777** **35-052784**	**24-015479**	CH.Nr.: 96MS4_30300 ->; CH.Nr.: 96MS4_40241 ->; Baumuster: Targa

B16 PSS10	**3.6 Carrera, 3.6 Carrera 4** 05/89 - 12/90 184 kW	**48-132626**	-> CH.Nr.: 96MS4_50777; -> CH.Nr.: 96MS4_60466; Baumuster: Cabrio; siehe Gutachten VA: Tieferlegung lt. GA: 20-40 mm; Achslast bis: 780 kg HA: Tieferlegung lt. GA: 20-40 mm; Achslast bis: 1150 kg
B16 PSS10	**3.6 Carrera, 3.6 Carrera 4** 05/89 - 12/90 184 kW	**48-132626**	-> CH.Nr.: 96MS4_30299; -> CH.Nr.: 96MS4_40240; Baumuster: Targa; siehe Gutachten VA: Tieferlegung lt. GA: 20-40 mm; Achslast bis: 780 kg HA: Tieferlegung lt. GA: 20-40 mm; Achslast bis: 1150 kg

PORSCHE

PORSCHE 911 Cabriolet (964)

B16 PSS10	**3.6 Carrera, 3.6 Carrera 4** 01/91 - 05/94 184 kW		**48-132633**	CH.Nr.: 96MS4_50778 ->; CH.Nr.: 96MS4_60467 ->; Baumuster: Cabrio; siehe Gutachten VA: Tieferlegung lt. GA: 20-40 mm; Achslast bis: 780 kg HA: Tieferlegung lt. GA: 20-40 mm; Achslast bis: 1150 kg
B16 PSS10	**3.6 Carrera, 3.6 Carrera 4** 01/91 - 05/94 184 kW		**48-132633**	CH.Nr.: 96MS4_30300 ->; CH.Nr.: 96MS4_40241 ->; Baumuster: Targa; siehe Gutachten VA: Tieferlegung lt. GA: 20-40 mm; Achslast bis: 780 kg HA: Tieferlegung lt. GA: 20-40 mm; Achslast bis: 1150 kg

PORSCHE 911 (993)

B6 Sport	**3.6 Carrera, 3.6 Carrera 4, 3.6 Turbo 4, 3.8 Carrera, 3.8 Carrera 4** 10/93 - 09/97 200 -300 kW	**35-046929** **35-046936**	**24-061308**	Standardfahrwerk VA: Serienfederteller muß benutzt werden
B6 Sport	**3.6 Carrera, 3.6 Carrera 4, 3.6 Turbo 4, 3.8 Carrera, 3.8 Carrera 4** 10/93 - 09/97 200 -300 kW	*35-116486* *35-116493*	**24-061308**	Länderausführung kürzen um VA: Serienfederteller muß benutzt werden
B8	**3.6 Carrera, 3.6 Carrera 4, 3.6 Turbo 4, 3.6 Turbo GT2, 3.6 Turbo GT2 4, 3.8 Carrera, 3.8 Carrera 4** 10/93 - 09/97 200 -331 kW	**35-195276** **35-195283**	**24-195294**	Sportfahrwerk; Baumuster: M030; M033 VA: Serienfederteller muß benutzt werden
B12 PK	**3.6 Carrera, 3.6 Carrera 4, 3.8 Carrera, 3.8 Carrera 4** 10/93 - 09/97 200 -210 kW	**46-193605**		Serienfederteller muß benutzt werden; siehe Gutachten VA: Tieferlegung lt. GA: 30 mm; Achslast bis: 760 kg HA: Tieferlegung lt. GA: 30 mm; Achslast bis: 1080 kg
B16 PSS10	**3.6 Carrera, 3.6 Carrera 4, 3.6 Turbo 4, 3.6 Turbo GT2, 3.6 Turbo GT2 4, 3.8 Carrera, 3.8 Carrera 4** 10/93 - 09/97 200 -331 kW	**48-132688**		siehe Gutachten VA: Tieferlegung lt. GA: 15-35 mm; Achslast bis: 760 kg HA: Tieferlegung lt. GA: 10-20 mm; Achslast bis: 1150 kg

PORSCHE 911 Targa (993)

B6 Sport	**3.6 Carrera, 3.8 Carrera** 08/95 - 09/97 210 -221 kW	**35-046929** **35-046936**	**24-061308**	Standardfahrwerk VA: Serienfederteller muß benutzt werden
B6 Sport	**3.6 Carrera, 3.8 Carrera** 08/95 - 09/97 210 -221 kW	*35-116486* *35-116493*	**24-061308**	Länderausführung kürzen um VA: Serienfederteller muß benutzt werden
B8	**3.6 Carrera, 3.8 Carrera** 08/95 - 09/97 210 -221 kW	**35-195276** **35-195283**	**24-195294**	Sportfahrwerk; Baumuster: M030; M033 VA: Serienfederteller muß benutzt werden
B12 PK	**3.6 Carrera, 3.8 Carrera** 08/95 - 09/97 210 -221 kW	**46-193605**		Baumuster: M 033, ex. M30 Turbo; siehe Gutachten VA: Tieferlegung lt. GA: 30 mm; Achslast bis: 760 kg HA: Tieferlegung lt. GA: 30 mm; Achslast bis: 1080 kg
B16 PSS10	**3.6 Carrera, 3.8 Carrera** 08/95 - 09/97 210 -221 kW	**48-132688**		siehe Gutachten VA: Tieferlegung lt. GA: 15-35 mm; Achslast bis: 760 kg HA: Tieferlegung lt. GA: 10-20 mm; Achslast bis: 1150 kg

PORSCHE 911 Cabriolet (993)

B6 Sport	**3.6 Carrera, 3.6 Carrera 4, 3.8 Carrera, 3.8 Carrera 4** 07/94 - 09/97 200 -210 kW	**35-046929** **35-046936**	**24-061308**	Standardfahrwerk VA: Serienfederteller muß benutzt werden
B6 Sport	**3.6 Carrera, 3.6 Carrera 4, 3.8 Carrera, 3.8 Carrera 4** 06/95 - 09/97 200 -210 kW	*35-116486* *35-116493*	**24-061308**	Länderausführung kürzen um VA: Serienfederteller muß benutzt werden
B8	**3.6 Carrera, 3.6 Carrera 4, 3.8 Carrera, 3.8 Carrera 4** 07/94 - 09/97 200 -210 kW	**35-195276** **35-195283**	**24-195294**	Sportfahrwerk; Baumuster: M030; M033 VA: Serienfederteller muß benutzt werden
B12 PK	**3.6 Carrera, 3.6 Carrera 4, 3.8 Carrera, 3.8 Carrera 4** 07/94 - 09/97 200 -210 kW	**46-193605**		Baumuster: M 033, ex. M30 Turbo; siehe Gutachten VA: Tieferlegung lt. GA: 30 mm; Achslast bis: 760 kg HA: Tieferlegung lt. GA: 30 mm; Achslast bis: 1080 kg
B16 PSS10	**3.6 Carrera, 3.6 Carrera 4, 3.8 Carrera, 3.8 Carrera 4** 07/94 - 09/97 200 -210 kW	**48-132688**		siehe Gutachten VA: Tieferlegung lt. GA: 15-35 mm; Achslast bis: 760 kg HA: Tieferlegung lt. GA: 10-20 mm; Achslast bis: 1150 kg

PORSCHE

PORSCHE 911 (996)

B4	**3.4 Carrera, 3.6 Carrera, 3.6 Carrera S, 3.6 S** 09/97 - 08/05 221 -331 kW	**22-147448**	**24-147644**	Standardfahrwerk
B4	**3.4 Carrera, 3.6 Carrera, 3.6 Carrera S, 3.6 S** 09/97 - 08/05 221 -331 kW	**22-113337**	**24-113359**	Sportfahrwerk; Baumuster: M 030
B4	**3.4 Carrera 4, 3.6 Carrera 4, 3.6 Carrera 4S, 3.6 Turbo 4, 3.6 Turbo 4S** 09/97 - 08/05 221 -331 kW	**22-113344**	**24-113359**	Sportfahrwerk; Baumuster: M 030 VA: Serienfederteller muß benutzt werden
B6 Sport	**3.4 Carrera, 3.6 Carrera, 3.6 Carrera S, 3.6 S** 09/97 - 08/05 221 -331 kW	**22-046123**	**24-029933**	ohne Sportfahrwerk
B6 Sport	**3.4 Carrera 4, 3.6 Carrera 4, 3.6 Carrera 4S, 3.6 Turbo 4, 3.6 Turbo 4S** 09/97 - 08/05 221 -331 kW	**22-052568**	**24-068116**	ohne Sportfahrwerk VA: Serienfederteller muß benutzt werden
B8	**3.4 Carrera, 3.6 Carrera, 3.6 Carrera S, 3.6 S** 09/97 - 08/05 221 -331 kW	**22-046130**	**24-029940**	Sportfahrwerk; Baumuster: M 030
B8	**3.4 Carrera 4, 3.6 Carrera 4, 3.6 Carrera 4S, 3.6 Turbo 4, 3.6 Turbo 4S** 09/97 - 08/05 221 -331 kW	**22-052728**	**24-068598**	Sportfahrwerk; Baumuster: M 030 VA: Serienfederteller muß benutzt werden
B16 PSS10	**3.4 Carrera, 3.6 Carrera, 3.6 Carrera S, 3.6 S** 09/97 - 08/05 221 -331 kW	**48-135344**		siehe Gutachten VA: Tieferlegung lt. GA: 15-35 mm; Achslast bis: 780 kg HA: Tieferlegung lt. GA: 10-30 mm; Achslast bis: 1180 kg
B16 PSS10	**3.4 Carrera 4, 3.6 Carrera 4, 3.6 Carrera 4S** 09/97 - 08/05 221 -254 kW	**48-135351**		siehe Gutachten VA: Tieferlegung lt. GA: 25-35 mm; Achslast bis: 825 kg HA: Tieferlegung lt. GA: 15-20 mm; Achslast bis: 1250 kg
B16 PSS10	**3.6 Turbo 4, 3.6 Turbo 4S** 06/00 - 08/05 309 -331 kW	**48-135368**		siehe Gutachten VA: Tieferlegung lt. GA: 25-35 mm; Achslast bis: 825 kg HA: Tieferlegung lt. GA: 15-20 mm; Achslast bis: 1250 kg
B16 CM	**3.6 GT2, 3.6 GT3** 03/99 - 08/05 265 -355 kW	*26-630113*	*26-624648*	Baumuster: Club-Sport; Baumuster: inkl. RS VA: höhenverstellbar HA: Dämpfkraft mechanisch verstellbar; höhenverstellbar
MS	**3.6 GT3** 03/99 - 08/05 265 -280 kW	**33-616957**	**32-616965**	Baumuster: VLN, Resevoir VA: Dämpfkraft mechanisch verstellbar; höhenverstellbar HA: Dämpfkraft mechanisch verstellbar; höhenverstellbar
MS	**3.6 GT2, 3.6 GT3** 03/99 - 08/05 265 -355 kW	*34-046012*		Baumuster: Rennen
MS	**3.6 GT2, 3.6 GT3** 03/99 - 08/05 265 -355 kW	*34-610848*	*24-025409*	Baumuster: Carrera Cup VA: höhenverstellbar HA: höhenverstellbar
MS	**3.6 GT2, 3.6 GT3** 03/99 - 08/05 265 -355 kW	*32-145519*	*27-124260*	Baumuster: Rennen; Reservoir VA: Dämpfkraft mechanisch verstellbar; höhenverstellbar HA: Dämpfkraft mechanisch verstellbar; höhenverstellbar

PORSCHE 911 Cabriolet (996)

B4	**3.4 Carrera, 3.6 Carrera, 3.6 Carrera S, 3.6 S** 02/98 - 08/05 221 -331 kW	**22-147448**	**24-147644**	Standardfahrwerk
B4	**3.4 Carrera, 3.6 Carrera, 3.6 Carrera S, 3.6 S** 02/98 - 08/05 221 -331 kW	**22-113337**	**24-113359**	Sportfahrwerk; Baumuster: M 030
B4	**3.4 Carrera 4, 3.6 Carrera 4, 3.6 Carrera 4S, 3.6 Turbo 4, 3.6 Turbo 4S** 02/98 - 08/05 221 -331 kW	**22-113344**	**24-113359**	Sportfahrwerk; Baumuster: M30 VA: Serienfederteller muß benutzt werden
B6 Sport	**3.4 Carrera, 3.6 Carrera, 3.6 Carrera S, 3.6 S** 02/98 - 08/05 221 -331 kW	**22-046123**	**24-029933**	ohne Sportfahrwerk

PORSCHE

PORSCHE 911 Cabriolet (996)

B6 Sport	**3.4 Carrera 4, 3.6 Carrera 4, 3.6 Carrera 4S, 3.6 Turbo 4, 3.6 Turbo 4S** 02/98 - 08/05 221 -331 kW	**22-052568**	**24-068116**	VA: Serienfederteller muß benutzt werden
B8	**3.4 Carrera, 3.6 Carrera, 3.6 Carrera S, 3.6 S** 02/98 - 08/05 221 -331 kW	**22-046130**	**24-029940**	Sportfahrwerk; Baumuster: M 030
B8	**3.4 Carrera 4, 3.6 Carrera 4, 3.6 Carrera 4S, 3.6 Turbo 4, 3.6 Turbo 4S** 02/98 - 08/05 221 -331 kW	**22-052728**	**24-068598**	VA: Serienfederteller muß benutzt werden
B16 PSS10	**3.4 Carrera, 3.6 Carrera, 3.6 Carrera S, 3.6 S** 02/98 - 08/05 221 -331 kW	**48-135344**		siehe Gutachten VA: Tieferlegung lt. GA: 15-35 mm; Achslast bis: 780 kg HA: Tieferlegung lt. GA: 10-30 mm; Achslast bis: 1180 kg
B16 PSS10	**3.4 Carrera 4, 3.6 Carrera 4, 3.6 Carrera 4S** 02/98 - 08/05 221 -254 kW	**48-135351**		siehe Gutachten VA: Tieferlegung lt. GA: 25-35 mm; Achslast bis: 825 kg HA: Tieferlegung lt. GA: 15-20 mm; Achslast bis: 1250 kg
B16 PSS10	**3.6 Turbo 4, 3.6 Turbo 4S** 10/03 - 08/05 309 -331 kW	**48-135368**		siehe Gutachten VA: Tieferlegung lt. GA: 25-35 mm; Achslast bis: 825 kg HA: Tieferlegung lt. GA: 15-20 mm; Achslast bis: 1250 kg

PORSCHE 911 Targa (996)

B4	**3.6** 12/01 - 08/05 235 kW	**22-113337**	**24-113359**	Sportfahrwerk; Baumuster: M 030
B6 Sport	**3.6** 12/01 - 08/05 235 kW	**22-046123**	**24-029933**	ohne Sportfahrwerk
B8	**3.6** 12/01 - 08/05 235 kW	**22-046130**	**24-029940**	Sportfahrwerk; Baumuster: M 030
B12 PK	**3.6** 12/01 - 08/05 235 kW	**46-193612**		Baumuster: M 030; ohne TÜV-Gutachten VA: Tieferlegung lt. GA: 30 mm HA: Tieferlegung lt. GA: 30 mm
B16 PSS10	**3.6** 12/01 - 08/05 235 kW	**48-135344**		siehe Gutachten VA: Tieferlegung lt. GA: 25-35 mm; Achslast bis: 780 kg HA: Tieferlegung lt. GA: 15-20 mm; Achslast bis: 1180 kg

PORSCHE 911 (997)

B4	**3.6 Carrera, 3.8 Carrera S** 07/04 - 239 -261 kW	**22-147455**	**24-147477**	Standardfahrwerk; ohne elektr. Dämpfkraftregulierung; ohne PASM
B4	**3.6 Carrera, 3.8 Carrera S** 07/04 - 239 -261 kW	**22-147462**	**24-147484**	Sportfahrwerk; ohne elektr. Dämpfkraftregulierung; ohne PASM
B4	**3.6 Carrera 4, 3.8 Carrera 4GTS, 3.8 Carrera 4S** 07/04 - 239 -300 kW	**22-147493** (↰) **22-147509** (↱)	**24-147477**	Standardfahrwerk; ohne elektr. Dämpfkraftregulierung; ohne PASM
B4	**3.6 Carrera 4, 3.8 Carrera 4GTS, 3.8 Carrera 4S** 07/04 - 239 -300 kW	**22-147516** (↰) **22-147523** (↱)	**24-147484**	Sportfahrwerk; ohne elektr. Dämpfkraftregulierung; ohne PASM
B4 DTC	**3.6 Carrera, 3.8 Carrera S** 07/04 - 239 -261 kW	**22-147530**	**26-147543**	mit elektr. Dämpfkraftregulierung; mit PASM
B4 DTC	**3.6 Carrera 4, 3.8 Carrera 4GTS, 3.8 Carrera 4S** 07/04 - 239 -300 kW	**22-147561** (↰) **22-147554** (↱)	**26-147543**	mit elektr. Dämpfkraftregulierung; mit PASM
B6 Sport	**3.6 Carrera, 3.8 Carrera GTS, 3.8 Carrera S** 07/04 - 239 -300 kW	**35-118213**	**24-118224**	Standardfahrwerk; ohne Sportfahrwerk; ohne PASM
B6 Sport	**3.6 Carrera 4, 3.6 Turbo, 3.8 Carrera 4GTS, 3.8 Carrera 4S, 3.8 Turbo, 3.8 Turbo S** 07/04 - 239 -390 kW	**35-135937** (↰) **35-135944** (↱)	**24-118224**	ohne elektr. Dämpfkraftregulierung

PORSCHE

PORSCHE 911 (997)

B6 DTC	**3.6 Carrera, 3.8 Carrera GTS, 3.8 Carrera S** 07/04 - 239 -300 kW	**35-118251**	**26-118260**	Standardfahrwerk; mit PASM
B6 DTC	**3.6 Carrera 4, 3.6 Turbo, 3.8 Carrera 4GTS, 3.8 Carrera 4S, 3.8 Turbo, 3.8 Turbo S** 07/04 - 239 -390 kW	**35-135869** **35-135876**	**26-118260**	mit elektr. Dämpfkraftregulierung
B8	**3.6 Carrera, 3.8 Carrera GTS, 3.8 Carrera S** 07/04 - 239 -300 kW	**35-118237**	**24-118248**	Sportfahrwerk; ohne PASM
B8	**3.6 Carrera 4, 3.6 Turbo, 3.8 Carrera 4GTS, 3.8 Carrera 4S, 3.8 Turbo, 3.8 Turbo S** 07/04 - 239 -390 kW	**35-135913** **35-135920**	**24-118248**	ohne elektr. Dämpfkraftregulierung; Sportfahrwerk; ohne PASM
B8 DTC	**3.6 Carrera, 3.8 Carrera GTS, 3.8 Carrera S** 07/04 - 239 -300 kW	**35-118275**	**26-118284**	Sportfahrwerk; mit PASM
B8 DTC	**3.6 Carrera 4, 3.6 Turbo, 3.8 Carrera 4GTS, 3.8 Carrera 4S, 3.8 Turbo, 3.8 Turbo S** 07/04 - 239 -390 kW	**35-135845** **35-135852**	**26-118284**	mit elektr. Dämpfkraftregulierung; Sportfahrwerk; mit PASM
B14	**3.6 Carrera, 3.8 Carrera GTS, 3.8 Carrera S** 07/04 - 239 -300 kW	*47-114609*		ohne PASM; siehe Gutachten VA: Tieferlegung lt. GA: 15-35 mm; Achslast bis: 775 kg HA: Tieferlegung lt. GA: 15-35 mm; Achslast bis: 1180 kg
B16 PSS9	**3.6 Carrera, 3.8 Carrera GTS, 3.8 Carrera S** 07/04 - 239 -300 kW	**48-115575**		ohne PASM; siehe Gutachten VA: Tieferlegung lt. GA: 15-35 mm; Achslast bis: 775 kg HA: Tieferlegung lt. GA: 15-35 mm; Achslast bis: 1180 kg
B16 PSS10	**3.6 Carrera 4, 3.8 Carrera 4GTS, 3.8 Carrera 4S** 07/04 - 239 -300 kW	**48-135887**		ohne elektr. Dämpfkraftregulierung; ohne PASM; siehe Gutachten VA: Tieferlegung lt. GA: 25-35 mm HA: Tieferlegung lt. GA: 15-35 mm
B16 PSS10	**3.6 Carrera 4, 3.8 Carrera 4GTS, 3.8 Carrera 4S** 07/04 - 239 -300 kW	**48-136013**		ohne elektr. Dämpfkraftregulierung; ohne PASM; Baumuster: Sport Spring Version; siehe Gutachten VA: Tieferlegung lt. GA: 15-35 mm HA: Tieferlegung lt. GA: 15-35 mm
B16 PSS10	**3.6 Turbo, 3.8 Turbo, 3.8 Turbo S** 03/06 - 353 -390 kW	**48-136013**		ohne elektr. Dämpfkraftregulierung; ohne PASM; siehe Gutachten VA: Tieferlegung lt. GA: 15-35 mm HA: Tieferlegung lt. GA: 15-35 mm
B16 PSS10	**3.6 Turbo, 3.8 Turbo, 3.8 Turbo S** 03/06 - 353 -390 kW	**48-135887**		ohne elektr. Dämpfkraftregulierung; ohne PASM; Baumuster: Komfort; siehe Gutachten VA: Tieferlegung lt. GA: 25-35 mm HA: Tieferlegung lt. GA: 15-35 mm
B16 PSS10	**3.6 GT 2, 3.6 GT 3, 3.6 GT2 RS, 3.8 GT3, 3.8 GT3 RS, 4.0 GT3 RS** 03/06 - 305 -456 kW	**48-145459**		PASM muss fachgerecht stillgelegt werden; mit PASM; siehe Gutachten VA: Tieferlegung lt. GA: 10-30 mm; Achslast bis: 675 kg HA: Tieferlegung lt. GA: 10-30 mm; Achslast bis: 1105 kg
B16 DTC	**3.6 Carrera, 3.8 Carrera GTS, 3.8 Carrera S** 07/04 - 239 -300 kW	**49-115604**		mit PASM; siehe Gutachten VA: Tieferlegung lt. GA: 15-35 mm; Achslast bis: 775 kg HA: Tieferlegung lt. GA: 15-35 mm; Achslast bis: 1180 kg
B16 DTC	**3.6 Carrera 4, 3.8 Carrera 4GTS, 3.8 Carrera 4S** 07/04 - 239 -300 kW	**49-135817**		mit elektr. Dämpfkraftregulierung; mit PASM; siehe Gutachten VA: Tieferlegung lt. GA: 25-35 mm HA: Tieferlegung lt. GA: 15-35 mm
B16 DTC	**3.6 Carrera 4, 3.8 Carrera 4GTS, 3.8 Carrera 4S** 07/04 - 239 -300 kW	**49-135985**		mit elektr. Dämpfkraftregulierung; mit PASM; Baumuster: Sport Spring Version; siehe Gutachten VA: Tieferlegung lt. GA: 15-35 mm HA: Tieferlegung lt. GA: 15-35 mm
B16 DTC	**3.6 Turbo, 3.8 Turbo, 3.8 Turbo S** 03/06 - 353 -390 kW	**49-135985**		mit elektr. Dämpfkraftregulierung; mit PASM; siehe Gutachten VA: Tieferlegung lt. GA: 15-35 mm HA: Tieferlegung lt. GA: 15-35 mm
B16 DTC	**3.6 Turbo, 3.8 Turbo, 3.8 Turbo S** 03/06 - 353 -390 kW	**49-135817**		mit elektr. Dämpfkraftregulierung; mit PASM; Baumuster: Komfort; siehe Gutachten VA: Tieferlegung lt. GA: 25-35 mm HA: Tieferlegung lt. GA: 15-35 mm
B16 DTC	**3.6 GT 2, 3.6 GT 3, 3.6 GT2 RS, 3.8 GT3, 3.8 GT3 RS, 4.0 GT3 RS** 03/06 - 305 -456 kW	**49-145489**		mit PASM; siehe Gutachten VA: Tieferlegung lt. GA: 10-30 mm; Achslast bis: 675 kg HA: Tieferlegung lt. GA: 10-30 mm; Achslast bis: 1105 kg

				
PORSCHE				
PORSCHE 911 (997)				
B16 BCS	**3.6 GT 2, 3.6 GT 3, 3.6 GT2 RS, 3.8 GT3, 3.8 GT3 RS, 4.0 GT3 RS** 03/06 - 305 -456 kW	**48-218412**		siehe Gutachten VA: Tieferlegung lt. GA: 10-30 mm; Achslast bis: 675 kg HA: Tieferlegung lt. GA: 10-30 mm; Achslast bis: 1105 kg
MS	**3.6 GT 2, 3.6 GT 3, 3.6 GT2 RS, 3.8 GT3, 3.8 GT3 RS, 4.0 GT3 RS** 03/06 - 305 -456 kW	*33-124254*	*32-145526*	Baumuster: Rennen, Resevoir VA: Dämpfkraft mechanisch verstellbar; höhenverstellbar HA: Dämpfkraft mechanisch verstellbar; höhenverstellbar
PORSCHE 911 Cabriolet (997)				
B4	**3.6 Carrera, 3.8 Carrera S** 04/05 - 239 -280 kW	**22-147455**	**24-147477**	Standardfahrwerk; ohne elektr. Dämpfkraftregulierung; ohne PASM
B4	**3.6 Carrera, 3.8 Carrera S** 04/05 - 239 -280 kW	**22-147462**	**24-147484**	Sportfahrwerk; ohne elektr. Dämpfkraftregulierung; ohne PASM
B4	**3.6 Carrera 4, 3.8 Carrera 4GTS, 3.8 Carrera 4S** 04/05 - 239 -300 kW	**22-147493** **22-147509**	**24-147477**	Standardfahrwerk; ohne PASM
B4	**3.6 Carrera 4, 3.8 Carrera 4GTS, 3.8 Carrera 4S** 04/05 - 239 -300 kW	**22-147516** **22-147523**	**24-147484**	Sportfahrwerk; ohne PASM
B4 DTC	**3.6 Carrera, 3.8 Carrera S** 04/05 - 239 -280 kW	**22-147530**	**26-147543**	mit elektr. Dämpfkraftregulierung; mit PASM
B4 DTC	**3.6 Carrera 4, 3.8 Carrera 4GTS, 3.8 Carrera 4S** 04/05 - 239 -300 kW	**22-147561** **22-147554**	**26-147543**	mit elektr. Dämpfkraftregulierung; mit PASM
B6 Sport	**3.6 Carrera, 3.8 Carrera GTS, 3.8 Carrera S** 04/05 - 239 -300 kW	**35-118213**	**24-118224**	Standardfahrwerk; ohne Sportfahrwerk; ohne PASM
B6 Sport	**3.6 Carrera 4, 3.6 Turbo, 3.8 Carrera 4GTS, 3.8 Carrera 4S, 3.8 Turbo, 3.8 Turbo S** 04/05 - 239 -390 kW	**35-135937** **35-135944**	**24-118224**	ohne elektr. Dämpfkraftregulierung; Standardfahrwerk; ohne PASM
B6 DTC	**3.6 Carrera, 3.8 Carrera GTS, 3.8 Carrera S** 04/05 - 239 -300 kW	**35-118251**	**26-118260**	mit PASM
B6 DTC	**3.6 Carrera 4, 3.6 Turbo, 3.8 Carrera 4GTS, 3.8 Carrera 4S, 3.8 Turbo, 3.8 Turbo S** 04/05 - 239 -390 kW	**35-135869** **35-135876**	**26-118260**	mit elektr. Dämpfkraftregulierung; mit PASM
B8	**3.6 Carrera, 3.8 Carrera GTS, 3.8 Carrera S** 04/05 - 239 -300 kW	**35-118237**	**24-118248**	Sportfahrwerk; ohne PASM
B8	**3.6 Carrera 4, 3.6 Turbo, 3.8 Carrera 4GTS, 3.8 Carrera 4S, 3.8 Turbo, 3.8 Turbo S** 04/05 - 239 -390 kW	**35-135913** **35-135920**	**24-118248**	ohne elektr. Dämpfkraftregulierung; Sportfahrwerk; ohne PASM
B8 DTC	**3.6 Carrera, 3.8 Carrera GTS, 3.8 Carrera S** 04/05 - 239 -300 kW	**35-118275**	**26-118284**	Sportfahrwerk; mit PASM
B8 DTC	**3.6 Carrera 4, 3.6 Turbo, 3.8 Carrera 4GTS, 3.8 Carrera 4S, 3.8 Turbo, 3.8 Turbo S** 04/05 - 239 -390 kW	**35-135845** **35-135852**	**26-118284**	mit elektr. Dämpfkraftregulierung; Sportfahrwerk; mit PASM
B14	**3.6 Carrera, 3.8 Carrera GTS, 3.8 Carrera S** 04/05 - 239 -300 kW	*47-114609*		ohne PASM; siehe Gutachten VA: Tieferlegung lt. GA: 15-35 mm; Achslast bis: 775 kg HA: Tieferlegung lt. GA: 15-35 mm; Achslast bis: 1220 kg
B16 PSS9	**3.6 Carrera, 3.8 Carrera GTS, 3.8 Carrera S** 04/05 - 239 -300 kW	**48-115575**		ohne PASM; siehe Gutachten VA: Tieferlegung lt. GA: 15-35 mm; Achslast bis: 775 kg HA: Tieferlegung lt. GA: 15-35 mm; Achslast bis: 1220 kg
B16 PSS10	**3.6 Carrera 4, 3.6 Turbo, 3.8 Carrera 4GTS, 3.8 Carrera 4S, 3.8 Turbo, 3.8 Turbo S** 04/05 - 239 -390 kW	**48-135887**		ohne elektr. Dämpfkraftregulierung; ohne PASM; siehe Gutachten VA: Tieferlegung lt. GA: 25-35 mm HA: Tieferlegung lt. GA: 15-35 mm

P

				

PORSCHE

PORSCHE 911 Cabriolet (997)

B16 PSS10	**3.6 Carrera 4, 3.6 Turbo, 3.8 Carrera 4GTS, 3.8 Carrera 4S, 3.8 Turbo, 3.8 Turbo S** 04/05 - 239 -390 kW	**48-136013**		ohne elektr. Dämpfkraftregulierung; ohne PASM; Baumuster: Sport Spring Version; siehe Gutachten VA: Tieferlegung lt. GA: 15-35 mm HA: Tieferlegung lt. GA: 15-35 mm
B16 PSS10	**3.8 Carrera 4S** 04/05 - 261 -280 kW	**48-136013**		ohne elektr. Dämpfkraftregulierung; ohne PASM; Baumuster: Club Sport; siehe Gutachten VA: Tieferlegung lt. GA: 20-30 mm HA: Tieferlegung lt. GA: 10-30 mm
B16 DTC	**3.6 Carrera, 3.8 Carrera GTS, 3.8 Carrera S** 04/05 - 239 -300 kW	**49-115604**		mit PASM; siehe Gutachten VA: Tieferlegung lt. GA: 15-35 mm; Achslast bis: 775 kg HA: Tieferlegung lt. GA: 15-35 mm; Achslast bis: 1220 kg
B16 DTC	**3.6 Carrera 4, 3.6 Turbo, 3.8 Carrera 4GTS, 3.8 Carrera 4S, 3.8 Turbo, 3.8 Turbo S** 04/05 - 239 -390 kW	**49-135817**		mit elektr. Dämpfkraftregulierung; mit PASM VA: Tieferlegung lt. GA: 25-35 mm HA: Tieferlegung lt. GA: 15-35 mm
B16 DTC	**3.6 Carrera 4, 3.6 Turbo, 3.8 Carrera 4GTS, 3.8 Carrera 4S, 3.8 Turbo, 3.8 Turbo S** 04/05 - 239 -390 kW	**49-135985**		mit elektr. Dämpfkraftregulierung; mit PASM; Baumuster: Sport Spring Version; siehe Gutachten VA: Tieferlegung lt. GA: 15-35 mm HA: Tieferlegung lt. GA: 15-35 mm

PORSCHE 911 Targa (997)

B4	**3.6 Carrera 4, 3.8 Carrera 4S** 07/06 - 239 -283 kW	**22-147493**   **22-147509**  	**24-147477** 	Standardfahrwerk; ohne elektr. Dämpfkraftregulierung; ohne PASM
B4	**3.6 Carrera 4, 3.8 Carrera 4S** 07/06 - 239 -283 kW	**22-147516**   **22-147523**  	**24-147484** 	Sportfahrwerk; ohne elektr. Dämpfkraftregulierung; ohne PASM
B4 DTC	**3.6 Carrera 4, 3.8 Carrera 4S** 07/06 - 239 -283 kW	**22-147561**   **22-147554**  	**26-147543** 	mit elektr. Dämpfkraftregulierung; mit PASM
B6 Sport	**3.6 Carrera 4, 3.8 Carrera 4S** 07/06 - 239 -283 kW	**35-135937**   **35-135944** 	**24-118224** 	ohne elektr. Dämpfkraftregulierung; Standardfahrwerk; ohne PASM
B6 DTC	**3.6 Carrera 4, 3.8 Carrera 4S** 07/06 - 239 -283 kW	**35-135869**   **35-135876** 	**26-118260** 	mit elektr. Dämpfkraftregulierung; mit PASM
B8	**3.6 Carrera 4, 3.8 Carrera 4S** 07/06 - 239 -283 kW	**35-135913**   **35-135920** 	**24-118248** 	ohne elektr. Dämpfkraftregulierung; Sportfahrwerk; ohne PASM
B8 DTC	**3.6 Carrera 4, 3.8 Carrera 4S** 07/06 - 239 -283 kW	**35-135845**  **35-135852**  	**26-118284** 	mit elektr. Dämpfkraftregulierung; Sportfahrwerk; mit PASM
B16 PSS10	**3.6 Carrera 4, 3.8 Carrera 4S** 07/06 - 239 -283 kW	**48-135887**		ohne elektr. Dämpfkraftregulierung; ohne PASM; siehe Gutachten VA: Tieferlegung lt. GA: 25-35 mm HA: Tieferlegung lt. GA: 15-35 mm
B16 PSS10	**3.6 Carrera 4, 3.8 Carrera 4S** 07/06 - 239 -283 kW	**48-136013**		ohne elektr. Dämpfkraftregulierung; ohne PASM; Baumuster: Sport Spring Version; siehe Gutachten VA: Tieferlegung lt. GA: 15-35 mm HA: Tieferlegung lt. GA: 15-35 mm
B16 DTC	**3.6 Carrera 4, 3.8 Carrera 4S** 07/06 - 239 -283 kW	**49-135817**		mit elektr. Dämpfkraftregulierung; mit PASM; siehe Gutachten VA: Tieferlegung lt. GA: 25-35 mm HA: Tieferlegung lt. GA: 15-35 mm
B16 DTC	**3.6 Carrera 4, 3.8 Carrera 4S** 07/06 - 239 -283 kW	**49-135985**		mit elektr. Dämpfkraftregulierung; mit PASM; Baumuster: Sport Spring Version; siehe Gutachten VA: Tieferlegung lt. GA: 15-35 mm HA: Tieferlegung lt. GA: 15-35 mm

PORSCHE 911 (991)

B1	**3.4 Carrera, 3.4 Carrera 4, 3.8 Carrera 4S, 3.8 Carrera S** 12/11 - 257 -316 kW	**11-223900** SP		mit aktiver Stabilitätsregelung
B4	**3.4 Carrera, 3.4 Carrera 4, 3.8 Carrera 4S, 3.8 Carrera S** 12/11 - 257 -316 kW	**22-219947**	**24-219952** 	Standardfahrwerk; ohne elektr. Dämpfkraftregulierung; ohne PASM

P

				

PORSCHE

PORSCHE 911 (991)

B4 DTC	**3.4 Carrera, 3.4 Carrera 4, 3.8 Carrera 4S, 3.8 Carrera S** 12/11 - 257 -316 kW	**23-219960**	**26-219974**	Sportfahrwerk; mit elektr. Dämpfkraftregulierung; mit PASM; mit aktiver Stabilitätsregelung; Baumuster: I031/I352
B4 DTC	**3.4 Carrera, 3.4 Carrera 4, 3.8 Carrera 4S, 3.8 Carrera S** 12/11 - 257 -316 kW	**23-219984**	**26-219998**	Sportfahrwerk; mit elektr. Dämpfkraftregulierung; mit PASM; ohne aktiver Stabilitätsregelung
B6 Sport	**3.4 Carrera, 3.4 Carrera 4, 3.8 Carrera 4S, 3.8 Carrera S** 12/11 - 257 -316 kW	**22-218469**	**24-218474**	ohne elektr. Dämpfkraftregulierung; ohne PASM
B6 DTC	**3.4 Carrera, 3.4 Carrera 4, 3.8 Carrera 4S, 3.8 Carrera S** 12/11 - 257 -316 kW	**23-218482**	**26-218496**	mit elektr. Dämpfkraftregulierung; mit PASM
B16 PSS10	**3.4 Carrera, 3.4 Carrera 4, 3.8 Carrera 4S, 3.8 Carrera S** 12/11 - 257 -316 kW	**48-216036**		ohne elektr. Dämpfkraftregulierung; ohne PASM; siehe Gutachten VA: Tieferlegung lt. GA: 20-40 mm; Achslast bis: 775 kg HA: Tieferlegung lt. GA: 20-40 mm; Achslast bis: 1180 kg
B16 DTC	**3.4 Carrera, 3.4 Carrera 4, 3.8 Carrera 4S, 3.8 Carrera S** 12/11 - 257 -316 kW	**49-216042**		mit elektr. Dämpfkraftregulierung; mit PASM; ohne aktiver Stabilitätsregelung; siehe Gutachten VA: Tieferlegung lt. GA: 20-40 mm; Achslast bis: 775 kg HA: Tieferlegung lt. GA: 20-40 mm; Achslast bis: 1180 kg
B16 DTC	**3.4 Carrera, 3.4 Carrera 4, 3.8 Carrera 4S, 3.8 Carrera S** 12/11 - 257 -316 kW	**11-223900** SP **49-216042**		mit elektr. Dämpfkraftregulierung; mit PASM; mit aktiver Stabilitätsregelung; Baumuster: I031; I352; siehe Gutachten; nur in Verbindung mit 1x 11-223900 VA: Tieferlegung lt. GA: 20-40 mm; Achslast bis: 775 kg HA: Tieferlegung lt. GA: 20-40 mm; Achslast bis: 1180 kg
B16 BCS	**3.4 Carrera, 3.4 Carrera 4, 3.8 Carrera 4S, 3.8 Carrera S** 12/11 - 257 -316 kW	**48-236775**		siehe Gutachten

PORSCHE 911 Cabriolet (991)

B1	**3.4 Carrera, 3.4 Carrera 4, 3.8 Carrera 4S, 3.8 Carrera S** 03/12 - 257 -316 kW	**11-223900** SP		mit aktiver Stabilitätsregelung
B4	**3.4 Carrera, 3.4 Carrera 4, 3.8 Carrera 4S, 3.8 Carrera S** 03/12 - 257 -316 kW	**22-219947**	**24-219952**	Standardfahrwerk; ohne elektr. Dämpfkraftregulierung; ohne PASM
B4 DTC	**3.4 Carrera, 3.4 Carrera 4, 3.8 Carrera 4S, 3.8 Carrera S** 03/12 - 257 -316 kW	**23-219960**	**26-219974**	Sportfahrwerk; mit elektr. Dämpfkraftregulierung; mit PASM; mit aktiver Stabilitätsregelung; Baumuster: I031/I352
B4 DTC	**3.4 Carrera, 3.4 Carrera 4, 3.8 Carrera 4S, 3.8 Carrera S** 03/12 - 257 -316 kW	**23-219984**	**26-219998**	Sportfahrwerk; mit elektr. Dämpfkraftregulierung; mit PASM; ohne aktiver Stabilitätsregelung
B6 Sport	**3.4 Carrera, 3.4 Carrera 4, 3.8 Carrera 4S, 3.8 Carrera S** 03/12 - 257 -316 kW	**22-218469**	**24-218474**	ohne elektr. Dämpfkraftregulierung; ohne PASM
B6 DTC	**3.4 Carrera, 3.4 Carrera 4, 3.8 Carrera 4S, 3.8 Carrera S** 03/12 - 257 -316 kW	**23-218482**	**26-218496**	mit elektr. Dämpfkraftregulierung; mit PASM
B16 PSS10	**3.4 Carrera, 3.4 Carrera 4, 3.8 Carrera 4S, 3.8 Carrera S** 03/12 - 257 -316 kW	**48-216036**		ohne elektr. Dämpfkraftregulierung; ohne PASM; siehe Gutachten VA: Tieferlegung lt. GA: 20-40 mm; Achslast bis: 775 kg HA: Tieferlegung lt. GA: 20-40 mm; Achslast bis: 1180 kg
B16 DTC	**3.4 Carrera, 3.4 Carrera 4, 3.8 Carrera 4S, 3.8 Carrera S** 03/12 - 257 -316 kW	**49-216042**		mit elektr. Dämpfkraftregulierung; mit PASM; siehe Gutachten VA: Tieferlegung lt. GA: 20-40 mm; Achslast bis: 775 kg HA: Tieferlegung lt. GA: 20-40 mm; Achslast bis: 1180 kg
B16 DTC	**3.4 Carrera, 3.4 Carrera 4, 3.8 Carrera 4S, 3.8 Carrera S** 03/12 - 257 -316 kW	**11-223900** SP **49-216042**		mit elektr. Dämpfkraftregulierung; mit PASM; mit aktiver Stabilitätsregelung; Baumuster: I031; I352; siehe Gutachten; nur in Verbindung mit 1x 11-223900 VA: Tieferlegung lt. GA: 20-40 mm; Achslast bis: 775 kg HA: Tieferlegung lt. GA: 20-40 mm; Achslast bis: 1180 kg

P

PORSCHE			
PORSCHE 912			
B6 Sport **1.6** 01/65 - 12/69 66 kW	**34-001127**	**24-001670**	nur für verschraubte Federbeine VA: Federbeinhersteller Boge
PORSCHE 912 Targa			
B6 Sport **1.6** 03/65 - 02/70 66 kW	**34-001127**	**24-001670**	nur für verschraubte Federbeine
PORSCHE 914			
B6 Sport **2.0** 01/72 - 12/75 74 kW	**34-001127**	**24-001793**	
B6 Sport **/6 2.0, 1.7, 1.8** 01/69 - 02/76 59 -81 kW		**24-001793**	
PORSCHE 924			
B6 Sport **2.0, 2.0 Carrera GT, 2.0 Turbo, 2.5 S** 11/75 - 08/84 92 -154 kW	**34-000403**	**24-001618**	VA: Federbeinhersteller Boge; Øa: 50 mm; nur für verschraubte Federbeine
B6 Sport **2.0, 2.0 Carrera GT, 2.0 Turbo, 2.5 S** 11/75 - 08/84 92 -154 kW	**34-001042**	**24-001618**	Baumuster: GT VA: Federbeinhersteller Boge; Øa: 50 mm; nur für verschraubte Federbeine
B6 Sport **2.0, 2.0 Carrera GT, 2.0 Turbo, 2.5 S** 09/84 - 08/89 92 -154 kW	**34-000403**	**24-020527**	VA: Federbeinhersteller Boge; Øa: 50 mm; nur für verschraubte Federbeine; Kenngröße: 150/95
B6 Sport **2.0, 2.0 Carrera GT, 2.0 Turbo, 2.5 S** 09/84 - 08/89 92 -154 kW	**34-001042**	**24-020527**	VA: Federbeinhersteller Boge; Øa: 50 mm; nur für verschraubte Federbeine; Kenngröße: 150/120
B6 Sport **2.5 S** 09/85 - 07/88 110 -118 kW	**34-000403**	**24-020527**	VA: Federbeinhersteller Boge; Øa: 50 mm; nur für verschraubte Federbeine; Kenngröße: 150/95
B6 Sport **2.5 S** 09/85 - 07/88 110 -118 kW	**34-001042**	**24-020527**	VA: Federbeinhersteller Boge; Øa: 50 mm; nur für verschraubte Federbeine; Kenngröße: 150/120
PORSCHE 928			
B6 Sport **4.5, 4.7 S, 5.0 GT, 5.0 S, 5.0 S,S4, 5.0 S4, 5.0 S4 KAT, 5.4 GTS** 09/77 - 11/95 169 -257 kW	**24-009669**	**24-009744**	
B6 Sport **4.7 S** 08/83 - 02/84 228 kW		**24-009744**	
B6 Sport **5.0 GT, 5.0 S, 5.0 S,S4, 5.0 S4 KAT, 5.4 GTS** 08/86 - 11/95 212 -257 kW	**24-009669**	**24-009744**	
PORSCHE 944			
B6 Sport **2.5, 2.5 S, 2.5 Turbo, 2.7, 3.0 S2** 01/85 - 07/91 110 -184 kW	**34-000403**	**24-020527**	VA: Federbeinhersteller Boge; Øa: 50 mm; nur für verschraubte Federbeine
B6 Sport **2.5** 06/81 - 08/84 120 kW	**34-000403**	**24-001618**	VA: Federbeinhersteller Boge; Øa: 50 mm; nur für verschraubte Federbeine
B6 Sport **2.5** 09/84 - 07/87 120 kW	**34-000403**	**24-020527**	VA: Federbeinhersteller Boge; Øa: 50 mm; nur für verschraubte Federbeine; Kenngröße: 150/95
B6 Sport **2.5** 09/84 - 07/87 120 kW	**34-001042**	**24-020527**	VA: Federbeinhersteller Boge; Øa: 50 mm; nur für verschraubte Federbeine; Kenngröße: 150/120

				

PORSCHE

PORSCHE 944

MS	**3.0 S2** 12/88 - 07/91 155 kW	**35-593744** **35-593751**	**24-176422**	Baumuster: Cup; ohne TÜV-Gutachten VA: nur in Verbindung mit 2x E4-FT3-Z007A00; nur in Verbindung mit 2x E4-SB1-Z006A04; nur in Verbindung mit 2x 170-60-80 Eibach; nur in Verbindung mit 2x E4-RO4-Z048A01; nur in Verbindung mit 2x 50-60-20 Eibach; nur in Verbindung mit 2x E4-XK6-Z002A00 HA: nur in Verbindung mit 2x 140-60-70 Eibach; nur in Verbindung mit 2x E4-RO4-Z048A01; nur in Verbindung mit 2x 40-60-30 Eibach; nur in Verbindung mit 2x E4-XK6-Z002A00

PORSCHE 944 Cabriolet

B6 Sport	**2.5 Turbo, 3.0 S2** 12/88 - 07/91 155 -184 kW	**34-000403**	**24-020527**	VA: Federbeinhersteller Boge; Øa: 50 mm; nur für verschraubte Federbeine
B6 Sport	**2.5 Turbo, 3.0 S2** 12/88 - 07/91 155 -184 kW	**34-001042**	**24-020527**	Baumuster: GT VA: Federbeinhersteller Boge; Øa: 50 mm; nur für verschraubte Federbeine

PORSCHE 968

B6 Sport	**3.0, 3.0 Turbo S** 06/91 - 11/95 176 -224 kW	**34-001042**	**24-020527**	Baumuster: GT VA: Federbeinhersteller Boge; Øa: 50 mm; nur für verschraubte Federbeine
MS	**3.0 Turbo S** 03/93 - 11/95 224 kW	**35-593744** **35-593751**	**24-176422**	Baumuster: Cup; ohne TÜV-Gutachten VA: nur in Verbindung mit 2x E4-FT3-Z007A00; nur in Verbindung mit 2x E4-SB1-Z006A04; nur in Verbindung mit 2x 170-60-80 Eibach; nur in Verbindung mit 2x E4-RO4-Z048A01; nur in Verbindung mit 2x 50-60-20 Eibach; nur in Verbindung mit 2x E4-XK6-Z002A00 HA: nur in Verbindung mit 2x 140-60-70 Eibach; nur in Verbindung mit 2x E4-RO4-Z048A01; nur in Verbindung mit 2x 40-60-30 Eibach; nur in Verbindung mit 2x E4-XK6-Z002A00

PORSCHE 968 Cabriolet

B6 Sport	**3.0** 06/91 - 11/95 176 kW	**34-001042**	**24-020527**	Baumuster: GT VA: Federbeinhersteller Boge; Øa: 50 mm; nur für verschraubte Federbeine

PORSCHE BOXSTER (986)

B4	**2.5, 2.7, S 3,2, S 3.2** 09/96 - 12/04 150 -196 kW	**22-113313**	**22-113320**	
B6 Sport	**2.5, 2.7, S 3,2, S 3.2** 09/96 - 12/04 150 -196 kW	**22-046215**	**22-046222**	
B8	**2.5, 2.7, S 3,2, S 3.2** 09/96 - 12/04 150 -196 kW	**22-046239**	**22-046246**	
B12 PK	**2.5, 2.7** 09/96 - 12/04 150 -168 kW	**46-193803**		siehe Gutachten VA: Tieferlegung lt. GA: 25 mm; Achslast bis: 775 kg HA: Tieferlegung lt. GA: 25 mm; Achslast bis: 940 kg
B16 PSS9	**2.5, 2.7, S 3,2, S 3.2** 09/96 - 12/04 150 -196 kW	**48-088473**		Für einige Rad/Reifenkomb. sind Distanzscheiben erforderlich; siehe Gutachten VA: Tieferlegung lt. GA: 15-35 mm; Achslast bis: 775 kg HA: Tieferlegung lt. GA: 10-30 mm; Achslast bis: 920 kg
B16 PSS9	**2.5, 2.7, S 3,2, S 3.2** 09/96 - 12/04 150 -196 kW	**48-181440**		Länderausführung kürzen um; ohne TÜV-Gutachten

PORSCHE BOXSTER (987)

B4	**2.7, 2.9, S 3.2, S 3.4, Spyder 3.4** 11/04 - 176 -235 kW	**22-147578**	**22-147585**	ohne elektr. Dämpfkraftregulierung; ohne PASM
B4 DTC	**2.7, 2.9, S 3.2, S 3.4, Spyder 3.4** 11/04 - 176 -235 kW	**22-147592**	**22-147608**	mit elektr. Dämpfkraftregulierung; mit PASM
B6 Sport	**2.7, 2.9, S 3.2, S 3.4, Spyder 3.4** 11/04 - 176 -235 kW	**35-122180**	**35-122197**	ohne PASM

P

			
PORSCHE			
PORSCHE BOXSTER (987)			
B6 DTC **2.7, 2.9, S 3.2, S 3.4, Spyder 3.4** 11/04 - 176 -235 kW	**35-122111**	**35-122128**	mit PASM
B8 **2.7, 2.9, S 3.2, S 3.4, Spyder 3.4** 11/04 - 176 -235 kW	**35-122203**	**35-122210**	ohne PASM
B8 DTC **2.7, 2.9, S 3.2, S 3.4, Spyder 3.4** 11/04 - 176 -235 kW	**35-122135**	**35-122142**	mit PASM
B12 PK **2.7, 2.9, S 3.2, S 3.4, Spyder 3.4** 11/04 - 176 -235 kW	**46-190673**		ohne PASM; siehe Gutachten VA: Tieferlegung lt. GA: 30 mm; Achslast bis: 785 kg HA: Tieferlegung lt. GA: 30 mm; Achslast bis: 940 kg
B16 PSS9 **2.7, 2.9, S 3.2, S 3.4, Spyder 3.4** 11/04 - 176 -235 kW	**48-121897**		ohne PASM; siehe Gutachten VA: Tieferlegung lt. GA: 25-45 mm; Achslast bis: 775 kg HA: Tieferlegung lt. GA: 25-45 mm; Achslast bis: 940 kg
B16 DTC **2.7, 2.9, S 3.2, S 3.4, Spyder 3.4** 11/04 - 176 -235 kW	**49-122046**		mit PASM; siehe Gutachten VA: Tieferlegung lt. GA: 25-45 mm; Achslast bis: 775 kg HA: Tieferlegung lt. GA: 25-45 mm; Achslast bis: 940 kg
PORSCHE BOXSTER			
B4 **2.7, S 3.4** 04/12 - 195 -232 kW	**22-231116**	**22-231123**	Standardfahrwerk; ohne elektr. Dämpfkraftregulierung; ohne PASM; für PR-Nr.: I029
B4 **2.7, S 3.4** 04/12 - 195 -232 kW	**22-231130**	**22-231147**	Sportfahrwerk; ohne elektr. Dämpfkraftregulierung; ohne PASM; Baumuster: Turbo; für PR-Nr.: IX73
B4 DTC **2.7, S 3.4** 04/12 - 195 -232 kW	**23-231153**	**23-231160**	mit elektr. Dämpfkraftregulierung; mit PASM; für PR-Nr.: I475; für PR-Nr.: I477
B6 Sport **2.7, S 3.4** 04/12 - 195 -232 kW	**22-218469**	**22-230652**	ohne elektr. Dämpfkraftregulierung; ohne PASM
B6 DTC **2.7, S 3.4** 04/12 - 195 -232 kW	**23-218482**	**23-230668**	mit elektr. Dämpfkraftregulierung; mit PASM
B16 PSS10 **2.7, S 3.4** 04/12 - 195 -232 kW	**48-223867**		ohne elektr. Dämpfkraftregulierung; ohne PASM; siehe Gutachten VA: Tieferlegung lt. GA: 10-30 mm; Achslast bis: 785 kg HA: Tieferlegung lt. GA: 10-30 mm; Achslast bis: 930 kg
B16 DTC **2.7, S 3.4** 04/12 - 195 -232 kW	**49-223873**		mit elektr. Dämpfkraftregulierung; mit PASM; siehe Gutachten VA: Tieferlegung lt. GA: 0-20 mm; Achslast bis: 785 kg HA: Tieferlegung lt. GA: 10-25 mm; Achslast bis: 930 kg
PORSCHE CAYENNE (955)			
B1 **3.0 TDI, 3.2, 3.6, GTS 4.8, S 4.5, S 4.8, Turbo 4.5, Turbo S 4.5, Turbo S 4.8** 08/08 - 176 -404 kW	**12-231621**	**12-231621**	
B3 **3.2** 08/03 - 177 -184 kW	**36-199358**	**36-199372**	Standardfahrwerk
B3 **3.0 TDI, 3.6** 02/07 - 176 -213 kW	**36-199365**	**36-199372**	Standardfahrwerk
B3 **3.0 TDI, 3.2, 3.6** 02/07 - 176 -213 kW		**36-199389**	Standardfahrwerk; Verstärkte Ausführung .
B4 **3.0 TDI, 3.2, 3.6, S 4.5, S 4.8, Turbo 4.5, Turbo S 4.5, Turbo S 4.8** 08/08 - 176 -404 kW	**19-194462** **19-194479**	**19-194486**	Standardfahrwerk; ohne Luftfederung
B6 Sport **3.0 TDI, 3.2, 3.6, S 4.5, S 4.8, Turbo 4.5, Turbo S 4.5, Turbo S 4.8** 08/08 - 176 -404 kW	**35-110552** **35-110569**	**24-110570**	ohne Luftfederung

P

				

PORSCHE

PORSCHE CAYENNE (955)

B8	**3.0 TDI, 3.2, 3.6, S 4.5, S 4.8, Turbo 4.5, Turbo S 4.5, Turbo S 4.8** 08/08 - 176 -404 kW	**35-110583** HA **35-110590** HA	**24-110600** VO	ohne Luftfederung
B12 PK	**3.2, S 4.5** 09/02 - 01/07 177 -250 kW	**46-187918**		ohne Niveauregulierung; siehe Gutachten; ohne Luftfederung VA: Tieferlegung lt. GA: 35 mm; Achslast bis: 1460 kg HA: Tieferlegung lt. GA: 35 mm; Achslast bis: 1680 kg

PORSCHE CAYENNE

B4	**3.0 Diesel, 3.0 S, 3.0 S Hybrid, 3.6, 4.2 S Diesel, 4.8 S, 4.8 Turbo, 4.8 Turbo S** 06/10 - 155 -405 kW	**19-194875** HA **19-194899** HA	**19-194882** VO	Standardfahrwerk; ohne PASM; ohne Luftfederung
B6 Sport	**3.0 Diesel, 3.0 S, 3.0 S Hybrid, 3.6, 4.2 S Diesel, 4.8 S, 4.8 Turbo, 4.8 Turbo S** 06/10 - 155 -405 kW		**24-197083** VO	ohne PASM; ohne Luftfederung
B6 Sport	**3.0 Diesel, 3.0 S, 3.0 S Hybrid, 3.6, 4.2 S Diesel, 4.8 S, 4.8 Turbo, 4.8 Turbo S** 06/10 - 155 -405 kW	**24-239943** HA **24-239950** HA	**24-197083** VO	ohne elektr. Dämpfkraftregulierung; ohne Luftfederung

PORSCHE CAYMAN

B4	**2.7, 2.9, S 3.4** 11/05 - 180 -235 kW	**22-147578**	**22-147585**	ohne elektr. Dämpfkraftregulierung; ohne PASM
B4 DTC	**2.7, 2.9, S 3.4** 11/05 - 180 -235 kW	**22-147592**	**22-147608**	mit elektr. Dämpfkraftregulierung; mit PASM
B6 Sport	**2.7, 2.9, R 3.4, S 3,4 Sport, S 3.4** 11/05 - 180 -243 kW	**35-122180**	**35-122197**	ohne PASM
B6 DTC	**2.7, 2.9, R 3.4, S 3,4 Sport, S 3.4** 11/05 - 180 -243 kW	**35-122111**	**35-122128**	mit PASM
B8	**2.7, 2.9, R 3.4, S 3,4 Sport, S 3.4** 11/05 - 180 -243 kW	**35-122203**	**35-122210**	ohne PASM
B8 DTC	**2.7, 2.9, R 3.4, S 3,4 Sport, S 3.4** 11/05 - 180 -243 kW	**35-122135**	**35-122142**	mit PASM
B12 PK	**2.7, 2.9, S 3,4 Sport, S 3.4** 11/05 - 180 -235 kW	**46-190697**		ohne PASM; siehe Gutachten VA: Tieferlegung lt. GA: 30 mm; Achslast bis: 785 kg HA: Tieferlegung lt. GA: 30 mm; Achslast bis: 940 kg
B16 PSS9	**2.7, 2.9, R 3.4, S 3,4 Sport, S 3.4** 11/05 - 180 -243 kW	**48-121897**		ohne PASM; siehe Gutachten VA: Tieferlegung lt. GA: 25-45 mm; Achslast bis: 775 kg HA: Tieferlegung lt. GA: 25-45 mm; Achslast bis: 940 kg
B16 DTC	**2.7, 2.9, R 3.4, S 3,4 Sport, S 3.4** 11/05 - 180 -243 kW	**49-122046**		mit PASM; siehe Gutachten VA: Tieferlegung lt. GA: 25-45 mm; Achslast bis: 775 kg HA: Tieferlegung lt. GA: 25-45 mm; Achslast bis: 940 kg

PORSCHE CAYMAN

B6 Sport	**2.7, S 3.4** 03/12 - 202 -239 kW	**22-218469**	**22-230652** VX	ohne elektr. Dämpfkraftregulierung; ohne PASM
B6 DTC	**2.7, S 3.4** 03/12 - 202 -239 kW	**23-218482**	**23-230668** VX	mit elektr. Dämpfkraftregulierung; mit PASM
B16 PSS10	**2.7, S 3.4** 03/12 - 202 -239 kW	**48-223867**		ohne elektr. Dämpfkraftregulierung; ohne PASM; siehe Gutachten VA: Tieferlegung lt. GA: 10-30 mm HA: Tieferlegung lt. GA: 10-30 mm

P

				

PORSCHE

PORSCHE CAYMAN

B16 DTC	**2.7, S 3.4** 03/12 - 202 -239 kW		**49-223873**	mit elektr. Dämpfkraftregulierung; mit PASM; siehe Gutachten VA: Tieferlegung lt. GA: 0-20 mm HA: Tieferlegung lt. GA: 10-25 mm

PROTON

PROTON PERSONA 300 (C9_M)

B3	**315 GLi/GLSi, 315 GLSi** 03/96 - 64 -66 kW	**36-216246**	*36-200542*	Standardfahrwerk

PROTON PERSONA 400 Hatchback (C9_C, C9_S)

B4	**416 GLXi** 01/94 - 83 kW	*22-047847* *22-047854*	*19-063386*	Standardfahrwerk VA: -> 11/95

PROTON PERSONA 400 (C9_S)

B3	**413, 415 GLi/GLSi** 01/94 - 55 -66 kW	**36-216246**		Standardfahrwerk
B4	**416 GLXi** 01/94 - 83 kW	*22-047847* *22-047854*	*19-063386*	Standardfahrwerk VA: -> 11/95

PUCH

PUCH G-MODELL (W 460)

B4	**230 G, 230 GE, 240 GD, 250 GD, 280 GE, 300 GD** 12/79 - 12/91 53 -110 kW	**24-113366**	**24-113373**	
B6 Sport	**230 G, 230 GE, 240 GD, 250 GD, 280 GE, 300 GD** 12/79 - 12/91 53 -110 kW	**24-005043**	**24-005142**	

PUCH G-MODELL (W 461)

B4	**230 GE, 290 GD/G 290 D, G 290 TD** 04/92 - 70 -92 kW	**24-113366**	**24-113373**	
B6 Sport	**230 GE, 290 GD/G 290 D, G 290 TD** 04/92 - 70 -92 kW	**24-005043**	**24-005142**	

PUCH G-MODELL (W 463)

B4	**230 GE, 300 GE, G 320, G 36 AMG** 06/90 - 93 -200 kW	**24-018593**	**24-018609**	
B4	**300 GD, 350 G Turbo D, G 300 TD, G 500** 09/89 - 83 -218 kW	**24-017275**	**24-017282**	
B6 Sport	**230 GE, 300 GD, 300 GE, 350 G Turbo D, G 300 TD, G 320, G 36 AMG, G 500, G 55 AMG** 09/89 - 83 -260 kW	**24-016353**	**24-016360**	

RENAULT

RENAULT AVANTIME (DE0_)

B1	**2.0 16V Turbo, 2.2 dCi, 3.0 V6** 09/01 - 05/03 110 -152 kW	**12-228638** **12-228645**		VA: mit Kugellager

RENAULT

RENAULT CLIO I (B/C57_, 5/357_)

B1	**1.2, 1.4, 1.8, 1.8 Rsi, 1.9 D** 01/91 - 09/98 40 -80 kW	**12-224203**		VA: mit Kugellager
B3	**1.1, 1.2** 05/90 - 09/98 34 -43 kW	**36-130542**		Standardfahrwerk
B3	**1.4, 1.7, 1.8** 08/90 - 09/98 55 -70 kW	**36-130559**		Standardfahrwerk
B3	**1.4, 1.7, 1.8** 08/90 - 09/98 55 -70 kW	**36-160211**		Standardfahrwerk; Verstärkte Ausführung .
B3	**1.9 D** 05/96 - 09/98 40 -48 kW	**36-160211**		Standardfahrwerk
B4	**1.1** 01/91 - 07/97 34 -36 kW	**22-041128**	**19-019987**	VA: Abstand der Befestigungsbohrungen 52 mm
B4	**1.2, 1.4** 01/91 - 07/97 40 -59 kW	**22-041128**	**19-019987**	VA: Abstand der Befestigungsbohrungen 52 mm
B4	**1.2, 1.4** 01/91 - 07/97 40 -59 kW	**22-041166**	**19-019987**	Standardfahrwerk VA: Abstand der Befestigungsbohrungen 54 mm
B4	**1.2, 1.4** 07/97 - 09/98 40 -59 kW		**19-019987**	Standardfahrwerk VA: Abstand der Befestigungsbohrungen 58 mm
B4	**1.7, 1.8, 1.8 16V, 1.8 Rsi, 1.9 D** 08/90 - 07/97 40 -99 kW	**22-041166**	**19-019987**	VA: Abstand der Befestigungsbohrungen 54 mm
B4	**1.8, 1.8 Rsi, 1.9 D** 07/97 - 09/98 40 -79 kW		**19-019987**	VA: Abstand der Befestigungsbohrungen 58 mm
B6 Sport	**1.4, 1.8, 1.9 D** 08/90 - 12/93 47 -70 kW	**35-040460**	**24-018333**	VA: Abstand der Befestigungsbohrungen 54 mm
B6 Sport	**1.4, 1.8, 1.9 D** 01/94 - 09/98 40 -70 kW	**35-042747**	**24-018333**	VA: Abstand der Befestigungsbohrungen 52 mm
B6 Sport	**1.8 16V** 01/91 - 12/93 99 kW	**35-040477**	**24-018333**	
B6 Sport	**1.8 16V** 01/94 - 03/96 99 kW	**35-043256**	**24-026314**	
B8	**1.4, 1.8, 1.9 D** 08/90 - 12/93 47 -70 kW	**35-040460**	**24-018333**	VA: Abstand der Befestigungsbohrungen 54 mm
B8	**1.4, 1.8, 1.9 D** 01/94 - 09/98 40 -70 kW	**35-042747**	**24-018333**	VA: Abstand der Befestigungsbohrungen 52 mm
MS	**1.8 16V, 1.8 Rsi, Williams** 01/91 - 09/98 79 -108 kW		*24-022217*	Baumuster: Clio Cup 1996 VA: Kenngröße: 359/250 HA: mit Unibal-Gelenklager; Länge: 391 mm; Kenngröße: 533/380

RENAULT CLIO I Kasten (S57_)

B3	**1.1, 1.2** 01/91 - 09/98 34 -44 kW	**36-130542**		Standardfahrwerk
B3	**1.9 D, 1.9 RND** 01/91 - 09/98 40 -48 kW	**36-160211**		Standardfahrwerk
B4	**1.1, 1.2, 1.9 D** 01/91 - 09/98 34 -48 kW		**19-019987**	VA: Abstand der Befestigungsbohrungen 58 mm
B4	**1.9 RND** 04/96 - 02/98 40 kW		**19-019987**	VA: Abstand der Befestigungsbohrungen 58 mm

				
RENAULT				
RENAULT CLIO II (BB0/1/2_, CB0/1/2_)				
B1	**1.0, 1.0 Flex, 1.2, 1.2 16V, 1.2 LPG, 1.4, 1.4 16V, 1.5 dCi, 1.6, 1.6 16V, 1.6 Hi-Flex, 1.9 D, 1.9 dTi, 2.0 16V Sport** 12/99 - 40 -124 kW	**12-117024**		VA: mit Kugellager
B3	**1.0, 1.0 Flex, 1.2, 1.2 16V, 1.2 LPG** 09/98 - 06/09 40 -57 kW	*36-130603*	**38-130564**	Standardfahrwerk
B3	**1.4, 1.4 16V, 1.5 dCi, 1.6, 1.6 16V, 1.6 Hi-Flex, 1.9 D, 1.9 dTi** 09/98 - 02/10 42 -86 kW	**36-130610**	**38-130564**	Standardfahrwerk
B4	**1.0, 1.0 Flex, 1.2, 1.2 16V, 1.2 LPG, 1.4, 1.4 16V, 1.5 dCi, 1.6, 1.6 16V, 1.6 Hi-Flex, 1.9 D, 1.9 dTi** 12/99 - 05/05 40 -86 kW	**22-223616**	**19-109565** **11-149828** SP	Standardfahrwerk VA: Abstand der Befestigungsbohrungen 58 mm
B4	**1.0, 1.0 Flex, 1.2, 1.2 16V, 1.2 LPG, 1.4, 1.4 16V, 1.5 dCi, 1.6, 1.6 16V, 1.6 Hi-Flex, 1.9 D, 1.9 dTi** 12/99 - 05/05 40 -86 kW	**22-127426**	**19-109565** **11-149828** SP	Standardfahrwerk VA: Abstand der Befestigungsbohrungen 52 mm
B6 Sport	**1.0, 1.0 Flex, 1.2, 1.2 16V, 1.2 LPG, 1.4, 1.4 16V, 1.5 dCi, 1.6, 1.6 16V, 1.6 Hi-Flex, 1.9 D, 1.9 dTi** 12/99 - 05/05 40 -86 kW	*35-051145*	**24-065733**	Standardfahrwerk VA: Abstand der Befestigungsbohrungen 52 mm
B6 Sport	**1.0, 1.0 Flex, 1.2, 1.2 16V, 1.2 LPG, 1.4, 1.4 16V, 1.5 dCi, 1.6, 1.6 16V, 1.6 Hi-Flex, 1.9 D, 1.9 dTi** 12/99 - 05/05 40 -86 kW	**35-051169**	**24-065733**	VA: Abstand der Befestigungsbohrungen 58 mm
B8	**1.0, 1.0 Flex, 1.2, 1.2 16V, 1.2 LPG, 1.4, 1.4 16V, 1.5 dCi, 1.6, 1.6 16V, 1.6 Hi-Flex, 1.9 D, 1.9 dTi** 12/99 - 05/05 40 -86 kW	*35-051152*	**24-065740**	VA: Abstand der Befestigungsbohrungen 52 mm
B8	**1.0, 1.0 Flex, 1.2, 1.2 16V, 1.2 LPG, 1.4, 1.4 16V, 1.5 dCi, 1.6, 1.6 16V, 1.6 Hi-Flex, 1.9 D, 1.9 dTi** 12/99 - 05/05 40 -86 kW	**35-051176**	**24-065740**	VA: Abstand der Befestigungsbohrungen 58 mm
B14	**2.0 16V Sport** 02/00 - 12/02 124 kW	**47-087750**		Abstand der Befestigungsbohrungen 54 mm; siehe Gutachten VA: Tieferlegung lt. GA: 25-30 mm; Achslast bis: 860 kg HA: Tieferlegung lt. GA: 25-30 mm; Achslast bis: 820 kg
B14	**2.0 16V Sport** 01/04 - 132 kW	**47-217706**		Abstand der Befestigungsbohrungen vorn 60 mm; Baumuster: 182 HP; ohne TÜV-Gutachten
RENAULT CLIO II Kasten (SB0/1/2_)				
B1	**1.1, 1.2, 1.5 dCi, 1.6, 1.9 D, 1.9 DTi** 09/98 - 40 -79 kW	**12-117024**		VA: mit Kugellager
B3	**1.1, 1.2** 09/98 - 43 -44 kW	*36-130603*	**38-130564**	Standardfahrwerk
B3	**1.5 dCi, 1.6, 1.9 D, 1.9 DTi** 02/00 - 40 -79 kW	**36-130610**	**38-130564**	Standardfahrwerk
B4	**1.1, 1.2, 1.5 dCi, 1.6, 1.9 D, 1.9 DTi** 09/98 - 40 -79 kW		**19-109565** **11-149828** SP	Standardfahrwerk VA: Abstand der Befestigungsbohrungen 58 mm
B4	**1.1, 1.2, 1.5 dCi, 1.6, 1.9 D, 1.9 DTi** 09/98 - 40 -79 kW	**22-127426**	**19-109565** **11-149828** SP	Standardfahrwerk VA: Abstand der Befestigungsbohrungen 52 mm
B6 Sport	**1.1, 1.2, 1.5 dCi, 1.6, 1.9 D, 1.9 DTi** 09/98 - 40 -79 kW	*35-051145*	**24-065733**	VA: Abstand der Befestigungsbohrungen 52 mm

R

				
RENAULT				
RENAULT CLIO II Kasten (SB0/1/2_)				
B6 Sport	**1.1, 1.2, 1.5 dCi, 1.6, 1.9 D, 1.9 DTi** 09/98 - 40 -79 kW	**35-051169**	**24-065733**	VA: Abstand der Befestigungsbohrungen 58 mm
RENAULT CLIO III (BR0/1, CR0/1)				
B1	**1.2, 1.2 16V, 1.2 16V Hi-Flex, 1.4 16V, 1.5 dCi, 1.6, 1.6 16V, 1.6 Hi-Flex, 2.0 16V** 01/05 - 43 -102 kW	**12-224364** **12-224357**		VA: mit Kugellager
B3	**1.2, 1.2 16V, 1.2 16V Hi-Flex, 1.6, 1.6 Hi-Flex** 01/05 - 03/09 43 -86 kW	**36-148080**	**36-300068**	Standardfahrwerk
B3	**1.2, 1.2 16V, 1.2 16V Hi-Flex, 1.6, 1.6 Hi-Flex** 01/05 - 03/09 43 -86 kW	**36-160167**		Standardfahrwerk; Verstärkte Ausführung .
B3	**2.0 16V** 09/06 - 102 kW	**36-160167**	**36-300068**	Standardfahrwerk
B3	**1.5 dCi** 05/05 - 03/09 47 -78 kW	**36-160167**	**36-300068**	Standardfahrwerk
B3	**1.5 dCi** 05/05 - 03/09 47 -78 kW	**36-148080**	**36-300068**	Standardfahrwerk; Baumuster: Campus
B3	**1.5 dCi** 05/05 - 03/09 47 -78 kW	**36-160167**		Standardfahrwerk; Verstärkte Ausführung .; Baumuster: Campus
B4	**1.2, 1.2 16V, 1.2 16V Hi-Flex, 1.4 16V, 1.5 dCi, 1.6, 1.6 16V, 1.6 16V GT, 1.6 Hi-Flex, 2.0 16V** 01/05 - 43 -102 kW	**22-167071**	**19-167060**	
B6 Sport	**1.2, 1.2 16V, 1.2 16V Hi-Flex, 1.4 16V, 1.5 dCi, 1.6, 1.6 16V, 1.6 16V GT, 1.6 Hi-Flex, 2.0 16V** 01/05 - 43 -102 kW	*35-128625*	**24-128636**	
B8	**1.2, 1.2 16V, 1.2 16V Hi-Flex, 1.4 16V, 1.5 dCi, 1.6, 1.6 16V, 1.6 16V GT, 1.6 Hi-Flex, 2.0 16V** 01/05 - 43 -102 kW	*35-128649*	**24-128650**	
B14	**1.2, 1.2 16V, 1.2 16V Hi-Flex, 1.4 16V, 1.5 dCi, 1.6, 1.6 16V, 1.6 Hi-Flex** 01/05 - 05/09 43 -86 kW	**47-128705**		siehe Gutachten VA: Tieferlegung lt. GA: 40-55 mm; Achslast bis: 950 kg HA: Tieferlegung lt. GA: 40-55 mm; Achslast bis: 880 kg
B14	**2.0 16V Sport** 02/06 - 05/09 145 -148 kW	**47-239180**		Baumuster: 192 Phase 1; siehe Gutachten VA: Tieferlegung lt. GA: 20-40 mm HA: Tieferlegung lt. GA: 20-40 mm
B14	**2.0 16V Sport** 06/09 - 145 -148 kW	**47-239197**		Baumuster: Phase 2 VA: Tieferlegung lt. GA: 20-40 mm HA: Tieferlegung lt. GA: 20-40 mm
RENAULT CLIO Grandtour (KR0/1_)				
B1	**1.2 16V, 1.5 dCi, 1.6 16V, 16V Hi-Flex** 02/08 - 50 -94 kW	**12-224364** **12-224357**		VA: mit Kugellager
B4	**1.2 16V, 1.5 dCi, 1.6 16V, 16V Hi-Flex** 02/08 - 50 -94 kW	**22-167071**		
RENAULT CLIO IV				
B6 Sport	**0.9 TCe 90, 1.2 16V, 1.2 TCe 120, 1.5 dCi 75, 1.5 dCi 90** 03/03 - 54 -88 kW	**35-209652**	**24-233880**	

R

				
RENAULT				
RENAULT CLIO IV				
B8	**0.9 TCe 90, 1.2 16V, 1.2 TCe 120, 1.5 dCi 75, 1.5 dCi 90** 03/03 - 54 -88 kW	35-238614	**24-233958**	
B8	**1.6 RS** 03/13 - 147 kW	35-238560	24-238588	
B14	**0.9 TCe 90, 1.2 16V, 1.2 TCe 120, 1.5 dCi 75, 1.5 dCi 90** 03/03 - 54 -88 kW	47-233942		Baumuster: ex. RS; siehe Gutachten VA: Tieferlegung lt. GA: 30-50 mm HA: Tieferlegung lt. GA: 30-50 mm
B14	**1.6 RS** 03/13 - 147 kW	47-238602		Standardfahrwerk; Baumuster: RS; siehe Gutachten VA: Tieferlegung lt. GA: 20-40 mm HA: Tieferlegung lt. GA: 20-40 mm
B14	**1.6 RS** 03/13 - 147 kW	47-238602		Sportfahrwerk; Baumuster: RS Cup; siehe Gutachten VA: Tieferlegung lt. GA: 5-25 mm HA: Tieferlegung lt. GA: 5-25 mm
RENAULT DUSTER				
B1	**1.5 dCi, 1.6 16V, 1.6 Flex, 2.0, 2.0 Hi-Flex** 06/09 - 66 -104 kW	**12-224241**		VA: mit Kugellager
B4	**1.5 dCi, 1.6 16V, 1.6 Flex, 2.0, 2.0 Hi-Flex** 06/09 - 66 -104 kW	**22-223470**	**19-223483**	Frontantrieb
B4	**1.5 dCi, 1.6 16V, 1.6 Flex, 2.0, 2.0 Hi-Flex** 06/09 - 66 -104 kW	**22-223470**	**22-224583**	Allrad
B6 Sport	**1.5 dCi, 1.6 16V, 2.0** 06/09 - 66 -98 kW	**22-235039**	**19-235042**	Frontantrieb
RENAULT ESPACE I (J11_)				
B4	**2.0, 2.0 i, 2.0 i Quadra, 2.1 TD, 2.2, 2.2 Quadra** 07/86 - 12/92 65 -87 kW	*19-065243*		
RENAULT ESPACE II (J/S63_)				
B6 Sport	**2.0, 2.1 TD, 2.2, 2.8 V6** 01/91 - 10/96 65 -110 kW	**24-016384**	**24-016391**	ohne Niveauregulierung
RENAULT ESPACE III (JE0_)				
B1	**1.9 dTi, 2.0, 2.0 16V, 2.2 12V TD, 2.2 D, 2.2 dCi, 3.0, 3.0 V6 24V** 10/98 - 10/02 72 -140 kW	**12-228638** **12-228645**		VA: mit Kugellager
B3	**2.0, 2.0 16V** 11/96 - 10/02 84 -103 kW	**36-201440**	**36-202935**	Standardfahrwerk
B3	**1.9 dTi** 02/99 - 10/02 72 kW	**36-201440**	**36-202935**	Standardfahrwerk
B3	**2.2 12V TD, 2.2 D, 2.2 dCi, 3.0** 11/96 - 10/02 83 -123 kW	**36-201020**	**36-202935**	Standardfahrwerk
B4	**1.9 dTi, 2.0, 2.0 16V, 2.2 12V TD, 2.2 D, 2.2 dCi, 3.0, 3.0 V6 24V** 10/98 - 10/02 72 -140 kW		**19-065236**	ohne Niveauregulierung
RENAULT ESPACE IV (JK0/1_)				
B1	**1.9 dCi, 2.0** 11/02 - 02/05 85 -98 kW	**12-233960**		VA: mit Kugellager

R

				
RENAULT				
RENAULT ESPACE IV (JK0/1_)				
B1	**1.9 dCi, 2.0, 2.0 Turbo, 2.2 dCi, 3.0 dCi, 3.5 V6** 11/02 - 88 -177 kW	**12-233960**		VA: -> 10/05
B1	**1.9 dCi, 2.0, 2.0 Turbo, 2.2 dCi, 3.0 dCi, 3.5 V6** 11/02 - 88 -177 kW	**12-234059**		VA: 11/05 ->
B1	**2.0 dCi, 2.2 dCi, 3.0 dCi** 01/06 - 96 -133 kW	**12-234059**		VA: mit Kugellager
B3	**2.0 Turbo** 11/02 - 120 kW	**i.V.**	**36-198139**	Standardfahrwerk
B3	**1.9 dCi, 2.0** 11/02 - 85 -125 kW	**36-199419**	**36-198139**	Standardfahrwerk
B3	**2.2 dCi** 11/02 - 102 -110 kW	**i.V.**	**36-198139**	Standardfahrwerk; Schaltgetriebe
B3	**2.2 dCi** 11/02 - 102 -110 kW	**36-199433**	**36-198139**	Standardfahrwerk; Automatik
B3	**3.0 dCi** 11/02 - 130 -133 kW	**36-199433**	**36-198139**	Standardfahrwerk
B4	**1.9 dCi, 2.0, 2.0 dCi, 2.0 Turbo, 2.2 dCi, 3.0 dCi, 3.5 V6** 11/02 - 85 -177 kW	**22-128188**	**19-128191** OIO	
RENAULT FLUENCE				
B1	**1.5 dCi, 1.6 16V, 2.0 16V, 2.0 Flex, Z.E.** 06/05 - 63 -105 kW	**12-234196**		Standardfahrwerk VA: mit Kugellager
RENAULT KANGOO (KC0/1_)				
B1	**1.2, 1.2 16V, 1.4, 1.5 dCi, 1.6 16V, 1.9 dTi, D 55 1.9, D 65 1.9** 08/97 - 40 -70 kW	**12-117024**		VA: mit Kugellager
B3	**1.2** 08/97 - 43 kW	**36-198337**		Standardfahrwerk
B3	**1.2** 08/97 - 43 kW	**36-212583**		Standardfahrwerk; Verstärkte Ausführung .
B3	**1.2 16V** 06/01 - 55 kW	**36-212583**		Standardfahrwerk
B3	**1.4** 08/97 - 55 kW	**36-217229**		Standardfahrwerk
B3	**1.4** 08/97 - 55 kW	**36-217236**		Standardfahrwerk; Verstärkte Ausführung .
B3	**1.6 16V, 1.6 16V bivalent, 1.9 dTi, D 55 1.9, D 65 1.9** 08/97 - 40 -70 kW	**36-217366**		Standardfahrwerk
B3	**1.6 16V, 1.6 16V bivalent, 1.9 dTi, D 55 1.9, D 65 1.9** 08/97 - 40 -70 kW	**36-217373**		Standardfahrwerk; Verstärkte Ausführung .
B3	**1.5 dCi** 07/02 - 42 -62 kW	**36-217236**		Standardfahrwerk
B3	**1.5 dCi** 07/02 - 42 -62 kW	**36-217366**		Standardfahrwerk; Verstärkte Ausführung .

R

				
RENAULT				
RENAULT KANGOO (KC0/1_)				
B4	**1.2, 1.2 16V, 1.4, 1.5 dCi, 1.6 16V, 1.6 16V bivalent, 1.9 dTi, D 55 1.9, D 65 1.9** 08/97 - 40 -70 kW	**22-111715**	**19-111728**	Standardfahrwerk
RENAULT KANGOO Express (FC0/1_)				
B1	**1.0, 1.2, 1.2 16V, 1.4, 1.5 dCi, 1.6 16V, 1.9 D, 1.9 dTi, D 55 1.9, D 65 1.9** 08/97 - 40 -70 kW	**12-117024**		VA: mit Kugellager
B4	**1.0, 1.2, 1.2 16V, 1.4, 1.5 dCi, 1.6 16V, 1.9 D, 1.9 dci, 1.9 dTi, D 55 1.9, D 65 1.9** 08/97 - 40 -70 kW	**22-111715**	**19-111728**	
RENAULT KANGOO (KW0/1_)				
B1	**1.5 dCi, 1.6, 1.6 16V, 1.6 16V Hi-Flex** 02/08 - 48 -78 kW	**12-228669**		VA: mit Kugellager
RENAULT KANGOO BE BOP (KW0/1_)				
B1	**1.5 dCi, 1.6** 02/09 - 66 -80 kW	**12-228669**		VA: mit Kugellager
RENAULT KOLEOS (VY_)				
B4	**2.0 dCi, 2.0 dCi 4x4, 2.5, 2.5 4x4** 09/08 - 110 -130 kW	**22-213747** **22-213754**	**19-213767**	Standardfahrwerk
RENAULT LAGUNA I (B56_, 556_)				
B1	**1.6 16V, 1.8, 1.8 16V, 1.8 i, 1.9 dCi, 1.9 dTi, 2.0, 2.0 16V, 2.2 D, 2.2 dT, 3.0, 3.0 24V** 03/97 - 03/01 61 -140 kW	**12-117444** **12-117451**		VA: mit Kugellager
B3	**1.6 16V, 1.8 16V, 1.8 i, 2.0** 06/95 - 03/01 70 -103 kW	**37-154738**		Standardfahrwerk
B3	**1.8** 11/93 - 03/01 66 -70 kW	**37-154738**		Standardfahrwerk
B3	**1.8** 11/93 - 03/01 66 -70 kW	**37-154738**		Standardfahrwerk; Verstärkte Ausführung .
B3	**1.9 dCi, 1.9 dTi, 2.0 16V** 06/95 - 03/01 72 -103 kW	*37-154745*		Standardfahrwerk
B3	**1.9 dCi, 1.9 dTi, 2.0 16V** 06/95 - 03/01 72 -103 kW	**37-154752**		Standardfahrwerk; Verstärkte Ausführung .
B3	**2.2 D, 2.2 dT, 3.0, 3.0 24V** 11/93 - 03/01 61 -140 kW	**37-154752**		Standardfahrwerk
B4	**1.6 16V, 1.8, 1.8 16V, 1.8 i, 2.0, 2.0 16V** 06/95 - 03/01 66 -103 kW	**22-046871**	**22-046888**	Öffnung der Befestigungsschelle vorn 34 mm; Standardfahrwerk
B4	**1.8, 1.8 16V, 1.8 i, 2.0, 2.0 16V** 11/93 - 03/01 66 -103 kW	*22-046864*	**22-046888**	Öffnung der Befestigungsschelle vorn 24 mm; Standardfahrwerk
B4	**1.9 dCi, 1.9 dTi, 2.2 D, 2.2 dT, 3.0, 3.0 24V** 03/97 - 03/01 61 -140 kW	**22-046871**	**22-046888**	Standardfahrwerk

				

RENAULT

RENAULT LAGUNA I Grandtour (K56_)

B1	**1.6 16V, 1.8, 1.8 16V, 1.9 dCi, 1.9 dTi, 2.0, 2.0 16V, 2.2 D, 2.2 dT, 3.0** 02/96 - 03/01 61 -123 kW	**12-117444** **12-117451**		VA: mit Kugellager
B3	**1.9 dCi, 1.9 dTi, 2.0, 2.0 16V** 09/95 - 03/01 72 -103 kW	*37-154745*		Standardfahrwerk
B3	**1.9 dCi, 1.9 dTi, 2.0, 2.0 16V** 09/95 - 03/01 72 -103 kW	**37-154752**		Standardfahrwerk; Verstärkte Ausführung .
B3	**2.2 D, 2.2 dT, 3.0, 3.0 24V** 09/95 - 03/01 61 -140 kW	**37-154752**		Standardfahrwerk
B4	**1.6 16V, 1.8, 1.8 16V, 1.9 dCi, 1.9 dTi, 2.0, 2.0 16V, 2.2 D, 2.2 dT, 3.0** 02/96 - 03/01 61 -123 kW	**22-046871**	**19-100067**	HA: ohne Niveauregulierung

RENAULT LAGUNA II (BG0/1_)

B1	**1.6 16V, 1.6 LPG, 1.8 16V, 1.9 dCi, 2.0 16V, 2.0 16V IDE, 2.0 16V Turbo, 2.0 dCi, 2.2 dCi, 2.9 V6 24V, 3.0 V6 24V** 03/01 - 68 -157 kW	**12-224180**		VA: mit Kugellager
B3	**1.6 16V, 1.6 LPG, 2.0 16V** 03/01 - 76 -98 kW	**36-198320**	**36-201495**	Standardfahrwerk
B3	**1.8 16V, 1.9 dCi, 2.0 16V, 2.0 16V IDE, 2.0 16V Turbo, 2.0 dCi** 03/01 - 68 -150 kW	**36-232406**	**36-201495**	Standardfahrwerk
B3	**2.2 dCi, 2.9 V6 24V, 3.0 V6 24V** 03/01 - 85 -157 kW	**36-217205**	**36-201495**	Standardfahrwerk
B4	**1.6 16V, 1.6 LPG, 1.8 16V, 1.9 dCi, 2.0 16V, 2.0 16V IDE, 2.0 16V Turbo, 2.0 dCi, 2.2 dCi, 2.9 V6 24V, 3.0 V6 24V** 03/01 - 68 -157 kW	**22-131492**	**19-223322**	

RENAULT LAGUNA II Grandtour (KG0/1_)

B1	**1.6 16V, 1.8 16V, 1.9 dCi, 2.0, 2.0 16V, 2.0 16V IDE, 2.0 16V Turbo, 2.0 dCi, 2.2 dCi, 2.2 DCi Authentique, 2.9 V6 24V, 3.0 V6 24V** 03/01 - 68 -157 kW	**12-224180**		VA: mit Kugellager
B3	**1.6 16V** 03/01 - 79 -82 kW	**36-198320**	**36-211593**	Standardfahrwerk
B3	**1.6 16V, 1.8 16V, 1.9 dCi, 2.0, 2.0 16V, 2.0 16V IDE, 2.0 16V Turbo, 2.0 dCi, 2.2 dCi, 2.2 DCi Authentique, 2.9 V6 24V, 3.0 V6 24V** 03/01 - 68 -157 kW		**36-217212**	Standardfahrwerk; Verstärkte Ausführung .
B3	**1.8 16V, 1.9 dCi, 2.0, 2.0 16V, 2.0 16V IDE, 2.0 16V Turbo, 2.0 dCi** 03/01 - 68 -150 kW			Standardfahrwerk
B3	**1.9 dCi** 03/01 - 68 -96 kW	**36-232406**	**36-211593**	
B3	**2.2 dCi, 2.9 V6 24V, 3.0 V6 24V** 03/01 - 102 -157 kW	**36-217205**	**36-211593**	Standardfahrwerk
B4	**1.6 16V, 1.8 16V, 1.9 dCi, 2.0, 2.0 16V, 2.0 16V IDE, 2.0 16V Turbo, 2.0 dCi, 2.2 dCi, 2.2 DCi Authentique, 2.9 V6 24V, 3.0 V6 24V** 03/01 - 68 -157 kW	**22-131492**	**19-223322**	

R

				
RENAULT				
RENAULT LAGUNA III (BT0/1)				
B1	**2.0 16V Turbo, 2.0 dCi GT, 3.5 V6** 10/07 - 125 -175 kW	*12-228799*		VA: mit Kugellager
B1	**1.5 dCi, 1.6 16V, 2.0 16V, 2.0 16V Hi-Flex** 10/07 - 81 -103 kW	*12-228744*		VA: mit Kugellager
B1	**2.0 dCi, 2.0 GT, 3.0 dCi** 10/07 - 11/10 96 -173 kW	*12-228799*		VA: mit Kugellager
B1	**2.0 dCi, 2.0 GT, 3.0 dCi** 12/10 - 96 -173 kW	*12-228744*		VA: mit Kugellager
B1	**2.0 dCi** 10/07 - 110 kW	*12-228799*		VA: mit Kugellager; Motorcode: M9R740
B4	**1.5 dCi, 1.6 16V, 2.0 16V, 2.0 16V Turbo, 2.0 dCi, 2.0 dCi GT, 2.0 GT, 3.0 dCi** 10/07 - 81 -173 kW		**19-171395** OIO	Standardfahrwerk
RENAULT LAGUNA III Grandtour (KT0/1)				
B1	**2.0 16V Turbo, 2.0 dCi GT, 3.5 V6** 10/07 - 125 -175 kW	*12-228799*		VA: mit Kugellager
B1	**1.5 dCi, 1.6 16V, 2.0 16V, 2.0 16V Hi-Flex** 10/07 - 81 -103 kW	*12-228744*		VA: mit Kugellager
B1	**2.0 dCi, 2.0 GT, 3.0 dCi** 10/07 - 11/10 96 -173 kW	*12-228799*		VA: mit Kugellager
B1	**2.0 dCi, 2.0 GT, 3.0 dCi** 12/10 - 96 -173 kW	*12-228744*		VA: mit Kugellager
B4	**1.5 dCi, 1.6 16V, 2.0 16V, 2.0 16V Turbo, 2.0 dCi, 2.0 dCi GT, 2.0 GT, 3.0 dCi** 10/07 - 81 -173 kW		**19-171395** OIO	Standardfahrwerk
RENAULT LAGUNA Coupe (DT0/1)				
B1	**2.0 16V Turbo** 09/08 - 125 kW	*12-228799*		VA: mit Kugellager; Motorcode: F4R811
B1	**2.0 dCi** 09/08 - 110 kW	*12-228799*		VA: mit Kugellager; Motorcode: M9R802, M9R805
B1	**2.0 dCi** 09/08 - 127 kW	*12-228799*		VA: mit Kugellager; Motorcode: M9R816
B1	**2.0 dCi GT, 2.0 GT, 3.0 dCi, 3.5 V6** 03/08 - 131 -175 kW	*12-228799*		VA: mit Kugellager
RENAULT LOGAN (LS_)				
B1	**1.0 Hi-Flex, 1.4, 1.5 DCi, 1.6, 1.6 Flex** 04/07 - 50 -82 kW	**12-224241**		VA: mit Kugellager
B3	**1.4, 1.5 DCi, 1.6, 1.6 Flex** 09/04 - 50 -82 kW	**36-160433**	**36-160181**	Standardfahrwerk
B4	**1.0 Hi-Flex, 1.4, 1.5 DCi, 1.6, 1.6 Flex** 04/07 - 50 -82 kW	**22-122469**	**19-122472** OIO	
B8	**1.0 Hi-Flex, 1.4, 1.5 DCi, 1.6, 1.6 Flex** 04/07 - 50 -82 kW	**22-140388**	**19-140391** OIO	

R







RENAULT				
RENAULT LOGAN Kombi (KS_)				
B1	**1.4, 1.5 DCi, 1.6** 04/07 - 50 -77 kW	**12-224241**		VA: mit Kugellager
B3	**1.4, 1.5 DCi, 1.6** 04/07 - 50 -77 kW	**36-160150**	**36-160174**	Standardfahrwerk
B4	**1.4, 1.5 DCi, 1.6** 04/07 - 50 -77 kW	**22-122469**	**19-143026**	
RENAULT MEGANE I (BA0/1_)				
B1	**1.4 16V, 1.4 e, 1.4 Eco, 1.6, 1.6 16V, 1.6 e, 1.6 i, 1.6 LPG, 1.8 16V, 1.9 D, 1.9 D Eco, 1.9 dCi, 1.9 dT, 1.9 dTi, 1.9 TDI, 2.0 16V, 2.0 i, 1.9 D, 1.9 dTi** 09/96 - 08/03 47 -108 kW	**12-228461**		VA: mit Kugellager
B3	**1.4 16V, 1.4 e, 1.4 Eco, 1.6, 1.6 16V, 1.6 e, 1.6 i, 1.6 LPG** 08/95 - 08/03 52 -80 kW	**36-130573**		Standardfahrwerk
B3	**1.9 D, 1.9 D Eco, 1.9 dCi, 1.9 dT, 1.9 dTi, 1.9 TDI, 2.0 16V, 2.0 i** 01/96 - 08/03 47 -108 kW	**36-130597**		Standardfahrwerk
B4	**1.4 16V, 1.4 e, 1.4 Eco, 1.6, 1.6 16V, 1.6 e, 1.6 i, 1.6 LPG, 1.8 16V, 1.9 D, 1.9 D Eco, 1.9 dCi, 1.9 dT, 1.9 dTi, 1.9 TDI, 2.0 i** 01/96 - 08/03 47 -85 kW	**22-046840**	**19-061252**	VA: Abstand der Befestigungsbohrungen 54 mm
B6 Sport	**1.4 16V, 1.4 e, 1.4 Eco, 1.6, 1.6 16V, 1.6 e, 1.6 i, 1.6 LPG, 1.8 16V, 1.9 D, 1.9 D Eco, 1.9 dCi, 1.9 dT, 1.9 dTi, 1.9 TDI, 2.0 i** 01/96 - 08/03 47 -85 kW	**22-043375**	**24-026512**	VA: Abstand der Befestigungsbohrungen 54 mm
RENAULT MEGANE I Classic (LA0/1_)				
B1	**1.6 e** 09/96 - 03/99 66 kW	**12-228461**		VA: mit Kugellager
B3	**1.4, 1.4 16V, 1.6 e, 1.6 i** 09/96 - 08/03 55 -70 kW	**36-130573**		Standardfahrwerk
B3	**1.9 D, 1.9 dTi, 2.0 i** 09/96 - 08/03 47 -84 kW	**36-130597**		Standardfahrwerk
B4	**1.4, 1.4 16V, 1.6 16V, 1.6 e, 1.6 i, 1.9 D, 1.9 dCi, 1.9 dT, 1.9 dTi, 1.9 TDI, 2.0 i** 09/96 - 08/03 47 -84 kW	**22-046840**	**19-061252**	VA: Abstand der Befestigungsbohrungen 54 mm
B6 Sport	**1.4, 1.4 16V, 1.6 16V, 1.6 e, 1.6 i, 1.8 16V, 1.9 D, 1.9 dCi, 1.9 dT, 1.9 dTi, 1.9 TDI, 2.0 i, 2.0 RT** 09/96 - 08/03 47 -112 kW	**22-043375**	**24-026512**	VA: Abstand der Befestigungsbohrungen 54 mm
RENAULT MEGANE I Grandtour (KA0/1_)				
B3	**1.4 16V, 1.4 e, 1.6 16V, 1.6 e** 03/99 - 08/03 55 -79 kW	**36-130573**		Standardfahrwerk
B3	**1.9 D, 1.9 dCi, 1.9 dTi** 03/99 - 08/03 47 -75 kW	**36-130597**		Standardfahrwerk
B4	**1.4 16V, 1.4 e, 1.6 16V, 1.6 e, 1.8 16V, 1.9 D, 1.9 dCi, 1.9 dTi** 03/99 - 08/03 47 -85 kW	**22-046840**	**19-214641**	VA: Abstand der Befestigungsbohrungen 54 mm

R

				

RENAULT

RENAULT MEGANE I Coach (DA0/1_)

B3	**1.6 16V, 1.6 e, 2.0 i** 03/96 - 08/03 66 -84 kW	**36-130573**		Standardfahrwerk
B3	**2.0 16V, 2.0 16V IDE** 11/99 - 08/03 102 -108 kW	**36-130597**		Standardfahrwerk
B4	**1.4 16V, 1.6 16V, 1.9 dCi, 1.9 dTi, 2.0 16V, 2.0 16V IDE, 2.0 i** 03/97 - 08/03 70 -103 kW	**22-046840**		VA: Abstand der Befestigungsbohrungen 54 mm
B4	**1.6 e, 2.0 16V, 2.0 i** 03/96 - 08/03 66 -108 kW	**22-046840**		VA: 09/96 ->; Abstand der Befestigungsbohrungen 54 mm
B6 Sport	**1.4 16V, 1.6 16V, 1.6 e, 1.9 dCi, 1.9 dTi, 2.0 i** 03/96 - 08/03 66 -84 kW	**22-043375**	**24-026512** OIO	VA: Abstand der Befestigungsbohrungen 54 mm

RENAULT MEGANE I Cabriolet (EA0/1_)

B3	**1.6 e** 10/96 - 03/99 66 kW	**36-130573**		Standardfahrwerk
B3	**2.0 16V, 2.0 16V IDE** 11/99 - 08/03 102 -108 kW	**36-130597**		Standardfahrwerk
B4	**1.4 16V, 1.6 16V** 03/99 - 08/03 70 -79 kW	**22-046840**	**19-061252** OIO	VA: Abstand der Befestigungsbohrungen 54 mm
B4	**1.6 e** 10/96 - 03/99 66 kW	**22-046840**	**19-061252** OIO	VA: 02/97 ->; Abstand der Befestigungsbohrungen 54 mm
B6 Sport	**1.4 16V, 1.6 16V, 1.6 e, 2.0, 2.0 i** 04/97 - 08/03 66 -84 kW	**22-043375**	**24-026512** OIO	VA: Abstand der Befestigungsbohrungen 54 mm

RENAULT MEGANE Scenic (JA0/1_)

B3	**1.4 i, 1.6 e, 1.6 i, 1.9 D, 1.9 dT, 1.9 dTi, 2.0 i** 01/97 - 09/99 47 -84 kW	**36-130580**		Standardfahrwerk
B3	**1.6 16V** 04/98 - 10/99 79 kW	**36-130580**		Standardfahrwerk
B4	**1.4 i, 1.6 i** 01/97 - 09/99 55 kW	**22-046840**	**19-061269** OIO	VA: Abstand der Befestigungsbohrungen 54 mm; Baumuster: JA0F; Schaltgetriebe
B4	**1.4 i, 1.6 16V, 1.6 e, 1.6 i, 2.0 i** 01/97 - 10/99 55 -80 kW		**19-061269** OIO	
B4	**1.6 e** 01/97 - 09/99 66 kW	**22-046840**	**19-061269** OIO	VA: Abstand der Befestigungsbohrungen 54 mm; Baumuster: JA0F; Schaltgetriebe; Automatik
B4	**2.0 i** 01/99 - 09/99 80 kW	**22-046840**	**19-061269** OIO	VA: Abstand der Befestigungsbohrungen 54 mm
B4	**2.0 i** 01/97 - 09/99 84 kW	**22-046840**	**19-061269** OIO	VA: 07/98 ->; Abstand der Befestigungsbohrungen 54 mm
B4	**1.9 D, 1.9 dT** 01/97 - 09/99 47 -66 kW	**22-046857**	**19-061269** OIO	VA: Abstand der Befestigungsbohrungen vorn 60 mm; Baumuster: JA0K,JA0Y
B4	**1.9 dTi** 04/97 - 09/99 72 kW	**22-046840**	**19-061269** OIO	VA: 07/98 ->; Abstand der Befestigungsbohrungen 54 mm
B4	**1.9 dTi, 2.0 i** 01/97 - 09/99 72 -84 kW	**22-046857**	**19-061269** OIO	VA: Abstand der Befestigungsbohrungen vorn 60 mm; Baumuster: FA0J,FA0K,FA0Y,JA

R

				
RENAULT				
RENAULT MEGANE Scenic (JA0/1_)				
B6 Sport	**1.4 i, 1.6 e, 1.6 i, 1.9 D, 1.9 dT, 1.9 dTi** 01/97 - 09/99 47 -72 kW	**22-043375**	**24-026505**	Schaltgetriebe VA: Abstand der Befestigungsbohrungen 54 mm
B6 Sport	**2.0 i** 01/97 - 09/99 80 -84 kW	**22-043696**	**24-026505**	Schaltgetriebe
RENAULT MEGANE II (BM0/1_, CM0/1_)				
B1	**1.4 16V, 1.5 dCi, 1.6, 1.6 16V, 1.6 Flex-Fuel, 1.9 dCi, 2.0 16V, 2.0 16V Turbo, 2.0 dCi** 11/02 - 60 -127 kW	**12-224227**		VA: mit Kugellager
B3	**1.4 16V, 1.5 dCi, 1.6, 1.6 16V, 1.6 Flex-Fuel** 11/02 - 60 -83 kW	**36-203284**	**36-199914**	Standardfahrwerk; Verstärkte Ausführung .
B3	**2.0 16V** 11/02 - 99 kW		**36-199914**	Standardfahrwerk
B3	**1.9 dCi** 11/02 - 66 -96 kW	**36-203284**	**36-203307**	Standardfahrwerk
B3	**1.9 dCi** 11/02 - 66 -96 kW	**36-203291**		Standardfahrwerk; Verstärkte Ausführung .
B3	**2.0 dCi** 09/05 - 110 -127 kW	**36-203291**	**36-199914**	Standardfahrwerk
B4	**1.4 16V, 1.5 dCi, 1.6, 1.6 16V, 1.6 Flex-Fuel, 1.9 dCi, 2.0 16V, 2.0 16V Turbo, 2.0 dCi** 11/02 - 02/08 60 -127 kW	**22-132390**	**19-135113**	
B4	**1.4 16V, 1.5 dCi, 1.6, 1.6 16V, 1.6 Flex-Fuel, 1.9 dCi, 2.0 16V, 2.0 16V Turbo, 2.0 dCi** 03/08 - 60 -127 kW		**19-135113**	
B4	**1.9 dCi** 11/02 - 12/05 66 kW	**22-132390**	**19-135113**	
B6 Sport	**1.4 16V, 1.5 dCi, 1.6, 1.6 16V, 1.6 Flex-Fuel, 1.9 dCi, 2.0 16V, 2.0 16V Turbo, 2.0 dCi** 11/02 - 02/08 60 -127 kW	**22-102621**	**24-102636**	Standardfahrwerk
B8	**1.4 16V, 1.5 dCi, 1.6, 1.6 16V, 1.6 Flex-Fuel, 1.9 dCi, 2.0 16V, 2.0 16V Turbo, 2.0 dCi** 11/02 - 02/08 60 -127 kW	**22-102645**	**24-102650**	Sportfahrwerk
RENAULT MEGANE II Stufenheck (LM0/1_)				
B1	**1.4, 1.5 dCi, 1.6, 1.6 16V, 1.6 Hi-Flex, 1.9 dCi, 2.0, 2.0 dCi** 09/03 - 60 -110 kW	**12-224227**		VA: mit Kugellager
B3	**1.4, 1.5 dCi, 1.6, 1.6 16V, 1.6 Hi-Flex** 09/03 - 60 -85 kW	**36-203284**	**36-203314**	Standardfahrwerk; Verstärkte Ausführung .
B3	**1.9 dCi** 09/03 - 66 -96 kW	**36-203284**	**36-203314**	Standardfahrwerk
B3	**1.9 dCi** 09/03 - 66 -96 kW	**36-203291**		Standardfahrwerk; Verstärkte Ausführung .
B3	**2.0 dCi** 09/05 - 110 kW	**36-203291**	**36-203314**	Standardfahrwerk

R

				
RENAULT				
RENAULT MEGANE II Stufenheck (LM0/1_)				
B4	**1.4, 1.5 dCi, 1.6, 1.6 16V, 1.6 Hi-Flex, 1.9 dCi, 2.0, 2.0 dCi** 09/03 - 60 -110 kW	**22-132390**	**19-135113**	
B6 Sport	**1.4, 1.5 dCi, 1.6, 1.6 16V, 1.6 Hi-Flex, 1.9 dCi, 2.0, 2.0 dCi** 09/03 - 60 -110 kW	**22-102621**	**24-102636**	Standardfahrwerk
B8	**1.4, 1.5 dCi, 1.6, 1.6 16V, 1.6 Hi-Flex, 1.9 dCi, 2.0, 2.0 dCi** 09/03 - 60 -110 kW	**22-102645**	**24-102650**	Sportfahrwerk
RENAULT MEGANE II Kombi (KM0/1_)				
B1	**1.4, 1.5 dCi, 1.6, 1.6 16V, 1.6 16V Hi-Flex, 1.9 dCi, 2.0, 2.0 dCi** 08/03 - 60 -110 kW	**12-224227**		VA: mit Kugellager
B3	**1.4, 1.5 dCi, 1.6, 1.6 16V, 1.6 16V Hi-Flex** 08/03 - 60 -83 kW	**36-203284**	**36-201389**	Standardfahrwerk; Verstärkte Ausführung .
B3	**1.9 dCi** 08/03 - 66 -96 kW	**36-203284**	**36-201389**	Standardfahrwerk
B3	**1.9 dCi** 08/03 - 66 -96 kW	**36-203291**		Standardfahrwerk; Verstärkte Ausführung .
B3	**2.0 dCi** 09/05 - 110 kW	**36-203291**	**36-201389**	Standardfahrwerk
B4	**1.4, 1.5 dCi, 1.6, 1.6 16V, 1.6 16V Hi-Flex, 1.9 dCi, 2.0, 2.0 dCi** 08/03 - 60 -110 kW	**22-132390**	**19-135113**	
B6 Sport	**1.4, 1.5 dCi, 1.6, 1.6 16V, 1.6 16V Hi-Flex, 1.9 dCi, 2.0, 2.0 dCi** 08/03 - 60 -110 kW	**22-102621**	**24-102636**	Standardfahrwerk
B8	**1.4, 1.5 dCi, 1.6, 1.6 16V, 1.6 16V Hi-Flex, 1.9 dCi, 2.0, 2.0 dCi** 08/03 - 60 -110 kW	**22-102645**	**24-102650**	Sportfahrwerk
RENAULT MEGANE II Coupé-Cabriolet (EM0/1_)				
B1	**1.5 dCi, 1.6, 1.6 16V, 1.9 dCi, 2.0, 2.0 16V Turbo, 2.0 dCi** 09/05 - 76 -120 kW	**12-224227**		VA: mit Kugellager
B3	**1.5 dCi, 1.6, 1.6 16V** 01/06 - 76 -83 kW	**36-203284**	**36-203307**	Standardfahrwerk
B3	**1.9 dCi, 2.0 dCi** 09/03 - 81 -110 kW	**36-203321**	**36-203307**	Standardfahrwerk
B4	**1.5 dCi, 1.6, 1.6 16V, 1.9 dCi, 2.0, 2.0 16V Turbo, 2.0 dCi** 09/05 - 76 -120 kW	**22-132390**	**19-135113**	
B6 Sport	**1.5 dCi, 1.6, 1.6 16V, 1.9 dCi, 2.0, 2.0 16V Turbo, 2.0 dCi** 09/05 - 76 -120 kW	**22-102621**	**24-102636**	Standardfahrwerk
B8	**1.5 dCi, 1.6, 1.6 16V, 1.9 dCi, 2.0, 2.0 16V Turbo, 2.0 dCi** 09/05 - 76 -120 kW	**22-102645**	**24-102650**	Sportfahrwerk







RENAULT				
RENAULT MEGANE III Schrägheck (BZ0_)				
B1	**1.4 Tce, 1.5 dCi, 1.6 16V, 1.6 16V Bifuel, 1.6 dCi, 1.9 dCi, 2.0 CVT, 2.0 dCi, 2.0 TCe** 11/08 - 63 -132 kW	*12-228751*		VA: mit Kugellager
B4	**1.2 TCe, 1.4 Tce, 1.5 dCi, 1.6 16V, 1.6 16V Bifuel, 1.6 dCi, 1.6 TCe, 1.9 dCi, 2.0 CVT, 2.0 dCi, 2.0 TCe** 11/08 - 63 -132 kW	**22-193452**	**19-193465**	Standardfahrwerk
B6 Sport	**1.2 TCe, 1.4 Tce, 1.5 dCi, 1.6 16V, 1.6 16V Bifuel, 1.6 dCi, 1.6 TCe, 1.9 dCi, 2.0 CVT, 2.0 dCi, 2.0 TCe** 11/08 - 63 -132 kW	**35-166856**	**24-102636**	
RENAULT MEGANE III Stufenheck				
B4	**1.6 16V, 1.9 dCi** 06/09 - 82 -96 kW	**22-193452**	**19-193465**	Standardfahrwerk
B6 Sport	**1.6 16V, 1.9 dCi** 06/09 - 82 -96 kW	**35-166856**	**24-102636**	
RENAULT MEGANE III Kombi (KZ0/1)				
B1	**1.4 Tce, 1.5 dCi, 1.6 16V, 1.6 16V Bifuel, 2.0 CVT, 2.0 dCi, 2.0 TCe** 11/08 - 66 -132 kW	*12-228751*		VA: mit Kugellager
B1	**1.5 dCi** 02/09 - 78 -81 kW	*12-228751*		VA: mit Kugellager; Motorcode: K9K836
B1	**1.6 dCi, 1.9 dCi** 05/09 - 96 kW	*12-228751*		VA: mit Kugellager; Motorcode: F9Q870
B4	**1.2 TCe, 1.4 Tce, 1.5 dCi, 1.6 16V, 1.6 16V Bifuel, 1.6 dCi, 1.9 dCi, 2.0 CVT, 2.0 dCi, 2.0 TCe** 11/08 - 66 -132 kW	**22-193452**	**19-227931**	Standardfahrwerk
RENAULT MEGANE III Coupe (DZ0/1_)				
B1	**1.4 Tce, 1.5 dCi, 1.6 16V, 1.6 16V Bifuel, 1.6 dCi, 1.9 dCi, 2.0 CVT, 2.0 dCi, 2.0 TCe** 11/08 - 63 -132 kW	*12-228751*		VA: mit Kugellager
B4	**1.2 TCe, 1.4 Tce, 1.5 dCi, 1.6 16V, 1.6 16V Bifuel, 1.6 dCi, 1.9 dCi, 2.0 CVT, 2.0 dCi** 04/09 - 63 -118 kW	**22-193452**	**19-193465**	Standardfahrwerk
B6 Sport	**1.2 TCe, 1.4 Tce, 1.5 dCi, 1.6 16V, 1.6 16V Bifuel, 1.6 dCi, 1.9 dCi, 2.0 CVT, 2.0 dCi** 04/09 - 63 -118 kW	**35-166856**	**24-102636**	
B6 Sport	**2.0 R.S., 2.0 TCe** 11/08 - 132 -195 kW	**35-236818**	**24-237338**	Standardfahrwerk; Baumuster: R.S.
B12 PK	**2.0 R.S.** 11/08 - 195 kW	**46-237927**		Standardfahrwerk; siehe Gutachten VA: Tieferlegung lt. GA: 25 mm; Achslast bis: 1102 kg HA: Tieferlegung lt. GA: 25 mm; Achslast bis: 855 kg
B14	**2.0 R.S., 2.0 TCe** 11/08 - 132 -195 kW	**47-237308**		siehe Gutachten VA: Tieferlegung lt. GA: 10-30 mm HA: Tieferlegung lt. GA: 10-30 mm
B16 BCS	**2.0 R.S., 2.0 TCe** 11/08 - 132 -195 kW	**48-238212**		siehe Gutachten

R

				
RENAULT				
RENAULT MEGANE CC				
B1	**1.4 Tce, 1.6 16V, 1.9 dCi, 2.0 CVT, 2.0 dCi, 2.0 TCe** 06/10 - 81 -132 kW	*12-228751*		VA: mit Kugellager
B1	**1.5 dCi** 06/10 - 81 kW	*12-228751*		VA: mit Kugellager; Motorcode: K9K836
B4	**1.4 Tce, 1.5 dCi, 1.6 16V, 1.6 dCi, 1.9 dCi, 2.0 CVT, 2.0 dCi, 2.0 TCe** 06/10 - 81 -132 kW	**22-193452**	**19-193465**	Standardfahrwerk
RENAULT MODUS (F/JP0_)				
B1	**1.2, 1.2 16V, 1.2 16V Hi-Flex, 1.4, 1.5 dCi, 1.5 dCi 75, 1.5 dCi 90, 1.6** 12/04 - 48 -82 kW	**12-224364** **12-224357**		VA: mit Kugellager
B3	**1.2, 1.2 16V** 05/07 - 74 -76 kW	**36-148073**	**36-300068**	Standardfahrwerk
B3	**1.6** 12/04 - 65 -82 kW	**i.V.**	**36-300068**	Standardfahrwerk
B3	**1.5 dCi, 1.5 dCi 75, 1.5 dCi 90** 09/04 - 48 -78 kW	**36-148080**	**36-300068**	Standardfahrwerk
B4	**1.2, 1.2 16V, 1.2 16V Hi-Flex, 1.4, 1.5 dCi, 1.5 dCi 75, 1.5 dCi 90, 1.6** 12/04 - 48 -82 kW	**22-167071**	**19-167084**	
RENAULT RAPID Kasten (F40_, G40_)				
B3	**1.6 D** 03/86 - 08/91 40 kW	**36-201785**		Standardfahrwerk
B4	**1.0, 1.1, 1.2, 1.4, 1.4 KAT, 1.4 RN, 1.6 D, 1.9 D** 07/85 - 03/98 27 -59 kW		**19-019710**	VA: -> 10/96 HA: nicht für erhöhte Nutzlast
RENAULT SAFRANE I (B54_)				
B4	**2.0, 2.0 12V, 2.1 dT, 2.2, 2.5 dT, 3.0 V6** 04/92 - 07/96 65 -123 kW	*22-051202* *22-051196*	**22-051189**	ohne elektr. Dämpfkraftregulierung; ohne Niveauregulierung
RENAULT SAFRANE II (B54_)				
B4	**2.0 16V, 2.2 dT, 2.5 20V, 2.9 24V, 3.0 V6** 07/96 - 12/00 83 -140 kW	*22-051202* *22-051196*	**22-051189**	ohne elektr. Dämpfkraftregulierung; ohne Niveauregulierung
RENAULT SANDERO				
B1	**1.0 Hi-Flex, 1.4, 1.6, 1.6 Flex** 11/07 - 55 -82 kW	**12-224241**		VA: mit Kugellager
B3	**1.4, 1.6, 1.6 Flex** 08/08 - 55 -82 kW	**36-197996**	**36-197972**	Standardfahrwerk
B3	**1.4, 1.6, 1.6 Flex** 08/08 - 55 -82 kW	**36-160150**	**36-197989**	Standardfahrwerk; Verstärkte Ausführung .
B4	**1.0 Hi-Flex, 1.4, 1.6, 1.6 Flex** 11/07 - 55 -82 kW	**22-166371**	**19-166384**	
B6 Sport	**1.4, 1.6, 1.6 Flex** 08/08 - 55 -82 kW	**22-235367**	**19-235370**	
B8	**1.4, 1.6, 1.6 Flex** 08/08 - 55 -82 kW	**22-232809**	**19-232812**	

R

RENAULT

RENAULT SANDERO

B12 PK	**1.4, 1.6, 1.6 Flex** 08/08 - 55 -82 kW		**46-232823**	Zweirohrsystem; siehe Gutachten VA: Tieferlegung lt. GA: 30 mm; Achslast bis: 860 kg HA: Tieferlegung lt. GA: 30 mm; Achslast bis: 880 kg

RENAULT SCÉNIC I (JA0/1_)

B1	**1.9 dCi, 1.9 dCi RX4** 09/99 - 08/03 74 -75 kW	**12-228461**		VA: mit Kugellager
B3	**1.4 16V, 1.6, 1.8 16V, 1.9 dCi, 1.9 dTi, 2.0 16V** 09/99 - 08/03 59 -103 kW	**36-130580**		Standardfahrwerk

RENAULT SCÉNIC II (JM0/1_)

B1	**1.4, 1.5 dCi, 1.6, 1.6 16V, 1.9 D, 1.9 dCi, 2.0, 2.0 16V Turbo, 2.0 dCi** 06/03 - 60 -120 kW	**12-224227**		VA: mit Kugellager
B3	**1.4, 1.5 dCi, 1.6, 1.6 16V, 1.9 dCi, 2.0, 2.0 16V Turbo, 2.0 dCi** 06/03 - 60 -120 kW		**36-213016**	Standardfahrwerk
B3	**1.6, 1.6 16V** 06/03 - 77 -83 kW	**36-213030**	**36-213016**	Standardfahrwerk; mit AC
B3	**1.5 dCi** 06/03 - 60 -78 kW	**36-201037**	**36-213016**	Standardfahrwerk; mit AC
B3	**1.9 dCi** 06/03 - 81 -96 kW	**36-213023**	**36-213016**	Standardfahrwerk; mit AC
B4	**1.4, 1.5 dCi, 1.6, 1.6 16V, 1.9 D, 1.9 dCi, 2.0, 2.0 16V Turbo, 2.0 dCi** 06/03 - 60 -120 kW	**22-158390**	**19-155876** OIO	
B6 Sport	**1.4, 1.5 dCi, 1.6, 1.6 16V, 1.9 D, 1.9 dCi, 2.0, 2.0 16V Turbo, 2.0 dCi** 06/03 - 60 -120 kW	**22-106735**	**24-102636** OIO	Standardfahrwerk
B8	**1.4, 1.5 dCi, 1.6, 1.6 16V, 1.9 D, 1.9 dCi, 2.0, 2.0 16V Turbo, 2.0 dCi** 06/03 - 60 -120 kW		**24-102650** OIO	Sportfahrwerk

RENAULT GRAND SCÉNIC II (JM0/1_)

B1	**1.5 dCi, 1.6, 1.9 dCi, 2.0, 2.0 dCi** 04/04 - 60 -120 kW	**12-224227**		VA: mit Kugellager
B3	**1.6** 04/04 - 77 -83 kW	**36-213030**	**36-213245**	Standardfahrwerk; mit AC
B3	**2.0** 04/04 - 99 -120 kW	**36-201037**	**36-213245**	Standardfahrwerk; mit AC
B3	**1.5 dCi, 1.6, 1.9 dCi, 2.0, 2.0 dCi** 04/04 - 60 -120 kW		**36-213245**	Standardfahrwerk
B3	**1.9 dCi** 04/04 - 81 -96 kW	**36-213023**	**36-213245**	Standardfahrwerk; mit AC
B4	**1.5 dCi, 1.6, 1.9 dCi, 2.0, 2.0 dCi** 04/04 - 60 -120 kW	**22-158390**	**19-155876** OIO	
B6 Sport	**1.5 dCi, 1.6, 1.9 dCi, 2.0, 2.0 dCi** 04/04 - 60 -120 kW	**22-106735**	**24-102636** OIO	Standardfahrwerk
B8	**1.5 dCi, 1.6, 1.9 dCi, 2.0, 2.0 dCi** 04/04 - 60 -120 kW		**24-102650** OIO	Sportfahrwerk

R

			

RENAULT

RENAULT SCÉNIC III (JZ0/1_)

B1	**1.4 16V, 1.5 dCi, 1.6 16V, 1.6 E85, 1.9 dCi, 2.0 16V, 2.0 dCi** 02/09 - 63 -118 kW	*12-228751*		VA: mit Kugellager
B4	**1.4 16V, 1.5 dCi, 1.6 16V, 1.6 dCi, 1.6 E85, 1.9 dCi, 2.0 16V, 2.0 dCi** 02/09 - 63 -118 kW	**22-225269**	**19-155876**	Standardfahrwerk

RENAULT GRAND SCÉNIC III (JZ0/1_)

B1	**1.4 16V, 1.5 dCi, 1.6 16V, 1.6 16V Bifuel, 1.6 dCi, 1.9 dCi, 2.0 16V, 2.0 dCi** 02/09 - 63 -118 kW	*12-228751*		VA: mit Kugellager
B4	**1.4 16V, 1.5 dCi, 1.6 16V, 1.6 16V Bifuel, 1.6 dCi, 1.9 dCi, 2.0 16V, 2.0 dCi** 02/09 - 63 -118 kW	**22-225269**	**19-225272**	Standardfahrwerk

RENAULT SPORT SPIDER (EF0_)

MS	**2.0, 2.0 16V** 03/95 - 10/99 108 -110 kW	*24-021609*		Baumuster: Race Spider

RENAULT THALIA I (LB0/1/2_)

B1	**1.2 16V, 1.4, 1.4 16V, 1.5 dCi** 06/01 - 48 -72 kW	**12-117024**		VA: mit Kugellager

RENAULT TWINGO I (C06_)

B1	**1.2, 1.2 16V** 03/93 - 40 -55 kW	**12-224203**		VA: mit Kugellager
B3	**1.2** 03/93 - 12/99 40 -44 kW	*36-130535*	**36-130528**	
B3	**1.2, 1.2 16V** 01/00 - 40 -55 kW	**36-234967**	**36-130528**	ohne AC
B3	**1.2, 1.2 16V** 01/00 - 40 -55 kW	**36-236541**	**36-130528**	mit AC
B4	**1.2** 03/93 - 40 -44 kW	**22-044792**	**19-028545**	VA: -> 08/00 HA: -> 03/01
B4	**1.2** 05/96 - 40 -43 kW	**22-156655** **22-156662**	**19-028545**	VA: 09/00-> 03/01
B4	**1.2 16V** 01/01 - 44 -55 kW	**22-156655** **22-156662**	**19-028545**	HA: -> 03/01
B4	**1.2 16V** 01/01 - 44 -55 kW	**22-156655** **22-156662**	**i.V.**	HA: 04/01 ->
B6 Sport	**1.2** 03/93 - 09/99 40 -44 kW	**i.V.** **35-040606**	**24-019156**	
B6 Sport	**1.2** 09/00 - 40 -43 kW	**22-236043** **22-236067**	**24-019156**	
B6 Sport	**1.2 16V** 01/01 - 44 -55 kW	**22-236043** **22-236067**	**24-019156**	
B12 PK	**1.2** 03/93 - 08/00 40 -44 kW	**46-207050**		siehe Gutachten VA: Tieferlegung lt. GA: 30 mm; Achslast bis: 700 kg HA: Tieferlegung lt. GA: 30 mm; Achslast bis: 690 kg







RENAULT				
RENAULT TWINGO II (CN0_)				
B1	**1.2, 1.2 16V, 1.2 TCe 100, 1.2 Turbo, 1.5 dCi, 1.5 dCi 75, 1.5 dCi 90** 03/07 - 43 -75 kW	**12-117024**		VA: mit Kugellager
B4	**1.2, 1.2 16V, 1.2 TCe 100, 1.2 Turbo, 1.5 dCi, 1.5 dCi 75, 1.5 dCi 90** 03/07 - 43 -75 kW	**22-171443**	**19-171456**	Standardfahrwerk; ohne Stabilisator
B6 Sport	**1.2, 1.2 16V, 1.2 TCe 100, 1.2 Turbo, 1.5 dCi, 1.5 dCi 75, 1.5 dCi 90** 03/07 - 43 -75 kW	**22-236074**	**19-236087**	ohne Stabilisator
B8	**1.2, 1.2 16V, 1.2 TCe 100, 1.2 Turbo, 1.5 dCi, 1.5 dCi 75, 1.5 dCi 90** 03/07 - 43 -75 kW	**22-236098**	**19-236100**	ohne Stabilisator
B12 PK	**1.2, 1.2 16V, 1.2 TCe 100, 1.2 Turbo** 03/07 - 43 -75 kW	**46-207081**		ohne Stabilisator; Zweirohrsystem; siehe Gutachten; Schaltgetriebe VA: Tieferlegung lt. GA: 25 mm; Achslast bis: 810 kg HA: Tieferlegung lt. GA: 25 mm; Achslast bis: 710 kg
B12 PK	**1.2, 1.2 16V, 1.2 TCe 100, 1.2 Turbo** 03/07 - 43 -75 kW	**46-207074**		ohne Stabilisator; Zweirohrsystem; siehe Gutachten; Automatik VA: Tieferlegung lt. GA: 25 mm; Achslast bis: 870 kg HA: Tieferlegung lt. GA: 25 mm; Achslast bis: 710 kg
B14	**1.2, 1.2 16V, 1.2 TCe 100, 1.2 Turbo, 1.5 dCi, 1.5 dCi 75, 1.5 dCi 90** 03/07 - 43 -75 kW	**47-172586**		ohne Stabilisator; siehe Gutachten VA: Tieferlegung lt. GA: 15-45 mm; Achslast bis: 810 kg HA: Tieferlegung lt. GA: 25-45 mm; Achslast bis: 710 kg
RENAULT VEL SATIS (BJ0_)				
B1	**2.0 16 V Turbo, 2.0 16V Turbo, 2.0 dCi, 2.2 dCi, 3.0 dCi, 3.5 V6** 06/02 - 83 -177 kW	**12-233960**		VA: -> 10/05
B1	**2.0 16 V Turbo, 2.0 16V Turbo, 2.0 dCi, 3.5, 3.5 V6** 06/02 - 110 -177 kW	**12-234059**		VA: 11/05 ->
B1	**2.0 dCi** 01/06 - 127 kW	**12-234059**		VA: mit Kugellager
B1	**2.2 dCi, 3.0 dCi** 06/02 - 83 -130 kW	**12-234059**		VA: 11/05 ->
B1	**3.0 dCi** 06/06 - 133 kW	**12-234059**		VA: mit Kugellager
B4	**2.0 16V Turbo, 2.2 dCi, 3.0 dCi, 3.5 V6** 06/02 - 102 -177 kW	**22-128188**	**19-168203**	
RENAULT 5 (122_)				
B6 Sport	**1.4, 1.4 Alpine A5, 1.4 Alpine Turbo, 1.4 Turbo** 06/80 - 03/85 68 -118 kW	*24-009805*	*24-223706*	Baumuster: Cup
B6 Sport	**1.4, 1.4 Alpine A5, 1.4 Alpine Turbo, 1.4 Turbo, 1.4 Turbo GT** 06/80 - 05/91 68 -118 kW	*35-221715*	**24-009942**	Baumuster: Gruppe N GT Turbo
RENAULT SUPER 5 (B/C40_)				
B3	**1.0, 1.1, 1.2, 1.4, 1.4 KAT** 10/84 - 12/96 30 -52 kW	**36-130511**		Standardfahrwerk

R

				
RENAULT				
RENAULT SUPER 5 (B/C40_)				
B4	**1.0, 1.1, 1.2, 1.4, 1.4 KAT, 1.6 D** 10/84 - 05/88 30 -52 kW		**19-019710**	Befestigungsbohrungen vorn gerade übereinander
B4	**1.0, 1.1, 1.2, 1.4, 1.4 KAT, 1.6 D** 06/88 - 12/90 30 -52 kW		**19-019710**	Befestigungsbohrungen vorn versetzt übereinander
B4	**1.4 Turbo, 1.7, 1.7 i** 04/85 - 08/91 54 -88 kW		**19-019710**	Befestigungsbohrungen vorn gerade übereinander
RENAULT SUPER 5 Kasten (S40_)				
B3	**1.1** 10/84 - 12/96 34 kW	**36-130511**		Standardfahrwerk
B4	**1.0, 1.1, 1.2, 1.4, 1.6 D** 10/84 - 05/88 30 -85 kW		**19-019710**	Befestigungsbohrungen vorn gerade übereinander
B4	**1.0, 1.1, 1.2, 1.6 D** 06/88 - 12/96 30 -44 kW		**19-019710**	Befestigungsbohrungen vorn versetzt übereinander
RENAULT 9 (L42_)				
B4	**1.1, 1.2, 1.4, 1.4 Automatik, 1.4 Turbo, 1.6 D, 1.7** 09/81 - 12/88 35 -85 kW		*19-019406*	2 Drehstäbe
B4	**1.2, 1.4 Turbo, 1.7** 09/84 - 12/89 40 -85 kW		*19-019895*	4 Drehstäbe
RENAULT 11 (B/C37_)				
B4	**1.1, 1.2, 1.4, 1.4 Turbo, 1.6 D, 1.7** 03/83 - 12/88 35 -85 kW		*19-019406*	2 Drehstäbe
B4	**1.1, 1.2, 1.4, 1.4 Turbo, 1.6 D, 1.7** 03/83 - 12/88 35 -85 kW		*19-019895*	4 Drehstäbe
RENAULT 11 Kasten (S37_)				
B4	**1.1, 1.2, 1.4, 1.6 D** 03/83 - 12/88 35 -50 kW		*19-019406*	2 Drehstäbe
B4	**1.1, 1.2, 1.4, 1.6 D** 03/83 - 12/88 35 -50 kW		*19-019895*	4 Drehstäbe
RENAULT 18 (134_)				
B4	**1.4** CH-Nr. - 07/86 47 kW	*19-020112*		CH.Nr.: 552001 ->
B4	**1.6** CH-Nr. - 11/93 52 -58 kW	*19-020112*		CH.Nr.: 559401 ->
B4	**1.6 TS** CH-Nr. - 07/86 71 kW	*19-020112*		CH.Nr.: 20610 ->
B4	**1.6 Turbo, 1.6 Turbo Inj., 2.0, 2.2 i** 10/80 - 07/86 76 -92 kW	*19-020112*		
B4	**2.1 Diesel, 2.1 TD** CH-Nr. - 07/86 49 -65 kW	*19-020112*		CH.Nr.: 190906 ->
RENAULT 18 Variable (135_)				
B4	**1.4** CH-Nr. - 07/86 47 kW	*19-020112*		CH.Nr.: 122601 ->

R

				
RENAULT				
RENAULT 18 Variable (135_)				
B4	**1.6, 1.6 Turbo, 2.0** 10/81 - 11/93 52 -92 kW	*19-020112*		
B4	**1.6** CH-Nr. - 07/86 54 -58 kW	*19-020112*		CH.Nr.: 118201 ->
B4	**1.6, 1.6 TS** CH-Nr. - 09/86 71 -82 kW	*19-020112*		CH.Nr.: 3930 ->
B4	**2.1 Diesel** CH-Nr. - 07/86 49 -53 kW	*19-020112*		CH.Nr.: 63220 ->
RENAULT 19 I (B/C53_)				
B2	**1.2, 1.4, 1.4 KAT, 1.7, 1.9 D** 01/88 - 12/92 40 -66 kW	**17-053334**	**15-069177**	2 Drehstäbe
B2	**1.4, 1.4 KAT, 1.7, 1.9 D** 01/88 - 12/92 43 -66 kW	**17-053334**	*15-107664*	4 Drehstäbe
B2	**1.8 16V** 06/89 - 04/92 99 kW		**15-069177**	2 Drehstäbe
B2	**1.8 16V** 06/89 - 04/92 99 kW		*15-107664*	4 Drehstäbe
B3	**1.2, 1.4, 1.4 KAT, 1.7, 1.9 D** 01/88 - 12/92 40 -66 kW	**36-130504**		Standardfahrwerk
B4	**1.2, 1.4, 1.4 KAT, 1.7, 1.9 D** 01/88 - 12/92 40 -66 kW	*22-041081*	**19-019901**	2 Drehstäbe
B4	**1.4, 1.4 KAT, 1.7, 1.9 D** 01/88 - 12/92 43 -66 kW	*22-041081*	**19-065861**	4 Drehstäbe
B4	**1.8 16V** 06/89 - 04/92 99 kW		**19-019901**	2 Drehstäbe
B4	**1.8 16V** 06/89 - 04/92 99 kW		**19-065861**	4 Drehstäbe
B6 Sport	**1.2, 1.4, 1.4 KAT, 1.7, 1.9 D, 1.9 DT** 01/88 - 12/92 40 -79 kW	**35-004004**	**24-017183**	2 Drehstäbe
B6 Sport	**1.2, 1.4, 1.4 KAT, 1.7, 1.9 D, 1.9 DT** 01/88 - 12/92 40 -79 kW	**35-004004**	**24-016025**	4 Drehstäbe
B6 Sport	**1.8 16V** 06/89 - 04/92 99 kW	*35-040163*	**24-016025**	4 Drehstäbe
B8	**1.2, 1.4, 1.4 KAT, 1.7, 1.9 D, 1.9 DT** 01/88 - 12/92 40 -79 kW	**22-040251**	**24-017176**	2 Drehstäbe
B8	**1.2, 1.4, 1.4 KAT, 1.7, 1.9 D, 1.9 DT** 01/88 - 12/92 40 -79 kW	**22-040251**	**24-017015**	4 Drehstäbe
B8	**1.8 16V** 06/89 - 04/92 99 kW	*35-040163*	**24-017015**	4 Drehstäbe
RENAULT 19 I Chamade (L53_)				
B2	**1.1 TR, 1.2, 1.4, 1.7, 1.9 D, 1.9 DT, 1.9 TD** 01/88 - 12/92 35 -79 kW	**17-053334**	**15-069177**	2 Drehstäbe
B2	**1.1 TR, 1.2, 1.4, 1.7, 1.9 D, 1.9 DT, 1.9 TD** 01/88 - 12/92 35 -79 kW	**17-053334**	*15-107664*	4 Drehstäbe

R

RENAULT

RENAULT 19 I Chamade (L53_)

B2	**1.8 16V** 10/89 - 04/92 99 kW		*15-107664*	4 Drehstäbe
B3	**1.1 TR, 1.2, 1.4, 1.7, 1.9 D, 1.9 DT, 1.9 TD** 01/88 - 12/92 35 -79 kW	**36-130504**		Standardfahrwerk
B4	**1.1 TR, 1.2, 1.4, 1.7, 1.9 D, 1.9 DT, 1.9 TD** 01/88 - 12/92 35 -79 kW	*22-041081*	**19-019901**	2 Drehstäbe
B4	**1.4, 1.7, 1.9 D, 1.9 DT, 1.9 TD** 07/88 - 12/92 43 -79 kW	*22-041081*	**19-065861**	4 Drehstäbe
B4	**1.8 16V** 10/89 - 04/92 99 kW		**19-065861**	4 Drehstäbe
B6 Sport	**1.1 TR, 1.2, 1.4, 1.7, 1.9 D, 1.9 DT, 1.9 TD** 01/88 - 12/92 35 -79 kW	**35-004004**	**24-017183**	2 Drehstäbe
B6 Sport	**1.1 TR, 1.2, 1.4, 1.7, 1.9 D, 1.9 DT, 1.9 TD** 01/88 - 12/92 35 -79 kW	**35-004004**	**24-016025**	4 Drehstäbe
B6 Sport	**1.8 16V** 10/89 - 04/92 99 kW	*35-040163*	**24-016025**	4 Drehstäbe
B8	**1.1 TR, 1.2, 1.4, 1.7, 1.9 D, 1.9 DT, 1.9 TD** 01/88 - 12/92 35 -79 kW	**22-040251**	**24-017176**	2 Drehstäbe
B8	**1.1 TR, 1.2, 1.4, 1.7, 1.9 D, 1.9 DT, 1.9 TD** 01/88 - 12/92 35 -79 kW	**22-040251**	**24-017015**	4 Drehstäbe
B8	**1.8 16V** 10/89 - 04/92 99 kW	*35-040163*	**24-017015**	4 Drehstäbe

RENAULT 19 I Cabriolet (D53_)

B2	**1.7** 07/91 - 04/92 55 -70 kW	**17-053334**	*15-107664*	
B2	**1.8 16V** 07/91 - 04/92 101 kW		*15-107664*	
B3	**1.7** 07/91 - 04/92 55 -70 kW	**36-130504**		Standardfahrwerk
B4	**1.7** 07/91 - 04/92 55 -70 kW	*22-041081*	**19-065861**	
B4	**1.8 16V** 07/91 - 04/92 101 kW		**19-065861**	
B6 Sport	**1.7** 07/91 - 04/92 55 -70 kW	**35-004004**	**24-017183**	2 Drehstäbe
B6 Sport	**1.7** 07/91 - 04/92 55 -70 kW	**35-004004**	**24-016025**	4 Drehstäbe
B6 Sport	**1.8 16V** 07/91 - 04/92 101 kW	*35-040163*	**24-016025**	4 Drehstäbe
B8	**1.7** 07/91 - 04/92 55 -70 kW	**22-040251**	**24-017176**	2 Drehstäbe
B8	**1.7** 07/91 - 04/92 55 -70 kW	**22-040251**	**24-017015**	4 Drehstäbe

				

RENAULT

RENAULT 19 I Cabriolet (D53_)

B8	**1.8 16V** 07/91 - 04/92 101 kW	*35-040163*	**24-017015**	4 Drehstäbe

RENAULT 19 II (B/C53_)

B2	**1.2, 1.4, 1.6, 1.7, 1.8, 1.9 D, 1.9 dT** 04/92 - 12/95 40 -81 kW	**17-053334**	**15-069177**	2 Drehstäbe
B2	**1.4, 1.6, 1.7, 1.8, 1.9 D, 1.9 dT** 01/92 - 06/99 43 -81 kW	**17-053334**	*15-107664*	4 Drehstäbe
B2	**1.8 16V** 04/92 - 12/95 99 kW		**15-069177**	2 Drehstäbe
B2	**1.8 16V** 04/92 - 12/95 99 kW		*15-107664*	4 Drehstäbe
B3	**1.2, 1.4, 1.6, 1.7, 1.8, 1.9 D, 1.9 dT** 04/92 - 12/95 40 -81 kW	**36-130504**		Standardfahrwerk
B4	**1.2, 1.4, 1.6, 1.7, 1.8, 1.9 D, 1.9 dT** 04/92 - 12/95 40 -81 kW	*22-041081*	**19-019901**	2 Drehstäbe
B4	**1.4, 1.6, 1.7, 1.8, 1.9 D, 1.9 dT** 01/92 - 06/99 43 -81 kW	*22-041081*	**19-065861**	4 Drehstäbe
B4	**1.8 16V** 04/92 - 12/95 99 kW		**19-019901**	2 Drehstäbe
B4	**1.8 16V** 04/92 - 12/95 99 kW		**19-065861**	4 Drehstäbe
B6 Sport	**1.2, 1.4, 1.6, 1.7, 1.8, 1.9 D, 1.9 dT** 04/92 - 12/95 40 -81 kW	**35-004004**	**24-017183**	2 Drehstäbe
B6 Sport	**1.2, 1.4, 1.6, 1.7, 1.8, 1.9 D, 1.9 dT** 04/92 - 12/95 40 -81 kW	**35-004004**	**24-016025**	4 Drehstäbe
B6 Sport	**1.8 16V** 04/92 - 12/95 99 kW	*35-040163*	**24-016025**	4 Drehstäbe
B8	**1.2, 1.4, 1.6, 1.7, 1.8, 1.9 D, 1.9 dT** 04/92 - 12/95 40 -81 kW	**22-040251**	**24-017176**	2 Drehstäbe
B8	**1.2, 1.4, 1.6, 1.7, 1.8, 1.9 D, 1.9 dT** 04/92 - 12/95 40 -81 kW	**22-040251**	**24-017015**	4 Drehstäbe
B8	**1.8 16V** 04/92 - 12/95 99 kW	*35-040163*	**24-017015**	4 Drehstäbe

RENAULT 19 II Chamade (L53_)

B2	**1.2, 1.4, 1.7, 1.8, 1.9 D, 1.9 dT** 04/92 - 12/95 43 -81 kW	**17-053334**	**15-069177**	2 Drehstäbe
B2	**1.2, 1.4, 1.7, 1.8, 1.9 D, 1.9 dT** 04/92 - 12/95 43 -81 kW	**17-053334**	*15-107664*	4 Drehstäbe
B2	**1.8 16V** 04/92 - 12/95 99 kW		**15-069177**	2 Drehstäbe
B2	**1.8 16V** 04/92 - 12/95 99 kW		*15-107664*	4 Drehstäbe
B3	**1.2, 1.4, 1.7, 1.8, 1.9 D, 1.9 dT** 04/92 - 12/95 44 -81 kW	**36-130504**		Standardfahrwerk

RENAULT			
RENAULT 19 II Chamade (L53_)			
B4 **1.2, 1.4, 1.7, 1.8, 1.9 D, 1.9 dT** 04/92 - 12/95 43 -81 kW	*22-041081*	**19-019901**	2 Drehstäbe
B4 **1.2, 1.4, 1.7, 1.8, 1.9 D, 1.9 dT** 04/92 - 12/95 43 -81 kW	*22-041081*	**19-065861**	4 Drehstäbe
B4 **1.8 16V** 04/92 - 12/95 99 kW		**19-019901**	2 Drehstäbe
B4 **1.8 16V** 04/92 - 12/95 99 kW		**19-065861**	4 Drehstäbe
B6 Sport **1.2** 05/92 - 09/94 44 kW	**35-004004**	**24-017183**	2 Drehstäbe
B6 Sport **1.2** 05/92 - 09/94 44 kW	**35-004004**	**24-016025**	4 Drehstäbe
B8 **1.2** 05/92 - 09/94 44 kW	**22-040251**	**24-017176**	2 Drehstäbe
B8 **1.2** 05/92 - 09/94 44 kW	**22-040251**	**24-017015**	4 Drehstäbe
RENAULT 19 II Cabriolet (D53_, 853_)			
B2 **1.7, 1.8** 04/92 - 06/96 65 -79 kW	**17-053334**	*15-107664*	4 Drehstäbe
B2 **1.8 16V** 04/92 - 06/96 99 kW		*15-107664*	4 Drehstäbe
B3 **1.7, 1.8** 04/92 - 06/96 65 -79 kW	**36-130504**		Standardfahrwerk
B4 **1.7, 1.8** 04/92 - 06/96 65 -79 kW	*22-041081*	**19-065861**	4 Drehstäbe
B4 **1.8 16V** 04/92 - 06/96 99 kW		**19-065861**	4 Drehstäbe
B6 Sport **1.7, 1.8** 04/92 - 06/96 65 -79 kW	**35-004004**	**24-017183**	2 Drehstäbe
B6 Sport **1.7, 1.8** 04/92 - 06/96 65 -79 kW	**35-004004**	**24-016025**	4 Drehstäbe
B6 Sport **1.8 16V** 04/92 - 06/96 99 kW	*35-040163*	**24-016025**	4 Drehstäbe
B8 **1.7, 1.8** 04/92 - 06/96 65 -79 kW	**22-040251**	**24-017176**	2 Drehstäbe
B8 **1.7, 1.8** 04/92 - 06/96 65 -79 kW	**22-040251**	**24-017015**	4 Drehstäbe
B8 **1.8 16V** 04/92 - 06/96 99 kW	*35-040163*	**24-017015**	4 Drehstäbe
RENAULT 21 (B48_)			
B4 **1.4, 1.7, 1.9 D, 2.0, 2.0 TXi, 2.1 D, 2.1 Turbo-D, 2.2** 07/89 - 06/94 47 -100 kW		**19-029375**	

R

				
RENAULT				
RENAULT 21 Stufenheck (L48_)				
B4	**1.4, 1.7, 1.9 D, 2.0, 2.0 Turbo, 2.1 D, 2.1 TD, 2.1 Turbo-D, 2.2** 04/86 - 02/94 47 -129 kW		**19-029375** OIO	
RENAULT 25 (B29_)				
B4	**2.0, 2.0 12V, 2.1 Diesel, 2.1 Turbo-D, 2.2, 2.4 V6 Turbo, 2.5 V6 Turbo, 2.7 V6 Injection, 2.8 V6, 2.8 V6 Injection** 04/84 - 12/93 46 -151 kW	*19-020181*		
RENAULT TRAFIC II Bus (JL)				
B1	**1.9 DCi, 1.9 dCI 100, 1.9 dCI 80, 2.0, 2.0 16V, 2.0 dCi 115, 2.0 dCi 90, 2.5 dCi 115, 2.5 dCi 135, 2.5 dCi 145, 2.5 DTi** 03/01 - 59 -107 kW	**12-238033**		
B3	**1.9 DCi, 1.9 dCI 100, 1.9 dCI 80, 2.0, 2.0 16V, 2.0 dCi 115, 2.0 dCi 90, 2.5 dCi 115, 2.5 dCi 135, 2.5 dCi 145, 2.5 DTi** 03/01 - 59 -107 kW	**36-199488**	**36-198078**	Standardfahrwerk
B4	**2.0 16V, 2.0 dCi 115, 2.0 dCi 90, 2.5 dCi 135, 2.5 dCi 145, 2.5 DTi** 03/03 - 66 -107 kW		**19-152615** OIO	
B4	**1.9 DCi, 1.9 dCI 100, 1.9 dCI 80, 2.0** 09/01 - 59 -88 kW		**19-152615** OIO	
RENAULT TRAFIC II Kasten (FL)				
B1	**1.9 DCi, 1.9 dCi 100, 1.9 dCi 80, 2.0, 2.0 16V, 2.0 dCi 115, 2.0 dCi 90, 2.5 dCi 135, 2.5 dCi 145, 2.5 DTi** 03/01 - 59 -107 kW	**12-238033**		
B3	**1.9 DCi, 1.9 dCi 100, 1.9 dCi 80, 2.0, 2.0 16V, 2.0 dCi 115, 2.0 dCi 90, 2.5 dCi 135, 2.5 dCi 145, 2.5 DTi** 03/01 - 59 -107 kW	**36-199488**	**36-198078**	Standardfahrwerk
B4	**1.9 DCi, 2.0 16V, 2.0 dCi 115, 2.0 dCi 90, 2.5 dCi 135, 2.5 dCi 145, 2.5 DTi** 04/01 - 59 -107 kW		**19-152615** OIO	
B4	**1.9 dCi 100, 1.9 dCi 80, 2.0** 09/01 - 60 -88 kW		**19-152615** OIO	
RENAULT TRAFIC II Pritsche/Fahrgestell (EL)				
B1	**1.9 DCi, 1.9 dCi 100, 1.9 dCi 80, 2.0, 2.0 dCi 115, 2.0 dCi 90, 2.5 Dci, 2.5 dCi 135, 2.5 dCi 145** 03/01 - 59 -107 kW	**12-238033**		
B3	**1.9 DCi, 1.9 dCi 100, 1.9 dCi 80, 2.0, 2.0 dCi 115, 2.0 dCi 90, 2.5 Dci, 2.5 dCi 135, 2.5 dCi 145** 03/01 - 59 -107 kW	**36-199488**	**36-198078**	Standardfahrwerk
B4	**1.9 DCi, 1.9 dCi 100, 1.9 dCi 80, 2.0, 2.0 dCi 115, 2.0 dCi 90, 2.5 Dci, 2.5 dCi 135, 2.5 dCi 145** 03/01 - 59 -107 kW		**19-152615** OIO	

R

				
RENAULT				
RENAULT MASTER II Bus (JD/ND)				
B4	**1.9 dCi 80, 1.9 dTI, 2.2 dCI 90, 2.5 D, 2.5 dCi 120, 2.8 dTI** 07/98 - 59 -84 kW	**19-132792** OIO	**19-131689** OIO	Standardfahrwerk
B4	**2.5 dCi, 2.5 dCi 100, 3.0 dCi 140** 10/03 - 73 -107 kW	**19-132792** OIO	**19-131702** OIO	Standardfahrwerk
RENAULT MASTER II Kasten (FD)				
B4	**1.9 dCi 80, 1.9 dTI, 2.2 dCI 90, 2.5 D, 2.5 dCi 120, 2.8 dTI** 07/98 - 59 -84 kW	**19-132792** OIO	**19-131689** OIO	Standardfahrwerk
B4	**2.5 dCi, 2.5 dCi 100, 3.0 dCi 120, 3.0 dCi 140, 3.0 dCi 160** 06/05 - 73 -115 kW	**19-132792** OIO	**19-131702** OIO	Standardfahrwerk
RENAULT MASTER II Pritsche/Fahrgestell (ED/HD/UD)				
B4	**2.2 dCI 90, 2.5 D, 2.5 dCi 120, 2.8 dTI** 07/98 - 59 -84 kW	**19-132792** OIO	**19-131702** OIO	Standardfahrwerk
B4	**2.5 dCi, 2.5 dCi 100, 3.0 dCi 120, 3.0 dCi 140, 3.0 dCi 160** 06/05 - 73 -115 kW	**19-132792** OIO	**19-131702** OIO	Standardfahrwerk
RENAULT MASTER IV Bus				
B4	**2.3 dCi 100 FWD, 2.3 dCi 125 FWD, 2.3 dCi FWD** 02/11 - 74 -107 kW	i.V.	**19-232546** OIO	Standardfahrwerk; Frontantrieb
B4	**2.3 dCi 100 FWD, 2.3 dCi 125 FWD, 2.3 dCi FWD** 02/11 - 74 -107 kW	i.V.	**19-232553** OIO	Standardfahrwerk; Heckantrieb
RENAULT MASTER IV Kasten (FV, JV)				
B4	**2.3 dCi FWD** 02/10 - 74 -107 kW	i.V.	**19-232546** OIO	Standardfahrwerk; Frontantrieb
B4	**2.3 dCi [RWD]** 02/10 - 74 -107 kW	i.V.	**19-232553** OIO	Standardfahrwerk; Heckantrieb
RENAULT MASTER IV Pritsche/Fahrgestell (EV, UV)				
B4	**2.3 dCi FWD** 02/10 - 74 -107 kW	i.V.	**19-232546** OIO	Standardfahrwerk; Frontantrieb
B4	**2.3 dCi [RWD]** 02/10 - 74 -107 kW	i.V.	**19-232553** OIO	Standardfahrwerk; Heckantrieb
ROVER				
ROVER 75 (RJ)				
B4	**1.8, 1.8 Turbo, 2.0 CDT, 2.0 CDTi, 2.0 V6, 2.5 V6** 02/99 - 05/05 85 -130 kW		**19-214658** I	
ROVER 200 (XH)				
B4	**213 S, 216, 216 Vitesse** 03/85 - 09/89 54 -75 kW	*22-041258* *22-041265*		
ROVER 200 Coupe (XW)				
B4	**216, 220 GSi, 220 Turbo** 10/92 - 02/96 90 -147 kW	*22-047304* *22-047311*		-> CH.Nr.: 911247

R

				

ROVER

ROVER 200 (RF)

B3	**214 i, 214 Si** 11/95 - 03/00 55 -76 kW	**36-160792**		Standardfahrwerk

ROVER 400 Hatchback (RT)

B3	**414 Si, 416 Si** 05/95 - 03/00 76 -85 kW	**36-163878**	**36-163342**	Standardfahrwerk
B3	**420 D, 420 Di, 420 Si Lux** 05/95 - 03/00 63 -100 kW	**36-163359**	**36-163342**	Standardfahrwerk
B6 Sport	**414 Si, 416 Si, 420 D, 420 Di, 420 Si Lux** 05/95 - 03/00 63 -100 kW	*24-060554* VL *24-060561* VR	*24-060417* HL	
B8	**414 Si, 416 Si, 420 D, 420 Di, 420 Si Lux** 05/95 - 03/00 63 -100 kW	**24-016032** VL **24-016049** VR	**24-060424** HL	

ROVER 400 (RT)

B3	**414 Si, 416 Si** 05/95 - 03/00 76 -85 kW	**36-163878**	**36-163342**	Standardfahrwerk
B3	**420 D, 420 Di, 420 Si Lux** 05/95 - 03/00 63 -100 kW	**36-163359**	**36-163342**	Standardfahrwerk
B6 Sport	**414 Si, 416 Si, 420 D, 420 Di, 420 Si Lux** 05/95 - 03/00 63 -100 kW	*24-060554* VL *24-060561* VR	*24-060417* HL	
B8	**414 Si, 416 Si, 420 D, 420 Di, 420 Si Lux** 05/95 - 03/00 63 -100 kW	**24-016032** VL **24-016049** VR	**24-060424** HL	

ROVER 600 (RH)

B4	**618 i/Si, 620 i, 620 Sdi, 620 Si, 620 Ti Vitesse, 623 Si** 08/93 - 02/99 77 -147 kW	*19-062853* VL *19-062860* VR	**19-028811** HL	
B6 Sport	**618 i/Si, 620 i, 620 Sdi, 620 Si, 620 Ti Vitesse, 623 Si** 08/93 - 02/99 77 -147 kW	**24-017213** VL **24-017220** VR	**24-017237** HL	
B8	**618 i/Si, 620 i, 620 Sdi, 620 Si, 620 Ti Vitesse, 623 Si** 08/93 - 02/99 77 -147 kW	**24-016087** VL **24-016094** VR	**24-016063** HL	

ROVER MINI-MOKE

B6 Sport	**1.0** 01/87 - 29 kW	**24-181464** OIO	**24-181471** O	

ROVER MINI

B4	**1.3 Cooper S, 1000, 1300, 1300 / Cooper** 06/91 - 11/00 30 -63 kW	**19-221694** OIO	**19-221700** OIO	
B6 Sport	**1.3 Cooper S, 1000, 1300** 01/92 - 11/00 30 -63 kW	**24-181464** OIO	**24-181471** O	

ROVER MINI Cabriolet (XN)

B4	**1.3, 1.3 S, 1300** 09/92 - 05/01 46 -63 kW	**19-221694** OIO	**19-221700** OIO	

R

				

ROVER

ROVER MINI Cabriolet (XN)

B6 Sport	**1.3, 1.3 S, 1300** 09/92 - 05/01 46 -63 kW	**24-181464**	**24-181471**	

RENAULT SAMSUNG

RENAULT SAMSUNG QM5

B4	**2.0 dCi, 2.0 dCi 4x4, 2.5, 2.5 4x4** 12/06 - 110 -127 kW	**22-213747** **22-213754**	**19-213767**	Standardfahrwerk

SAAB

SAAB 9-3 (YS3D)

B4	**2.0 i, 2.0 SE Turbo, 2.0 Turbo, 2.2 TiD, 2.3, 2.3 i, 2.3 Turbo** 02/98 - 09/02 85 -169 kW		**19-193359**	Standardfahrwerk
B6 Sport	**2.0 i, 2.0 SE Turbo, 2.0 Turbo, 2.2 TiD, 2.3, 2.3 i, 2.3 Turbo** 02/98 - 09/02 85 -169 kW	**34-031049**	**24-027571**	
B8	**2.0 i, 2.0 SE Turbo, 2.0 Turbo, 2.2 TiD, 2.3, 2.3 i, 2.3 Turbo** 02/98 - 09/02 85 -169 kW	**34-031056**	**24-027588**	

SAAB 9-3 Cabriolet (YS3D)

B4	**2.0 i, 2.0 SE Turbo, 2.0 Turbo, 2.3 i, 2.3 Turbo** 02/98 - 08/03 96 -165 kW		**19-193359**	Standardfahrwerk
B6 Sport	**2.0 i, 2.0 SE Turbo, 2.0 Turbo, 2.3 i, 2.3 Turbo** 02/98 - 08/03 96 -165 kW	**34-031049**	**24-027571**	
B8	**2.0 i, 2.0 SE Turbo, 2.0 Turbo, 2.3 i, 2.3 Turbo** 02/98 - 08/03 96 -165 kW	**34-031056**	**24-027588**	

SAAB 9-3 (YS3F)

B1	**1.8 i, 1.8 t, 1.8 t BioPower, 1.9 TiD, 1.9 TTiD, 2.0 t, 2.0 t Bio Power, 2.0 t BioPower, 2.0 Turbo Performance, 2.2 TiD, 2.8 Turbo V6** 09/02 - 88 -203 kW	**12-238088**		Standardfahrwerk
B4	**1.8 i, 1.8 t, 1.8 t BioPower, 1.9 TiD, 1.9 TTiD, 2.0 t, 2.0 t Bio Power, 2.0 t BioPower, 2.0 Turbo Performance, 2.2 TiD, 2.8 Turbo V6** 09/02 - 88 -203 kW	**22-140067** **22-140074**	**19-140087**	Standardfahrwerk
B6 Sport	**1.8 i, 1.8 t, 1.8 t BioPower, 1.9 TiD, 1.9 TTiD, 2.0 t, 2.0 t Bio Power, 2.0 t BioPower, 2.0 Turbo Performance, 2.2 TiD, 2.8 Turbo V6** 09/02 - 88 -203 kW	**35-102502** **35-102519**	**24-102520**	Standardfahrwerk
B8	**1.8 i, 1.8 t, 1.8 t BioPower, 1.9 TiD, 1.9 TTiD, 2.0 t, 2.0 t Bio Power, 2.0 t BioPower, 2.0 Turbo Performance, 2.2 TiD, 2.8 Turbo V6** 09/02 - 88 -203 kW	**35-102533** **35-102540**	**24-102551**	Sportfahrwerk

				
SAAB				
SAAB 9-3 Cabriolet (YS3F)				
B1	**1.8 t, 1.8 t BioPower, 1.9 TiD, 1.9 TTiD, 2.0, 2.0 t, 2.0 t BioPower, 2.0 Turbo Performance, 2.8 Turbo V6** 08/03 - 96 -206 kW	**12-238088**		
B4	**1.8 t, 1.8 t BioPower, 1.9 TiD, 1.9 TTiD, 2.0, 2.0 t, 2.0 t BioPower, 2.0 Turbo Performance, 2.8 Turbo V6** 08/03 - 96 -206 kW	**22-140067** **22-140074**	**19-140087**	Standardfahrwerk; Sportfahrwerk
B6 Sport	**1.8 t, 1.8 t BioPower, 1.9 TiD, 1.9 TTiD, 2.0, 2.0 t, 2.0 t BioPower, 2.0 Turbo Performance, 2.8 Turbo V6** 08/03 - 96 -206 kW	**35-102502** **35-102519**	**24-102520**	Standardfahrwerk
B8	**1.8 t, 1.8 t BioPower, 1.9 TiD, 1.9 TTiD, 2.0, 2.0 t, 2.0 t BioPower, 2.0 Turbo Performance, 2.8 Turbo V6** 08/03 - 96 -206 kW	**35-102533** **35-102540**	**24-102551**	Sportfahrwerk
SAAB 9-3 Kombi				
B1	**1.8 i, 1.8 t, 1.8 t BioPower, 1.9 TiD, 1.9 TTiD, 2.0, 2.0 t, 2.0 T Bio Power, 2.0 t BioPower, 2.8 Turbo V6** 03/05 - 88 -203 kW	**12-238088**		
B4	**1.8 i, 1.8 t, 1.8 t BioPower, 1.9 TiD, 1.9 TTiD, 2.0, 2.0 t, 2.0 T Bio Power, 2.0 t BioPower, 2.8 Turbo V6** 03/05 - 88 -203 kW	**22-140067** **22-140074**	**19-140087**	Standardfahrwerk
B6 Sport	**1.8 i, 1.8 t, 1.8 t BioPower, 1.9 TiD, 1.9 TTiD, 2.0, 2.0 t, 2.0 T Bio Power, 2.0 t BioPower, 2.8 Turbo V6** 03/05 - 88 -203 kW	**35-102502** **35-102519**	**24-102520**	Standardfahrwerk
B8	**1.8 i, 1.8 t, 1.8 t BioPower, 1.9 TiD, 1.9 TTiD, 2.0, 2.0 t, 2.0 T Bio Power, 2.0 t BioPower, 2.8 Turbo V6** 03/05 - 88 -203 kW	**35-102533** **35-102540**	**24-102551**	Sportfahrwerk
SAAB 9-5 (YS3E)				
B4	**2.0 t, 2.0 Turbo SE, 2.3 t, 2.3 Turbo, 3.0 TiD, 3.0 V6t** 09/97 - 08/01 110 -169 kW	**22-147073**	**19-147093**	-> CH.Nr.: YSES55CD1; Standardfahrwerk VA: Abstand der Befestigungsbohrungen 58 mm
B4	**2.0 t, 2.3 t, 2.3 Turbo, 3.0 TiD, 3.0 V6t** 09/01 - 110 -184 kW	**22-147080**	**19-147093**	CH.Nr.: YSES55CD2 ->; Standardfahrwerk
B4	**1.9 TiD, 2.0 T, 2.0 t BioPower, 2.2 TiD, 2.3 t BioPower, 2.3 Turbo** 06/03 - 88 -224 kW	**22-147080**	**19-147093**	Standardfahrwerk
B6 Sport	**2.0 t, 2.0 Turbo SE, 2.3 t, 2.3 Turbo, 3.0 TiD, 3.0 V6t** 09/97 - 08/01 110 -169 kW	**35-043713**	**24-027083**	-> CH.Nr.: YS3ES55CD1 VA: Abstand der Befestigungsbohrungen 58 mm
B6 Sport	**2.0 t, 2.3 t, 2.3 Turbo, 3.0 TiD, 3.0 V6t** 09/01 - 110 -184 kW	**35-051688**	**24-027083**	CH.Nr.: YS3ES55CD2 ->
B6 Sport	**1.9 TiD, 2.0 T, 2.0 t BioPower, 2.2 TiD, 2.3 t BioPower, 2.3 Turbo** 06/03 - 88 -224 kW	**35-051688**	**24-027083**	
B8	**2.0 t, 2.0 Turbo SE, 2.3 t, 2.3 Turbo, 3.0 TiD, 3.0 V6t** 09/97 - 08/01 110 -169 kW	**35-043881**	**24-027090**	-> CH.Nr.: YS3ES55CD1 VA: Abstand der Befestigungsbohrungen 58 mm
B8	**2.0 t, 2.3 t, 2.3 Turbo, 3.0 TiD, 3.0 V6t** 09/01 - 110 -184 kW	**35-051695**	**24-027090**	CH.Nr.: YS3ES55CD2 ->

S

SAAB

SAAB 9-5 (YS3E)

B8	**1.9 TiD, 2.0 T, 2.0 t BioPower, 2.2 TiD, 2.3 t BioPower, 2.3 Turbo** 06/03 - 88 -224 kW	**35-051695**	**24-027090**	
B12 PK	**2.0 t, 2.0 Turbo SE, 2.3 t, 2.3 Turbo, 3.0 TiD, 3.0 V6t** 09/97 - 08/01 110 -169 kW	**46-194374**		-> CH.Nr.: YS3ES55CD1; siehe Gutachten VA: Tieferlegung lt. GA: 30 mm; Achslast bis: 1175 kg HA: Tieferlegung lt. GA: 30 mm; Achslast bis: 1050 kg
B12 PK	**2.0 t, 2.3 t, 2.3 Turbo, 3.0 TiD, 3.0 V6t** 09/01 - 110 -184 kW	**46-194381**		CH.Nr.: YS3ES55CD2 ->; siehe Gutachten VA: Tieferlegung lt. GA: 30 mm; Achslast bis: 1175 kg HA: Tieferlegung lt. GA: 30 mm; Achslast bis: 1050 kg
B12 PK	**1.9 TiD, 2.0 T, 2.0 t BioPower, 2.2 TiD, 2.3 t BioPower, 2.3 Turbo** 06/03 - 88 -224 kW	**46-194381**		siehe Gutachten VA: Tieferlegung lt. GA: 30 mm; Achslast bis: 1175 kg HA: Tieferlegung lt. GA: 30 mm; Achslast bis: 1050 kg

SAAB 9-5 Kombi (YS3E)

B4	**2.0 t, 2.3 t, 2.3 Turbo, 3.0 TiD, 3.0 V6t** 10/98 - 08/01 110 -169 kW	**22-147073**		-> CH.Nr.: YSEES55CD1; Standardfahrwerk VA: Abstand der Befestigungsbohrungen 58 mm
B4	**2.0 t, 2.0 t BioPower, 2.3 t, 2.3 t BioPower, 2.3 Turbo, 3.0 TiD, 3.0 V6t** 09/01 - 110 -224 kW	**22-147080**	**19-147093**	CH.Nr.: YS3ES55CD2 ->; Abstand der Befestigungsbohrungen vorn 75 mm; Standardfahrwerk
B4	**1.9 TiD, 2.2 TiD, 2.3 Turbo** 09/01 - 88 -184 kW	**22-147080**	**19-147093**	Abstand der Befestigungsbohrungen vorn 75 mm; Standardfahrwerk
B6 Sport	**2.0 t, 2.3 t, 2.3 Turbo, 3.0 TiD, 3.0 V6t** 10/98 - 08/01 110 -169 kW	**35-043713**	**24-027083**	-> CH.Nr.: YS3ES55CD1_ VA: Abstand der Befestigungsbohrungen 58 mm
B6 Sport	**2.0 t, 2.0 t BioPower, 2.3 t, 2.3 t BioPower, 2.3 Turbo, 3.0 TiD, 3.0 V6t** 09/01 - 110 -224 kW	**35-051688**	**24-027083**	CH.Nr.: YS3ES55CD2_ ->; Abstand der Befestigungsbohrungen vorn 75 mm
B6 Sport	**1.9 TiD, 2.2 TiD, 2.3 Turbo** 09/01 - 88 -184 kW	**35-051688**	**24-027083**	Abstand der Befestigungsbohrungen vorn 75 mm
B8	**2.0 t, 2.3 t, 2.3 Turbo, 3.0 TiD, 3.0 V6t** 10/98 - 08/01 110 -169 kW	**35-043881**	**24-027090**	-> CH.Nr.: - YS3ES55CD1 VA: Abstand der Befestigungsbohrungen 58 mm
B8	**2.0 t, 2.0 t BioPower, 2.3 t, 2.3 t BioPower, 2.3 Turbo, 3.0 TiD, 3.0 V6t** 09/01 - 110 -224 kW	**35-051695**	**24-027090**	CH.Nr.: YS3ES55CD2 ->; Abstand der Befestigungsbohrungen vorn 75 mm
B8	**1.9 TiD, 2.2 TiD, 2.3 Turbo** 09/01 - 88 -184 kW	**35-051695**	**24-027090**	Abstand der Befestigungsbohrungen vorn 75 mm
B12 PK	**2.0 t, 2.3 t, 2.3 Turbo, 3.0 TiD, 3.0 V6t** 10/98 - 08/01 110 -169 kW	**46-194398**		-> CH.Nr.: YS3ES55CD1; siehe Gutachten VA: Tieferlegung lt. GA: 30 mm; Achslast bis: 1175 kg HA: Tieferlegung lt. GA: 30 mm; Achslast bis: 1125 kg
B12 PK	**2.0 t, 2.3 t, 2.3 t BioPower, 2.3 Turbo, 3.0 TiD, 3.0 V6t** 09/01 - 125 -224 kW	**46-194404**		CH.Nr.: YS3ES55CD2 ->; siehe Gutachten VA: Tieferlegung lt. GA: 30 mm; Achslast bis: 1175 kg HA: Tieferlegung lt. GA: 30 mm; Achslast bis: 1125 kg
B12 PK	**1.9 TiD, 2.2 TiD, 2.3 Turbo** 09/01 - 88 -184 kW	**46-194404**		siehe Gutachten VA: Tieferlegung lt. GA: 30 mm; Achslast bis: 1175 kg HA: Tieferlegung lt. GA: 30 mm; Achslast bis: 1125 kg

SAAB 9-5 (YS3G)

B1	**1.6 Turbo, 2.0 T BioPower, 2.0 T BioPower XWD, 2.0 TiD, 2.0 TTiD, 2.0 TTiD XWD, 2.0 Turbo, 2.0 Turbo XWD, 2.8 Turbo V6 XWD** 05/10 - 118 -221 kW	**12-243952**		ohne FlexRide; Standardfahrwerk

			
SAAB			
SAAB 9-7X			
B6 4600 **4.2, 5.3** 12/05 - 12/09 213 -220 kW	**24-103336**	**24-103343**	Allrad; mit Luftfederung
SAAB 90			
B4 **2.0** 08/84 - 08/87 74 kW	*19-019505*	**19-019543**	
SAAB 95 Station Wagon			
B4 **1.5 V4** 10/65 - 12/78 46 -50 kW	*19-019505*		
SAAB 96			
B4 **1.5 V4** 10/65 - 08/80 46 -50 kW	*19-019505*		
B6 Sport **1.5 V4** 10/65 - 08/80 46 -50 kW		*24-181846*	
SAAB 99 Combi Coupe			
B3 **2.0 i, 2.0 Turbo** 12/78 - 12/84 87 -107 kW		**36-159987**	Standardfahrwerk; Verstärkte Ausführung .
B4 **2.0, 2.0 Turbo** 03/76 - 06/80 79 -107 kW	*19-019505*	**19-019543**	
SAAB 99			
B3 **2.0 GL** 12/78 - 12/84 74 kW		**36-159987**	Standardfahrwerk; Verstärkte Ausführung .
B4 **2.0, 2.0 EMS** 04/72 - 08/74 70 -81 kW	*19-019505*		
B4 **2.0 EMS, 2.0 GL** 09/74 - 04/78 74 -87 kW	*19-019505*		
B4 **2.0 EMS, 2.0 GL** 05/78 - 12/84 74 -87 kW	*19-019505*	**19-019543**	
SAAB 900 I Combi Coupe			
B3 **2.0, 2.0 c, 2.0 EMS, 2.0 Turbo** 06/78 - 12/80 74 -107 kW		**36-159987**	Standardfahrwerk
B4 **2.0 S Turbo-16, 2.0 Turbo, 2.0 Turbo-16, 2.0 Turbo-16 S, 2.0 Turbo-16 S KAT, 2.1 -16** 09/90 - 12/93 100 -132 kW	**19-019536**	**19-019543**	
B6 Sport **2.0 -16, 2.0 S Turbo-16, 2.0 Turbo-16, 2.0 Turbo-16 S, 2.0 Turbo-16 S KAT** 02/84 - 12/93 93 -132 kW	**24-181501**	**24-003971**	
SAAB 900 I (AC4, AM4)			
B3 **2.0 EMS** 01/79 - 12/80 87 kW		**36-159987**	Standardfahrwerk
B4 **2.0, 2.0 -16, 2.0 c, 2.0 EMS, 2.0 i, 2.0 S Turbo-16, 2.0 Turbo, 2.0 Turbo-16, 2.0 Turbo-16 S, 2.0 Turbo-16 S KAT, 2.1 -16** 01/84 - 12/93 73 -129 kW	**19-019536**	**19-019543**	

S

			
SAAB			
SAAB 900 I (AC4, AM4)			
B6 Sport **2.0, 2.0 -16, 2.0 c, 2.0 EMS, 2.0 i, 2.0 S Turbo-16, 2.0 Turbo, 2.0 Turbo-16, 2.0 Turbo-16 S, 2.0 Turbo-16 S KAT, 2.1 -16** 01/84 - 12/93 73 -129 kW	**24-181501**	**24-003971**	
SAAB 900 I Cabriolet			
B3 **2.0 Turbo-16, 2.0 Turbo-16 S** 11/86 - 06/94 118 -129 kW		**36-159987**	Standardfahrwerk; Verstärkte Ausführung .
B4 **2.0 -16, 2.0 S Turbo-16, 2.0 Turbo-16, 2.0 Turbo-16 S, 2.1 -16** 11/86 - 06/94 93 -129 kW	**19-019536**	**19-019543**	
B6 Sport **2.0 -16, 2.0 S Turbo-16, 2.0 Turbo-16, 2.0 Turbo-16 S, 2.1 -16** 11/86 - 06/94 93 -129 kW	**24-181501**	**24-003971**	
SAAB 900 II			
B4 **2.0 i** 07/93 - 07/94 98 kW	**21-031267**	**19-061276**	
B4 **2.0 -16 Turbo, 2.0 i, 2.3 -16, 2.5 -24 V6** 07/93 - 02/98 96 -136 kW	**21-031267**	**19-061276**	
B6 Sport **2.0 -16 Turbo, 2.0 i, 2.3 -16, 2.5 -24 V6** 07/93 - 02/98 96 -136 kW	**34-030936**	**24-025386**	
SAAB 900 II Coupe			
B4 **2.0 -16 Turbo, 2.0 i, 2.3 -16, 2.5 -24 V6** 12/93 - 02/98 96 -136 kW	**21-031267**	**19-061276**	
B6 Sport **2.0 -16 Turbo, 2.0 i, 2.3 -16, 2.5 -24 V6** 12/93 - 02/98 96 -136 kW	**34-030936**	**24-025386**	
SAAB 900 II Cabriolet			
B4 **2.0 -16 Turbo, 2.0 i, 2.3 -16, 2.5 -24 V6** 12/93 - 02/98 96 -136 kW	**21-031274**	**19-061276**	
B6 Sport **2.0 -16 Turbo, 2.0 i, 2.3 -16, 2.5 -24 V6** 12/93 - 02/98 96 -136 kW	**34-030936**	**24-025386**	
SAAB 9000 Schrägheck			
B4 **2.0 -16, 2.0 -16 Turbo** 09/84 - 12/86 92 -129 kW	*22-045706*	**19-029382**	-> CH.Nr.: H 101 5469; -> CH.Nr.: H 800 0555; Standardfahrwerk
B4 **2.0, 2.0 -16, 2.0 -16 CS, 2.0 -16 ND Turbo, 2.0 -16 Turbo, 2.0 -16 Turbo CS, 2.0 16V, 2.0 T16, 2.3, 2.3 -16 Aero CS, 2.3 -16 CS, 2.3 -16 CSE, 2.3 -16 CSE Eco Power, 2.3 -16 Turbo, 2.3 -16 Turbo CSE, 3.0 -24 V6 CS/CSE** 01/87 - 12/98 92 -165 kW	**22-205414**	**19-029382**	CH.Nr.: H 101 5470 ->; CH.Nr.: H 800 0556 ->; Standardfahrwerk
B6 Sport **2.0, 2.0 -16, 2.0 -16 CS, 2.0 -16 ND Turbo, 2.0 -16 Turbo, 2.0 -16 Turbo CS, 2.0 16V, 2.0 T16, 2.3, 2.3 -16 Aero CS, 2.3 -16 CS, 2.3 -16 CSE, 2.3 -16 CSE Eco Power, 2.3 -16 Turbo, 2.3 -16 Turbo CSE, 3.0 -24 V6 CS/CSE** 01/87 - 12/98 92 -165 kW	**22-205438**	**24-017855**	CH.Nr.: H 101 5470 ->; CH.Nr.: H 800 0556 ->

S

				
SAAB				
SAAB 9000				
B4	**2.0, 2.0 -16, 2.0 -16 CD, 2.0 -16 Turbo, 2.0 -16 Turbo CD, 2.0 Carlsson, 2.0 T16, 2.3, 2.3 -16 CD, 2.3 -16 CD Turbo, 2.3 -16 CDE, 2.3 -16 CDE Eco-Power, 2.3 -16 Turbo, 3.0 -24 V6 CD/CDE** 01/87 - 12/98 94 -165 kW	**22-205414**	**19-029382**	CH.Nr.: H 101 5470 ->; CH.Nr.: H 800 0556 ->; Standardfahrwerk
B4	**2.0 -16 Turbo** 04/85 - 12/86 129 kW	*22-045706*	**19-029382**	-> CH.Nr.: H 101 5469; -> CH.Nr.: H 800 0555; Standardfahrwerk
B6 Sport	**2.0, 2.0 -16, 2.0 -16 CD, 2.0 -16 Turbo, 2.0 -16 Turbo CD, 2.0 Carlsson, 2.0 T16, 2.3, 2.3 -16 CD, 2.3 -16 CD Turbo, 2.3 -16 CDE, 2.3 -16 CDE Eco-Power, 2.3 -16 Turbo, 3.0 -24 V6 CD/CDE** 01/87 - 12/98 94 -165 kW	**22-205438**	**24-017855**	CH.Nr.: H 800 0556 ->; CH.Nr.: H 101 5470 ->
SEAT				
SEAT ALHAMBRA (7V8, 7V9)				
B1	**1.8 T 20V, 1.9 TDI, 1.9 TDI 4motion, 1.9 Tdi 4x4, 2.0 i, 2.0 TDI, 2.8 V6, 2.8 V6 4motion** 04/96 - 03/10 66 -150 kW	**12-117659**		VA: mit Kugellager
B3	**1.8 T 20V, 1.9 TDI, 2.0 i** 04/96 - 03/10 66 -110 kW	**37-134051**	**38-131257**	Standardfahrwerk
B3	**1.8 T 20V, 1.9 TDI, 2.0 i** 04/96 - 03/10 66 -110 kW	**37-134327**	**38-131264**	Standardfahrwerk; Verstärkte Ausführung .
B3	**1.9 TDI 4motion, 1.9 Tdi 4x4, 2.8 V6 4motion** 06/00 - 03/10 85 -150 kW	**37-134457**	**38-131271**	Standardfahrwerk
B3	**2.0 TDI, 2.8 V6** 06/00 - 03/10 103 -150 kW	**37-134327**	**38-131264**	Standardfahrwerk
B3	**2.0 TDI, 2.8 V6** 06/00 - 03/10 103 -150 kW	**37-134457**	**38-131271**	Standardfahrwerk; Verstärkte Ausführung .
B4	**1.8 T 20V, 1.9 TDI, 1.9 TDI 4motion, 1.9 Tdi 4x4, 2.0 i, 2.0 TDI, 2.8 V6, 2.8 V6 4motion** 04/96 - 03/10 66 -150 kW	**22-046796**	**19-061078**	
B6 Sport	**1.8 T 20V, 1.9 TDI, 1.9 TDI 4motion, 1.9 Tdi 4x4, 2.0 i, 2.0 TDI, 2.8 V6, 2.8 V6 4motion** 04/96 - 03/10 66 -150 kW	**35-103509**	**24-103527**	Sportfahrwerk
B8	**1.8 T 20V, 1.9 TDI, 1.9 TDI 4motion, 1.9 Tdi 4x4, 2.0 i, 2.0 TDI, 2.8 V6, 2.8 V6 4motion** 04/96 - 03/10 66 -150 kW	**35-103516**	**24-103534**	Sportfahrwerk
B12 PK	**1.8 T 20V, 2.0 i** 04/96 - 03/10 85 -110 kW	**46-193858**		siehe Gutachten VA: Tieferlegung lt. GA: 30 mm; Achslast bis: 1240 kg HA: Tieferlegung lt. GA: 20-25 mm; Achslast bis: 1355 kg
B12 PK	**1.9 TDI, 2.0 TDI, 2.8 V6** 04/96 - 03/10 66 -150 kW	**46-193865**		siehe Gutachten VA: Tieferlegung lt. GA: 30 mm; Achslast bis: 1260 kg HA: Tieferlegung lt. GA: 20-25 mm; Achslast bis: 1355 kg
SEAT ALHAMBRA (710)				
B1	**1.4 TSI, 2.0 TDI, 2.0 TDI AWD, 2.0 TSI** 06/10 - 85 -147 kW	**12-226580**	**12-226535**	HA: ohne Kugellager; für PR-Nr.: F4E/F4F/F5Z; für PR-Nr.: 1JA/1JC
B4	**1.4 TSI, 2.0 TDI, 2.0 TDI AWD, 2.0 TSI** 06/10 - 85 -147 kW	**22-196859**	**19-196862**	Standardfahrwerk; ohne elektr. Dämpfkraftregulierung HA: ohne Niveauregulierung

S

				
SEAT				
SEAT ALHAMBRA (710)				
B6 Sport	**1.4 TSI, 2.0 TDI, 2.0 TDI AWD, 2.0 TSI** 06/10 - 85 -147 kW	**35-108177**	**24-172936**	ohne elektr. Dämpfkraftregulierung VA: Øa: 55 mm HA: ohne Niveauregulierung
SEAT ALTEA (5P1)				
B1	**1.2 TSI, 1.4 16V, 1.4 TSI, 1.6, 1.6 LPG, 1.6 TDI, 1.8 TFSI, 1.9 TDI, 2.0 FSI, 2.0 TDI, 2.0 TDI 16V, 2.0 TFSI** 04/06 - 63 -147 kW	**12-224074**	**12-224081**	VA: mit Kugellager HA: ohne Kugellager
B3	**1.6, 1.6 LPG** 03/04 - 75 kW	**36-199624**	**36-134076**	Standardfahrwerk
B3	**1.6 TDI, 1.8 TFSI, 1.9 TDI, 2.0 FSI** 05/04 - 66 -118 kW	**37-147747**	**36-134076**	Standardfahrwerk
B3	**2.0 TDI, 2.0 TDI 16V** 03/04 - 100 -125 kW	**36-199631**	**36-134076**	Standardfahrwerk
B4	**1.2 TSI, 1.4 16V, 1.4 TSI, 1.6, 1.6 LPG, 1.6 TDI, 1.8 TFSI, 1.9 TDI, 2.0 FSI, 2.0 TDI, 2.0 TDI 16V, 2.0 TFSI** 04/06 - 63 -147 kW	**22-131607**	**19-127439**	Standardfahrwerk VA: Øa: 50 mm
B4	**1.2 TSI, 1.4 16V, 1.4 TSI, 1.6, 1.6 LPG, 1.6 TDI, 1.8 TFSI, 1.9 TDI, 2.0 FSI, 2.0 TDI, 2.0 TDI 16V, 2.0 TFSI** 04/06 - 63 -147 kW	**22-131614**	**19-127439**	Standardfahrwerk VA: Øa: 55 mm
B4	**1.2 TSI, 1.4 16V, 1.4 TSI, 1.6, 1.6 LPG, 1.6 TDI, 1.8 TFSI, 1.9 TDI, 2.0 FSI, 2.0 TDI, 2.0 TDI 16V, 2.0 TFSI** 04/06 - 63 -147 kW	**22-139184**	**19-127439**	Sportfahrwerk VA: Øa: 50 mm
B4	**1.2 TSI, 1.4 16V, 1.4 TSI, 1.6, 1.6 LPG, 1.6 TDI, 1.8 TFSI, 1.9 TDI, 2.0 FSI, 2.0 TDI, 2.0 TDI 16V, 2.0 TFSI** 04/06 - 63 -147 kW	**22-139191**	**19-127439**	Sportfahrwerk VA: Øa: 55 mm
B6 Sport	**1.2 TSI, 1.4 16V, 1.4 TSI, 1.6, 1.6 LPG, 1.6 TDI, 1.8 TFSI, 1.9 TDI, 2.0 FSI, 2.0 TDI, 2.0 TDI 16V, 2.0 TFSI** 04/06 - 63 -147 kW	**35-113751**	**24-172936**	Außendurchmesser Federbein vorn 50 mm; Standardfahrwerk VA: Øa: 50 mm
B6 Sport	**1.2 TSI, 1.4 16V, 1.4 TSI, 1.6, 1.6 LPG, 1.6 TDI, 1.8 TFSI, 1.9 TDI, 2.0 FSI, 2.0 TDI, 2.0 TDI 16V, 2.0 TFSI** 04/06 - 63 -147 kW	**35-108177**	**24-172936**	Außendurchmesser Federbein vorn 55 mm; Standardfahrwerk VA: Øa: 55 mm
B8	**1.2 TSI, 1.4 16V, 1.4 TSI, 1.6, 1.6 LPG, 1.6 TDI, 1.8 TFSI, 1.9 TDI, 2.0 FSI, 2.0 TDI, 2.0 TDI 16V, 2.0 TFSI** 04/06 - 63 -147 kW	**35-113768**	**24-178006**	Außendurchmesser Federbein vorn 50 mm; Sportfahrwerk VA: Øa: 50 mm
B8	**1.2 TSI, 1.4 16V, 1.4 TSI, 1.6, 1.6 LPG, 1.6 TDI, 1.8 TFSI, 1.9 TDI, 2.0 FSI, 2.0 TDI, 2.0 TDI 16V, 2.0 TFSI** 04/06 - 63 -147 kW	**35-108191**	**24-178006**	Außendurchmesser Federbein vorn 55 mm; Sportfahrwerk VA: Øa: 55 mm
B12 PK	**1.4 TSI, 1.6** 03/04 - 75 -92 kW	**46-182487**		Außendurchmesser Federbein vorn 50 mm; siehe Gutachten VA: Tieferlegung lt. GA: 30 mm; Achslast bis: 1022 kg HA: ohne Niveauregulierung; Tieferlegung lt. GA: 30 mm; Achslast bis: 998 kg
B12 PK	**1.4 TSI, 1.6, 2.0 FSI** 05/04 - 75 -110 kW	**46-000187**		Außendurchmesser Federbein vorn 55 mm; siehe Gutachten VA: Tieferlegung lt. GA: 30 mm; Achslast bis: 1022 kg HA: ohne Niveauregulierung; Tieferlegung lt. GA: 30 mm; Achslast bis: 998 kg
B12 PK	**1.8 TFSI, 1.9 TDI, 2.0 FSI, 2.0 TDI, 2.0 TDI 16V, 2.0 TFSI** 04/06 - 66 -147 kW	**46-182494**		Außendurchmesser Federbein vorn 50 mm; siehe Gutachten VA: Tieferlegung lt. GA: 30 mm; Achslast bis: 1120 kg HA: ohne Niveauregulierung; Tieferlegung lt. GA: 30 mm; Achslast bis: 998 kg

S

SEAT

SEAT ALTEA (5P1)

B12 PK	**1.8 TFSI, 1.9 TDI, 2.0 FSI, 2.0 TDI, 2.0 TDI 16V, 2.0 TFSI** 04/06 - 66 -147 kW	**46-000194**		Außendurchmesser Federbein vorn 55 mm; siehe Gutachten VA: Tieferlegung lt. GA: 30 mm; Achslast bis: 1120 kg HA: ohne Niveauregulierung; Tieferlegung lt. GA: 30 mm; Achslast bis: 998 kg
B12 PK	**2.0 FSI** 05/04 - 03/09 110 kW	**46-182487**		Außendurchmesser Federbein vorn 50 mm; siehe Gutachten VA: Tieferlegung lt. GA: 30 mm; Achslast bis: 1022 kg HA: ohne Niveauregulierung; Tieferlegung lt. GA: 30 mm; Achslast bis: 998 kg
B14	**1.2 TSI, 1.4 16V, 1.4 TSI, 1.6, 1.6 LPG, 1.6 TDI, 1.8 TFSI, 1.9 TDI, 2.0 FSI, 2.0 TDI, 2.0 TDI 16V, 2.0 TFSI** 04/06 - 63 -147 kW	**47-128347**		Øa: 50 mm; Für einige Rad/Reifenkomb. sind Distanzscheiben erforderlich; siehe Gutachten VA: Tieferlegung lt. GA: 30-50 mm; Achslast bis: 1210 kg HA: Tieferlegung lt. GA: 30-50 mm; Achslast bis: 1095 kg
B14	**1.2 TSI, 1.4 16V, 1.4 TSI, 1.6, 1.6 LPG, 1.6 TDI, 1.8 TFSI, 1.9 TDI, 2.0 FSI, 2.0 TDI, 2.0 TDI 16V, 2.0 TFSI** 04/06 - 63 -147 kW	**47-127708**		Øa: 55 mm; Für einige Rad/Reifenkomb. sind Distanzscheiben erforderlich; siehe Gutachten VA: Tieferlegung lt. GA: 30-50 mm; Achslast bis: 1210 kg HA: Tieferlegung lt. GA: 30-50 mm; Achslast bis: 1095 kg
B16 PSS10	**1.2 TSI, 1.4 16V, 1.4 TSI, 1.6, 1.6 LPG, 1.6 TDI, 1.8 TFSI, 1.9 TDI, 2.0 FSI, 2.0 TDI, 2.0 TDI 16V, 2.0 TFSI** 04/06 - 63 -147 kW	**48-135238**		Außendurchmesser Federbein vorn 50 mm; siehe Gutachten VA: Baumuster: G02; Tieferlegung lt. GA: 30-50 mm; Achslast bis: 1210 kg HA: Tieferlegung lt. GA: 30-50 mm; Achslast bis: 1095 kg
B16 PSS10	**1.2 TSI, 1.4 16V, 1.4 TSI, 1.6, 1.6 LPG, 1.6 TDI, 1.9 TDI, 2.0 FSI, 2.0 TDI, 2.0 TDI 16V, 2.0 TFSI** 04/06 - 63 -147 kW	**48-135245**		Øa: 55 mm; siehe Gutachten VA: Baumuster: G07,G08; Tieferlegung lt. GA: 30-50 mm; Achslast bis: 1210 kg HA: Tieferlegung lt. GA: 30-50 mm; Achslast bis: 1095 kg
B16 RC	**1.2 TSI, 1.4 16V, 1.4 TSI, 1.6, 1.6 LPG, 1.6 TDI, 1.8 TFSI, 1.9 TDI, 2.0 FSI, 2.0 TDI, 2.0 TDI 16V, 2.0 TFSI** 04/06 - 63 -147 kW	**14-230615** iRC **49-196849**		Øa: 55 mm; Baumuster: G07, G08, G09, G11; nicht: Freetrack; siehe Gutachten VA: Tieferlegung lt. GA: 30-50 mm; Achslast bis: 1140 kg HA: Tieferlegung lt. GA: 30-50 mm; Achslast bis: 1040 kg

SEAT ALTEA XL (5P5, 5P8)

B1	**1.2 TSI, 1.4 16V, 1.4 TSI** 11/07 - 63 -92 kW	**12-224074**	**12-224081**	VA: mit Kugellager HA: ohne Kugellager
B1	**1.6, 1.6 LPG, 1.6 Multifuel, 1.6 TDI, 1.8 TFSI, 1.9 TDI, 2.0 FSI, 2.0 TDI, 2.0 TDI 16V, 2.0 TDI 4WD, 2.0 TFSI 4x4** 10/06 - 66 -155 kW	**12-116966**		VA: mit Kugellager
B3	**1.6, 1.6 LPG, 1.6 Multifuel** 10/06 - 75 kW	**36-199624**	**i.V.**	Standardfahrwerk
B3	**1.6 TDI, 1.8 TFSI, 1.9 TDI, 2.0 FSI** 10/06 - 66 -118 kW	**37-147747**	**i.V.**	Standardfahrwerk
B3	**2.0 TDI, 2.0 TDI 16V** 10/06 - 100 -125 kW	**36-199631**	**i.V.**	Standardfahrwerk
B4	**1.2 TSI, 1.4 16V, 1.4 TSI, 1.6, 1.6 LPG, 1.6 Multifuel, 1.6 TDI, 1.8 TFSI, 1.9 TDI, 2.0 FSI, 2.0 TDI, 2.0 TDI 16V, 2.0 TDI 4WD, 2.0 TFSI 4x4** 05/09 - 63 -155 kW	**22-131607**	**19-127439**	Standardfahrwerk VA: Øa: 50 mm
B4	**1.2 TSI, 1.4 16V, 1.4 TSI, 1.6, 1.6 LPG, 1.6 Multifuel, 1.6 TDI, 1.8 TFSI, 1.9 TDI, 2.0 FSI, 2.0 TDI, 2.0 TDI 16V, 2.0 TDI 4WD, 2.0 TFSI 4x4** 05/09 - 63 -155 kW	**22-131614**	**19-127439**	Standardfahrwerk VA: Øa: 55 mm
B4	**1.2 TSI, 1.4 16V, 1.4 TSI, 1.6, 1.6 LPG, 1.6 Multifuel, 1.6 TDI, 1.8 TFSI, 1.9 TDI, 2.0 FSI, 2.0 TDI, 2.0 TDI 16V, 2.0 TDI 4WD, 2.0 TFSI 4x4** 05/09 - 63 -155 kW	**22-139184**	**19-127439**	Sportfahrwerk VA: Øa: 50 mm

S

SEAT

SEAT ALTEA XL (5P5, 5P8)

B4	**1.2 TSI, 1.4 16V, 1.4 TSI, 1.6, 1.6 LPG, 1.6 Multifuel, 1.6 TDI, 1.8 TFSI, 1.9 TDI, 2.0 FSI, 2.0 TDI, 2.0 TDI 16V, 2.0 TDI 4WD, 2.0 TFSI 4x4** 05/09 - 63 -155 kW	**22-139191**	**19-127439**	Sportfahrwerk VA: Øa: 55 mm
B6 Sport	**1.2 TSI, 1.4 16V, 1.4 TSI, 1.6, 1.6 LPG, 1.6 Multifuel, 1.6 TDI, 1.8 TFSI, 1.9 TDI, 2.0 FSI, 2.0 TDI, 2.0 TDI 16V, 2.0 TDI 4WD, 2.0 TFSI 4x4** 05/09 - 63 -155 kW	**35-108177**	**24-172936**	Standardfahrwerk VA: Øa: 55 mm
B8	**1.2 TSI, 1.4 16V, 1.4 TSI, 1.6, 1.6 LPG, 1.6 Multifuel, 1.6 TDI, 1.8 TFSI, 1.9 TDI, 2.0 FSI, 2.0 TDI, 2.0 TDI 16V, 2.0 TDI 4WD, 2.0 TFSI 4x4** 05/09 - 63 -155 kW	**35-108191**	**24-178006**	Sportfahrwerk VA: Øa: 55 mm
B12 PK	**1.4 TSI, 1.6, 2.0 FSI** 10/06 - 75 -110 kW	**46-182500**		Außendurchmesser Federbein vorn 55 mm; siehe Gutachten VA: Tieferlegung lt. GA: 30 mm; Achslast bis: 1022 kg HA: ohne Niveauregulierung; Tieferlegung lt. GA: 30 mm; Achslast bis: 1050 kg
B12 PK	**1.8 TFSI, 1.9 TDI, 2.0 FSI, 2.0 TDI, 2.0 TDI 16V** 10/06 - 66 -125 kW	**46-182517**		Außendurchmesser Federbein vorn 55 mm; siehe Gutachten VA: Tieferlegung lt. GA: 30 mm; Achslast bis: 1120 kg HA: ohne Niveauregulierung; Tieferlegung lt. GA: 30 mm; Achslast bis: 1050 kg
B14	**1.2 TSI, 1.4 16V, 1.4 TSI, 1.6, 1.6 LPG, 1.6 Multifuel, 1.6 TDI, 1.8 TFSI, 1.9 TDI, 2.0 FSI, 2.0 TDI, 2.0 TDI 16V, 2.0 TDI 4WD, 2.0 TFSI 4x4** 05/09 - 63 -155 kW	**47-128347**		Øa: 50 mm; Für einige Rad/Reifenkomb. sind Distanzscheiben erforderlich; siehe Gutachten VA: Tieferlegung lt. GA: 30-50 mm; Achslast bis: 1210 kg HA: Tieferlegung lt. GA: 30-50 mm; Achslast bis: 1095 kg
B14	**1.2 TSI, 1.4 16V, 1.4 TSI, 1.6, 1.6 LPG, 1.6 Multifuel, 1.6 TDI, 1.8 TFSI, 1.9 TDI, 2.0 FSI, 2.0 TDI, 2.0 TDI 16V, 2.0 TDI 4WD, 2.0 TFSI 4x4** 05/09 - 63 -155 kW	**47-127708**		Øa: 55 mm; Für einige Rad/Reifenkomb. sind Distanzscheiben erforderlich; siehe Gutachten VA: Tieferlegung lt. GA: 30-50 mm; Achslast bis: 1210 kg HA: Tieferlegung lt. GA: 30-50 mm; Achslast bis: 1095 kg
B16 PSS10	**1.2 TSI, 1.4 16V, 1.4 TSI, 1.6, 1.6 LPG, 1.6 Multifuel, 1.6 TDI, 1.8 TFSI, 1.9 TDI, 2.0 FSI, 2.0 TDI, 2.0 TDI 16V, 2.0 TDI 4WD, 2.0 TFSI 4x4** 05/09 - 63 -155 kW	**48-135238**		Außendurchmesser Federbein vorn 50 mm; siehe Gutachten VA: Baumuster: G02; Tieferlegung lt. GA: 30-50 mm; Achslast bis: 1210 kg HA: Tieferlegung lt. GA: 30-50 mm; Achslast bis: 1095 kg
B16 PSS10	**1.2 TSI, 1.4 16V, 1.4 TSI, 1.6, 1.6 LPG, 1.6 Multifuel, 1.6 TDI, 1.8 TFSI, 1.9 TDI, 2.0 FSI, 2.0 TDI, 2.0 TDI 16V, 2.0 TDI 4WD, 2.0 TFSI 4x4** 05/09 - 63 -155 kW	**48-135245**		Øa: 55 mm; siehe Gutachten VA: Baumuster: G07,G08; Tieferlegung lt. GA: 30-50 mm; Achslast bis: 1210 kg HA: Tieferlegung lt. GA: 30-50 mm; Achslast bis: 1095 kg

S

SEAT AROSA (6H)

B1	**1.0, 1.4, 1.4 16V, 1.4 TDI, 1.7 SDI** 08/97 - 06/04 37 -74 kW	**12-116959**		VA: mit Kugellager
B2	**1.0, 1.4, 1.4 16V, 1.4 TDI, 1.7 SDI** 08/97 - 06/04 37 -74 kW	**17-106405** **11-101307** SP	**11-149828** SP	
B3	**1.0, 1.4** 05/97 - 10/98 37 -44 kW	**37-131432**	**36-134250**	Standardfahrwerk
B3	**1.0, 1.4** 11/98 - 06/04 37 -44 kW	**36-201907**	**36-134250**	Standardfahrwerk; mit AC; Schaltgetriebe
B3	**1.4** 11/98 - 06/04 44 kW	**37-131425**	**36-134250**	Standardfahrwerk; Automatik
B3	**1.4 TDI** 01/00 - 06/04 55 kW	**37-131425**	**36-134250**	Standardfahrwerk

				
SEAT				
SEAT AROSA (6H)				
B3	**1.7 SDI** 08/97 - 10/98 44 kW	**37-131425**	**36-134250**	Standardfahrwerk; mit AC
B3	**1.7 SDI** 08/97 - 10/98 44 kW	**37-131425**	**36-134250**	Standardfahrwerk; ohne AC
B4	**1.0, 1.4, 1.4 16V, 1.4 TDI, 1.7 SDI** 08/97 - 06/04 37 -74 kW	**22-044761** **11-101307** SP	**19-067803** **11-149828** SP	
B6 Sport	**1.0, 1.4, 1.4 16V, 1.4 TDI, 1.7 SDI** 08/97 - 06/04 37 -74 kW	**35-046196**	**24-028066**	
B8	**1.0, 1.4, 1.4 16V, 1.4 TDI, 1.7 SDI** 08/97 - 06/04 37 -74 kW	**35-046202**	**24-028073**	
B10	**1.0, 1.4, 1.4 16V, 1.4 TDI, 1.7 SDI** 08/97 - 06/04 37 -74 kW	*46-112019*		siehe Gutachten VA: Tieferlegung lt. GA: 60 mm; Achslast bis: 790 kg HA: Tieferlegung lt. GA: 40 mm
B10	**1.0, 1.4, 1.4 16V, 1.4 TDI, 1.7 SDI** 08/97 - 06/04 37 -74 kW	*46-112002*		siehe Gutachten VA: Tieferlegung lt. GA: 60 mm; Achslast ab: 791 kg HA: Tieferlegung lt. GA: 40 mm
B12 PK	**1.0, 1.4, 1.4 16V, 1.4 TDI, 1.7 SDI** 08/97 - 06/04 37 -74 kW	**46-193896**		siehe Gutachten VA: Tieferlegung lt. GA: 30 mm; Achslast bis: 810 kg HA: Tieferlegung lt. GA: 20-25 mm; Achslast bis: 690 kg
MS	**1.0, 1.4, 1.4 16V, 1.4 TDI, 1.7 SDI** 08/97 - 06/04 37 -74 kW	*35-607885*	*24-607896*	Baumuster: Lupo Cup; ohne TÜV-Gutachten VA: höhenverstellbar HA: mit Unibal-Gelenklager; Rebound: 50 mm
SEAT CORDOBA (6K2/C2)				
B1	**1.0 CL, 1.0 i, 1.3, 1.4, 1.4 i, 1.4 i 16V, 1.6 i, 1.7 SDI, 1.8 i, 1.8 i 16V, 1.9 D, 1.9 SDI, 1.9 TD, 1.9 TDI, 2.0 i, 2.0 i 16V** CH-Nr. - 06/99 33 -110 kW	**12-117659**	**12-117239**	CH.Nr.: R 080001 ->; VA: mit Kugellager HA: ohne Kugellager
B2	**1.0 CL, 1.0 i, 1.3, 1.4, 1.4 i, 1.4 i 16V, 1.6 i, 1.8 i, 1.8 i 16V, 1.9 D, 1.9 TD** 02/93 - CH-Nr. 33 -95 kW	**17-047142** **11-101291** SP	**15-106377** **11-101352** SP	-> CH.Nr.: R 08000; nur für Fahrzeuge mit Basisachse
B2	**1.0 CL, 1.0 i, 1.3, 1.4, 1.4 i, 1.4 i 16V, 1.6 i, 1.8 i, 1.8 i 16V, 1.9 D, 1.9 TD** CH-Nr. - 08/96 33 -95 kW	**17-104029** **11-101291** SP	**15-106377** **11-101352** SP	CH.Nr.: R 080001 ->; nur für Fahrzeuge mit Plusachse
B2	**1.7 SDI, 1.9 SDI, 1.9 TDI** 03/97 - 06/99 44 -81 kW	**17-104029** **11-101291** SP	**15-106377** **11-101352** SP	
B3	**1.4 i, 1.4 i 16V** 06/94 - 06/99 44 -74 kW	**36-131112**	**36-134083**	Standardfahrwerk
B3	**1.6 i, 1.7 SDI, 1.9 D, 1.9 SDI, 1.9 TDI** 02/93 - 10/99 44 -81 kW	*36-130818*	**36-134083**	Standardfahrwerk
B3	**1.8 i, 1.8 i 16V, 2.0 i, 2.0 i 16V** 02/93 - 06/99 66 -110 kW	**36-130825**	**36-134083**	Standardfahrwerk
B4	**1.0 CL, 1.0 i, 1.3, 1.4, 1.4 i, 1.4 i 16V, 1.6 i, 1.8 i, 1.8 i 16V, 1.9 D, 1.9 TD** 02/93 - CH-Nr. 33 -95 kW	**22-041142** **11-101291** SP	**19-028651** **11-101352** SP	-> CH.Nr.: R 08000; nur für Fahrzeuge mit Basisachse
B4	**1.0 CL, 1.0 i, 1.3, 1.4, 1.4 i, 1.4 i 16V, 1.6 i, 1.8 i, 1.8 i 16V, 1.9 D, 1.9 TD** CH-Nr. - 08/96 33 -95 kW	**22-045010** **11-101291** SP	**19-028651** **11-101352** SP	CH.Nr.: R 080001 ->; nur für Fahrzeuge mit Plusachse
B4	**1.8 i 16V** 10/93 - CH-Nr. 95 kW	**22-041142** **11-101291** SP	*19-028668*	-> CH.Nr.: R 559964; Baumuster: Cupra
B4	**1.8 i 16V** CH-Nr. - 08/96 95 kW	**22-045027** **11-101291** SP	*19-028668*	CH.Nr.: R 559965 ->; Baumuster: Cupra

S

				
SEAT				
SEAT CORDOBA (6K2/C2)				
B4	**2.0 i, 2.0 i 16V** 02/93 - CH-Nr. 85 -110 kW	**22-041142** **11-101291** SP	**19-028651** **11-101352** SP	-> CH.Nr.: R 559964; Baumuster: GTI
B4	**2.0 i, 2.0 i 16V** CH-Nr. - 06/99 85 -110 kW	**22-045027** **11-101291** SP	**19-028651**	CH.Nr.: R 559965 ->; Baumuster: GTI
B4	**1.7 SDI, 1.9 SDI, 1.9 TDI** 03/97 - 06/99 44 -81 kW	**22-045010** **11-101291** SP	**19-028651** **11-101352** SP	
B6 Sport	**1.0 CL, 1.0 i, 1.3, 1.4, 1.4 i, 1.4 i 16V, 1.6 i, 1.7 SDI, 1.8 i, 1.8 i 16V, 1.9 D, 1.9 SDI, 1.9 TD, 1.9 TDI, 2.0 i, 2.0 i 16V** 02/93 - CH-Nr. 33 -110 kW	**35-043959**	**24-021227** **11-101352** SP	-> CH.Nr.: R 08000; nur für Fahrzeuge mit Basisachse
B6 Sport	**1.0 CL, 1.0 i, 1.3, 1.4, 1.4 i, 1.4 i 16V, 1.6 i, 1.7 SDI, 1.8 i, 1.8 i 16V, 1.9 D, 1.9 SDI, 1.9 TD, 1.9 TDI, 2.0 i, 2.0 i 16V** CH-Nr. - 06/99 33 -110 kW	**35-043911** **11-101291** SP	**24-021227** **11-101352** SP	CH.Nr.: R 08001 ->; nur für Fahrzeuge mit Plusachse; Zweirohrsystem
B6 Sport	**1.0 CL, 1.0 i, 1.3, 1.4, 1.4 i, 1.4 i 16V, 1.6 i, 1.7 SDI, 1.8 i, 1.8 i 16V, 1.9 D, 1.9 SDI, 1.9 TD, 1.9 TDI, 2.0 i, 2.0 i 16V** CH-Nr. - 06/99 33 -110 kW	**35-043911**	**24-021227** **11-101352** SP	CH.Nr.: R 08001 ->; nur für Fahrzeuge mit Plusachse; Einrohrsystem
B8	**1.0 CL, 1.0 i, 1.3, 1.4, 1.4 i, 1.4 i 16V, 1.6 i, 1.7 SDI, 1.8 i, 1.8 i 16V, 1.9 D, 1.9 SDI, 1.9 TD, 1.9 TDI, 2.0 i, 2.0 i 16V** 02/93 - CH-Nr. 33 -110 kW	**35-043966**	**24-021197** **11-101352** SP	-> CH.Nr.: R 08000; nur für Fahrzeuge mit Basisachse
B10	**1.0 CL, 1.0 i, 1.3, 1.4, 1.4 i, 1.4 i 16V, 1.6 i, 1.8 i, 1.8 i 16V, 2.0 i** 02/93 - 06/99 33 -95 kW	*46-111975*		siehe Gutachten VA: Tieferlegung lt. GA: 60 mm HA: Tieferlegung lt. GA: 40 mm
B14	**1.0 CL, 1.0 i, 1.3, 1.4, 1.4 i, 1.4 i 16V, 1.6 i, 1.7 SDI, 1.8 i, 1.8 i 16V, 1.9 D, 1.9 SDI, 1.9 TD, 1.9 TDI, 2.0 i, 2.0 i 16V** 02/93 - 06/99 33 -110 kW	**47-080720**		siehe Gutachten VA: Tieferlegung lt. GA: 30-50 mm; Achslast bis: 850 kg HA: Tieferlegung lt. GA: 30-50 mm; Achslast bis: 780 kg
B16 PSS9	**1.0 CL, 1.0 i, 1.3, 1.4, 1.4 i, 1.4 i 16V, 1.6 i, 1.7 SDI, 1.8 i, 1.8 i 16V, 1.9 D, 1.9 SDI, 1.9 TD, 1.9 TDI, 2.0 i, 2.0 i 16V** 02/93 - 06/99 33 -110 kW	**48-080736**		siehe Gutachten VA: Tieferlegung lt. GA: 30-50 mm; Achslast bis: 870 kg HA: Tieferlegung lt. GA: 30-50 mm; Achslast bis: 780 kg
SEAT CORDOBA Vario (6K5)				
B1	**1.4, 1.4 i, 1.6 i, 1.7 SDI, 1.9 SDI, 1.9 TDI** 07/97 - 06/99 40 -81 kW	**12-117659**	**12-117239**	VA: mit Kugellager HA: ohne Kugellager
B2	**1.4, 1.4 i, 1.6 i, 1.7 SDI, 1.9 SDI, 1.9 TDI** 07/97 - 06/99 40 -81 kW	**17-104029** **11-101291** SP	**15-106377** **11-101352** SP	
B3	**1.4, 1.4 i** 09/96 - 06/99 40 -44 kW	**36-131112**	**36-130658**	Standardfahrwerk
B3	**1.6 i, 1.7 SDI, 1.9 SDI, 1.9 TDI** 08/96 - 06/99 44 -81 kW	*36-130818*	**36-130658**	Standardfahrwerk
B4	**1.4, 1.4 i, 1.6 i, 1.7 SDI, 1.9 SDI, 1.9 TDI** 07/97 - 06/99 40 -81 kW	**22-045010** **11-101291** SP	**19-028651** **11-101352** SP	

S

SEAT

SEAT CORDOBA Vario (6K5)

B6 Sport	**1.4, 1.4 i, 1.6 i, 1.7 SDI, 1.9 SDI, 1.9 TDI** 07/97 - 06/99 40 -81 kW	**35-043911** **11-101291** SP	**24-026192** **11-101352** SP	VA: Zweirohrsystem
B6 Sport	**1.4, 1.4 i, 1.6 i, 1.7 SDI, 1.9 SDI, 1.9 TDI** 07/97 - 06/99 40 -81 kW	**35-043911**	**24-026192** **11-101352** SP	VA: Einrohrsystem
B8	**1.4, 1.4 i, 1.6 i, 1.7 SDI, 1.9 SDI, 1.9 TDI** 07/97 - 06/99 40 -81 kW	**11-101291** SP	**24-026208** **11-101352** SP	VA: Zweirohrsystem
B8	**1.4, 1.4 i, 1.6 i, 1.7 SDI, 1.9 SDI, 1.9 TDI** 07/97 - 06/99 40 -81 kW	**35-043928**	**24-026208** **11-101352** SP	VA: Einrohrsystem
B14	**1.4, 1.4 i, 1.6 i, 1.7 SDI, 1.9 SDI, 1.9 TDI** 07/97 - 06/99 40 -81 kW	**47-080720**		siehe Gutachten VA: Tieferlegung lt. GA: 30-50 mm; Achslast bis: 870 kg HA: Tieferlegung lt. GA: 30-50 mm; Achslast bis: 780 kg
B16 PSS9	**1.4, 1.4 i, 1.6 i, 1.7 SDI, 1.9 SDI, 1.9 TDI** 07/97 - 06/99 40 -81 kW	**48-080736**		siehe Gutachten VA: Tieferlegung lt. GA: 30-50 mm; Achslast bis: 870 kg HA: Tieferlegung lt. GA: 30-50 mm; Achslast bis: 780 kg

SEAT CORDOBA Schrägheck (6K2)

B1	**1.0, 1.0 16V, 1.4, 1.4 16V, 1.6, 1.8 T 20V Cupra, 1.9 SDI, 1.9 TDI** 06/99 - 10/02 37 -115 kW	**12-117659**	**12-117239**	VA: mit Kugellager HA: ohne Kugellager
B2	**1.0, 1.0 16V, 1.4, 1.4 16V, 1.6, 1.9 SDI, 1.9 TDI** 06/99 - 10/02 37 -81 kW	**17-104029**	**15-106377** **11-101352** SP	
B3	**1.0, 1.0 16V** 06/99 - 10/02 37 -51 kW	**36-198658**	**36-134083**	Standardfahrwerk
B3	**1.0, 1.0 16V** 06/99 - 10/02 37 -51 kW	**36-201884**	**36-130658**	Standardfahrwerk; Verstärkte Ausführung .
B3	**1.4, 1.4 16V** 06/99 - 10/02 44 -74 kW	**36-201884**	**36-134083**	Standardfahrwerk
B3	**1.4, 1.4 16V** 06/99 - 10/02 44 -74 kW	**37-131401**	**36-130658**	Standardfahrwerk; Verstärkte Ausführung .
B3	**1.6, 1.9 SDI** 06/99 - 10/02 50 -74 kW	**37-131401**	**36-134083**	Standardfahrwerk
B3	**1.6, 1.9 SDI** 06/99 - 10/02 50 -74 kW	**37-131418**	**36-130658**	Standardfahrwerk; Verstärkte Ausführung .
B3	**1.9 TDI** 06/99 - 10/02 66 -81 kW	**37-131418**	**36-134083**	Standardfahrwerk
B3	**1.9 TDI** 06/99 - 10/02 66 -81 kW		**36-130658**	Standardfahrwerk; Verstärkte Ausführung .
B4	**1.0, 1.0 16V, 1.4, 1.4 16V, 1.6, 1.9 SDI, 1.9 TDI** 06/99 - 10/02 37 -81 kW	**22-045010**	**19-028651** **11-101352** SP	
B4	**1.8 T 20V Cupra** 07/00 - 10/02 115 kW	**22-045027**	*19-028668* **11-101352** SP	
B6 Sport	**1.0, 1.0 16V, 1.4, 1.4 16V, 1.6, 1.8 T 20V Cupra, 1.9 SDI, 1.9 TDI** 06/99 - 10/02 37 -115 kW	**35-043911**	**24-026192** **11-101352** SP	

S







SEAT

SEAT CORDOBA Schrägheck (6K2)

B8	**1.0, 1.0 16V, 1.4, 1.4 16V, 1.6, 1.8 T 20V Cupra, 1.9 SDI, 1.9 TDI** 06/99 - 10/02 37 -115 kW	**35-043928**	**24-026208** **11-101352** SP	
B14	**1.0, 1.0 16V, 1.4, 1.4 16V, 1.6, 1.8 T 20V Cupra, 1.9 SDI, 1.9 TDI** 06/99 - 10/02 37 -115 kW	**47-081888**		siehe Gutachten VA: Tieferlegung lt. GA: 30-50 mm; Achslast bis: 900 kg HA: Tieferlegung lt. GA: 30-50 mm; Achslast bis: 780 kg
B16 PSS9	**1.0, 1.0 16V, 1.4, 1.4 16V, 1.6, 1.8 T 20V Cupra, 1.9 SDI, 1.9 TDI** 06/99 - 10/02 37 -115 kW	**48-081894**		siehe Gutachten VA: Tieferlegung lt. GA: 30-50 mm; Achslast bis: 900 kg HA: Tieferlegung lt. GA: 30-50 mm; Achslast bis: 780 kg

SEAT CORDOBA Vario (6K5)

B1	**1.4, 1.4 16V, 1.6, 1.9 SDI, 1.9 TDI** 06/99 - 12/02 44 -81 kW	**12-117659**	**12-117239**	VA: mit Kugellager HA: ohne Kugellager
B2	**1.4, 1.4 16V, 1.6, 1.9 SDI, 1.9 TDI** 06/99 - 12/02 44 -81 kW	**17-104029**	**15-106377** **11-101352** SP	
B3	**1.4, 1.4 16V** 06/99 - 12/02 44 -74 kW	**36-201884**	**36-200825**	Standardfahrwerk
B3	**1.4, 1.4 16V** 06/99 - 12/02 44 -74 kW	**37-131401**		Standardfahrwerk; Verstärkte Ausführung .
B3	**1.6, 1.9 SDI** 06/99 - 12/02 50 -74 kW	**37-131401**	**36-200825**	Standardfahrwerk
B3	**1.6, 1.9 SDI** 06/99 - 12/02 50 -74 kW	**37-131418**		Standardfahrwerk; Verstärkte Ausführung .
B3	**1.9 TDI** 06/99 - 12/02 66 -81 kW	**37-131418**	**36-200825**	Standardfahrwerk
B4	**1.4, 1.4 16V, 1.6, 1.9 SDI, 1.9 TDI** 06/99 - 12/02 44 -81 kW	**22-045010**	**19-028651** **11-101352** SP	
B6 Sport	**1.4, 1.4 16V, 1.6, 1.9 SDI, 1.9 TDI** 06/99 - 12/02 44 -81 kW	**35-043911**	**24-026192** **11-101352** SP	
B8	**1.4, 1.4 16V, 1.6, 1.9 SDI, 1.9 TDI** 06/99 - 12/02 44 -81 kW	**35-043928**	**24-026208** **11-101352** SP	
B14	**1.4, 1.4 16V, 1.6, 1.9 SDI, 1.9 TDI** 06/99 - 12/02 44 -81 kW	**47-081888**		siehe Gutachten VA: Tieferlegung lt. GA: 30-50 mm; Achslast bis: 900 kg HA: Tieferlegung lt. GA: 30-50 mm; Achslast bis: 780 kg
B16 PSS9	**1.4, 1.4 16V, 1.6, 1.9 SDI, 1.9 TDI** 06/99 - 12/02 44 -81 kW	**48-081894**		siehe Gutachten VA: Tieferlegung lt. GA: 30-50 mm; Achslast bis: 900 kg HA: Tieferlegung lt. GA: 30-50 mm; Achslast bis: 780 kg

SEAT CORDOBA (6L2)

B1	**1.2, 1.2 12V, 1.4 16V, 1.4 TDI, 1.6, 1.6 16V, 1.9 SDI, 1.9 TDI, 2.0** 09/02 - 11/09 47 -96 kW	**12-117741**	**12-117840**	VA: ohne Kugellager HA: ohne Kugellager
B3	**1.2, 1.2 12V, 1.4 16V, 1.6, 1.6 16V** 09/02 - 11/09 47 -77 kW	**37-160692**	*36-160716*	Standardfahrwerk
B3	**1.4 TDI, 1.9 SDI, 1.9 TDI, 2.0** 09/02 - 11/09 47 -96 kW	**36-226764**	*36-160716*	Standardfahrwerk
B4	**1.2, 1.2 12V, 1.4 16V, 1.4 TDI, 1.6, 1.6 16V, 1.9 SDI, 1.9 TDI, 2.0** 09/02 - 11/09 47 -96 kW	**22-105813** **11-101321** SP	**19-109572** **11-106470** SP	

S

SEAT

SEAT CORDOBA (6L2)

B6 Sport	**1.2, 1.2 12V, 1.4 16V, 1.4 TDI, 1.6, 1.6 16V, 1.9 SDI, 1.9 TDI, 2.0** 09/02 - 11/09 47 -96 kW	**35-052173**	**24-067898** **11-106470** SP	
B8	**1.2, 1.2 12V, 1.4 16V, 1.4 TDI, 1.6, 1.6 16V, 1.9 SDI, 1.9 TDI, 2.0** 09/02 - 11/09 47 -96 kW	**35-052180**	**24-067904** **11-106470** SP	
B14	**1.2, 1.2 12V, 1.4 16V, 1.4 TDI, 1.6, 1.6 16V, 1.9 SDI, 1.9 TDI, 2.0** 09/02 - 11/09 47 -96 kW	**47-146914**		siehe Gutachten VA: Tieferlegung lt. GA: 30-50 mm; Achslast bis: 960 kg HA: Tieferlegung lt. GA: 30-45 mm; Achslast bis: 835 kg
B16 PSS9	**1.2, 1.2 12V, 1.4 16V, 1.4 TDI, 1.6, 1.6 16V, 1.9 SDI, 1.9 TDI, 2.0** 09/02 - 11/09 47 -96 kW	**48-146852**		siehe Gutachten VA: Tieferlegung lt. GA: 30-50 mm; Achslast bis: 960 kg HA: Tieferlegung lt. GA: 30-45 mm; Achslast bis: 835 kg

SEAT EXEO (3R2)

B1	**1.6, 1.8 T, 1.8 TSI, 2.0 TDI, 2.0 TFSI** 02/09 - 75 -155 kW	**12-224463**	**12-224470**	VA: ohne Kugellager HA: ohne Kugellager
B4	**1.6, 1.8 T, 1.8 TSI, 2.0 TDI, 2.0 TFSI** 02/09 - 75 -155 kW	**19-158945**	**19-158952**	Standardfahrwerk
B4	**1.6, 1.8 T, 1.8 TSI, 2.0 TDI, 2.0 TFSI** 02/09 - 75 -155 kW	**19-164472**	**19-164489**	Sportfahrwerk
B6 Sport	**1.6, 1.8 T, 1.8 TSI, 2.0 TDI, 2.0 TFSI** 02/09 - 75 -155 kW	**24-119788**	**24-119795**	Standardfahrwerk
B8	**1.6, 1.8 T, 1.8 TSI, 2.0 TDI, 2.0 TFSI** 02/09 - 75 -155 kW	**24-119818**	**24-119825**	Sportfahrwerk
B12 PK	**1.6, 1.8 T, 1.8 TSI, 2.0 TFSI** 12/08 - 75 -155 kW	**46-182388**		ohne Niveauregulierung; siehe Gutachten VA: Tieferlegung lt. GA: 30-35 mm; Achslast bis: 1090 kg HA: Tieferlegung lt. GA: 25-30 mm; Achslast bis: 1130 kg
B12 PK	**2.0 TDI, 2.0 TFSI** 12/08 - 88 -155 kW	**46-182395**		ohne Niveauregulierung; siehe Gutachten VA: Tieferlegung lt. GA: 30-35 mm; Achslast bis: 1165 kg HA: Tieferlegung lt. GA: 25-30 mm; Achslast bis: 1130 kg
B12 SL	**1.6, 1.8 T, 1.8 TSI, 2.0 TFSI** 12/08 - 75 -155 kW	**46-188601**		ohne Niveauregulierung; siehe Gutachten VA: Tieferlegung lt. GA: 45 mm; Achslast bis: 1090 kg HA: Tieferlegung lt. GA: 30 mm; Achslast bis: 1135 kg
B12 SL	**2.0 TDI, 2.0 TFSI** 12/08 - 88 -155 kW	**46-188618**		ohne Niveauregulierung; siehe Gutachten VA: Tieferlegung lt. GA: 45 mm; Achslast bis: 1140 kg HA: Tieferlegung lt. GA: 30 mm; Achslast bis: 1135 kg
B14	**1.6, 1.8 T, 1.8 TSI, 2.0 TDI, 2.0 TFSI** 02/09 - 75 -155 kW	**47-169289**		siehe Gutachten VA: Tieferlegung lt. GA: 30-60 mm; Achslast bis: 1250 kg HA: Tieferlegung lt. GA: 20-50 mm; Achslast bis: 1170 kg
B16 PSS9	**1.6, 1.8 T, 1.8 TSI, 2.0 TDI, 2.0 TFSI** 02/09 - 75 -155 kW	**48-169301**		siehe Gutachten VA: Tieferlegung lt. GA: 30-60 mm; Achslast bis: 1250 kg HA: Tieferlegung lt. GA: 20-50 mm; Achslast bis: 1170 kg

SEAT EXEO ST (3R5)

B1	**1.6, 1.8 T, 1.8 TSI, 2.0 TDI, 2.0 TFSI** 05/09 - 75 -155 kW	**12-224463**	**12-224470**	VA: ohne Kugellager HA: ohne Kugellager
B4	**1.6, 1.8 T, 1.8 TSI, 2.0 TDI, 2.0 TFSI** 05/09 - 75 -155 kW	**19-158945**	**19-158952**	Standardfahrwerk
B4	**1.6, 1.8 T, 1.8 TSI, 2.0 TDI, 2.0 TFSI** 05/09 - 75 -155 kW	**19-164472**	**19-164489**	Sportfahrwerk
B6 Sport	**1.6, 1.8 T, 1.8 TSI, 2.0 TDI, 2.0 TFSI** 05/09 - 75 -155 kW	**24-119788**	**24-119795**	Standardfahrwerk
B8	**1.6, 1.8 T, 1.8 TSI, 2.0 TDI, 2.0 TFSI** 05/09 - 75 -155 kW	**24-119818**	**24-119825**	

S

BILSTEIN®

SEAT

SEAT EXEO ST (3R5)

B12 PK	**1.6, 1.8 T, 1.8 TSI, 2.0 TFSI** 06/09 - 75 -155 kW	**46-182388**		ohne Niveauregulierung; siehe Gutachten VA: Tieferlegung lt. GA: 30 mm; Achslast bis: 1090 kg HA: Tieferlegung lt. GA: 30 mm; Achslast bis: 1130 kg
B12 PK	**2.0 TDI, 2.0 TFSI** 06/09 - 88 -155 kW	**46-182395**		ohne Niveauregulierung; siehe Gutachten VA: Tieferlegung lt. GA: 30 mm; Achslast bis: 1165 kg HA: Tieferlegung lt. GA: 30 mm; Achslast bis: 1130 kg
B12 SL	**1.6, 1.8 T, 1.8 TSI, 2.0 TFSI** 06/09 - 75 -155 kW	**46-188601**		ohne Niveauregulierung; siehe Gutachten VA: Tieferlegung lt. GA: 45 mm; Achslast bis: 1090 kg HA: Tieferlegung lt. GA: 40 mm; Achslast bis: 1135 kg
B12 SL	**2.0 TDI, 2.0 TFSI** 06/09 - 88 -155 kW	**46-188618**		ohne Niveauregulierung; siehe Gutachten VA: Tieferlegung lt. GA: 45 mm; Achslast bis: 1140 kg HA: Tieferlegung lt. GA: 40 mm; Achslast bis: 1135 kg
B14	**1.6, 1.8 T, 1.8 TSI, 2.0 TDI, 2.0 TFSI** 05/09 - 75 -155 kW	**47-169289**		siehe Gutachten VA: Tieferlegung lt. GA: 30-60 mm; Achslast bis: 1250 kg HA: Tieferlegung lt. GA: 20-50 mm; Achslast bis: 1170 kg
B16 PSS9	**1.6, 1.8 T, 1.8 TSI, 2.0 TDI, 2.0 TFSI** 05/09 - 75 -155 kW	**48-169301**		siehe Gutachten VA: Tieferlegung lt. GA: 30-60 mm; Achslast bis: 1250 kg HA: Tieferlegung lt. GA: 20-50 mm; Achslast bis: 1170 kg

SEAT IBIZA I (021A)

B4	**0.9, 1.7, 1.7 D** 08/90 - 05/93 29 -76 kW	**22-041180** **11-101291** SP	*22-040763*	
B4	**0.9, 1.2, 1.2 i, 1.5, 1.5 i, 1.5 i KAT, 1.7 D** 09/89 - 12/93 32 -74 kW	**22-041180** **11-101291** SP	*22-040763*	
B4	**1.2, 1.5, 1.7 D** 06/84 - 07/86 40 -63 kW	*22-040923*	*22-040763*	
B4	**1.2, 1.5, 1.7 D** 08/86 - 08/89 40 -63 kW	**11-101307** SP	*22-040763*	

SEAT IBIZA II (6K1)

B1	**1.0, 1.0 i, 1.3 i, 1.4, 1.4 i, 1.4 i 16V, 1.6 i, 1.8 i, 1.8 i 16V, 1.9 D, 1.9 SDI, 1.9 TD, 1.9 TDI, 2.0 i, 2.0 i 16V** CH-Nr. - 08/99 33 -110 kW	**12-117659**		CH.Nr.: R 080001 ->; nur für Fahrzeuge mit Plusachse VA: mit Kugellager
B1	**1.0, 1.0 i, 1.3 i, 1.4, 1.4 i, 1.4 i 16V, 1.6 i, 1.8 i** 03/93 - 08/99 33 -74 kW	**12-117963**	**12-117239**	nur für Fahrzeuge mit Basisachse VA: -> CH.Nr.: R0800000; Material: Gummi/Metall HA: ohne Kugellager
B2	**1.0, 1.3 i, 1.4, 1.4 i, 1.6 i, 1.8 i, 1.9 D, 1.9 TD** 03/93 - CH-Nr. 33 -66 kW	**17-047142** **11-101291** SP	**15-106377** **11-101352** SP	-> CH.Nr.: R080000; nur für Fahrzeuge mit Basisachse
B2	**1.0, 1.0 i, 1.3 i, 1.4, 1.4 i, 1.4 i 16V, 1.6 i, 1.8 i, 1.9 D, 1.9 SDI, 1.9 TD, 1.9 TDI** CH-Nr. - 08/99 33 -81 kW	**17-104029** **11-101291** SP	**15-106377** **11-101352** SP	CH.Nr.: R080001 ->; nur für Fahrzeuge mit Plusachse
B3	**1.0 i, 1.4 i 16V, 1.6 i** 04/96 - 08/99 37 -74 kW	**36-131112**	**36-130900**	Standardfahrwerk
B3	**2.0 i 16V** 08/96 - 08/99 110 kW	**36-130825**	**36-130900**	Standardfahrwerk
B3	**1.9 SDI, 1.9 TDI** 08/96 - 08/99 47 -81 kW	*36-130818*	**36-130900**	Standardfahrwerk
B4	**1.0, 1.3 i, 1.4, 1.4 i, 1.6 i, 1.8 i, 1.9 D, 1.9 TD, 2.0 i** 03/93 - CH-Nr. 33 -85 kW	**22-041142** **11-101291** SP	**19-028651** **11-101352** SP	-> CH.Nr.: R080000; nur für Fahrzeuge mit Basisachse
B4	**1.0, 1.0 i, 1.3 i, 1.4, 1.4 i, 1.4 i 16V, 1.6 i, 1.8 i, 1.9 D, 1.9 SDI, 1.9 TD, 1.9 TDI, 2.0 i** CH-Nr. - 08/99 33 -85 kW	**22-045010** **11-101291** SP	**19-028651** **11-101352** SP	CH.Nr.: R080001 ->; nur für Fahrzeuge mit Plusachse

S

				
SEAT				
SEAT IBIZA II (6K1)				
B4	**1.8 i 16V, 2.0 i 16V** 11/93 - CH-Nr. 95 -110 kW	**22-041142** **11-101291** SP	*19-029399*	-> CH.Nr.: R082400
B4	**1.8 i 16V, 2.0 i 16V** CH-Nr. - 08/99 95 -110 kW	**22-045027** **11-101291** SP		CH.Nr.: R082400 ->
B6 Sport	**1.0, 1.0 i, 1.3 i, 1.4, 1.4 i, 1.4 i 16V, 1.6 i, 1.8 i, 1.8 i 16V, 1.9 D, 1.9 SDI, 1.9 TD, 1.9 TDI, 2.0 i, 2.0 i 16V** 03/93 - 08/99 33 -110 kW	**11-101291** SP	**24-021227** **11-101352** SP	VA: Zweirohrsystem
B6 Sport	**1.0, 1.0 i, 1.3 i, 1.4, 1.4 i, 1.4 i 16V, 1.6 i, 1.8 i, 1.8 i 16V, 1.9 D, 1.9 SDI, 1.9 TD, 1.9 TDI, 2.0 i, 2.0 i 16V** 03/93 - 08/99 33 -110 kW	**35-043959**	**24-021227** **11-101352** SP	VA: Einrohrsystem
B6 Sport	**1.0, 1.0 i, 1.3 i, 1.4, 1.4 i, 1.4 i 16V, 1.6 i, 1.8 i, 1.8 i 16V, 1.9 D, 1.9 SDI, 1.9 TD, 1.9 TDI, 2.0 i, 2.0 i 16V** 03/93 - 08/99 33 -110 kW	**35-043911** **11-101291** SP	**24-021227** **11-101352** SP	nur für Fahrzeuge mit Plusachse; Zweirohrsystem
B6 Sport	**1.0, 1.0 i, 1.3 i, 1.4, 1.4 i, 1.4 i 16V, 1.6 i, 1.8 i, 1.8 i 16V, 1.9 D, 1.9 SDI, 1.9 TD, 1.9 TDI, 2.0 i, 2.0 i 16V** 03/93 - 08/99 33 -110 kW	**35-043911**	**24-021227** **11-101352** SP	nur für Fahrzeuge mit Plusachse; Einrohrsystem
B8	**1.0, 1.0 i, 1.3 i, 1.4, 1.4 i, 1.4 i 16V, 1.6 i, 1.8 i, 1.8 i 16V, 1.9 D, 1.9 SDI, 1.9 TD, 1.9 TDI, 2.0 i, 2.0 i 16V** 03/93 - 08/99 33 -110 kW	*22-003737* **11-101291** SP	**24-021197** **11-101352** SP	VA: Zweirohrsystem
B8	**1.0, 1.0 i, 1.3 i, 1.4, 1.4 i, 1.4 i 16V, 1.6 i, 1.8 i, 1.8 i 16V, 1.9 D, 1.9 SDI, 1.9 TD, 1.9 TDI, 2.0 i, 2.0 i 16V** 03/93 - 08/99 33 -110 kW	**35-043966**	**24-021197** **11-101352** SP	VA: Einrohrsystem
B8	**1.0, 1.0 i, 1.3 i, 1.4, 1.4 i, 1.4 i 16V, 1.6 i, 1.8 i, 1.8 i 16V, 1.9 D, 1.9 SDI, 1.9 TD, 1.9 TDI, 2.0 i, 2.0 i 16V** 03/93 - 08/99 33 -110 kW	**35-043928**	**24-021197** **11-101352** SP	nur für Fahrzeuge mit Plusachse VA: Einrohrsystem
B10	**1.0, 1.0 i, 1.3 i, 1.4, 1.4 i, 1.4 i 16V, 1.6 i, 1.8 i, 1.8 i 16V, 2.0 i** 03/93 - 08/99 33 -95 kW	*46-111975*		siehe Gutachten VA: Tieferlegung lt. GA: 60 mm HA: Tieferlegung lt. GA: 40 mm
B14	**1.0, 1.0 i, 1.3 i, 1.4, 1.4 i, 1.4 i 16V, 1.6 i, 1.8 i, 1.8 i 16V, 1.9 D, 1.9 SDI, 1.9 TD, 1.9 TDI, 2.0 i, 2.0 i 16V** 03/93 - 08/99 33 -110 kW	**47-080720**		siehe Gutachten VA: Tieferlegung lt. GA: 30-50 mm; Achslast bis: 850 kg HA: Tieferlegung lt. GA: 30-50 mm; Achslast bis: 780 kg
B16 PSS9	**1.0, 1.0 i, 1.3 i, 1.4, 1.4 i, 1.4 i 16V, 1.6 i, 1.8 i, 1.8 i 16V, 1.9 D, 1.9 SDI, 1.9 TD, 1.9 TDI, 2.0 i, 2.0 i 16V** 03/93 - 08/99 33 -110 kW	**48-080736**		siehe Gutachten VA: Tieferlegung lt. GA: 30-50 mm; Achslast bis: 850 kg HA: Tieferlegung lt. GA: 30-50 mm; Achslast bis: 780 kg
SEAT IBIZA III (6K1)				
B1	**1.0, 1.0 16V, 1.4, 1.4 16V, 1.6, 1.8 T 20V Cupra, 1.9 SDI, 1.9 TDI** 08/99 - 02/02 37 -115 kW	**12-225323**	**12-117840**	VA: mit Kugellager HA: ohne Kugellager
B2	**1.0, 1.0 16V, 1.4, 1.4 16V, 1.6, 1.9 SDI, 1.9 TDI** 08/99 - 02/02 37 -81 kW	**17-104029** **11-101291** SP	**15-106377** **11-101352** SP	Standardfahrwerk
B3	**1.0, 1.4** 08/99 - 02/02 37 -50 kW	**37-131401**	**36-134083**	Standardfahrwerk
B3	**1.0, 1.0 16V, 1.4** 08/99 - 02/02 37 -51 kW	**37-131418**	**36-134106**	Standardfahrwerk; Verstärkte Ausführung .

S

SEAT

SEAT IBIZA III (6K1)

B3	**1.4 16V** 08/99 - 02/02 55 -74 kW	**37-131401**	**36-134106**	Standardfahrwerk
B3	**1.4 16V** 08/99 - 02/02 55 -74 kW	**37-131418**		Standardfahrwerk; Verstärkte Ausführung .
B3	**1.6, 1.9 SDI, 1.9 TDI** 08/99 - 02/02 50 -81 kW	**37-131418**	**36-134106**	Standardfahrwerk
B4	**1.0, 1.0 16V, 1.4, 1.4 16V, 1.6, 1.9 SDI, 1.9 TDI** 08/99 - 02/02 37 -81 kW	**22-045010** **11-101291** SP	**19-028651** **11-101352** SP	Standardfahrwerk
B6 Sport	**1.0, 1.0 16V, 1.4, 1.4 16V, 1.6, 1.9 SDI, 1.9 TDI** 08/99 - 02/02 37 -81 kW	**35-043911**	**24-026192** **11-101352** SP	
B6 Sport	**1.8 T 20V Cupra** 07/00 - 02/02 115 kW	**35-043911**	**24-026208** **11-101352** SP	
B8	**1.0, 1.0 16V, 1.4, 1.4 16V, 1.6, 1.9 SDI, 1.9 TDI** 08/99 - 02/02 37 -81 kW	**35-043928**	**24-026208** **11-101352** SP	
B8	**1.8 T 20V Cupra** 07/00 - 02/02 115 kW	**35-043928**	**24-026208** **11-101352** SP	
B12 PK	**1.8 T 20V Cupra, 1.9 SDI, 1.9 TDI** 08/99 - 02/02 50 -115 kW	**46-182470**		siehe Gutachten VA: Tieferlegung lt. GA: 25 mm; Achslast bis: 900 kg HA: Tieferlegung lt. GA: 20-25 mm; Achslast bis: 810 kg
B14	**1.0, 1.0 16V, 1.4, 1.4 16V, 1.6, 1.8 T 20V Cupra, 1.9 SDI, 1.9 TDI** 08/99 - 02/02 37 -115 kW	**47-081888**		siehe Gutachten VA: Tieferlegung lt. GA: 30-50 mm; Achslast bis: 900 kg HA: Tieferlegung lt. GA: 30-50 mm; Achslast bis: 780 kg
B16 PSS9	**1.0, 1.0 16V, 1.4, 1.4 16V, 1.6, 1.8 T 20V Cupra, 1.9 SDI, 1.9 TDI** 08/99 - 02/02 37 -115 kW	**48-081894**		siehe Gutachten VA: Tieferlegung lt. GA: 30-50 mm; Achslast bis: 900 kg HA: Tieferlegung lt. GA: 30-50 mm; Achslast bis: 780 kg

SEAT IBIZA IV (6L1)

B1	**1.2, 1.2 12V, 1.4 16V, 1.4 TDI, 1.6, 1.6 16V, 1.8 T Cupra R, 1.8 T FR, 1.9 SDI, 1.9 TDI, 1.9 TDI Cupra R, 2.0** 04/02 - 11/09 44 -132 kW	**12-117741**	**12-117840**	VA: ohne Kugellager HA: ohne Kugellager
B3	**1.2, 1.2 12V, 1.4 16V, 1.6, 1.6 16V** 11/06 - 11/09 44 -77 kW	**37-160692**	*36-160716*	Standardfahrwerk
B3	**1.4 TDI, 1.9 SDI, 1.9 TDI, 2.0** 04/02 - 11/09 47 -96 kW		*36-160716*	Standardfahrwerk
B4	**1.2, 1.2 12V, 1.4 16V, 1.4 TDI, 1.6, 1.6 16V, 1.9 SDI, 1.9 TDI, 2.0** 04/02 - 11/09 44 -96 kW	**22-105813** **11-101321** SP	**19-109572** **11-106470** SP	
B6 Sport	**1.2, 1.2 12V, 1.4 16V, 1.4 TDI, 1.6, 1.6 16V, 1.8 T FR, 1.9 SDI, 1.9 TDI, 2.0** 04/02 - 11/09 44 -110 kW	**35-052173**	**24-067898** **11-106470** SP	
B6 Sport	**1.8 T Cupra R, 1.9 TDI Cupra R** 01/04 - 02/08 118 -132 kW	**35-052180**	**24-067904** **11-106470** SP	
B8	**1.2, 1.2 12V, 1.4 16V, 1.4 TDI, 1.6, 1.6 16V, 1.8 T FR, 1.9 SDI, 1.9 TDI, 2.0** 04/02 - 11/09 44 -110 kW	**35-052180**	**24-067904** **11-106470** SP	
B12 PK	**1.2, 1.2 12V, 1.4 16V, 1.6, 1.6 16V** 11/06 - 11/09 44 -77 kW	**46-182449**		siehe Gutachten VA: Tieferlegung lt. GA: 30 mm; Achslast bis: 860 kg HA: Tieferlegung lt. GA: 20-25 mm; Achslast bis: 860 kg

S

SEAT

SEAT IBIZA IV (6L1)

B12 PK	**1.4 TDI, 1.8 T FR, 1.9 SDI, 1.9 TDI** 02/02 - 11/09 47 -110 kW		**46-182456**	siehe Gutachten VA: Tieferlegung lt. GA: 30 mm; Achslast bis: 960 kg HA: Tieferlegung lt. GA: 20-25 mm; Achslast bis: 860 kg
B14	**1.2, 1.2 12V, 1.4 16V, 1.4 TDI, 1.6, 1.6 16V, 1.8 T Cupra R, 1.8 T FR, 1.9 SDI, 1.9 TDI, 1.9 TDI Cupra R, 2.0** 04/02 - 11/09 44 -132 kW		**47-146914**	siehe Gutachten VA: Tieferlegung lt. GA: 30-50 mm; Achslast bis: 960 kg HA: Tieferlegung lt. GA: 30-45 mm; Achslast bis: 835 kg
B16 PSS9	**1.2, 1.2 12V, 1.4 16V, 1.4 TDI, 1.6, 1.6 16V, 1.8 T Cupra R, 1.8 T FR, 1.9 SDI, 1.9 TDI, 1.9 TDI Cupra R, 2.0** 04/02 - 11/09 44 -132 kW		**48-146852**	siehe Gutachten VA: Tieferlegung lt. GA: 30-50 mm; Achslast bis: 960 kg HA: Tieferlegung lt. GA: 30-45 mm; Achslast bis: 835 kg

SEAT IBIZA V (6J5)

B1	**1.2, 1.2 TDI, 1.4 TDI, 1.4 TSI, 1.6, 1.6 LPG, 1.6 TDI, 1.9 TDI, 2.0 TDI** 03/08 - 44 -110 kW	**12-116966**	**12-226429**	VA: mit Kugellager HA: CH.Nr.: 6J-B-059761 ->; für PR-Nr.: UA2/UB1
B1	**1.2** 03/08 - 51 kW	**12-116966**	**12-226429**	Motorcode: BZG VA: mit Kugellager HA: CH.Nr.: 6J-B-059761 ->; für PR-Nr.: UA2/UB1
B1	**1.4** 03/08 - 63 kW	**12-116966**	**12-226429**	Motorcode: BXW VA: mit Kugellager HA: CH.Nr.: 6J-B-059761 ->; für PR-Nr.: UA2/UB1
B1	**1.6 TDI** 05/09 - 77 kW	**12-116966**	**12-226429**	Motorcode: CAYC VA: mit Kugellager HA: CH.Nr.: 6J-B-059761 ->; für PR-Nr.: UA2/UB1
B3	**1.2, 1.4, 1.4 TDI, 1.4 TSI, 1.6, 1.6 TDI, 1.9 TDI** 03/08 - 44 -110 kW		*36-160716*	
B4	**1.2, 1.2 TDI, 1.2 TSI, 1.4, 1.4 TDI, 1.4 TSI, 1.6, 1.6 LPG, 1.6 TDI, 1.9 TDI, 2.0, 2.0 TDI** 10/08 - 44 -110 kW	**22-183705**	**19-109572**	
B6 Sport	**1.2, 1.2 TDI, 1.2 TSI, 1.4, 1.4 TDI, 1.4 TSI, 1.6, 1.6 LPG, 1.6 TDI, 1.9 TDI, 2.0, 2.0 TDI** 10/08 - 44 -110 kW	**35-168560**	**24-067898** **11-106470** *SP*	
B8	**1.2, 1.2 TDI, 1.2 TSI, 1.4, 1.4 TDI, 1.4 TSI, 1.6, 1.6 LPG, 1.6 TDI, 1.9 TDI, 2.0, 2.0 TDI** 10/08 - 44 -110 kW	**35-168577**	**24-067904** **11-106470** *SP*	
B12 PK	**1.2, 1.2 TDI, 1.2 TSI, 1.4, 1.4 TDI, 1.4 TSI, 1.6, 1.6 TDI** 05/09 - 44 -110 kW		**46-182425**	siehe Gutachten VA: Tieferlegung lt. GA: 25 mm; Achslast bis: 860 kg HA: ohne Niveauregulierung; Tieferlegung lt. GA: 25 mm; Achslast bis: 820 kg
B12 PK	**1.2 TDI, 1.2 TSI, 1.4 TDI, 1.4 TSI, 1.6, 1.6 TDI, 1.9 TDI, 2.0** 10/08 - 55 -110 kW		**46-182432**	siehe Gutachten VA: Tieferlegung lt. GA: 25 mm; Achslast bis: 940 kg HA: ohne Niveauregulierung; Tieferlegung lt. GA: 25 mm; Achslast bis: 820 kg
B14	**1.2, 1.2 TDI, 1.2 TSI, 1.4, 1.4 TDI, 1.4 TSI, 1.6, 1.6 LPG, 1.6 TDI, 1.9 TDI, 2.0, 2.0 TDI** 10/08 - 44 -110 kW		**47-168091**	siehe Gutachten VA: Tieferlegung lt. GA: 35-50 mm; Achslast bis: 950 kg HA: Tieferlegung lt. GA: 30-45 mm; Achslast bis: 820 kg
B16 PSS9	**1.2, 1.2 TDI, 1.2 TSI, 1.4, 1.4 TDI, 1.4 TSI, 1.6, 1.6 LPG, 1.6 TDI, 1.9 TDI, 2.0, 2.0 TDI** 10/08 - 44 -110 kW		**48-168229**	siehe Gutachten VA: Tieferlegung lt. GA: 35-50 mm; Achslast bis: 950 kg HA: Tieferlegung lt. GA: 30-45 mm; Achslast bis: 820 kg

SEAT IBIZA V SPORTCOUPE (6J1)

B1	**1.2, 1.2 TDI, 1.4, 1.4 TDI, 1.4 TSI, 1.4 TSI Cupra, 1.6, 1.6 LPG, 1.6 TDI, 1.9 TDI, 2.0 TDI** 07/08 - 44 -132 kW	**12-116966**	**12-226429**	VA: mit Kugellager HA: CH.Nr.: 6J-B-059761 ->; für PR-Nr.: UA2/UB1

				
SEAT				
SEAT IBIZA V SPORTCOUPE (6J1)				
B1	**1.2** 07/08 - 51 kW	**12-116966**	**12-226429**	Motorcode: BZG VA: mit Kugellager HA: CH.Nr.: 6J-B-059761 ->; für PR-Nr.: UA2/UB1
B1	**1.6 TDI** 05/09 - 55 -77 kW	**12-116966**	**12-226429**	Motorcode: CAYC VA: mit Kugellager HA: CH.Nr.: 6J-B-059761 ->
B4	**1.2, 1.2 TDI, 1.2 TSI, 1.4, 1.4 TDI, 1.4 TSI, 1.4 TSI Cupra, 1.6, 1.6 LPG, 1.6 TDI, 1.9 TDI, 2.0, 2.0 TDI** 10/08 - 44 -132 kW	**22-183705**	**19-109572**	
B6 Sport	**1.2, 1.2 TDI, 1.2 TSI, 1.4, 1.4 TDI, 1.4 TSI, 1.4 TSI Cupra, 1.6, 1.6 LPG, 1.6 TDI, 1.9 TDI, 2.0, 2.0 TDI** 10/08 - 44 -132 kW	**35-168560**	**24-067898** **11-106470** SP	
B8	**1.2, 1.2 TDI, 1.2 TSI, 1.4, 1.4 TDI, 1.4 TSI, 1.4 TSI Cupra, 1.6, 1.6 LPG, 1.6 TDI, 1.9 TDI, 2.0, 2.0 TDI** 10/08 - 44 -132 kW	**35-168577**	**24-067904** **11-106470** SP	
B12 PK	**1.2, 1.2 TDI, 1.2 TSI, 1.4, 1.4 TDI, 1.4 TSI, 1.4 TSI Cupra, 1.6, 1.6 TDI** 05/09 - 44 -132 kW	**46-182425**		siehe Gutachten VA: Tieferlegung lt. GA: 25 mm; Achslast bis: 860 kg HA: ohne Niveauregulierung; Tieferlegung lt. GA: 25 mm; Achslast bis: 820 kg
B12 PK	**1.2 TDI, 1.2 TSI, 1.4 TDI, 1.4 TSI, 1.4 TSI Cupra, 1.6, 1.6 TDI, 1.9 TDI, 2.0** 10/08 - 55 -132 kW	**46-182432**		siehe Gutachten VA: Tieferlegung lt. GA: 25 mm; Achslast bis: 940 kg HA: ohne Niveauregulierung; Tieferlegung lt. GA: 25 mm; Achslast bis: 820 kg
B14	**1.2, 1.2 TDI, 1.2 TSI, 1.4, 1.4 TDI, 1.4 TSI, 1.4 TSI Cupra, 1.6, 1.6 LPG, 1.6 TDI, 1.9 TDI, 2.0, 2.0 TDI** 10/08 - 44 -132 kW	**47-168091**		siehe Gutachten VA: Tieferlegung lt. GA: 35-50 mm; Achslast bis: 950 kg HA: Tieferlegung lt. GA: 30-45 mm; Achslast bis: 820 kg
B16 PSS9	**1.2, 1.2 TDI, 1.2 TSI, 1.4, 1.4 TDI, 1.4 TSI, 1.4 TSI Cupra, 1.6, 1.6 LPG, 1.6 TDI, 1.9 TDI, 2.0, 2.0 TDI** 10/08 - 44 -132 kW	**48-168229**		siehe Gutachten VA: Tieferlegung lt. GA: 35-50 mm; Achslast bis: 950 kg HA: Tieferlegung lt. GA: 30-45 mm; Achslast bis: 820 kg
SEAT IBIZA V ST (6J8)				
B1	**1.2, 1.2 TDI, 1.2 TSI, 1.4, 1.4 TSI, 1.6, 1.6 TDI** 03/10 - 44 -110 kW	**12-116966**	**12-226429**	VA: mit Kugellager HA: CH.Nr.: 6J-B-059761 ->; für PR-Nr.: UA2/UB1
B4	**1.2, 1.2 TDI, 1.2 TSI, 1.4, 1.4 TSI, 1.6, 1.6 TDI** 03/10 - 44 -110 kW	**22-183705**	**19-109572**	
B6 Sport	**1.2, 1.2 TDI, 1.2 TSI, 1.4, 1.4 TSI, 1.6, 1.6 TDI** 03/10 - 44 -110 kW	**35-168560**	**24-067898** **11-106470** SP	
B8	**1.2, 1.2 TDI, 1.2 TSI, 1.4, 1.4 TSI, 1.6, 1.6 TDI** 03/10 - 44 -110 kW	**35-168577**	**24-067904** **11-106470** SP	
B12 PK	**1.2, 1.2 TDI, 1.2 TSI, 1.4, 1.4 TSI, 1.6, 1.6 TDI** 03/10 - 44 -110 kW	**46-182425**		siehe Gutachten VA: Tieferlegung lt. GA: 25 mm; Achslast bis: 860 kg HA: ohne Niveauregulierung; Tieferlegung lt. GA: 25 mm; Achslast bis: 820 kg
B12 PK	**1.2, 1.2 TDI, 1.2 TSI, 1.4, 1.4 TSI, 1.6, 1.6 TDI** 03/10 - 44 -110 kW	**46-182432**		siehe Gutachten VA: Tieferlegung lt. GA: 25 mm; Achslast bis: 940 kg HA: ohne Niveauregulierung; Tieferlegung lt. GA: 25 mm; Achslast bis: 820 kg
B14	**1.2, 1.2 TDI, 1.2 TSI, 1.4, 1.4 TSI, 1.6, 1.6 TDI** 03/10 - 44 -110 kW	**47-168091**		siehe Gutachten VA: Tieferlegung lt. GA: 35-50 mm; Achslast bis: 950 kg HA: Tieferlegung lt. GA: 30-45 mm; Achslast bis: 820 kg

S

			

SEAT

SEAT IBIZA V ST (6J8)

B16 PSS9	**1.2, 1.2 TDI, 1.2 TSI, 1.4, 1.4 TSI, 1.6, 1.6 TDI** 03/10 - 44 -110 kW	**48-168229**		siehe Gutachten VA: Tieferlegung lt. GA: 35-50 mm; Achslast bis: 950 kg HA: Tieferlegung lt. GA: 30-45 mm; Achslast bis: 820 kg

SEAT INCA (6K9)

B1	**1.4 16V, 1.4 i, 1.6, 1.6 i, 1.7 D, 1.9 D, 1.9 SDI, 1.9 TDI** 09/96 - 06/03 42 -70 kW	**12-117659**		VA: mit Kugellager
B2	**1.4 16V, 1.4 i, 1.6, 1.6 i** 06/97 - 06/03 44 -70 kW	**17-106405** **11-101307** SP	**15-106384**	
B2	**1.7 D, 1.9 D, 1.9 SDI, 1.9 TDI** 11/95 - 06/03 42 -66 kW	**17-104029** **11-101291** SP	**15-106384**	
B3	**1.4 16V, 1.4 i, 1.6 i** 06/97 - 06/03 44 -55 kW	**36-203130**		Standardfahrwerk
B3	**1.7 D, 1.9 D, 1.9 SDI** 11/95 - 06/03 42 -47 kW	**36-203130**		Standardfahrwerk
B4	**1.4 16V, 1.4 i, 1.6, 1.6 i** 06/97 - 06/03 44 -70 kW	**22-044761** **11-101307** SP	**19-106397**	
B4	**1.7 D, 1.9 D, 1.9 SDI, 1.9 TDI** 11/95 - 06/03 42 -66 kW	**22-045010** **11-101291** SP	**19-106397**	

SEAT LEON (1M1)

B3	**1.4 16V, 1.6, 1.6 16 V, 1.9 SDI, 1.9 TDI** 11/99 - 06/06 50 -110 kW	**37-134129**	**36-134113**	Standardfahrwerk
B3	**1.4 16V, 1.6, 1.6 16 V, 1.8 20V, 1.8 20V T, 1.9 SDI, 1.9 TDI** 11/99 - 06/06 50 -132 kW		**36-131297**	Standardfahrwerk; Verstärkte Ausführung .
B3	**1.8 20V, 1.8 20V T, 1.9 TDI** 11/99 - 06/06 66 -132 kW	**37-131425**	**36-134113**	Standardfahrwerk
B4	**1.4 16V, 1.6, 1.6 16 V, 1.8 20V, 1.8 20V T, 1.9 SDI, 1.9 TDI, 2.3 VR5, 2.8** 11/99 - 06/06 50 -150 kW	**22-045744** **11-103455** SP	**19-029429** **11-115755** SP	Standardfahrwerk
B4	**1.4 16V, 1.6, 1.6 16 V, 1.8 20V, 1.8 20V T, 1.9 SDI, 1.9 TDI, 2.3 VR5, 2.8** 11/99 - 06/06 50 -150 kW	**22-045751** **11-103455** SP	**19-029177** **11-115755** SP	Sportfahrwerk
B4	**1.4 16V, 1.6, 1.6 16 V, 1.9 SDI, 2.3 VR5, 2.8** 11/99 - 06/06 50 -150 kW	**22-045744** **11-103455** SP	**19-140032** **11-115755** SP	Schlechtwegeausführung
B4	**1.8 20V T 4, 1.8 Turbo 4x4, 1.9 TDI Syncro** 11/99 - 06/06 110 -154 kW	**22-145550**	**19-145570**	Standardfahrwerk
B6 Sport	**1.4 16V, 1.6, 1.6 16 V, 1.8 20V, 1.8 20V T, 1.9 SDI, 1.9 TDI, 2.3 VR5, 2.8** 11/99 - 06/06 50 -150 kW	**35-044079**	**24-026239** **11-115755** SP	VA: Einrohr Upside Down
B6 Sport	**1.8 20V T 4, 1.8 Turbo 4x4, 1.9 TDI Syncro** 11/99 - 06/06 110 -154 kW	**35-046370**	**24-060349**	
B6 Sport	**1.8 T Cupra R** 02/02 - 06/06 154 kW	**35-046370**	**24-026239** **11-115755** SP	
B8	**1.4 16V, 1.6, 1.6 16 V, 1.8 20V, 1.8 20V T, 1.9 SDI, 1.9 TDI, 2.3 VR5, 2.8** 11/99 - 06/06 50 -150 kW	**35-044086**	**24-026246** **11-115755** SP	VA: Einrohr Upside Down

S

SEAT

SEAT LEON (1M1)

B8	**1.8 20V T 4, 1.8 Turbo 4x4, 1.9 TDI Syncro, 2.8 Cupra 4** 11/99 - 06/06 110 -154 kW	**35-046387**	**24-060356**	VA: Einrohr Upside Down
B8	**1.8 T Cupra R** 02/02 - 06/06 154 -165 kW	**35-046387**	**24-026246** **11-115755** SP	
B10	**1.4 16V, 1.6, 1.6 16 V, 1.8 20V, 1.8 20V T, 1.9 SDI, 1.9 TDI, 2.3 VR5, 2.8** 11/99 - 06/06 50 -150 kW	*46-111890*		siehe Gutachten VA: Tieferlegung lt. GA: 50 mm; Achslast bis: 980 kg HA: Tieferlegung lt. GA: 40 mm
B10	**1.4 16V, 1.6, 1.6 16 V, 1.8 20V, 1.8 20V T, 1.9 SDI, 1.9 TDI, 2.3 VR5, 2.8** 11/99 - 06/06 50 -150 kW	*46-111906*		siehe Gutachten VA: Tieferlegung lt. GA: 50 mm; Achslast ab: 981 kg HA: Tieferlegung lt. GA: 40 mm
B12 PK	**1.4 16V, 1.6, 1.6 16 V** 11/99 - 06/06 55 -77 kW	**46-182319**		siehe Gutachten VA: Tieferlegung lt. GA: 30 mm; Achslast bis: 910 kg HA: ohne Niveauregulierung; Tieferlegung lt. GA: 20-25 mm; Achslast bis: 985 kg
B12 PK	**1.8 20V, 1.8 20V T, 1.9 SDI, 1.9 TDI** 11/99 - 06/06 50 -132 kW	**46-182326**		siehe Gutachten VA: Tieferlegung lt. GA: 30 mm; Achslast bis: 982 kg HA: ohne Niveauregulierung; Tieferlegung lt. GA: 20-25 mm; Achslast bis: 985 kg
B12 PK	**1.8 T Cupra R** 02/02 - 06/06 154 -165 kW	**46-187994**		siehe Gutachten VA: Tieferlegung lt. GA: 30 mm; Achslast bis: 982 kg HA: ohne Niveauregulierung; Tieferlegung lt. GA: 20-25 mm; Achslast bis: 985 kg
B12 PK	**1.9 SDI, 1.9 TDI** 11/99 - 06/06 50 -110 kW	**46-182333**		siehe Gutachten VA: Tieferlegung lt. GA: 30 mm; Achslast bis: 1005 kg HA: ohne Niveauregulierung; Tieferlegung lt. GA: 20-25 mm; Achslast bis: 985 kg
B12 PK	**1.9 TDI Syncro, 2.8 Cupra 4** 02/01 - 06/06 110 -150 kW	**46-182302**		siehe Gutachten VA: Tieferlegung lt. GA: 20-25 mm; Achslast bis: 1050 kg HA: ohne Niveauregulierung; Tieferlegung lt. GA: 20 mm; Achslast bis: 1070 kg
B12 SL	**1.4 16V, 1.6, 1.6 16 V** 11/99 - 06/06 55 -77 kW	**46-180254**		siehe Gutachten VA: Tieferlegung lt. GA: 45-50 mm; Achslast bis: 950 kg HA: ohne Niveauregulierung; Tieferlegung lt. GA: 30 mm; Achslast bis: 1000 kg
B12 SL	**1.8 20V, 1.8 20V T, 1.9 SDI, 1.9 TDI** 11/99 - 06/06 50 -132 kW	**46-180261**		siehe Gutachten VA: Tieferlegung lt. GA: 45-50 mm; Achslast bis: 1000 kg HA: ohne Niveauregulierung; Tieferlegung lt. GA: 30 mm; Achslast bis: 1000 kg
B12 SL	**1.8 T Cupra R** 02/02 - 06/06 154 -165 kW	**46-180278**		siehe Gutachten VA: Tieferlegung lt. GA: 25-30 mm; Achslast bis: 1000 kg HA: ohne Niveauregulierung; Tieferlegung lt. GA: 10 mm; Achslast bis: 1000 kg
B14	**1.4 16V, 1.6, 1.6 16 V, 1.8 20V, 1.8 20V T, 1.9 SDI, 1.9 TDI, 2.3 VR5, 2.8** 11/99 - 06/06 50 -150 kW	**47-124851**		Für einige Rad/Reifenkomb. sind Distanzscheiben erforderlich; siehe Gutachten VA: Tieferlegung lt. GA: 25-45 mm; Achslast bis: 1060 kg HA: Tieferlegung lt. GA: 20-40 mm; Achslast bis: 1010 kg
B14	**1.8 20V T 4, 1.8 Turbo 4x4, 1.9 TDI Syncro, 2.8 Cupra 4** 11/99 - 06/06 110 -154 kW	**47-080416**		siehe Gutachten VA: Tieferlegung lt. GA: 30-50 mm; Achslast bis: 1110 kg HA: Tieferlegung lt. GA: 30-50 mm; Achslast bis: 1080 kg
B14	**1.8 T Cupra R** 02/02 - 06/06 154 -165 kW	**47-080478**		siehe Gutachten VA: Tieferlegung lt. GA: 10-30 mm; Achslast bis: 1040 kg HA: Tieferlegung lt. GA: 25-55 mm; Achslast bis: 825 kg
B16 PSS9	**1.4 16V, 1.6, 1.6 16 V, 1.8 20V, 1.8 20V T, 1.9 SDI, 1.9 TDI, 2.3 VR5, 2.8** 11/99 - 06/06 50 -150 kW	**48-080651**		siehe Gutachten VA: Tieferlegung lt. GA: 25-45 mm; Achslast bis: 1060 kg HA: Tieferlegung lt. GA: 20-40 mm; Achslast bis: 1010 kg
B16 PSS9	**1.8 20V T 4, 1.8 Turbo 4x4, 1.9 TDI Syncro, 2.8 Cupra 4** 11/99 - 06/06 110 -154 kW	**48-080422**		siehe Gutachten VA: Tieferlegung lt. GA: 30-50 mm; Achslast bis: 1110 kg HA: Tieferlegung lt. GA: 30-50 mm; Achslast bis: 1080 kg
B16 PSS9	**1.8 T Cupra R** 02/02 - 06/06 154 -165 kW	**48-080484**		siehe Gutachten VA: Tieferlegung lt. GA: 10-30 mm; Achslast bis: 1040 kg HA: Tieferlegung lt. GA: 25-55 mm; Achslast bis: 825 kg

S

SEAT

SEAT LEON (1P1)

B1	**1.2 TSI, 1.4 16V, 1.4 TSI, 1.6, 1.6 LPG, 1.6 MultiFuel, 1.6 TDI, 1.8 TSI, 1.9 TDI, 2.0 Cupra R, 2.0 FSI, 2.0 TDI, 2.0 TDI 16V, 2.0 TFSI** 11/06 - 63 -195 kW	**12-224074**	**12-224081**	VA: mit Kugellager HA: ohne Kugellager
B3	**1.2 TSI, 1.4 16V, 1.4 TSI, 1.6, 1.6 MultiFuel** 07/05 - 63 -92 kW	**37-133030**	**36-199549**	Standardfahrwerk
B3	**1.6 TDI, 1.8 TSI, 2.0 FSI** 07/05 - 66 -118 kW	**37-147747**	**36-199549**	Standardfahrwerk
B3	**1.9 TDI, 2.0 TDI, 2.0 TDI 16V, 2.0 TFSI** 11/06 - 66 -177 kW	**37-147747**	**36-199532**	Standardfahrwerk
B4	**1.2 TSI, 1.4 16V, 1.4 TSI, 1.6, 1.6 LPG, 1.6 MultiFuel, 1.6 TDI, 1.8 TSI, 1.9 TDI, 2.0 FSI, 2.0 TDI, 2.0 TDI 16V, 2.0 TFSI** 11/06 - 63 -177 kW	**22-131607**	**19-127439**	Standardfahrwerk VA: Øa: 50 mm
B4	**1.2 TSI, 1.4 16V, 1.4 TSI, 1.6, 1.6 LPG, 1.6 MultiFuel, 1.6 TDI, 1.8 TSI, 1.9 TDI, 2.0 FSI, 2.0 TDI, 2.0 TDI 16V, 2.0 TFSI** 11/06 - 63 -177 kW	**22-131614**	**19-127439**	Standardfahrwerk VA: Øa: 55 mm
B4	**1.2 TSI, 1.4 16V, 1.4 TSI, 1.6, 1.6 LPG, 1.6 MultiFuel, 1.6 TDI, 1.8 TSI, 1.9 TDI, 2.0 FSI, 2.0 TDI, 2.0 TDI 16V, 2.0 TFSI** 11/06 - 63 -177 kW	**22-139184**	**19-127439**	Sportfahrwerk VA: Øa: 50 mm
B4	**1.2 TSI, 1.4 16V, 1.4 TSI, 1.6, 1.6 LPG, 1.6 MultiFuel, 1.6 TDI, 1.8 TSI, 1.9 TDI, 2.0 Cupra R, 2.0 FSI, 2.0 TDI, 2.0 TDI 16V, 2.0 TFSI** 11/06 - 63 -195 kW	**22-139191**	**19-127439**	Sportfahrwerk VA: Øa: 55 mm
B6 Sport	**1.2 TSI, 1.4 16V, 1.4 TSI, 1.6, 1.6 LPG, 1.6 MultiFuel, 1.6 TDI, 1.8 TSI, 1.9 TDI, 2.0 FSI, 2.0 TDI, 2.0 TDI 16V, 2.0 TFSI** 11/06 - 63 -177 kW	**35-113751**	**24-172936**	VA: Øa: 50 mm
B6 Sport	**1.2 TSI, 1.4 16V, 1.4 TSI, 1.6, 1.6 LPG, 1.6 MultiFuel, 1.6 TDI, 1.8 TSI, 1.9 TDI, 2.0 Cupra R, 2.0 FSI, 2.0 TDI, 2.0 TDI 16V, 2.0 TFSI** 11/06 - 63 -195 kW	**35-108177**	**24-172936**	VA: Øa: 55 mm
B8	**1.2 TSI, 1.4 16V, 1.4 TSI, 1.6, 1.6 LPG, 1.6 MultiFuel, 1.6 TDI, 1.8 TSI, 1.9 TDI, 2.0 Cupra R, 2.0 FSI, 2.0 TDI, 2.0 TDI 16V, 2.0 TFSI** 11/06 - 63 -195 kW	**35-113768**	**24-178006**	VA: Øa: 50 mm
B8	**1.2 TSI, 1.4 16V, 1.4 TSI, 1.6, 1.6 LPG, 1.6 MultiFuel, 1.6 TDI, 1.8 TSI, 1.9 TDI, 2.0 Cupra R, 2.0 FSI, 2.0 TDI, 2.0 TDI 16V, 2.0 TFSI** 11/06 - 63 -195 kW	**35-108191**	**24-178006**	VA: Øa: 55 mm
B12 PK	**1.2 TSI, 1.4 16V, 1.4 TSI, 1.6, 1.6 MultiFuel, 2.0 FSI** 07/05 - 63 -110 kW	**46-000217**		Außendurchmesser Federbein vorn 50 mm; siehe Gutachten VA: Tieferlegung lt. GA: 30 mm; Achslast bis: 1022 kg HA: Tieferlegung lt. GA: 30 mm; Achslast bis: 965 kg
B12 PK	**1.4 16V, 1.4 TSI, 1.6, 1.6 MultiFuel, 2.0 FSI** 07/05 - 63 -110 kW	**46-182364**		Außendurchmesser Federbein vorn 55 mm; siehe Gutachten VA: Tieferlegung lt. GA: 30 mm; Achslast bis: 1022 kg HA: Tieferlegung lt. GA: 30 mm; Achslast bis: 965 kg
B12 PK	**2.0 FSI** 07/05 - 05/10 110 kW	**46-000200**		Øa: 50 mm; siehe Gutachten; Automatik VA: Tieferlegung lt. GA: 30 mm; Achslast bis: 1120 kg HA: Tieferlegung lt. GA: 30 mm; Achslast bis: 965 kg
B12 PK	**2.0 FSI** 07/05 - 05/10 110 kW	**46-182371**		Øa: 55 mm; siehe Gutachten; Automatik VA: Tieferlegung lt. GA: 30 mm; Achslast bis: 1120 kg HA: Tieferlegung lt. GA: 30 mm; Achslast bis: 965 kg

SEAT

SEAT LEON (1P1)

B12 PK	**1.6 TDI, 1.8 TSI, 1.9 TDI, 2.0 TDI, 2.0 TDI 16V, 2.0 TFSI** 11/06 - 66 -177 kW	**46-000200**	Øa: 50 mm; siehe Gutachten VA: Tieferlegung lt. GA: 30 mm; Achslast bis: 1120 kg HA: Tieferlegung lt. GA: 30 mm; Achslast bis: 965 kg
B12 PK	**1.6 TDI, 1.8 TSI, 1.9 TDI, 2.0 TDI, 2.0 TDI 16V, 2.0 TFSI** 11/06 - 66 -177 kW	**46-182371**	Øa: 55 mm; siehe Gutachten VA: Tieferlegung lt. GA: 30 mm; Achslast bis: 1120 kg HA: Tieferlegung lt. GA: 30 mm; Achslast bis: 965 kg
B12 SL	**1.2 TSI, 1.4 16V, 1.4 TSI, 1.6, 1.6 MultiFuel, 1.6 TDI, 1.8 TSI, 2.0 FSI** 07/05 - 63 -118 kW	**46-182340**	Øa: 50 mm; siehe Gutachten; mit ABE VA: Tieferlegung lt. GA: 45-50 mm; Achslast bis: 1040 kg HA: Tieferlegung lt. GA: 35 mm; Achslast bis: 930 kg
B12 SL	**1.4 16V, 1.4 TSI, 1.6, 1.6 MultiFuel, 1.6 TDI, 1.8 TSI, 2.0 FSI** 07/05 - 63 -118 kW	**46-000224**	Øa: 55 mm; siehe Gutachten; mit ABE VA: Tieferlegung lt. GA: 45-50 mm; Achslast bis: 1040 kg HA: Tieferlegung lt. GA: 35 mm; Achslast bis: 930 kg
B12 SL	**2.0 FSI** 07/05 - 05/10 110 kW	**46-182357**	Øa: 50 mm; siehe Gutachten; mit ABE; Automatik VA: Tieferlegung lt. GA: 45-50 mm; Achslast bis: 1130 kg HA: ohne Niveauregulierung; Tieferlegung lt. GA: 35 mm; Achslast bis: 930 kg
B12 SL	**2.0 FSI** 07/05 - 05/10 110 kW	**46-000262**	Øa: 55 mm; siehe Gutachten; mit ABE; Automatik VA: Tieferlegung lt. GA: 45-50 mm; Achslast bis: 1130 kg HA: ohne Niveauregulierung; Tieferlegung lt. GA: 35 mm; Achslast bis: 930 kg
B12 SL	**2.0 Cupra R** 09/09 - 195 kW	**46-000262**	Øa: 55 mm; siehe Gutachten; mit ABE VA: Tieferlegung lt. GA: 20 mm; Achslast bis: 1130 kg HA: ohne Niveauregulierung; Tieferlegung lt. GA: 30 mm; Achslast bis: 930 kg
B12 SL	**1.6 TDI, 1.8 TSI, 1.9 TDI, 2.0 TDI, 2.0 TDI 16V, 2.0 TFSI** 11/06 - 66 -177 kW	**46-182357**	Øa: 50 mm; siehe Gutachten; mit ABE VA: Tieferlegung lt. GA: 45-50 mm; Achslast bis: 1130 kg HA: ohne Niveauregulierung; Tieferlegung lt. GA: 35 mm; Achslast bis: 930 kg
B12 SL	**1.6 TDI, 1.8 TSI, 1.9 TDI, 2.0 TDI, 2.0 TDI 16V, 2.0 TFSI** 11/06 - 66 -177 kW	**46-000262**	Øa: 55 mm; siehe Gutachten; mit ABE VA: Tieferlegung lt. GA: 45-50 mm; Achslast bis: 1130 kg HA: ohne Niveauregulierung; Tieferlegung lt. GA: 35 mm; Achslast bis: 930 kg
B14	**1.2 TSI, 1.4 16V, 1.4 TSI, 1.6, 1.6 LPG, 1.6 MultiFuel, 1.6 TDI, 1.8 TSI, 1.9 TDI, 2.0 FSI, 2.0 TDI, 2.0 TDI 16V, 2.0 TFSI** 11/06 - 63 -177 kW	**47-128347**	Øa: 50 mm; siehe Gutachten VA: Tieferlegung lt. GA: 30-40 mm; Achslast bis: 1210 kg HA: Tieferlegung lt. GA: 20-40 mm; Achslast bis: 1095 kg
B14	**1.2 TSI, 1.4 16V, 1.4 TSI, 1.6, 1.6 LPG, 1.6 MultiFuel, 1.6 TDI, 1.8 TSI, 1.9 TDI, 2.0 FSI, 2.0 TDI, 2.0 TDI 16V, 2.0 TFSI** 11/06 - 63 -177 kW	**47-127708**	Øa: 55 mm; siehe Gutachten VA: Tieferlegung lt. GA: 30-40 mm; Achslast bis: 1210 kg HA: Tieferlegung lt. GA: 20-40 mm; Achslast bis: 1095 kg
B14	**2.0 Cupra R** 09/09 - 195 kW	**47-127708**	Øa: 55 mm; siehe Gutachten VA: Tieferlegung lt. GA: 20-30 mm; Achslast bis: 1210 kg HA: Tieferlegung lt. GA: 10-30 mm; Achslast bis: 1095 kg
B16 PSS10	**1.2 TSI, 1.4 16V, 1.4 TSI, 1.6, 1.6 LPG, 1.6 MultiFuel, 1.6 TDI, 1.8 TSI, 1.9 TDI, 2.0 FSI, 2.0 TDI, 2.0 TDI 16V, 2.0 TFSI** 11/06 - 63 -177 kW	**48-135238**	Außendurchmesser Federbein vorn 50 mm; siehe Gutachten VA: Tieferlegung lt. GA: 30-40 mm; Achslast bis: 1210 kg HA: Tieferlegung lt. GA: 20-40 mm; Achslast bis: 1095 kg
B16 PSS10	**1.2 TSI, 1.4 16V, 1.4 TSI, 1.6, 1.6 LPG, 1.6 MultiFuel, 1.6 TDI, 1.8 TSI, 1.9 TDI, 2.0 FSI, 2.0 TDI, 2.0 TDI 16V, 2.0 TFSI** 11/06 - 63 -177 kW	**48-135245**	Øa: 55 mm; siehe Gutachten VA: Tieferlegung lt. GA: 30-40 mm; Achslast bis: 1210 kg HA: Tieferlegung lt. GA: 20-40 mm; Achslast bis: 1095 kg
B16 PSS10	**2.0 Cupra R** 09/09 - 195 kW	**48-135245**	Øa: 55 mm; siehe Gutachten VA: Tieferlegung lt. GA: 20-30 mm; Achslast bis: 1210 kg HA: Tieferlegung lt. GA: 10-30 mm; Achslast bis: 1095 kg
B16 RC	**1.2 TSI, 1.4 16V, 1.4 TSI, 1.6, 1.6 LPG, 1.6 MultiFuel, 1.6 TDI, 1.8 TSI, 1.9 TDI, 2.0 Cupra R, 2.0 FSI, 2.0 TDI, 2.0 TDI 16V, 2.0 TFSI** 11/06 - 63 -195 kW	**14-230615** iRC **49-196849**	Øa: 55 mm; ohne elektr. Dämpfkraftregulierung; Baumuster: G07, G08, G09, G11; siehe Gutachten VA: Tieferlegung lt. GA: 20-30 mm; Achslast bis: 1140 kg HA: Tieferlegung lt. GA: 10-30 mm; Achslast bis: 1040 kg
B16 BCS	**2.0 Cupra R, 2.0 TDI, 2.0 TFSI** 11/06 - 125 -195 kW	**48-215909**	Øa: 55 mm; siehe Gutachten VA: Tieferlegung lt. GA: 10-20 mm; Achslast bis: 1210 kg HA: Tieferlegung lt. GA: 10-30 mm; Achslast bis: 1095 kg

S

				
SEAT				
SEAT LEON (5F1)				
B1	**1.2 TSI, 1.4 TSI, 1.6 TDI, 1.8 TFSI, 2.0 TDI** 09/12 - 63 -135 kW	12-243945		
B6 Sport	**1.2 TSI, 1.4 TSI, 1.6 TDI, 1.8 TFSI, 2.0 TDI** 09/12 - 63 -135 kW	**35-229865**	**24-229883**	Baumuster: G01, G02, 0N1; mit Starrachse VA: Øa: 50 mm
B6 Sport	**1.2 TSI, 1.4 TSI, 1.6 TDI, 1.8 TFSI, 2.0 TDI** 09/12 - 63 -135 kW	**35-229872**	**24-229883**	Baumuster: G03, G04, G05; Baumuster: G06, G07, 0N1; mit Starrachse VA: Øa: 55 mm
B6 Sport	**1.2 TSI, 1.4 TSI, 1.6 TDI, 1.8 TFSI, 2.0 TDI** 09/12 - 63 -135 kW	**35-229865**	**24-229890**	Baumuster: G01, G02, 0N4; Multigelenkachse VA: Øa: 50 mm
B6 Sport	**1.2 TSI, 1.4 TSI, 1.6 TDI, 1.8 TFSI, 2.0 TDI** 09/12 - 63 -135 kW	**35-229872**	**24-229890**	Baumuster: G03, G04, G05; Baumuster: G06, G07, 0N4; Multigelenkachse VA: Øa: 55 mm
B8	**1.2 TSI, 1.4 TSI, 1.6 TDI, 1.8 TFSI, 2.0 TDI** 09/12 - 63 -135 kW	**35-229902**	**24-229920**	Baumuster: G01, G02, 0N1; mit Starrachse VA: Øa: 50 mm
B8	**1.2 TSI, 1.4 TSI, 1.6 TDI, 1.8 TFSI, 2.0 TDI** 09/12 - 63 -135 kW	**35-229919**	**24-229920**	Baumuster: G03, G04, G05; Baumuster: G06, G07, 0N1; mit Starrachse VA: Øa: 55 mm
B8	**1.2 TSI, 1.4 TSI, 1.6 TDI, 1.8 TFSI, 2.0 TDI** 09/12 - 63 -135 kW	**35-229902**	**24-229937**	Baumuster: G01, G02, 0N4; Multigelenkachse VA: Øa: 50 mm
B8	**1.2 TSI, 1.4 TSI, 1.6 TDI, 1.8 TFSI, 2.0 TDI** 09/12 - 63 -135 kW	**35-229919**	**24-229937**	Baumuster: G03, G04, G05; Baumuster: G06, G07, 0N4; Multigelenkachse VA: Øa: 55 mm
B14	**1.2 TSI, 1.4 TSI, 1.6 TDI, 1.8 TFSI, 2.0 TDI** 09/12 - 63 -135 kW	**47-229945**		Øa: 50 mm; Baumuster: G01, G02, 0N1; siehe Gutachten; mit Starrachse VA: Tieferlegung lt. GA: 30-50 mm; Achslast bis: 1090 kg HA: Tieferlegung lt. GA: 30-50 mm; Achslast bis: 1065 kg
B14	**1.2 TSI, 1.4 TSI, 1.6 TDI, 1.8 TFSI, 2.0 TDI** 09/12 - 63 -135 kW	**47-229969**		Øa: 50 mm; Baumuster: G01, G02, 0N4; siehe Gutachten; Multigelenkachse VA: Tieferlegung lt. GA: 30-50 mm; Achslast bis: 1090 kg HA: Tieferlegung lt. GA: 30-50 mm; Achslast bis: 1065 kg
B14	**1.2 TSI, 1.4 TSI, 1.6 TDI, 1.8 TFSI, 2.0 TDI** 09/12 - 63 -135 kW	**47-229976**		Øa: 55 mm; Baumuster: G03, G04, G05; Baumuster: G06, G07, 0N4; siehe Gutachten; Multigelenkachse VA: Tieferlegung lt. GA: 30-50 mm; Achslast bis: 1090 kg HA: Tieferlegung lt. GA: 30-50 mm; Achslast bis: 1065 kg
B16 PSS10	**1.2 TSI, 1.4 TSI, 1.6 TDI, 1.8 TFSI, 2.0 TDI** 09/12 - 63 -135 kW	**48-230056**		Øa: 50 mm; Baumuster: G01, G02, 0N4; siehe Gutachten; Multigelenkachse VA: Tieferlegung lt. GA: 30-50 mm; Achslast bis: 1090 kg HA: Tieferlegung lt. GA: 30-50 mm; Achslast bis: 1065 kg
B16 PSS10	**1.2 TSI, 1.4 TSI, 1.6 TDI, 1.8 TFSI, 2.0 TDI** 09/12 - 63 -135 kW	**48-230063**		Øa: 55 mm; Baumuster: G03, G04, G05; Baumuster: G06, G07, 0N4; siehe Gutachten; Multigelenkachse VA: Tieferlegung lt. GA: 30-50 mm; Achslast bis: 1090 kg HA: Tieferlegung lt. GA: 30-50 mm; Achslast bis: 1065 kg
B16 RC	**1.2 TSI, 1.4 TSI, 1.6 TDI, 1.8 TFSI, 2.0 TDI** 09/12 - 63 -135 kW	**49-231892** **14-230615** *iRC*		Øa: 55 mm; DCC muss fachgerecht stillgelegt werden; Baumuster: G03, G04, G05; Baumuster: G06, G07, 0N4; siehe Gutachten; Multigelenkachse VA: Tieferlegung lt. GA: 30-50 mm; Achslast bis: 1090 kg HA: Tieferlegung lt. GA: 30-50 mm; Achslast bis: 1065 kg
B16 BCS	**1.2 TSI, 1.4 TSI, 1.6 TDI, 1.8 TFSI, 2.0 TDI** 09/12 - 63 -135 kW	48-231848		Øa: 55 mm; Baumuster: G03, G04, G05; Baumuster: G06, G07, 0N4; siehe Gutachten; Multigelenkachse VA: Tieferlegung lt. GA: 30-45 mm; Achslast bis: 1090 kg HA: Tieferlegung lt. GA: 25-45 mm; Achslast bis: 1075 kg
SEAT MALAGA (023A)				
B4	**1.2, 1.5, 1.7 D** 11/84 - 07/86 40 -63 kW	*22-040923*	*22-040763*	
B4	**1.2, 1.5, 1.7 D** 08/86 - 08/89 40 -63 kW	**11-101307** *SP*	*22-040763*	

S

				
SEAT				
SEAT MALAGA (023A)				
B4	**1.2, 1.5, 1.5 i, 1.5 i KAT, 1.7 D** 09/89 - 12/93 40 -74 kW	**22-041180** **11-101291** SP	*22-040763*	
B4	**1.2 i, 1.7 D** 12/89 - 12/93 42 -52 kW	**22-041180** **11-101291** SP	*22-040763*	
B4	**1.5 i, 1.5 i KAT** 10/86 - 08/89 66 -74 kW	**11-101307** SP	*22-040763*	
SEAT MARBELLA (28)				
B3	**0.8, 0.9, 0.9 KAT** 08/86 - 10/98 25 -32 kW	**36-154692**		Standardfahrwerk
B4	**0.8, 0.9** 08/86 - 03/89 25 -29 kW	**22-040879** **11-101321** SP	*19-019390*	
B4	**0.8, 0.9** 04/89 - 12/93 25 -29 kW	*22-041210* **11-101321** SP	*19-019390*	
B4	**0.9, 0.9 KAT** 11/96 - 10/98 29 -32 kW	*22-041210* **11-101321** SP	*19-019390*	
SEAT MARBELLA Kasten (028A)				
B3	**0.8, 0.9, 0.9 KAT** 01/87 - 12/93 25 -29 kW	**36-154692**		Standardfahrwerk
SEAT Mii (KF1_)				
B4	**1.0, 1.0 EcoFuel** 10/11 - 44 -55 kW	**22-222046**	**19-222073**	Standardfahrwerk; Sportfahrwerk
B6 Sport	**1.0, 1.0 EcoFuel** 10/11 - 44 -55 kW	**22-222084**	**24-222099**	
B8	**1.0, 1.0 EcoFuel** 10/11 - 44 -55 kW	**22-222107**	**24-222112**	
SEAT PANDA (141A)				
B3	**0.9** 10/80 - 12/86 31 kW	**36-154692**		Standardfahrwerk
B4	**0.9** 10/80 - 12/86 31 kW	**22-040879**	*19-019390*	
SEAT RONDA (022A)				
B4	**1.2, 1.5, 1.6** 08/83 - 12/86 44 -68 kW	*22-040923*	*22-040763*	
B4	**1.4, 1.7 Diesel** 06/82 - 09/82 40 -54 kW	*22-040756*	*22-040763*	
B4	**1.4, 1.7 Diesel** 09/82 - 11/88 40 -54 kW	*22-040923*	*22-040763*	
SEAT TERRA (24)				
B3	**0.9, 0.9 KAT** 02/87 - 12/96 29 kW	**36-154692**		Standardfahrwerk
B4	**0.9** 02/87 - 03/89 29 kW	**22-040879** **11-101321** SP	*19-019390*	

S

SEAT

SEAT TERRA (24)

B4	**0.9** 04/89 - 12/96 29 kW	*22-041210* **11-101321** SP	*19-019390*	
B4	**0.9 KAT, 1.3 D, 1.4 D** 10/90 - 12/95 29 -35 kW	*22-041210* **11-101321** SP	*19-019390*	

SEAT TERRA Kasten (024A)

B4	**0.9** 01/87 - 03/89 29 kW	**22-040879** **11-101321** SP	*19-019390*	
B4	**0.9** 04/89 - 12/95 29 kW	*22-041210* **11-101321** SP	*19-019390*	
B4	**0.9 KAT, 1.3 D, 1.4 D** 01/90 - 12/95 29 -35 kW	*22-041210* **11-101321** SP	*19-019390*	

SEAT TOLEDO I (1L)

B1	**1.6 i, 1.8 16V, 1.9 D, 1.9 TD, 1.9 TDI, 2.0 i, 2.0 i 16V** 01/97 - 03/99 47 -110 kW	**12-117659**		VA: mit Kugellager
B2	**1.6 i** 05/91 - 12/93 52 kW	**17-047142** **11-101291** SP	**15-062192** **11-101352** SP	
B2	**1.6 i, 1.8 i** 05/91 - 08/95 54 -66 kW	**17-047142** **11-101291** SP	**15-062192** **11-101352** SP	-> CH.Nr.: ZR054453
B2	**1.6 i, 1.8 i** 05/95 - 03/99 54 -66 kW	**17-104029** **11-101291** SP	**15-062192** **11-101352** SP	CH.Nr.: TR00001 ->
B2	**1.6 i** 11/96 - 03/99 74 kW	**17-104029** **11-101291** SP	**15-062192** **11-101352** SP	
B2	**1.9 D** 12/95 - 03/99 47 kW	**17-104029** **11-101291** SP	**15-062192** **11-101352** SP	
B2	**1.9 D, 1.9 TD** 05/91 - 08/95 50 -55 kW	**17-047142** **11-101291** SP	**15-062192** **11-101352** SP	-> CH.Nr.: 1L-ZR 054 453
B2	**1.9 D, 1.9 TD** 05/95 - 03/99 50 -55 kW	**17-104029** **11-101291** SP	**15-062192** **11-101352** SP	CH.Nr.: 1L-TR 000 001 ->
B3	**1.6 i** 05/91 - 03/99 52 -74 kW	**36-131112**	**36-226092**	Standardfahrwerk
B3	**2.0 i, 2.0 i 16V** 05/91 - 03/99 85 -110 kW	**36-130825**	**36-226092**	Standardfahrwerk
B3	**1.9 TD, 1.9 TDI** 05/91 - 03/99 55 -81 kW	*36-130818*	**36-226092**	Standardfahrwerk
B4	**1.6 i** 05/91 - 12/93 52 kW	**22-041142** **11-101291** SP	**19-019741** **11-101352** SP	
B4	**1.6 i, 1.8 i** 05/91 - 08/95 54 -66 kW	**22-041142** **11-101291** SP	**19-019741** **11-101352** SP	-> CH.Nr.: ZR054453
B4	**1.6 i, 1.8 i** 05/95 - 03/99 54 -66 kW	**22-045010** **11-101291** SP	**19-019741** **11-101352** SP	CH.Nr.: TR00001 ->
B4	**1.6 i** 11/96 - 03/99 74 kW	**22-045010** **11-101291** SP	**19-019741** **11-101352** SP	
B4	**1.8 16V, 2.0 i** 05/91 - 08/95 85 -98 kW	**22-041142** **11-101291** SP	**19-019741** **11-101352** SP	-> CH.Nr.: 1L-ZR 054 453

S







SEAT				
SEAT TOLEDO I (1L)				
B4	**2.0 i** 09/95 - 03/99 85 kW	**22-044761** **11-101307** SP	**19-019741** **11-101352** SP	CH.Nr.: 1L-TR 000 001 ->
B4	**2.0 i 16V** 11/93 - 03/99 110 kW	**22-044761** **11-101307** SP	**19-019741** **11-101352** SP	
B4	**1.9 D** 12/95 - 03/99 47 kW	**22-045010** **11-101291** SP	**19-019741** **11-101352** SP	
B4	**1.9 D, 1.9 TD** 05/91 - 08/95 50 -55 kW	**22-041142** **11-101291** SP	**19-019741** **11-101352** SP	-> CH.Nr.: 1L-ZR 054 453
B4	**1.9 D, 1.9 TD** 09/95 - 03/99 50 -55 kW	**22-045010** **11-101291** SP	**19-019741** **11-101352** SP	CH.Nr.: 1L-TR 000 001 ->
B4	**1.9 TDI** 08/95 - 03/99 66 -81 kW	**22-045027** **11-101291** SP	**19-019741** **11-101352** SP	
B6 Sport	**1.6 i, 1.8 16V, 1.8 i, 1.9 D, 1.9 TD, 1.9 TDI, 2.0 i, 2.0 i 16V** 05/91 - 03/99 47 -110 kW	**35-043959**	**24-015240** **11-101352** SP	VA: Einrohrsystem
B8	**1.6 i, 1.8 16V, 1.8 i, 1.9 D, 1.9 TD, 1.9 TDI, 2.0 i, 2.0 i 16V** 05/91 - 03/99 47 -110 kW	*22-003737* **11-101291** SP	**24-015295** **11-101352** SP	VA: Zweirohrsystem
B8	**1.6 i, 1.8 16V, 1.8 i, 1.9 D, 1.9 TD, 1.9 TDI, 2.0 i, 2.0 i 16V** 05/91 - 03/99 47 -110 kW	**35-043966**	**24-015295** **11-101352** SP	VA: Einrohrsystem
SEAT TOLEDO II (1M2)				
B1	**1.8 AWD, 2.8 4x4** 05/01 - 10/05 132 -165 kW	**12-116966**		VA: mit Kugellager
B3	**1.4 16V, 1.6, 1.6 16V, 1.9 TDI** 04/99 - 05/06 55 -81 kW	**37-134129**	**36-131228**	Standardfahrwerk
B3	**1.4 16V, 1.6, 1.6 16V, 1.8 20V, 1.8 20VT, 1.9 TDI, 2.3 V5, 2.3 V5 20V** 04/99 - 05/06 55 -132 kW		**36-131297**	Standardfahrwerk; Verstärkte Ausführung .
B3	**1.4 16V, 1.6, 1.6 16V** 04/99 - 05/06 55 -77 kW	**37-155155**	**36-134113**	Sportfahrwerk
B3	**1.8 20V, 1.8 20VT, 1.9 TDI, 2.3 V5, 2.3 V5 20V** 04/99 - 05/06 92 -132 kW	**37-131425**	**36-131228**	Standardfahrwerk
B3	**1.8 20V, 1.8 20VT, 2.3 V5** 04/99 - 05/06 92 -132 kW	**37-134129**	**36-134113**	Sportfahrwerk
B3	**2.3 V5 20V** 05/01 - 05/06 125 kW	**37-134211**	**36-134113**	Sportfahrwerk
B3	**1.9 SDI, 1.9 TDi** 04/99 - 05/06 50 -110 kW	**37-155155**	**36-134113**	Sportfahrwerk
B4	**1.4 16V, 1.6, 1.6 16V, 1.8 20V, 1.8 20VT, 1.9 SDI, 1.9 TDi, 2.3 V5, 2.3 V5 20V** 04/99 - 05/06 50 -132 kW	**22-045744** **11-103455** SP	**19-029429** **11-115755** SP	Standardfahrwerk
B4	**1.4 16V, 1.6, 1.6 16V, 1.8 20V, 1.8 20VT, 1.9 SDI, 1.9 TDi, 2.3 V5, 2.3 V5 20V** 04/99 - 05/06 50 -132 kW	**22-045751** **11-103455** SP	**19-029177** **11-115755** SP	Sportfahrwerk
B4	**1.4 16V, 1.6, 1.6 16V** 04/99 - 05/06 55 -77 kW	**22-045744** **11-103455** SP	**19-140032** **11-115755** SP	Schlechtwegeausführung
B4	**1.8 AWD, 2.8 4x4** 05/01 - 10/05 132 -165 kW	**22-145550**	**19-145570**	Standardfahrwerk

S

SEAT

SEAT TOLEDO II (1M2)

B6 Sport	**1.4 16V, 1.6, 1.6 16V, 1.8 20V, 1.8 20VT, 1.9 SDI, 1.9 TDi, 2.3 V5, 2.3 V5 20V** 04/99 - 05/06 50 -132 kW	**35-044079**	**24-026239** **11-115755** SP	VA: Einrohr Upside Down
B6 Sport	**1.8 AWD, 2.8 4x4** 05/01 - 10/05 132 -165 kW	**35-046370**	**24-060349**	
B8	**1.4 16V, 1.6, 1.6 16V, 1.8 20V, 1.8 20VT, 1.9 SDI, 1.9 TDi, 2.3 V5, 2.3 V5 20V** 04/99 - 05/06 50 -132 kW	**35-044086**	**24-026246** **11-115755** SP	VA: Einrohr Upside Down
B8	**1.8 AWD, 2.8 4x4** 05/01 - 10/05 132 -165 kW	**35-046387**	**24-060356**	
B10	**1.4 16V, 1.6, 1.6 16V, 1.8 20V, 1.8 20VT, 1.9 SDI, 1.9 TDi, 2.3 V5, 2.3 V5 20V** 04/99 - 05/06 50 -132 kW	*46-111890*		siehe Gutachten VA: Tieferlegung lt. GA: 50 mm; Achslast bis: 980 kg HA: Tieferlegung lt. GA: 40 mm
B10	**1.4 16V, 1.6, 1.6 16V, 1.8 20V, 1.8 20VT, 1.9 SDI, 1.9 TDi, 2.3 V5, 2.3 V5 20V** 04/99 - 05/06 50 -132 kW	*46-111906*		siehe Gutachten VA: Tieferlegung lt. GA: 50 mm; Achslast ab: 981 kg HA: Tieferlegung lt. GA: 40 mm
B12 PK	**1.4 16V, 1.6, 1.6 16V** 04/99 - 05/06 55 -77 kW	**46-188007**		siehe Gutachten VA: Tieferlegung lt. GA: 30 mm; Achslast bis: 910 kg HA: ohne Niveauregulierung; Tieferlegung lt. GA: 20-25 mm; Achslast bis: 1000 kg
B12 PK	**1.8 20V, 1.8 20VT, 1.9 SDI, 1.9 TDi** 04/99 - 05/06 50 -132 kW	**46-188014**		siehe Gutachten VA: Tieferlegung lt. GA: 30 mm; Achslast bis: 982 kg HA: ohne Niveauregulierung; Tieferlegung lt. GA: 20-25 mm; Achslast bis: 1000 kg
B12 PK	**1.9 TDi, 2.3 V5, 2.3 V5 20V** 05/01 - 05/06 66 -125 kW	**46-188021**		siehe Gutachten VA: Tieferlegung lt. GA: 30 mm; Achslast bis: 1005 kg HA: ohne Niveauregulierung; Tieferlegung lt. GA: 20-25 mm; Achslast bis: 1000 kg
B12 SL	**1.4 16V, 1.6, 1.6 16V, 1.8 20V, 1.8 20VT, 1.9 SDI, 1.9 TDi** 04/99 - 05/06 50 -132 kW	**46-180285**		siehe Gutachten VA: Tieferlegung lt. GA: 45-50 mm; Achslast bis: 950 kg HA: ohne Niveauregulierung; Tieferlegung lt. GA: 30 mm; Achslast bis: 1000 kg
B12 SL	**1.9 SDI, 1.9 TDi, 2.3 V5, 2.3 V5 20V** 04/99 - 05/06 50 -125 kW	**46-180292**		siehe Gutachten VA: Tieferlegung lt. GA: 45-50 mm; Achslast bis: 1000 kg HA: ohne Niveauregulierung; Tieferlegung lt. GA: 30 mm; Achslast bis: 1000 kg
B14	**1.4 16V, 1.6, 1.6 16V, 1.8 20V, 1.8 20VT, 1.9 SDI, 1.9 TDi, 2.3 V5, 2.3 V5 20V** 04/99 - 05/06 50 -132 kW	**47-124851**		Für einige Rad/Reifenkomb. sind Distanzscheiben erforderlich; siehe Gutachten VA: Tieferlegung lt. GA: 20-45 mm; Achslast bis: 1060 kg HA: Tieferlegung lt. GA: 20-40 mm; Achslast bis: 1010 kg
B16 PSS9	**1.4 16V, 1.6, 1.6 16V, 1.8 20V, 1.8 20VT, 1.9 SDI, 1.9 TDi, 2.3 V5, 2.3 V5 20V** 04/99 - 05/06 50 -132 kW	**48-080651**		Für einige Rad/Reifenkomb. sind Distanzscheiben erforderlich; siehe Gutachten VA: Tieferlegung lt. GA: 25-45 mm; Achslast bis: 1060 kg HA: Tieferlegung lt. GA: 20-40 mm; Achslast bis: 1010 kg

SEAT TOLEDO III (5P2)

B1	**1.6, 1.8 TFSI, 1.9 TDI, 2.0 FSI, 2.0 TDI, 2.0 TDI 16V, 2.0 TFSI** 04/04 - 05/09 75 -147 kW	**12-224074**		VA: mit Kugellager
B4	**1.6, 1.8 TFSI, 1.9 TDI, 2.0 FSI, 2.0 TDI, 2.0 TDI 16V, 2.0 TFSI** 04/04 - 05/09 75 -147 kW	**22-131607**	**19-127439**	Standardfahrwerk VA: Øa: 50 mm
B4	**1.6, 1.8 TFSI, 1.9 TDI, 2.0 FSI, 2.0 TDI, 2.0 TDI 16V, 2.0 TFSI** 04/04 - 05/09 75 -147 kW	**22-131614**	**19-127439**	Standardfahrwerk VA: Øa: 55 mm
B4	**1.6, 1.8 TFSI, 1.9 TDI, 2.0 FSI, 2.0 TDI, 2.0 TDI 16V, 2.0 TFSI** 04/04 - 05/09 75 -147 kW	**22-139184**	**19-127439**	Sportfahrwerk VA: Øa: 50 mm
B4	**1.6, 1.8 TFSI, 1.9 TDI, 2.0 FSI, 2.0 TDI, 2.0 TDI 16V, 2.0 TFSI** 04/04 - 05/09 75 -147 kW	**22-139191**	**19-127439**	Sportfahrwerk VA: Øa: 55 mm

S

SEAT

SEAT TOLEDO III (5P2)

B6 Sport	**1.6, 1.8 TFSI, 1.9 TDI, 2.0 FSI, 2.0 TDI, 2.0 TDI 16V, 2.0 TFSI** 04/04 - 05/09 75 -147 kW	**35-113751**	**24-172936**	VA: Øa: 50 mm
B6 Sport	**1.6, 1.8 TFSI, 1.9 TDI, 2.0 FSI, 2.0 TDI, 2.0 TDI 16V, 2.0 TFSI** 04/04 - 05/09 75 -147 kW	**35-108177**	**24-172936**	VA: Øa: 55 mm
B8	**1.6, 1.8 TFSI, 1.9 TDI, 2.0 FSI, 2.0 TDI, 2.0 TDI 16V, 2.0 TFSI** 04/04 - 05/09 75 -147 kW	**35-113768**	**24-178006**	VA: Øa: 50 mm
B8	**1.6, 1.8 TFSI, 1.9 TDI, 2.0 FSI, 2.0 TDI, 2.0 TDI 16V, 2.0 TFSI** 04/04 - 05/09 75 -147 kW	**35-108191**	**24-178006**	VA: Øa: 55 mm
B12 PK	**1.6, 2.0 FSI** 10/04 - 05/09 75 -110 kW	**46-194749**		Außendurchmesser Federbein vorn 50 mm; siehe Gutachten VA: Tieferlegung lt. GA: 30 mm; Achslast bis: 1022 kg HA: Tieferlegung lt. GA: 30 mm; Achslast bis: 1050 kg
B12 PK	**1.6, 2.0 FSI** 10/04 - 05/09 75 -110 kW	**46-194756**		Außendurchmesser Federbein vorn 55 mm; siehe Gutachten VA: Tieferlegung lt. GA: 30 mm; Achslast bis: 1022 kg HA: Tieferlegung lt. GA: 30 mm; Achslast bis: 1050 kg
B12 PK	**1.8 TFSI, 1.9 TDI, 2.0 TDI, 2.0 TDI 16V, 2.0 TFSI** 11/05 - 05/09 77 -147 kW	**46-194763**		Außendurchmesser Federbein vorn 50 mm; siehe Gutachten VA: Tieferlegung lt. GA: 30 mm; Achslast bis: 1120 kg HA: Tieferlegung lt. GA: 30 mm; Achslast bis: 1050 kg
B12 PK	**1.8 TFSI, 1.9 TDI, 2.0 TDI, 2.0 TDI 16V, 2.0 TFSI** 11/05 - 05/09 77 -147 kW	**46-194770**		Außendurchmesser Federbein vorn 55 mm; siehe Gutachten VA: Tieferlegung lt. GA: 30 mm; Achslast bis: 1120 kg HA: Tieferlegung lt. GA: 30 mm; Achslast bis: 1050 kg
B12 PK	**2.0 FSI** 10/04 - 05/09 110 kW	**46-194763**		Außendurchmesser Federbein vorn 50 mm; siehe Gutachten; Automatik VA: Tieferlegung lt. GA: 30 mm; Achslast bis: 1120 kg HA: Tieferlegung lt. GA: 30 mm; Achslast bis: 1050 kg
B12 PK	**2.0 FSI** 10/04 - 05/09 110 kW	**46-194770**		Außendurchmesser Federbein vorn 55 mm; siehe Gutachten; Automatik VA: Tieferlegung lt. GA: 30 mm; Achslast bis: 1120 kg HA: Tieferlegung lt. GA: 30 mm; Achslast bis: 1050 kg
B14	**1.6, 1.8 TFSI, 1.9 TDI, 2.0 FSI, 2.0 TDI, 2.0 TDI 16V, 2.0 TFSI** 04/04 - 05/09 75 -147 kW	**47-128347**		Øa: 50 mm; siehe Gutachten VA: Tieferlegung lt. GA: 30-50 mm; Achslast bis: 1210 kg HA: Tieferlegung lt. GA: 30-50 mm; Achslast bis: 1095 kg
B14	**1.6, 1.8 TFSI, 1.9 TDI, 2.0 FSI, 2.0 TDI, 2.0 TDI 16V, 2.0 TFSI** 04/04 - 05/09 75 -147 kW	**47-127708**		Øa: 55 mm; siehe Gutachten VA: Tieferlegung lt. GA: 30-50 mm; Achslast bis: 1210 kg HA: Tieferlegung lt. GA: 30-50 mm; Achslast bis: 1095 kg
B16 PSS10	**1.6, 1.8 TFSI, 1.9 TDI, 2.0 FSI, 2.0 TDI, 2.0 TDI 16V, 2.0 TFSI** 04/04 - 05/09 75 -147 kW	**48-135238**		Außendurchmesser Federbein vorn 50 mm; siehe Gutachten VA: Tieferlegung lt. GA: 30-50 mm; Achslast bis: 1210 kg HA: Tieferlegung lt. GA: 30-50 mm; Achslast bis: 1095 kg
B16 PSS10	**1.6, 1.8 TFSI, 1.9 TDI, 2.0 FSI, 2.0 TDI, 2.0 TDI 16V, 2.0 TFSI** 04/04 - 05/09 75 -147 kW	**48-135245**		Øa: 55 mm; siehe Gutachten VA: Tieferlegung lt. GA: 30-50 mm; Achslast bis: 1210 kg HA: Tieferlegung lt. GA: 30-50 mm; Achslast bis: 1095 kg
B16 RC	**1.6, 1.8 TFSI, 1.9 TDI, 2.0 FSI, 2.0 TDI, 2.0 TDI 16V, 2.0 TFSI** 04/04 - 05/09 75 -147 kW	**14-230615** iRC **49-196849**		Øa: 55 mm; Baumuster: G07, G08, G09, G11; siehe Gutachten VA: Tieferlegung lt. GA: 30-50 mm; Achslast bis: 1140 kg HA: Tieferlegung lt. GA: 30-50 mm; Achslast bis: 1040 kg

SEAT TOLEDO IV (KG3)

B4	**1.2, 1.2 TSI, 1.4 TSI, 1.6 TDI** 07/12 - 55 -90 kW	**22-183705**	**19-230573**	Standardfahrwerk
B6 Sport	**1.2, 1.2 TSI, 1.4 TSI, 1.6 TDI** 07/12 - 55 -90 kW	**35-168560**	**24-231312**	Standardfahrwerk
B8	**1.2, 1.2 TSI, 1.4 TSI, 1.6 TDI** 07/12 - 55 -90 kW	**35-168577**	**24-231428**	Sportfahrwerk

S

				
SEAT				
SEAT 600 D				
B6 Sport	**0.8** 09/63 - 04/70 17 kW	**24-007405**	**24-007504**	
SEAT 132				
B4	**1.6, 1.8, 1.9, 2.0 D, 2.2 D** 05/73 - 12/82 40 -80 kW		*19-019291*	
SEAT 133				
B6 Sport	**0.8** 05/74 - 11/79 25 kW	**24-007405**	**24-007504**	
SKODA				
SKODA CITIGO				
B4	**1.0, 1.0 CNG** 10/11 - 44 -55 kW	**22-222046**	**19-222073**	Standardfahrwerk; Sportfahrwerk
B6 Sport	**1.0, 1.0 CNG** 10/11 - 44 -55 kW	**22-222084**	**24-222099**	
B8	**1.0, 1.0 CNG** 10/11 - 44 -55 kW	**22-222107**	**24-222112**	
SKODA FABIA (6Y2)				
B1	**1.0, 1.2, 1.4, 1.4 16V, 1.4 TDI, 1.9 SDI, 1.9 TDI, 2.0** 08/99 - 03/08 37 -85 kW		**12-117079**	HA: ohne Kugellager; Material: Gummi/Metall; Material: Aluminium
B3	**1.2** 08/02 - 03/08 40 -47 kW	**37-160692**		
B3	**1.4 16V** 12/99 - 03/08 55 kW	**37-160678**		Standardfahrwerk; mit AC; Schaltgetriebe
B3	**1.4 TDI** 04/03 - 03/08 51 -59 kW	**37-160654**		Standardfahrwerk; mit AC
B3	**1.9 SDI** 12/99 - 03/08 47 kW	**37-160654**		mit AC
B3	**1.9 TDI** 01/00 - 03/08 74 kW	**37-160654**		mit AC
B4	**1.0, 1.2, 1.4, 1.4 16V, 1.4 TDI, 1.9 SDI, 1.9 TDI, 2.0** 08/99 - 03/08 37 -85 kW	**22-105813** **11-101321** *SP*	**19-109572** **11-115755** *SP*	Standardfahrwerk
B4	**1.0, 1.2, 1.4, 1.4 16V, 1.4 TDI, 1.9 SDI, 1.9 TDI, 2.0** 08/99 - 03/08 37 -85 kW	**22-196309** **11-101321** *SP*	**19-196312** **11-115755** *SP*	Sportfahrwerk
B6 Sport	**1.0, 1.2, 1.4, 1.4 16V, 1.4 TDI, 1.9 SDI, 1.9 TDI, 2.0** 08/99 - 03/08 37 -85 kW	**35-052173**	**24-067898** **11-106470** *SP*	
B8	**1.0, 1.2, 1.4, 1.4 16V, 1.4 TDI, 1.9 SDI, 1.9 TDI, 1.9 TDI RS, 2.0** 08/99 - 03/08 37 -96 kW	**35-052180**	**24-067904** **11-106470** *SP*	
B12 PK	**1.0, 1.2, 1.4, 1.4 16V** 08/99 - 03/08 37 -74 kW	**46-182623**		siehe Gutachten VA: Tieferlegung lt. GA: 30 mm; Achslast bis: 920 kg HA: ohne Niveauregulierung; Tieferlegung lt. GA: 30 mm; Achslast bis: 840 kg

S



			

SKODA

SKODA FABIA (6Y2)

B12 PK	**1.4 TDI, 1.9 SDI, 1.9 TDI, 2.0** 12/99 - 03/08 47 -85 kW	**46-182630**		siehe Gutachten VA: Tieferlegung lt. GA: 30 mm; Achslast bis: 960 kg HA: ohne Niveauregulierung; Tieferlegung lt. GA: 30 mm; Achslast bis: 840 kg
B12 PK	**1.9 TDI RS** 06/03 - 03/08 96 kW	**46-182647**		siehe Gutachten VA: Tieferlegung lt. GA: 25 mm; Achslast bis: 960 kg HA: ohne Niveauregulierung; Tieferlegung lt. GA: 25 mm; Achslast bis: 840 kg
B14	**1.0, 1.2, 1.4, 1.4 16V, 1.4 TDI, 1.9 SDI, 1.9 TDI, 1.9 TDI RS, 2.0** 08/99 - 03/08 37 -96 kW	**47-146914**		siehe Gutachten VA: Tieferlegung lt. GA: 30-50 mm; Achslast bis: 960 kg HA: Tieferlegung lt. GA: 30-45 mm; Achslast bis: 835 kg
B16 PSS9	**1.0, 1.2, 1.4, 1.4 16V, 1.4 TDI, 1.9 SDI, 1.9 TDI, 1.9 TDI RS, 2.0** 08/99 - 03/08 37 -96 kW	**48-146852**		siehe Gutachten VA: Tieferlegung lt. GA: 30-50 mm; Achslast bis: 960 kg HA: Tieferlegung lt. GA: 30-45 mm; Achslast bis: 835 kg

SKODA FABIA Stufenheck (6Y3)

B1	**1.0, 1.2, 1.4, 1.4 16V, 1.4 TDI, 1.9 SDI, 1.9 TDI, 2.0** 12/99 - 12/07 37 -85 kW		**12-117079**	HA: ohne Kugellager; Material: Gummi/Metall; Material: Aluminium
B3	**1.2** 07/01 - 12/07 40 -47 kW	**37-160692**		
B3	**1.4 16V** 10/99 - 12/07 55 kW	**37-160678**		Standardfahrwerk; mit AC; Schaltgetriebe
B3	**1.4 TDI** 04/03 - 12/07 51 -59 kW	**37-160654**		Standardfahrwerk; mit AC
B3	**1.9 SDI** 11/99 - 12/07 47 kW	**37-160654**		mit AC
B3	**1.9 TDI** 01/00 - 12/07 74 kW	**37-160654**		mit AC
B4	**1.0, 1.2, 1.4, 1.4 16V, 1.4 TDI, 1.9 SDI, 1.9 TDI, 2.0** 12/99 - 12/07 37 -85 kW	**22-105813** **11-101321** SP	**19-109589** **11-106470** SP	Standardfahrwerk
B6 Sport	**1.0, 1.2, 1.4, 1.4 16V, 1.4 TDI, 1.9 SDI, 1.9 TDI, 2.0** 12/99 - 12/07 37 -85 kW	**35-052173**	**24-067898** **11-106470** SP	
B8	**1.0, 1.2, 1.4, 1.4 16V, 1.4 TDI, 1.9 SDI, 1.9 TDI, 2.0** 12/99 - 12/07 37 -85 kW	**35-052180**	**24-067904** **11-106470** SP	
B12 PK	**1.2, 1.4, 1.4 16V** 12/99 - 12/07 40 -74 kW	**46-182609**		siehe Gutachten VA: Tieferlegung lt. GA: 30 mm; Achslast bis: 900 kg HA: ohne Niveauregulierung; Tieferlegung lt. GA: 30 mm; Achslast bis: 875 kg
B12 PK	**1.4 TDI, 1.9 SDI, 1.9 TDI, 2.0** 12/99 - 12/07 47 -85 kW	**46-182616**		siehe Gutachten VA: Tieferlegung lt. GA: 30 mm; Achslast bis: 900 kg HA: ohne Niveauregulierung; Tieferlegung lt. GA: 30 mm; Achslast bis: 875 kg
B14	**1.0, 1.2, 1.4, 1.4 16V, 1.4 TDI, 1.9 SDI, 1.9 TDI, 2.0** 12/99 - 12/07 37 -85 kW	**47-146914**		siehe Gutachten VA: Tieferlegung lt. GA: 30-50 mm; Achslast bis: 960 kg HA: Tieferlegung lt. GA: 30-45 mm; Achslast bis: 835 kg
B16 PSS9	**1.0, 1.2, 1.4, 1.4 16V, 1.4 TDI, 1.9 SDI, 1.9 TDI, 2.0** 12/99 - 12/07 37 -85 kW	**48-146852**		siehe Gutachten VA: Tieferlegung lt. GA: 30-50 mm; Achslast bis: 960 kg HA: Tieferlegung lt. GA: 30-45 mm; Achslast bis: 835 kg

SKODA FABIA Combi (6Y5)

B1	**1.0, 1.2, 1.4, 1.4 16V, 1.4 TDI, 1.9 SDI, 1.9 TDI, 2.0** 04/00 - 12/07 37 -85 kW		**12-117079**	HA: ohne Kugellager; Material: Gummi/Metall; Material: Aluminium

S

				
SKODA				
SKODA FABIA Combi (6Y5)				
B3	**1.0, 1.2, 1.4, 1.4 16V** 04/00 - 12/07 37 -74 kW	**37-160692**	**36-200108**	Standardfahrwerk
B3	**1.4 TDI, 1.9 SDI, 1.9 TDI, 2.0** 04/00 - 12/07 47 -85 kW	**37-160654**	**36-200108**	Standardfahrwerk
B4	**1.0, 1.2, 1.4, 1.4 16V, 1.4 TDI, 1.9 SDI, 1.9 TDI, 2.0** 04/00 - 12/07 37 -85 kW	**22-105813** **11-101321** SP	**19-109589** **11-106470** SP	Standardfahrwerk
B4	**1.0, 1.2, 1.4, 1.4 16V, 1.4 TDI, 1.9 SDI, 1.9 TDI, 2.0** 04/00 - 12/07 37 -85 kW	**22-196309** **11-101321** SP	**19-196312** **11-106470** SP	Sportfahrwerk
B6 Sport	**1.0, 1.2, 1.4, 1.4 16V, 1.4 TDI, 1.9 SDI, 1.9 TDI, 2.0** 04/00 - 12/07 37 -85 kW	**35-052173**	**24-067898** **11-106470** SP	
B8	**1.0, 1.2, 1.4, 1.4 16V, 1.4 TDI, 1.9 SDI, 1.9 TDI, 2.0** 04/00 - 12/07 37 -85 kW	**35-052180**	**24-067904** **11-106470** SP	
B12 PK	**1.2, 1.4, 1.4 16V** 04/00 - 12/07 40 -74 kW	**46-182609**		siehe Gutachten VA: Tieferlegung lt. GA: 30 mm; Achslast bis: 900 kg HA: ohne Niveauregulierung; Tieferlegung lt. GA: 30 mm; Achslast bis: 875 kg
B12 PK	**1.4 TDI, 1.9 SDI, 1.9 TDI, 2.0** 04/00 - 12/07 47 -85 kW	**46-182616**		siehe Gutachten VA: Tieferlegung lt. GA: 30 mm; Achslast bis: 900 kg HA: ohne Niveauregulierung; Tieferlegung lt. GA: 30 mm; Achslast bis: 875 kg
B14	**1.0, 1.2, 1.4, 1.4 16V, 1.4 TDI, 1.9 SDI, 1.9 TDI, 2.0** 04/00 - 12/07 37 -85 kW	**47-146914**		siehe Gutachten VA: Tieferlegung lt. GA: 30-50 mm; Achslast bis: 960 kg HA: Tieferlegung lt. GA: 30-45 mm; Achslast bis: 835 kg
B16 PSS9	**1.0, 1.2, 1.4, 1.4 16V, 1.4 TDI, 1.9 SDI, 1.9 TDI, 2.0** 04/00 - 12/07 37 -85 kW	**48-146852**		siehe Gutachten VA: Tieferlegung lt. GA: 30-50 mm; Achslast bis: 960 kg HA: Tieferlegung lt. GA: 30-45 mm; Achslast bis: 835 kg
SKODA FABIA Praktik				
B4	**1.2, 1.4, 1.4 TDI, 1.9 SDI** 07/01 - 12/07 40 -51 kW	**22-105813** **11-101321** SP	**19-109572** **11-106470** SP	
B6 Sport	**1.2, 1.4, 1.4 TDI, 1.9 SDI** 07/01 - 12/07 40 -51 kW	**35-052173**	**24-067898** **11-106470** SP	
B8	**1.2, 1.4, 1.4 TDI, 1.9 SDI** 07/01 - 12/07 40 -51 kW	**35-052180**	**24-067904** **11-106470** SP	
SKODA FABIA				
B1	**1.2, 1.2 12V, 1.2 16V, 1.2 TDI, 1.2 TSI, 1.4, 1.4 TDI, 1.4 TSI, 1.6, 1.6 TDI, 1.9 TDI** 12/06 - 44 -132 kW		**12-117079**	HA: ohne Kugellager; Material: Gummi/Metall; Material: Aluminium
B3	**1.2, 1.2 12V, 1.2 16V** 12/06 - 44 -55 kW	**37-160692**	**36-300075**	Standardfahrwerk
B3	**1.2 TSI, 1.4, 1.4 TSI, 1.6** 04/07 - 63 -132 kW	**37-160678**	**36-300075**	Standardfahrwerk
B3	**1.2 TDI, 1.4 TDI, 1.6 TDI, 1.9 TDI** 04/07 - 51 -77 kW	**37-160654**	**36-300075**	Standardfahrwerk
B4	**1.2, 1.2 12V, 1.2 16V, 1.2 TDI, 1.2 TSI, 1.4, 1.4 TDI, 1.6, 1.6 TDI, 1.9 TDI** 12/06 - 44 -77 kW	**22-105813** **11-101321** SP	**19-109572** **11-106470** SP	Standardfahrwerk

SKODA			
SKODA FABIA			
B6 Sport **1.2, 1.2 12V, 1.2 16V, 1.2 TDI, 1.2 TSI, 1.4, 1.4 TDI, 1.6, 1.6 TDI, 1.9 TDI** 12/06 - 44 -77 kW	**35-052173**	**24-067898** **11-106470** SP	
B8 **1.2, 1.2 12V, 1.2 16V, 1.2 TDI, 1.2 TSI, 1.4, 1.4 TDI, 1.4 TSI, 1.6, 1.6 TDI, 1.9 TDI** 12/06 - 44 -132 kW	**35-052180**	**24-067904** **11-106470** SP	
B12 PK **1.2, 1.2 12V, 1.2 16V, 1.2 TSI, 1.4, 1.4 TDI, 1.6, 1.6 TDI** 12/06 - 44 -77 kW	**46-182678**		siehe Gutachten VA: Tieferlegung lt. GA: 30 mm; Achslast bis: 920 kg HA: Tieferlegung lt. GA: 30 mm; Achslast bis: 840 kg
B12 PK **1.4 TDI, 1.6 TDI, 1.9 TDI** 01/07 - 51 -77 kW	**46-182692**		siehe Gutachten VA: Tieferlegung lt. GA: 30 mm; Achslast bis: 960 kg HA: Tieferlegung lt. GA: 30 mm; Achslast bis: 840 kg
SKODA FABIA Combi			
B1 **1.2, 1.2 16V, 1.2 TDI, 1.2 TSI, 1.4, 1.4 TDI, 1.4 TSI, 1.6, 1.6 TDI, 1.9 TDI** 10/07 - 44 -132 kW		**12-117079**	HA: ohne Kugellager; Material: Gummi/Metall; Material: Aluminium
B3 **1.2, 1.2 16V** 10/07 - 44 -51 kW	**37-160692**	**36-200108**	Standardfahrwerk
B3 **1.2 TSI, 1.4, 1.4 TSI, 1.6** 10/07 - 63 -132 kW	**37-160678**	**36-200108**	Standardfahrwerk
B3 **1.2 TDI, 1.4 TDI, 1.6 TDI, 1.9 TDI** 10/07 - 51 -77 kW	**37-160654**	**36-200108**	Standardfahrwerk
B4 **1.2, 1.2 16V, 1.2 TDI, 1.2 TSI, 1.4, 1.4 TDI, 1.4 TSI, 1.6, 1.6 TDI, 1.9 TDI** 10/07 - 44 -132 kW	**22-105813** **11-101321** SP	**19-109589** **11-106470** SP	Standardfahrwerk
B6 Sport **1.2, 1.2 16V, 1.2 TDI, 1.2 TSI, 1.4, 1.4 TDI, 1.4 TSI, 1.6, 1.6 TDI, 1.9 TDI** 10/07 - 44 -132 kW	**35-052173**	**24-067898** **11-106470** SP	
B8 **1.2, 1.2 16V, 1.2 TDI, 1.2 TSI, 1.4, 1.4 TDI, 1.4 TSI, 1.6, 1.6 TDI, 1.9 TDI** 10/07 - 44 -132 kW	**35-052180**	**24-067904** **11-106470** SP	
B12 PK **1.2, 1.2 16V, 1.2 TSI, 1.4, 1.6** 10/07 - 44 -77 kW	**46-182708**		siehe Gutachten VA: Tieferlegung lt. GA: 30 mm; Achslast bis: 920 kg HA: Tieferlegung lt. GA: 20 mm; Achslast bis: 840 kg
B12 PK **1.2 TDI, 1.4 TDI, 1.6 TDI, 1.9 TDI** 10/07 - 51 -77 kW	**46-182715**		siehe Gutachten VA: Tieferlegung lt. GA: 30 mm; Achslast bis: 960 kg HA: Tieferlegung lt. GA: 20 mm; Achslast bis: 840 kg
SKODA FAVORIT (781)			
B3 **1.3, 1.3 135, 1.3 135 X,LX,GLX, 1.3 135L, 1.3 136** 10/90 - 09/94 40 -50 kW	**36-201860**	**36-201914**	Standardfahrwerk
B4 **1.3, 1.3 135, 1.3 135 X,LX,GLX, 1.3 135L, 1.3 136** 10/90 - 09/94 40 -50 kW	**22-045720**	**19-029405** **11-101352** SP	
SKODA FAVORIT Forman (785)			
B3 **1.3** 08/91 - 06/95 40 -50 kW	**36-201860**	*36-201938*	Standardfahrwerk
B4 **1.3** 08/91 - 06/95 40 -50 kW	**22-045720**	**19-029405** **11-101352** SP	

S

				
SKODA				
SKODA FAVORIT Pick-up (787)				
B3	**1.3** 06/92 - 06/97 40 -50 kW	**36-201860**		Standardfahrwerk
B4	**1.3** 12/92 - 06/97 40 -50 kW	**22-045720** *11-116141* SP	**11-101352** SP	
SKODA FELICIA I (6U1)				
B3	**1.3** 10/94 - 03/98 40 -50 kW	**36-213962**		Standardfahrwerk; Verstärkte Ausführung .
B4	**1.3, 1.6 LX, 1.9 D** 10/94 - 03/98 40 -55 kW	**22-045737** *11-116141* SP	**19-029412** **11-101352** SP	
SKODA FELICIA I Kombi (6U5)				
B3	**1.3, 1.3 LX, 1.3 LXI** 08/95 - 03/98 40 -50 kW	**36-213962**		Schlechtwegeausführung
B4	**1.3, 1.3 LX, 1.3 LXI, 1.6 GLX, 1.9 D** 08/95 - 03/98 40 -55 kW	**22-045737** *11-116141* SP	**19-029412**  **11-101352** SP	
SKODA FELICIA I Fun (797)				
B3	**1.6, 1.9 D** 06/97 - 04/02 47 -55 kW	**36-213962**	**i.V.**	
SKODA FELICIA II (6U1)				
B3	**1.3, 1.6** 01/98 - 06/01 40 -55 kW	**36-163304**	**36-163281**	Standardfahrwerk
B3	**1.3, 1.6** 01/98 - 06/01 40 -55 kW	**36-163298**		Standardfahrwerk; Verstärkte Ausführung .
B3	**1.9 D** 01/98 - 06/01 47 kW	**36-163298**	**36-163281**	Standardfahrwerk
B4	**1.3, 1.6, 1.9 D** 01/98 - 06/01 40 -55 kW	**22-045737** *11-116141* SP	**19-029412**  **11-101352** SP	Standardfahrwerk
SKODA FELICIA II Kombi (6U5)				
B3	**1.3, 1.6** 01/98 - 06/01 50 -55 kW	**36-163304**	**36-163274**	Standardfahrwerk
B3	**1.3, 1.6** 01/98 - 06/01 50 -55 kW	**36-163298**		Standardfahrwerk; Verstärkte Ausführung .
B3	**1.9 D** 01/98 - 06/01 47 kW	**36-163298**	**36-163274**	Standardfahrwerk
B4	**1.3, 1.6, 1.9 D** 01/98 - 06/01 47 -55 kW	**22-045737** *11-116141* SP	**19-029412**  **11-101352** SP	Standardfahrwerk
SKODA OCTAVIA (1U2)				
B1	**1.4, 1.4 16V, 1.6, 1.8, 1.8 T, 1.9 SDI, 1.9 TDI, 2.0** 08/97 - 05/07 44 -110 kW	**12-116966**	**12-117079**	VA: mit Kugellager HA: ohne Kugellager; Material: Gummi/Metall; Material: Aluminium
B3	**1.4, 1.4 16V, 1.6, 1.8, 1.9 SDI** 06/97 - 12/03 44 -92 kW	**37-134129**	**36-131228**	Standardfahrwerk
B3	**1.4, 1.4 16V, 1.6, 1.8, 1.9 SDI** 06/97 - 12/03 44 -92 kW	**37-131425**	**36-200849**	Standardfahrwerk; Verstärkte Ausführung .

S







SKODA				
SKODA OCTAVIA (1U2)				
B3	**1.8 T, 1.9 TDI** 09/96 - 12/10 66 -110 kW	**37-134211**	**36-200849**	Standardfahrwerk
B3	**1.8 T, 1.9 TDI, 2.0** 09/96 - 12/10 66 -110 kW	**37-131425**	**36-131297**	Standardfahrwerk; Verstärkte Ausführung .
B3	**1.8 T 4x4** 05/01 - 05/06 110 kW	**37-131425**		Standardfahrwerk
B3	**2.0** 04/99 - 05/07 85 kW	**37-134129**	**36-200849**	Standardfahrwerk
B4	**1.4, 1.4 16V, 1.6, 1.8, 1.8 T, 1.9 SDI, 1.9 TDI, 2.0** 08/97 - 05/07 44 -110 kW	**22-045744** **11-103455** SP	**19-029429** **11-115755** SP	Standardfahrwerk
B4	**1.4, 1.4 16V, 1.6, 1.8, 1.8 T, 1.9 SDI, 1.9 TDI, 2.0** 08/97 - 05/07 44 -110 kW	**22-045751** **11-103455** SP	**19-029177** **11-115755** SP	Sportfahrwerk
B4	**1.4, 1.4 16V, 1.6, 1.8, 1.8 T, 1.9 SDI, 1.9 TDI, 2.0** 08/97 - 05/07 44 -110 kW	**22-045744** **11-103455** SP	**19-140032** **11-115755** SP	Schlechtwegeausführung
B6 Sport	**1.4, 1.4 16V, 1.6, 1.8, 1.8 T, 1.9 SDI, 1.9 TDI, 2.0** 08/97 - 05/07 44 -110 kW	**35-044079**	**24-025430** **11-115755** SP	Einrohrsystem VA: Einrohr Upside Down
B6 Sport	**1.8 T 4x4** 05/01 - 05/06 110 kW	**35-046370**	**24-060349**	
B6 Sport	**RS 1.8 T** 05/01 - 01/06 132 kW	**35-046370**	**24-025430** **11-115755** SP	Einrohrsystem
B8	**1.4, 1.4 16V, 1.6, 1.8, 1.8 T, 1.9 SDI, 1.9 TDI, 2.0** 08/97 - 05/07 44 -110 kW	**35-044086**	**24-025447** **11-115755** SP	Einrohrsystem
B8	**1.8 T 4x4** 05/01 - 05/06 110 kW	**35-046387**	**24-060356**	VA: Einrohr Upside Down
B8	**RS 1.8 T** 05/01 - 01/06 132 kW	**35-046387**	**24-025447** **11-115755** SP	Einrohrsystem
B10	**1.4, 1.4 16V, 1.6, 1.8, 1.8 T, 1.9 SDI, 1.9 TDI, 2.0** 08/97 - 05/07 44 -110 kW	*46-111890*		siehe Gutachten VA: Tieferlegung lt. GA: 50 mm; Achslast bis: 980 kg HA: Tieferlegung lt. GA: 40 mm
B10	**1.4, 1.4 16V, 1.6, 1.8, 1.8 T, 1.9 SDI, 1.9 TDI, 2.0** 08/97 - 05/07 44 -110 kW	*46-111906*		siehe Gutachten VA: Tieferlegung lt. GA: 50 mm; Achslast ab: 981 kg HA: Tieferlegung lt. GA: 40 mm
B10	**RS 1.8 T** 05/01 - 01/06 132 kW	*46-111890*		siehe Gutachten VA: Tieferlegung lt. GA: 30 mm; Achslast bis: 980 kg HA: Tieferlegung lt. GA: 20 mm
B10	**RS 1.8 T** 05/01 - 01/06 132 kW	*46-111906*		siehe Gutachten VA: Tieferlegung lt. GA: 30 mm; Achslast ab: 981 kg HA: Tieferlegung lt. GA: 20 mm
B12 PK	**1.4, 1.4 16V, 1.6, 1.9 SDI** 06/97 - 12/03 44 -75 kW	**46-182524**		siehe Gutachten VA: Tieferlegung lt. GA: 30 mm; Achslast bis: 1000 kg HA: ohne Niveauregulierung; Tieferlegung lt. GA: 30 mm; Achslast bis: 1000 kg
B12 PK	**1.8, 1.8 T, 1.9 TDI** 09/96 - 09/04 66 -110 kW	**46-182531**		siehe Gutachten VA: Tieferlegung lt. GA: 30 mm; Achslast bis: 1000 kg HA: ohne Niveauregulierung; Tieferlegung lt. GA: 30 mm; Achslast bis: 1000 kg
B12 PK	**RS 1.8 T** 05/01 - 01/06 132 kW	**46-180384**		siehe Gutachten VA: Tieferlegung lt. GA: 10 mm; Achslast bis: 1000 kg HA: ohne Niveauregulierung; Tieferlegung lt. GA: 10 mm; Achslast bis: 960 kg

S

SKODA

SKODA OCTAVIA (1U2)

B12 PK	**2.0** 04/99 - 05/07 85 kW		**46-182531**	siehe Gutachten; Automatik VA: Tieferlegung lt. GA: 30 mm; Achslast bis: 1000 kg HA: ohne Niveauregulierung; Tieferlegung lt. GA: 30 mm; Achslast bis: 1000 kg
B12 PK	**2.0** 04/99 - 05/07 85 kW		**46-182524**	siehe Gutachten; Schaltgetriebe VA: Tieferlegung lt. GA: 30 mm; Achslast bis: 1000 kg HA: ohne Niveauregulierung; Tieferlegung lt. GA: 30 mm; Achslast bis: 1000 kg
B12 SL	**1.4, 1.4 16V, 1.6, 1.8, 1.8 T, 1.9 SDI, 1.9 TDI, 2.0** 08/97 - 05/07 44 -110 kW		**46-180230**	siehe Gutachten VA: Tieferlegung lt. GA: 45-50 mm; Achslast bis: 950 kg HA: Tieferlegung lt. GA: 30 mm; Achslast bis: 1000 kg
B12 SL	**1.4, 1.4 16V, 1.6, 1.8, 1.8 T, 1.9 SDI, 1.9 TDI, 2.0** 08/97 - 05/07 44 -110 kW		**46-180247**	siehe Gutachten VA: Tieferlegung lt. GA: 45-50 mm; Achslast bis: 1000 kg HA: Tieferlegung lt. GA: 30 mm; Achslast bis: 1000 kg
B12 SL	**RS 1.8 T** 05/01 - 01/06 132 kW		**46-180308**	siehe Gutachten VA: Tieferlegung lt. GA: 25-30 mm; Achslast bis: 950 kg HA: ohne Niveauregulierung; Tieferlegung lt. GA: 30-35 mm; Achslast bis: 1000 kg
B12 SL	**RS 1.8 T** 05/01 - 01/06 132 kW		**46-180315**	siehe Gutachten VA: Tieferlegung lt. GA: 25-30 mm; Achslast bis: 1000 kg HA: ohne Niveauregulierung; Tieferlegung lt. GA: 30-35 mm; Achslast bis: 1000 kg

SKODA OCTAVIA Combi (1U5)

B1	**1.4 16V, 1.6, 1.8 20V, 1.8 T, 1.9 SDI, 1.9 TDI, 2.0, RS 1.8 T** 04/99 - CH-Nr. 50 -132 kW	**12-116966**	**12-117079**	-> CH.Nr.: 1U-2-559 800 VA: mit Kugellager HA: ohne Kugellager; Material: Gummi/Metall; Material: Aluminium
B1	**1.4 16V, 1.6, 1.8 20V, 1.8 T, 1.9 SDI, 1.9 TDI, 2.0, RS 1.8 T** CH-Nr. - 12/10 50 -132 kW	**12-116966**	**12-117840**	CH.Nr.: 1U-2-559 800 -> VA: mit Kugellager HA: ohne Kugellager
B1	**1.8 T 4x4, 1.9 TDI 4x4, 2.0 4x4** 01/00 - 12/10 66 -110 kW	**12-116966**		VA: mit Kugellager
B3	**1.4 16V, 1.6, 1.8 20V, 1.8 T, 1.9 SDI, 2.0** 04/99 - 12/10 50 -110 kW	**37-131432**	**36-131297**	Standardfahrwerk
B3	**1.4 16V, 1.6, 1.8 20V, 1.8 T, 1.9 SDI, 1.9 TDI, 2.0** 04/99 - 12/10 50 -110 kW	**37-131425**	**36-155101**	Standardfahrwerk; Verstärkte Ausführung .
B3	**1.8 T 4x4, 1.9 TDI 4x4, 2.0 4x4** 01/00 - 12/10 66 -110 kW	**37-131425**	**36-237265**	Standardfahrwerk
B3	**1.9 TDI** 07/98 - 12/10 66 -96 kW	**37-134211**	**36-131297**	Standardfahrwerk
B4	**1.4 16V, 1.6, 1.8 20V, 1.8 T, 1.9 SDI, 1.9 TDI, 2.0** 04/99 - 12/10 50 -110 kW	**22-045744** **11-103455** SP	**19-068633** **11-115755** SP	Standardfahrwerk; Schlechtwegeausführung
B6 Sport	**1.4 16V, 1.6, 1.8 20V, 1.8 T, 1.9 SDI, 1.9 TDI, 2.0** 04/99 - 12/10 50 -110 kW	**35-044079**	**24-028004** **11-115755** SP	Einrohrsystem VA: Einrohr Upside Down
B6 Sport	**1.4 16V, 1.6, 1.8 20V, 1.8 T, 1.9 SDI, 1.9 TDI, 2.0** 04/99 - 12/10 50 -110 kW	**11-103455** SP	**24-028004** **11-115755** SP	Zweirohrsystem VA: Zweirohrsystem
B6 Sport	**1.8 T 4x4, 1.9 TDI 4x4, 2.0 4x4** 01/00 - 12/10 66 -110 kW	**35-046370**	**24-060349**	
B6 Sport	**RS 1.8 T** 08/02 - 01/06 132 kW	**35-046370**	**24-028004** **11-115755** SP	
B8	**1.4 16V, 1.6, 1.8 20V, 1.8 T, 1.9 SDI, 1.9 TDI, 2.0** 04/99 - 12/10 50 -110 kW	**35-044086**	**24-028011** **11-115755** SP	Einrohrsystem

S

				
SKODA				
SKODA OCTAVIA Combi (1U5)				
B8	**1.8 T 4x4, 1.9 TDI 4x4, 2.0 4x4** 01/00 - 12/10 66 -110 kW	**35-046387**	**24-060356**	VA: Einrohr Upside Down
B8	**RS 1.8 T** 08/02 - 01/06 132 kW	**35-046387**	**24-028011** **11-115755** SP	
B10	**1.4 16V, 1.6, 1.8 20V, 1.8 T, 1.9 SDI, 1.9 TDI, 2.0** 04/99 - 12/10 50 -110 kW	*46-111944*		siehe Gutachten VA: Tieferlegung lt. GA: 50 mm; Achslast bis: 980 kg HA: Tieferlegung lt. GA: 40 mm; Achslast bis: 1020 kg
B10	**1.4 16V, 1.6, 1.8 20V, 1.8 T, 1.9 SDI, 1.9 TDI, 2.0** 04/99 - 12/10 50 -110 kW	*46-111937*		siehe Gutachten VA: Tieferlegung lt. GA: 50 mm; Achslast bis: 1020 kg; Achslast ab: 981 kg HA: Tieferlegung lt. GA: 40 mm
B12 PK	**1.4 16V, 1.6, 1.9 SDI** 07/98 - 12/10 50 -75 kW	**46-182548**		siehe Gutachten VA: Tieferlegung lt. GA: 30 mm; Achslast bis: 1020 kg HA: ohne Niveauregulierung; Tieferlegung lt. GA: 30 mm; Achslast bis: 1020 kg
B12 PK	**1.8 20V, 1.8 T, 1.9 TDI** 07/98 - 09/04 66 -110 kW	**46-182555**		siehe Gutachten VA: Tieferlegung lt. GA: 30 mm; Achslast bis: 1020 kg HA: ohne Niveauregulierung; Tieferlegung lt. GA: 30 mm; Achslast bis: 1020 kg
B12 PK	**2.0, 2.0 4x4** 04/99 - 12/10 85 -88 kW	**46-182548**		siehe Gutachten; Schaltgetriebe VA: Tieferlegung lt. GA: 30 mm; Achslast bis: 1000 kg HA: ohne Niveauregulierung; Tieferlegung lt. GA: 30 mm; Achslast bis: 1020 kg
B12 PK	**2.0, 2.0 4x4** 04/99 - 12/10 85 -88 kW	**46-182555**		siehe Gutachten; Automatik VA: Tieferlegung lt. GA: 30 mm; Achslast bis: 1000 kg HA: ohne Niveauregulierung; Tieferlegung lt. GA: 30 mm; Achslast bis: 1020 kg
SKODA OCTAVIA (1Z3)				
B1	**1.2 TSI, 1.4, 1.4 TSI, 1.6, 1.6 FSI, 1.6 GreenLine, 1.6 LPG, 1.6 TDI, 1.8 TSI, 1.9 TDI, 2.0 FSI, 2.0 RS, 2.0 TDI, 2.0 TDI 16V, 2.0 TDI RS** 04/06 - 55 -147 kW	**12-224074**	**12-226535**	VA: mit Kugellager HA: ohne Kugellager
B3	**1.2 TSI** 02/10 - 77 kW	**37-133030**	**36-134076**	Standardfahrwerk
B3	**1.4, 1.4 TSI, 1.6, 1.6 FSI, 1.6 GreenLine, 1.6 LPG** 02/04 - 55 -90 kW	**36-199594**	**36-134076**	Standardfahrwerk
B3	**2.0 RS, 2.0 TDI RS** 10/05 - 125 -147 kW	**36-199600**	**36-199648**	Standardfahrwerk
B3	**1.6 TDI, 1.8 TSI, 1.9 TDI, 2.0 FSI** 11/04 - 77 -118 kW	**37-133757**	**36-134076**	Standardfahrwerk
B3	**2.0 TDI, 2.0 TDI 16V** 02/04 - 81 -103 kW	**37-147747**	**36-134076**	Standardfahrwerk
B4	**1.2 TSI, 1.4, 1.4 TSI, 1.6, 1.6 FSI, 1.6 GreenLine, 1.6 LPG, 1.6 TDI, 1.8 TSI, 1.9 TDI, 2.0 FSI, 2.0 TDI, 2.0 TDI 16V, 2.0 TDI RS** 04/06 - 55 -125 kW	**22-131607**	**19-127439**	Standardfahrwerk VA: Øa: 50 mm HA: ohne Niveauregulierung
B4	**1.2 TSI, 1.4, 1.4 TSI, 1.6, 1.6 FSI, 1.6 GreenLine, 1.6 LPG, 1.6 TDI, 1.8 TSI, 1.9 TDI, 2.0 FSI, 2.0 TDI, 2.0 TDI 16V, 2.0 TDI RS** 04/06 - 55 -125 kW	**22-131614**	**19-127439**	Standardfahrwerk VA: Øa: 55 mm HA: ohne Niveauregulierung
B4	**1.2 TSI, 1.4, 1.4 TSI, 1.6, 1.6 FSI, 1.6 GreenLine, 1.6 LPG, 1.6 TDI, 1.8 TSI, 1.9 TDI, 2.0 FSI, 2.0 RS, 2.0 TDI, 2.0 TDI 16V, 2.0 TDI RS** 04/06 - 55 -147 kW	**22-139184**	**19-127439**	Sportfahrwerk VA: Øa: 50 mm HA: ohne Niveauregulierung

S

SKODA

SKODA OCTAVIA (1Z3)

B4	**1.2 TSI, 1.4, 1.4 TSI, 1.6, 1.6 FSI, 1.6 GreenLine, 1.6 LPG, 1.6 TDI, 1.8 TSI, 1.9 TDI, 2.0 FSI, 2.0 RS, 2.0 TDI, 2.0 TDI 16V, 2.0 TDI RS** 04/06 - 55 -147 kW	**22-139191**	**19-127439**	Sportfahrwerk VA: Øa: 55 mm HA: ohne Niveauregulierung
B6 Sport	**1.2 TSI, 1.4, 1.4 TSI, 1.6, 1.6 FSI, 1.6 GreenLine, 1.6 LPG, 1.6 TDI, 1.8 TSI, 1.9 TDI, 2.0 FSI, 2.0 RS, 2.0 TDI, 2.0 TDI 16V, 2.0 TDI RS** 04/06 - 55 -147 kW	**35-113751**	**24-172936**	Standardfahrwerk VA: Øa: 50 mm HA: ohne Niveauregulierung
B6 Sport	**1.2 TSI, 1.4, 1.4 TSI, 1.6, 1.6 FSI, 1.6 GreenLine, 1.6 LPG, 1.6 TDI, 1.8 TSI, 1.9 TDI, 2.0 FSI, 2.0 RS, 2.0 TDI, 2.0 TDI 16V, 2.0 TDI RS** 04/06 - 55 -147 kW	**35-108177**	**24-172936**	Standardfahrwerk VA: Øa: 55 mm HA: ohne Niveauregulierung
B8	**1.2 TSI, 1.4, 1.4 TSI, 1.6, 1.6 FSI, 1.6 GreenLine, 1.6 LPG, 1.6 TDI, 1.8 TSI, 1.9 TDI, 2.0 FSI, 2.0 RS, 2.0 TDI, 2.0 TDI 16V, 2.0 TDI RS** 04/06 - 55 -147 kW	**35-113768**	**24-178006**	Sportfahrwerk VA: Øa: 50 mm HA: ohne Niveauregulierung
B8	**1.2 TSI, 1.4, 1.4 TSI, 1.6, 1.6 FSI, 1.6 GreenLine, 1.6 LPG, 1.6 TDI, 1.8 TSI, 1.9 TDI, 2.0 FSI, 2.0 RS, 2.0 TDI, 2.0 TDI 16V, 2.0 TDI RS** 04/06 - 55 -147 kW	**35-108191**	**24-178006**	Sportfahrwerk VA: Øa: 55 mm HA: ohne Niveauregulierung
B12 PK	**1.2 TSI, 1.4, 1.4 TSI, 1.6, 1.6 FSI** 02/04 - 55 -90 kW	**46-182562**		Außendurchmesser Federbein vorn 50 mm; siehe Gutachten; mit ABE VA: Tieferlegung lt. GA: 30 mm; Achslast bis: 1050 kg HA: Tieferlegung lt. GA: 30 mm; Achslast bis: 1100 kg
B12 PK	**1.2 TSI, 1.4, 1.4 TSI, 1.6, 1.6 FSI** 02/04 - 55 -90 kW	**46-000279**		Außendurchmesser Federbein vorn 55 mm; siehe Gutachten; mit ABE VA: Tieferlegung lt. GA: 30 mm; Achslast bis: 1050 kg HA: Tieferlegung lt. GA: 30 mm; Achslast bis: 1100 kg
B12 PK	**1.2 TSI, 1.6 TDI, 1.8 TSI, 1.9 TDI, 2.0 FSI, 2.0 RS, 2.0 TDI, 2.0 TDI 16V, 2.0 TDI RS** 04/06 - 77 -147 kW	**46-182579**		Außendurchmesser Federbein vorn 50 mm; siehe Gutachten; mit ABE VA: Tieferlegung lt. GA: 30 mm; Achslast bis: 1100 kg HA: Tieferlegung lt. GA: 30 mm; Achslast bis: 1100 kg
B12 PK	**1.2 TSI, 1.6 TDI, 1.8 TSI, 1.9 TDI, 2.0 FSI, 2.0 RS, 2.0 TDI, 2.0 TDI 16V, 2.0 TDI RS** 04/06 - 77 -147 kW	**46-000286**		Außendurchmesser Federbein vorn 55 mm; siehe Gutachten; mit ABE VA: Tieferlegung lt. GA: 30 mm; Achslast bis: 1100 kg HA: Tieferlegung lt. GA: 30 mm; Achslast bis: 1100 kg
B14	**1.2 TSI, 1.4, 1.4 TSI, 1.6, 1.6 FSI, 1.6 GreenLine, 1.6 LPG, 1.6 TDI, 1.8 TSI, 1.9 TDI, 2.0 FSI, 2.0 TDI, 2.0 TDI 16V, 2.0 TDI RS** 04/06 - 55 -125 kW	**47-128347**		Øa: 50 mm; siehe Gutachten VA: Tieferlegung lt. GA: 30-50 mm; Achslast bis: 1210 kg HA: Tieferlegung lt. GA: 30-50 mm; Achslast bis: 1250 kg
B14	**1.2 TSI, 1.4, 1.4 TSI, 1.6, 1.6 FSI, 1.6 GreenLine, 1.6 LPG, 1.6 TDI, 1.8 TSI, 1.9 TDI, 2.0 FSI, 2.0 TDI, 2.0 TDI 16V, 2.0 TDI RS** 04/06 - 55 -125 kW	**47-127708**		Øa: 55 mm; siehe Gutachten VA: Tieferlegung lt. GA: 30-50 mm; Achslast bis: 1210 kg HA: Tieferlegung lt. GA: 30-50 mm; Achslast bis: 1250 kg
B14	**2.0 RS** 10/05 - 147 kW	**47-127708**		Øa: 55 mm; siehe Gutachten VA: Tieferlegung lt. GA: 20-30 mm; Achslast bis: 1200 kg HA: Tieferlegung lt. GA: 10-30 mm; Achslast bis: 1240 kg
B16 PSS10	**1.2 TSI, 1.4, 1.4 TSI, 1.6, 1.6 FSI, 1.6 GreenLine, 1.6 LPG, 1.6 TDI, 1.8 TSI, 1.9 TDI, 2.0 FSI, 2.0 TDI, 2.0 TDI 16V, 2.0 TDI RS** 04/06 - 55 -125 kW	**48-135238**		Außendurchmesser Federbein vorn 50 mm; siehe Gutachten VA: Tieferlegung lt. GA: 30-50 mm; Achslast bis: 1210 kg HA: Tieferlegung lt. GA: 30-50 mm; Achslast bis: 1250 kg
B16 PSS10	**1.2 TSI, 1.4, 1.4 TSI, 1.6, 1.6 FSI, 1.6 GreenLine, 1.6 LPG, 1.6 TDI, 1.8 TSI, 1.9 TDI, 2.0 FSI, 2.0 TDI, 2.0 TDI 16V, 2.0 TDI RS** 04/06 - 55 -125 kW	**48-135245**		Øa: 55 mm; siehe Gutachten VA: Tieferlegung lt. GA: 30-50 mm; Achslast bis: 1210 kg HA: Tieferlegung lt. GA: 30-50 mm; Achslast bis: 1250 kg

SKODA

SKODA OCTAVIA (1Z3)

B16 PSS10	**2.0 RS** 10/05 - 147 kW		**48-135245**	Øa: 55 mm; siehe Gutachten VA: Tieferlegung lt. GA: 20-30 mm; Achslast bis: 1210 kg HA: Tieferlegung lt. GA: 10-30 mm; Achslast bis: 1250 kg
B16 RC	**1.2 TSI, 1.4, 1.4 TSI, 1.6, 1.6 FSI, 1.6 GreenLine, 1.6 LPG, 1.6 TDI, 1.8 TSI, 1.9 TDI, 2.0 FSI, 2.0 RS, 2.0 TDI, 2.0 TDI 16V, 2.0 TDI RS** 04/06 - 55 -147 kW		**14-230615** iRC **49-196849**	Øa: 55 mm; Baumuster: G07, G08, G09, G11; siehe Gutachten VA: Tieferlegung lt. GA: 30-50 mm; Achslast bis: 1155 kg HA: Tieferlegung lt. GA: 30-50 mm; Achslast bis: 1140 kg
B16 BCS	**2.0 RS, 2.0 TDI RS** 10/05 - 125 -147 kW		**48-215909**	Øa: 55 mm; siehe Gutachten VA: Tieferlegung lt. GA: 10-20 mm; Achslast bis: 1210 kg HA: Tieferlegung lt. GA: 10-30 mm; Achslast bis: 1095 kg

SKODA OCTAVIA Combi (1Z5)

B1	**1.2 TSI, 1.4, 1.4 TSI, 1.6, 1.6 FSI, 1.6 GreenLine, 1.6 LPG, 1.6 TDI, 1.6 TDI 4x4, 1.8 TSI, 1.8 TSI 4x4, 1.9 TDI, 1.9 TDI 4x4, 2.0 FSI, 2.0 TDI, 2.0 TDI 16V, 2.0 TDI 16V 4x4, 2.0 TDI 4x4, 2.0 TDI RS** 04/06 - 55 -125 kW	**12-224074**	**12-226535**	VA: mit Kugellager HA: ohne Kugellager
B3	**1.2 TSI** 02/10 - 77 kW	**37-133030**	**36-148158**	Standardfahrwerk
B3	**1.4, 1.4 TSI, 1.6, 1.6 FSI, 1.6 GreenLine, 1.6 LPG** 02/04 - 55 -90 kW	**36-199594**	**36-148158**	Standardfahrwerk
B3	**2.0 RS, 2.0 TDI RS** 10/05 - 125 -147 kW	**36-199600**	**36-199655**	Standardfahrwerk
B3	**1.6 TDI, 1.8 TSI, 1.9 TDI, 2.0 FSI** 11/04 - 77 -118 kW	**37-133757**	**36-148158**	Standardfahrwerk
B3	**1.6 TDI 4x4, 1.8 TSI 4x4** 11/08 - 77 -118 kW		**36-199570**	Standardfahrwerk
B3	**1.9 TDI 4x4, 2.0 FSI 4x4, 2.0 TDI 16V 4x4, 2.0 TDI 4x4** 11/04 - 77 -110 kW	**36-199617**	**36-199570**	Standardfahrwerk
B3	**2.0 TDI, 2.0 TDI 16V** 02/04 - 81 -103 kW	**37-147747**	**36-148158**	Standardfahrwerk
B4	**1.2 TSI, 1.4, 1.4 TSI, 1.6, 1.6 FSI, 1.6 GreenLine, 1.6 LPG, 1.6 TDI, 1.6 TDI 4x4, 1.8 TSI, 1.8 TSI 4x4, 1.9 TDI, 1.9 TDI 4x4, 2.0 FSI, 2.0 FSI 4x4, 2.0 TDI, 2.0 TDI 16V, 2.0 TDI 16V 4x4, 2.0 TDI 4x4, 2.0 TDI RS** 04/06 - 55 -125 kW	**22-131607**	**19-127439**	Standardfahrwerk VA: Øa: 50 mm HA: ohne Niveauregulierung
B4	**1.2 TSI, 1.4, 1.4 TSI, 1.6, 1.6 FSI, 1.6 GreenLine, 1.6 LPG, 1.6 TDI, 1.6 TDI 4x4, 1.8 TSI, 1.8 TSI 4x4, 1.9 TDI, 1.9 TDI 4x4, 2.0 FSI, 2.0 FSI 4x4, 2.0 TDI, 2.0 TDI 16V, 2.0 TDI 16V 4x4, 2.0 TDI 4x4, 2.0 TDI RS** 04/06 - 55 -125 kW	**22-131614**	**19-127439**	Standardfahrwerk VA: Øa: 55 mm HA: ohne Niveauregulierung
B4	**1.2 TSI, 1.4, 1.4 TSI, 1.6, 1.6 FSI, 1.6 GreenLine, 1.6 LPG, 1.6 TDI, 1.6 TDI 4x4, 1.8 TSI, 1.8 TSI 4x4, 1.9 TDI, 1.9 TDI 4x4, 2.0 FSI, 2.0 FSI 4x4, 2.0 TDI, 2.0 TDI 16V, 2.0 TDI 16V 4x4, 2.0 TDI 4x4, 2.0 TDI RS** 04/06 - 55 -125 kW	**22-139184**	**19-127439**	Sportfahrwerk VA: Øa: 50 mm HA: ohne Niveauregulierung

S

SKODA

SKODA OCTAVIA Combi (1Z5)

B4	**1.2 TSI, 1.4, 1.4 TSI, 1.6, 1.6 FSI, 1.6 GreenLine, 1.6 LPG, 1.6 TDI, 1.6 TDI 4x4, 1.8 TSI, 1.8 TSI 4x4, 1.9 TDI, 1.9 TDI 4x4, 2.0 FSI, 2.0 FSI 4x4, 2.0 RS, 2.0 TDI, 2.0 TDI 16V, 2.0 TDI 16V 4x4, 2.0 TDI 4x4, 2.0 TDI RS** 04/06 - 55 -147 kW	**22-139191**	**19-127439**	Sportfahrwerk VA: Øa: 55 mm HA: ohne Niveauregulierung
B6 Sport	**1.2 TSI, 1.4, 1.4 TSI, 1.6, 1.6 FSI, 1.6 GreenLine, 1.6 LPG, 1.6 TDI, 1.6 TDI 4x4, 1.8 TSI, 1.8 TSI 4x4, 1.9 TDI, 1.9 TDI 4x4, 2.0 FSI, 2.0 FSI 4x4, 2.0 TDI, 2.0 TDI 16V, 2.0 TDI 16V 4x4, 2.0 TDI 4x4, 2.0 TDI RS** 04/06 - 55 -125 kW	**35-113751**	**24-172936**	VA: Øa: 50 mm HA: ohne Niveauregulierung
B6 Sport	**1.2 TSI, 1.4, 1.4 TSI, 1.6, 1.6 FSI, 1.6 GreenLine, 1.6 LPG, 1.6 TDI, 1.6 TDI 4x4, 1.8 TSI, 1.8 TSI 4x4, 1.9 TDI, 1.9 TDI 4x4, 2.0 FSI, 2.0 FSI 4x4, 2.0 RS, 2.0 TDI, 2.0 TDI 16V, 2.0 TDI 16V 4x4, 2.0 TDI 4x4, 2.0 TDI RS** 04/06 - 55 -147 kW	**35-108177**	**24-172936**	VA: Øa: 55 mm HA: ohne Niveauregulierung
B8	**1.2 TSI, 1.4, 1.4 TSI, 1.6, 1.6 FSI, 1.6 GreenLine, 1.6 LPG, 1.6 TDI, 1.6 TDI 4x4, 1.8 TSI, 1.8 TSI 4x4, 1.9 TDI, 1.9 TDI 4x4, 2.0 FSI, 2.0 FSI 4x4, 2.0 TDI, 2.0 TDI 16V, 2.0 TDI 16V 4x4, 2.0 TDI 4x4, 2.0 TDI RS** 04/06 - 55 -125 kW	**35-113768**	**24-178006**	VA: Øa: 50 mm HA: ohne Niveauregulierung
B8	**1.2 TSI, 1.4, 1.4 TSI, 1.6, 1.6 FSI, 1.6 GreenLine, 1.6 LPG, 1.6 TDI, 1.6 TDI 4x4, 1.8 TSI, 1.8 TSI 4x4, 1.9 TDI 4x4, 2.0 FSI, 2.0 FSI 4x4, 2.0 RS, 2.0 TDI, 2.0 TDI 16V, 2.0 TDI 16V 4x4, 2.0 TDI 4x4, 2.0 TDI RS** 04/06 - 55 -147 kW	**35-108191**	**24-178006**	VA: Øa: 55 mm HA: ohne Niveauregulierung
B12 PK	**1.2 TSI, 1.4, 1.4 TSI, 1.6, 1.6 FSI, 1.8 TSI** 06/07 - 55 -118 kW	**46-182586**		Außendurchmesser Federbein vorn 50 mm; siehe Gutachten; mit ABE VA: Tieferlegung lt. GA: 30 mm; Achslast bis: 1050 kg HA: Tieferlegung lt. GA: 30 mm; Achslast bis: 1150 kg
B12 PK	**1.2 TSI, 1.4, 1.4 TSI, 1.6, 1.6 FSI, 1.8 TSI** 06/07 - 55 -118 kW	**46-000293**		Außendurchmesser Federbein vorn 55 mm; siehe Gutachten; mit ABE VA: Tieferlegung lt. GA: 30 mm; Achslast bis: 1050 kg HA: Tieferlegung lt. GA: 30 mm; Achslast bis: 1150 kg
B12 PK	**1.2 TSI, 1.6 TDI, 1.9 TDI, 2.0 FSI, 2.0 RS, 2.0 TDI, 2.0 TDI 16V, 2.0 TDI RS** 04/06 - 77 -147 kW	**46-182593**		Außendurchmesser Federbein vorn 50 mm; siehe Gutachten; mit ABE VA: Tieferlegung lt. GA: 30 mm; Achslast bis: 1100 kg HA: Tieferlegung lt. GA: 30 mm; Achslast bis: 1150 kg
B12 PK	**1.2 TSI, 1.6 TDI, 1.9 TDI, 2.0 FSI, 2.0 RS, 2.0 TDI, 2.0 TDI 16V, 2.0 TDI RS** 04/06 - 77 -147 kW	**46-000354**		Außendurchmesser Federbein vorn 55 mm; siehe Gutachten; mit ABE VA: Tieferlegung lt. GA: 30 mm; Achslast bis: 1100 kg HA: Tieferlegung lt. GA: 30 mm; Achslast bis: 1150 kg
B14	**1.2 TSI, 1.4, 1.4 TSI, 1.6, 1.6 FSI, 1.6 GreenLine, 1.6 LPG, 1.6 TDI, 1.6 TDI 4x4, 1.8 TSI, 1.8 TSI 4x4, 1.9 TDI, 1.9 TDI 4x4, 2.0 FSI, 2.0 FSI 4x4, 2.0 TDI, 2.0 TDI 16V, 2.0 TDI 16V 4x4, 2.0 TDI 4x4, 2.0 TDI RS** 04/06 - 55 -125 kW	**47-128347**		Øa: 50 mm; siehe Gutachten VA: Tieferlegung lt. GA: 30-50 mm; Achslast bis: 1210 kg HA: Tieferlegung lt. GA: 30-50 mm; Achslast bis: 1250 kg
B14	**1.2 TSI, 1.4, 1.4 TSI, 1.6, 1.6 FSI, 1.6 GreenLine, 1.6 LPG, 1.6 TDI, 1.6 TDI 4x4, 1.8 TSI, 1.8 TSI 4x4, 1.9 TDI, 1.9 TDI 4x4, 2.0 FSI, 2.0 FSI 4x4, 2.0 TDI, 2.0 TDI 16V, 2.0 TDI 16V 4x4, 2.0 TDI 4x4, 2.0 TDI RS** 04/06 - 55 -125 kW	**47-127708**		Øa: 55 mm; siehe Gutachten VA: Tieferlegung lt. GA: 30-50 mm; Achslast bis: 1210 kg HA: Tieferlegung lt. GA: 30-50 mm; Achslast bis: 1250 kg

S

SKODA

SKODA OCTAVIA Combi (1Z5)

B14	**2.0 RS** 10/05 - 147 kW	**47-127708**		Øa: 55 mm; siehe Gutachten VA: Tieferlegung lt. GA: 20-30 mm; Achslast bis: 1200 kg HA: Tieferlegung lt. GA: 10-30 mm; Achslast bis: 1240 kg
B16 PSS10	**1.2 TSI, 1.4, 1.4 TSI, 1.6, 1.6 FSI, 1.6 GreenLine, 1.6 LPG, 1.6 TDI, 1.6 TDI 4x4, 1.8 TSI, 1.8 TSI 4x4, 1.9 TDI, 1.9 TDI 4x4, 2.0 FSI, 2.0 FSI 4x4, 2.0 TDI, 2.0 TDI 16V, 2.0 TDI 16V 4x4, 2.0 TDI 4x4, 2.0 TDI RS** 04/06 - 55 -125 kW	**48-135238**		Außendurchmesser Federbein vorn 50 mm; siehe Gutachten VA: Tieferlegung lt. GA: 30-50 mm; Achslast bis: 1210 kg HA: ohne Niveauregulierung; Tieferlegung lt. GA: 30-50 mm; Achslast bis: 1250 kg
B16 PSS10	**1.2 TSI, 1.4, 1.4 TSI, 1.6, 1.6 FSI, 1.6 GreenLine, 1.6 LPG, 1.6 TDI, 1.6 TDI 4x4, 1.8 TSI, 1.8 TSI 4x4, 1.9 TDI, 1.9 TDI 4x4, 2.0 FSI, 2.0 FSI 4x4, 2.0 TDI, 2.0 TDI 16V, 2.0 TDI 16V 4x4, 2.0 TDI 4x4, 2.0 TDI RS** 04/06 - 55 -125 kW	**48-135245**		Øa: 55 mm; siehe Gutachten VA: Tieferlegung lt. GA: 30-50 mm; Achslast bis: 1210 kg HA: Tieferlegung lt. GA: 30-50 mm; Achslast bis: 1250 kg
B16 PSS10	**2.0 RS** 10/05 - 147 kW	**48-135245**		Øa: 55 mm; siehe Gutachten VA: Tieferlegung lt. GA: 20-30 mm; Achslast bis: 1210 kg HA: Tieferlegung lt. GA: 10-30 mm; Achslast bis: 1250 kg
B16 RC	**1.2 TSI, 1.4, 1.4 TSI, 1.6, 1.6 FSI, 1.6 GreenLine, 1.6 LPG, 1.6 TDI, 1.6 TDI 4x4, 1.8 TSI, 1.8 TSI 4x4, 1.9 TDI, 1.9 TDI 4x4, 2.0 FSI, 2.0 FSI 4x4, 2.0 RS, 2.0 TDI, 2.0 TDI 16V, 2.0 TDI 16V 4x4, 2.0 TDI 4x4, 2.0 TDI RS** 04/06 - 55 -147 kW	**14-230615** iRC **49-196849**		Øa: 55 mm; Baumuster: G07, G08, G09, G11; siehe Gutachten VA: Tieferlegung lt. GA: 30-50 mm; Achslast bis: 1155 kg HA: Tieferlegung lt. GA: 30-50 mm; Achslast bis: 1140 kg
B16 BCS	**2.0 RS, 2.0 TDI RS** 10/05 - 125 -147 kW	**48-215909**		Øa: 55 mm; siehe Gutachten VA: Tieferlegung lt. GA: 10-20 mm; Achslast bis: 1210 kg HA: Tieferlegung lt. GA: 10-30 mm; Achslast bis: 1095 kg

SKODA OCTAVIA (5E3)

B1	**1.2 TSI, 1.4 TSI, 1.6 TDI, 1.8 TSI, 2.0 TDI** 11/12 - 63 -132 kW	12-243945		
B4	**1.2 TSI, 1.4 TSI, 1.6 TDI, 1.8 TSI, 2.0 TDI** 11/12 - 63 -132 kW	**22-230522**	**19-230542**	ohne elektr. Dämpfkraftregulierung; Standardfahrwerk; Sportfahrwerk; Baumuster: G01, G04, 0N1; mit Starrachse VA: Øa: 50 mm
B4	**1.2 TSI, 1.4 TSI, 1.6 TDI, 1.8 TSI, 2.0 TDI** 11/12 - 63 -132 kW	**22-230539**	**19-230542**	ohne elektr. Dämpfkraftregulierung; Standardfahrwerk; Sportfahrwerk; Baumuster: G02, G03, 0N1; mit Starrachse VA: Øa: 55 mm
B4	**1.2 TSI, 1.4 TSI, 1.6 TDI, 1.8 TSI, 2.0 TDI** 11/12 - 63 -132 kW	**22-230522**	**19-230559**	ohne elektr. Dämpfkraftregulierung; Standardfahrwerk; Sportfahrwerk; Schlechtwegeausführung; Baumuster: G01, G04, 0N4; Multigelenkachse VA: Øa: 50 mm
B4	**1.2 TSI, 1.4 TSI, 1.6 TDI, 1.8 TSI, 2.0 TDI** 11/12 - 63 -132 kW	**22-230539**	**19-230559**	ohne elektr. Dämpfkraftregulierung; Standardfahrwerk; Sportfahrwerk; Schlechtwegeausführung; Baumuster: G02, G03, 0N4; Multigelenkachse VA: Øa: 55 mm
B4	**1.2 TSI, 1.4 TSI, 1.6 TDI, 1.8 TSI, 2.0 TDI** 11/12 - 63 -132 kW	**22-230522**	**19-232157**	ohne elektr. Dämpfkraftregulierung; Schlechtwegeausführung; Baumuster: G01, G04, 0N1; mit Starrachse VA: Øa: 50 mm
B4	**1.2 TSI, 1.4 TSI, 1.6 TDI, 1.8 TSI, 2.0 TDI** 11/12 - 63 -132 kW	**22-230539**	**19-232157**	ohne elektr. Dämpfkraftregulierung; Schlechtwegeausführung; Baumuster: G02, G03, 0N1; mit Starrachse VA: Øa: 55 mm
B6 Sport	**1.2 TSI, 1.4 TSI, 1.6 TDI, 1.8 TSI, 2.0 TDI** 11/12 - 63 -132 kW	**35-229865**	**24-229883**	ohne elektr. Dämpfkraftregulierung; Baumuster: G01, G04, 0N1; mit Starrachse VA: Øa: 50 mm
B6 Sport	**1.2 TSI, 1.4 TSI, 1.6 TDI, 1.8 TSI, 2.0 TDI** 11/12 - 63 -132 kW	**35-229872**	**24-229883**	ohne elektr. Dämpfkraftregulierung; Baumuster: G02, G03, 0N1; mit Starrachse VA: Øa: 55 mm

S

				
SKODA				
SKODA OCTAVIA (5E3)				
B6 Sport	**1.2 TSI, 1.4 TSI, 1.6 TDI, 1.8 TSI, 2.0 TDI** 11/12 - 63 -132 kW	**35-229865**	**24-229890**	ohne elektr. Dämpfkraftregulierung; Baumuster: G01, G04, 0N4; Multigelenkachse VA: Øa: 50 mm
B6 Sport	**1.2 TSI, 1.4 TSI, 1.6 TDI, 1.8 TSI, 2.0 TDI** 11/12 - 63 -132 kW	**35-229872**	**24-229890**	ohne elektr. Dämpfkraftregulierung; Baumuster: G02, G03, 0N4; Multigelenkachse VA: Øa: 55 mm
B8	**1.2 TSI, 1.4 TSI, 1.6 TDI, 1.8 TSI, 2.0 TDI** 11/12 - 63 -132 kW	**35-229902**	**24-229920**	ohne elektr. Dämpfkraftregulierung; Baumuster: G01, G04, 0N1; mit Starrachse VA: Øa: 50 mm
B8	**1.2 TSI, 1.4 TSI, 1.6 TDI, 1.8 TSI, 2.0 TDI** 11/12 - 63 -132 kW	**35-229919**	**24-229920**	ohne elektr. Dämpfkraftregulierung; Baumuster: G02, G03, 0N1; mit Starrachse VA: Øa: 55 mm
B8	**1.2 TSI, 1.4 TSI, 1.6 TDI, 1.8 TSI, 2.0 TDI** 11/12 - 63 -132 kW	**35-229902**	**24-229937**	ohne elektr. Dämpfkraftregulierung; Baumuster: G01, G04, 0N4; Multigelenkachse VA: Øa: 50 mm
B8	**1.2 TSI, 1.4 TSI, 1.6 TDI, 1.8 TSI, 2.0 TDI** 11/12 - 63 -132 kW	**35-229919**	**24-229937**	ohne elektr. Dämpfkraftregulierung; Baumuster: G02, G03, 0N4; Multigelenkachse VA: Øa: 55 mm
B14	**1.2 TSI, 1.4 TSI, 1.6 TDI, 1.8 TSI, 2.0 TDI** 11/12 - 63 -132 kW	**47-229945**		Øa: 50 mm; DCC muss fachgerecht stillgelegt werden; Baumuster: G01, G04, 0N1; siehe Gutachten; mit Starrachse VA: Tieferlegung lt. GA: 30-50 mm; Achslast bis: 1090 kg HA: Tieferlegung lt. GA: 30-50 mm; Achslast bis: 1065 kg
B14	**1.2 TSI, 1.4 TSI, 1.6 TDI, 1.8 TSI, 2.0 TDI** 11/12 - 63 -132 kW	**47-229969**		Øa: 50 mm; DCC muss fachgerecht stillgelegt werden; Baumuster: G01, G04, 0N4; siehe Gutachten; Multigelenkachse VA: Tieferlegung lt. GA: 30-50 mm; Achslast bis: 1090 kg HA: Tieferlegung lt. GA: 30-50 mm; Achslast bis: 1065 kg
B14	**1.2 TSI, 1.4 TSI, 1.6 TDI, 1.8 TSI, 2.0 TDI** 11/12 - 63 -132 kW	**47-229976**		Øa: 55 mm; DCC muss fachgerecht stillgelegt werden; Baumuster: G02, G03, 0N4; siehe Gutachten; Multigelenkachse VA: Tieferlegung lt. GA: 30-50 mm; Achslast bis: 1090 kg HA: Tieferlegung lt. GA: 30-50 mm; Achslast bis: 1065 kg
B16 PSS10	**1.2 TSI, 1.4 TSI, 1.6 TDI, 1.8 TSI, 2.0 TDI** 11/12 - 63 -132 kW	**48-230056**		Øa: 50 mm; DCC muss fachgerecht stillgelegt werden; Baumuster: G01, G04, 0N4; siehe Gutachten; Multigelenkachse VA: Tieferlegung lt. GA: 30-50 mm; Achslast bis: 1090 kg HA: Tieferlegung lt. GA: 30-50 mm; Achslast bis: 1065 kg
B16 PSS10	**1.2 TSI, 1.4 TSI, 1.6 TDI, 1.8 TSI, 2.0 TDI** 11/12 - 63 -132 kW	**48-230063**		Øa: 55 mm; DCC muss fachgerecht stillgelegt werden; Baumuster: G02, G03, 0N4; siehe Gutachten; Multigelenkachse VA: Tieferlegung lt. GA: 30-50 mm; Achslast bis: 1090 kg HA: Tieferlegung lt. GA: 30-50 mm; Achslast bis: 1065 kg
B16 RC	**1.2 TSI, 1.4 TSI, 1.6 TDI, 1.8 TSI, 2.0 TDI** 11/12 - 63 -132 kW	**49-231892** **14-230615** iRC		Øa: 55 mm; DCC muss fachgerecht stillgelegt werden; Baumuster: G02, G03, 0N4; siehe Gutachten; Multigelenkachse VA: Tieferlegung lt. GA: 30-50 mm; Achslast bis: 1090 kg HA: Tieferlegung lt. GA: 30-50 mm; Achslast bis: 1065 kg
B16 BCS	**1.8 TSI, 2.0 TDI** 11/12 - 110 -132 kW	**48-231848**		Øa: 55 mm; DCC muss fachgerecht stillgelegt werden; Baumuster: G02, 0N4; Multigelenkachse VA: Tieferlegung lt. GA: 10-30 mm HA: Tieferlegung lt. GA: 10-30 mm
SKODA OCTAVIA Combi (5E5)				
B1	**1.2 TSI, 1.4 TSI, 1.6 TDI, 1.8 TSI, 2.0 TDI** 11/12 - 63 -132 kW	**12-243945**		
B4	**1.2 TSI, 1.4 TSI, 1.6 TDI, 1.8 TSI, 2.0 TDI** 11/12 - 63 -132 kW	**22-230522**	**19-230542**	ohne elektr. Dämpfkraftregulierung; Standardfahrwerk; Sportfahrwerk; Baumuster: G01, G04, 0N1; mit Starrachse VA: Øa: 50 mm
B4	**1.2 TSI, 1.4 TSI, 1.6 TDI, 1.8 TSI, 2.0 TDI** 11/12 - 63 -132 kW	**22-230539**	**19-230542**	ohne elektr. Dämpfkraftregulierung; Standardfahrwerk; Sportfahrwerk; Baumuster: G02, G03, 0N1; mit Starrachse VA: Øa: 55 mm

S

SKODA

SKODA OCTAVIA Combi (5E5)

B4	**1.2 TSI, 1.4 TSI, 1.6 TDI, 1.8 TSI, 2.0 TDI** 11/12 - 63 -132 kW	**22-230522**	**19-230559**	ohne elektr. Dämpfkraftregulierung; Standardfahrwerk; Sportfahrwerk; Schlechtwegeausführung; Baumuster: G01, G04, 0N4; Multigelenkachse VA: Øa: 50 mm
B4	**1.2 TSI, 1.4 TSI, 1.6 TDI, 1.8 TSI, 2.0 TDI** 11/12 - 63 -132 kW	**22-230539**	**19-230559**	ohne elektr. Dämpfkraftregulierung; Standardfahrwerk; Sportfahrwerk; Schlechtwegeausführung; Baumuster: G02, G03, 0N4; Multigelenkachse VA: Øa: 55 mm
B4	**1.2 TSI, 1.4 TSI, 1.6 TDI, 1.8 TSI, 2.0 TDI** 11/12 - 63 -132 kW	**22-230522**	**19-232157**	ohne elektr. Dämpfkraftregulierung; Schlechtwegeausführung; Baumuster: G01, G04, 0N1; mit Starrachse VA: Øa: 50 mm
B4	**1.2 TSI, 1.4 TSI, 1.6 TDI, 1.8 TSI, 2.0 TDI** 11/12 - 63 -132 kW	**22-230539**	**19-232157**	ohne elektr. Dämpfkraftregulierung; Schlechtwegeausführung; Baumuster: G02, G03, 0N1; mit Starrachse VA: Øa: 55 mm
B6 Sport	**1.2 TSI, 1.4 TSI, 1.6 TDI, 1.8 TSI, 2.0 TDI** 11/12 - 63 -132 kW	**35-229865**	**24-229883**	ohne elektr. Dämpfkraftregulierung; Baumuster: G01, G04, 0N1; mit Starrachse VA: Øa: 50 mm
B6 Sport	**1.2 TSI, 1.4 TSI, 1.6 TDI, 1.8 TSI, 2.0 TDI** 11/12 - 63 -132 kW	**35-229872**	**24-229883**	ohne elektr. Dämpfkraftregulierung; Baumuster: G02, G03 , 0N1; mit Starrachse VA: Øa: 55 mm
B6 Sport	**1.2 TSI, 1.4 TSI, 1.6 TDI, 1.8 TSI, 2.0 TDI** 11/12 - 63 -132 kW	**35-229865**	**24-229890**	ohne elektr. Dämpfkraftregulierung; Baumuster: G01, G04, 0N4; Multigelenkachse VA: Øa: 50 mm
B6 Sport	**1.2 TSI, 1.4 TSI, 1.6 TDI, 1.8 TSI, 2.0 TDI** 11/12 - 63 -132 kW	**35-229872**	**24-229890**	ohne elektr. Dämpfkraftregulierung; Baumuster: G02, G03, 0N4; Multigelenkachse VA: Øa: 55 mm
B8	**1.2 TSI, 1.4 TSI, 1.6 TDI, 1.8 TSI, 2.0 TDI** 11/12 - 63 -132 kW	**35-229902**	**24-229920**	ohne elektr. Dämpfkraftregulierung; Baumuster: G01, G04, 0N1; mit Starrachse VA: Øa: 50 mm
B8	**1.2 TSI, 1.4 TSI, 1.6 TDI, 1.8 TSI, 2.0 TDI** 11/12 - 63 -132 kW	**35-229919**	**24-229920**	ohne elektr. Dämpfkraftregulierung; Baumuster: G02, G03, 0N1; mit Starrachse VA: Øa: 55 mm
B8	**1.2 TSI, 1.4 TSI, 1.6 TDI, 1.8 TSI, 2.0 TDI** 11/12 - 63 -132 kW	**35-229902**	**24-229937**	ohne elektr. Dämpfkraftregulierung; Baumuster: G01, G04, 0N4; Multigelenkachse VA: Øa: 50 mm
B8	**1.2 TSI, 1.4 TSI, 1.6 TDI, 1.8 TSI, 2.0 TDI** 11/12 - 63 -132 kW	**35-229919**	**24-229937**	ohne elektr. Dämpfkraftregulierung; Baumuster: G02, G03, 0N4; Multigelenkachse VA: Øa: 55 mm
B14	**1.2 TSI, 1.4 TSI, 1.6 TDI, 1.8 TSI, 2.0 TDI** 11/12 - 63 -132 kW	**47-229945**		Øa: 50 mm; DCC muss fachgerecht stillgelegt werden; Baumuster: G01, G04, 0N1; siehe Gutachten; mit Starrachse VA: Tieferlegung lt. GA: 30-50 mm; Achslast bis: 1090 kg HA: Tieferlegung lt. GA: 30-50 mm; Achslast bis: 1065 kg
B14	**1.2 TSI, 1.4 TSI, 1.6 TDI, 1.8 TSI, 2.0 TDI** 11/12 - 63 -132 kW	**47-229969**		Øa: 50 mm; DCC muss fachgerecht stillgelegt werden; Baumuster: G01, G04, 0N4; siehe Gutachten; Multigelenkachse VA: Tieferlegung lt. GA: 30-50 mm; Achslast bis: 1090 kg HA: Tieferlegung lt. GA: 30-50 mm; Achslast bis: 1065 kg
B14	**1.2 TSI, 1.4 TSI, 1.6 TDI, 1.8 TSI, 2.0 TDI** 11/12 - 63 -132 kW	**47-229976**		Øa: 55 mm; DCC muss fachgerecht stillgelegt werden; Baumuster: G02, G03, 0N4; siehe Gutachten; Multigelenkachse VA: Tieferlegung lt. GA: 30-50 mm; Achslast bis: 1090 kg HA: Tieferlegung lt. GA: 30-50 mm; Achslast bis: 1065 kg
B16 PSS10	**1.2 TSI, 1.4 TSI, 1.6 TDI, 1.8 TSI, 2.0 TDI** 11/12 - 63 -132 kW	**48-230056**		Øa: 50 mm; DCC muss fachgerecht stillgelegt werden; Baumuster: G01, G04, 0N4; siehe Gutachten; Multigelenkachse VA: Tieferlegung lt. GA: 30-50 mm; Achslast bis: 1090 kg HA: Tieferlegung lt. GA: 30-50 mm; Achslast bis: 1065 kg
B16 PSS10	**1.2 TSI, 1.4 TSI, 1.6 TDI, 1.8 TSI, 2.0 TDI** 11/12 - 63 -132 kW	**48-230063**		Øa: 55 mm; DCC muss fachgerecht stillgelegt werden; Baumuster: G02, G03, 0N4; siehe Gutachten; Multigelenkachse VA: Tieferlegung lt. GA: 30-50 mm; Achslast bis: 1090 kg HA: Tieferlegung lt. GA: 30-50 mm; Achslast bis: 1065 kg

S

SKODA

SKODA OCTAVIA Combi (5E5)

B16 RC	**1.2 TSI, 1.4 TSI, 1.6 TDI, 1.8 TSI, 2.0 TDI** 11/12 - 63 -132 kW	**49-231892** **14-230615** iRC		Øa: 55 mm; DCC muss fachgerecht stillgelegt werden; Baumuster: G02, G03, 0N4; siehe Gutachten; Multigelenkachse VA: Tieferlegung lt. GA: 30-50 mm; Achslast bis: 1090 kg HA: Tieferlegung lt. GA: 30-50 mm; Achslast bis: 1065 kg
B16 BCS	**1.8 TSI, 2.0 TDI** 11/12 - 110 -132 kW	**48-231848**		Øa: 55 mm; DCC muss fachgerecht stillgelegt werden; Baumuster: G02, G03, 0N4; Multigelenkachse VA: Tieferlegung lt. GA: 10-30 mm; Achslast bis: 1090 kg HA: Tieferlegung lt. GA: 10-30 mm; Achslast bis: 1065 kg

SKODA RAPID

B4	**1.6, 1.6 TDI** 10/11 - 77 kW	**22-183705**	**19-230573**	Standardfahrwerk HA: ohne Niveauregulierung
B6 Sport	**1.6, 1.6 TDI** 10/11 - 77 kW	**35-168560**	**24-231312**	Standardfahrwerk HA: ohne Niveauregulierung
B8	**1.6, 1.6 TDI** 10/11 - 77 kW	**35-168577**	**24-231428**	Sportfahrwerk HA: ohne Niveauregulierung

SKODA RAPID

B4	**1.2, 1.2 TSI, 1.4 TSI, 1.6 TDI** 07/12 - 55 -90 kW	**22-183705**	**19-230573**	Standardfahrwerk HA: ohne Niveauregulierung
B6 Sport	**1.2, 1.2 TSI, 1.4 TSI, 1.6 TDI** 07/12 - 55 -90 kW	**35-168560**	**24-231312**	Standardfahrwerk HA: ohne Niveauregulierung
B8	**1.2, 1.2 TSI, 1.4 TSI, 1.6 TDI** 07/12 - 55 -90 kW	**35-168577**	**24-231428**	Sportfahrwerk HA: ohne Niveauregulierung

SKODA ROOMSTER (5J)

B1	**1.2, 1.9 TDI** 03/06 - 01/07 47 -74 kW	**12-225323**	**12-117840**	VA: mit Kugellager HA: ohne Kugellager
B1	**1.2** 05/06 - 01/07 47 kW	**12-224395**		VA: mit Kugellager; Schlechtwegeausführung
B1	**1.2** 01/07 - 51 kW	**12-225323**	**12-117840**	VA: mit Kugellager; -> CH.Nr.: 5J-9B601131; -> CH.Nr.: 5J-95032164; Motorcode: BZG HA: ohne Kugellager
B1	**1.2** 01/07 - 51 kW	**12-224395**		VA: mit Kugellager; -> CH.Nr.: 5J-9B601131; -> CH.Nr.: 5J-95032164; Schlechtwegeausführung; Motorcode: BZG
B1	**1.2** 01/07 - 51 kW	**12-116966**		VA: mit Kugellager; CH.Nr.: 5J-9B601132 ->; CH.Nr.: 5J-95032165 ->; Motorcode: BZG
B1	**1.4** 09/06 - 63 kW	**12-225323**	**12-117840**	VA: mit Kugellager; -> CH.Nr.: 5J-9B601131; -> CH.Nr.: 5J-95032164; Motorcode: BXW HA: ohne Kugellager
B1	**1.4** 09/06 - 63 kW	**12-224395**		VA: mit Kugellager; -> CH.Nr.: 5J-9B601131; -> CH.Nr.: 5J-95032164; Schlechtwegeausführung; Motorcode: BXW
B1	**1.4** 09/06 - 63 kW	**12-116966**		VA: CH.Nr.: 5J-9B601132 ->; CH.Nr.: 5J-95032164 ->
B1	**1.6** 09/06 - 77 kW	**12-225323**	**12-117840**	VA: mit Kugellager; -> CH.Nr.: 5J-9B601131; -> CH.Nr.: 5J-95032164; Motorcode: BTS HA: ohne Kugellager
B1	**1.6** 09/06 - 77 kW	**12-224395**		VA: mit Kugellager; -> CH.Nr.: 5J-9B601131; -> CH.Nr.: 5J-95032164; Schlechtwegeausführung; Motorcode: BTS
B1	**1.6** 09/06 - 77 kW	**12-116966**		VA: CH.Nr.: 5J-9B601132 ->; CH.Nr.: 5J-95032165 ->
B1	**1.2 TDI, 1.2 TSI** 03/10 - 55 -77 kW	**12-116966**	**12-117840**	VA: mit Kugellager HA: ohne Kugellager

S

				
SKODA				
SKODA ROOMSTER (5J)				
B1	**1.4 TDI, 1.9 TDI** 07/06 - 03/10 51 -77 kW	**12-225323**	**12-117840**	VA: -> CH.Nr.: 5J-9B601131; -> CH.Nr.: 5J-95032164 HA: ohne Kugellager
B1	**1.4 TDI, 1.9 TDI** 07/06 - 03/10 51 -77 kW	**12-224395**		VA: -> CH.Nr.: 5J-9B601131; -> CH.Nr.: 5J-95032164; Schlechtwegeausführung
B1	**1.4 TDI, 1.9 TDI** 07/06 - 03/10 51 -77 kW	**12-116966**		VA: CH.Nr.: 5J-9B601132 ->; CH.Nr.: 5J-95032165 ->
B1	**1.6 TDI** 03/10 - 66 -77 kW	**12-116966**	**12-117840**	VA: mit Kugellager HA: ohne Kugellager
B1	**1.9 TDI** 03/06 - 05/06 74 kW	**12-224395**		VA: mit Kugellager; Schlechtwegeausführung
B3	**1.2, 1.2 TSI, 1.4, 1.6** 05/06 - 47 -77 kW	**36-199884**	**36-131297**	Standardfahrwerk
B3	**1.2, 1.2 TDI, 1.2 TSI, 1.4, 1.4 TDI, 1.6, 1.6 TDI, 1.9 TDI** 03/06 - 03/10 47 -77 kW		**36-155101**	Standardfahrwerk; Verstärkte Ausführung .
B3	**1.2 TDI, 1.4 TDI, 1.6 TDI, 1.9 TDI** 09/06 - 51 -77 kW	**37-160654**	**36-131297**	Standardfahrwerk
B4	**1.2, 1.2 TDI, 1.2 TSI, 1.4, 1.4 TDI, 1.6, 1.6 TDI, 1.9 TDI** 03/06 - 03/10 47 -77 kW	**22-105813** **11-101321** SP	**19-236971** **11-106470** SP	Standardfahrwerk
SKODA PRAKTIK				
B1	**1.2** 03/07 - 51 kW	**12-225323**	**12-117840**	VA: mit Kugellager; -> CH.Nr.: 5J-9B601131; -> CH.Nr.: 5J-95032164; Motorcode: BZG HA: ohne Kugellager
B1	**1.2** 03/07 - 51 kW	**12-224395**		VA: mit Kugellager; -> CH.Nr.: 5J-9B601131; -> CH.Nr.: 5J-95032164; Schlechtwegeausführung; Motorcode: BZG
B1	**1.2** 03/07 - 51 kW	**12-116966**		VA: mit Kugellager; CH.Nr.: 5J-9B601132 ->; CH.Nr.: 5J-95032165 ->; Motorcode: BZG
B1	**1.4** 03/07 - 63 kW	**12-225323**	**12-117840**	VA: mit Kugellager; -> CH.Nr.: 5J-9B601131; -> CH.Nr.: 5J-95032164; Motorcode: BXW HA: ohne Kugellager
B1	**1.4** 03/07 - 63 kW	**12-224395**		VA: mit Kugellager; -> CH.Nr.: 5J-9B601131; -> CH.Nr.: 5J-95032164; Schlechtwegeausführung; Motorcode: BXW
B1	**1.4** 03/07 - 63 kW	**12-116966**		VA: CH.Nr.: 5J-9B601132 ->; CH.Nr.: 5J-95032165 ->
B1	**1.2 TDI, 1.2 TSI, 1.6 TDI** 03/10 - 55 -66 kW	**12-116966**	**12-117840**	VA: mit Kugellager HA: ohne Kugellager
B1	**1.4 TDI** 03/07 - 03/10 51 -59 kW	**12-225323**	**12-117840**	VA: -> CH.Nr.: 5J-9B601131; -> CH.Nr.: 5J-95032164 HA: ohne Kugellager
B1	**1.4 TDI** 03/07 - 03/10 51 -59 kW	**12-224395**		VA: -> CH.Nr.: 5J-9B601131; -> CH.Nr.: 5J-95032164; Schlechtwegeausführung
B1	**1.4 TDI** 03/07 - 03/10 51 -59 kW	**12-116966**		VA: CH.Nr.: 5J-9B601132 ->; CH.Nr.: 5J-95032165 ->
B3	**1.2, 1.2 TDI, 1.2 TSI, 1.4, 1.4 TDI, 1.6 TDI** 03/07 - 51 -66 kW	**36-199884**	**36-131297**	
B3	**1.2, 1.2 TDI, 1.2 TSI, 1.4, 1.4 TDI, 1.6 TDI** 03/07 - 51 -66 kW		**36-155101**	Standardfahrwerk; Verstärkte Ausführung .

S

				
SKODA				
SKODA PRAKTIK				
B4	**1.2, 1.2 TDI, 1.2 TSI, 1.4, 1.4 TDI** 03/07 - 51 -63 kW	**22-105813** **11-101321** SP	**19-236971** **11-106470** SP	Standardfahrwerk
SKODA SUPERB (3U4)				
B1	**1.8 T, 1.9 TDI, 2.0, 2.0 TDI, 2.5 TDI, 2.8 V6** 12/01 - 03/08 74 -142 kW		**12-228713**	HA: ohne Kugellager
B3	**1.8 T** 12/01 - 03/08 110 kW	**37-131371**	i.V.	Standardfahrwerk
B3	**1.8 T** 12/01 - 03/08 110 kW	**37-131388**		Standardfahrwerk; Verstärkte Ausführung .
B3	**1.8 T, 1.9 TDI, 2.0, 2.0 TDI, 2.5 TDI, 2.8 V6** 12/01 - 03/08 74 -142 kW		**38-131349**	Schlechtwegeausführung; Verstärkte Ausführung .
B3	**2.0** 12/01 - 03/08 85 -91 kW	**37-131395**	i.V.	Standardfahrwerk
B3	**2.0** 12/01 - 03/08 85 -91 kW	**37-131371**		Standardfahrwerk; Verstärkte Ausführung .
B3	**1.9 TDI, 2.0 TDI, 2.8 V6** 12/01 - 03/08 74 -142 kW	**37-131388**	i.V.	Standardfahrwerk
B3	**1.9 TDI, 2.0 TDI, 2.8 V6** 12/01 - 03/08 74 -142 kW	**37-131449**		Standardfahrwerk; Verstärkte Ausführung .
B3	**2.5 TDI** 12/01 - 03/08 114 -120 kW	**37-131449**	i.V.	Standardfahrwerk
B4	**1.8 T, 1.9 TDI, 2.0, 2.0 TDI, 2.5 TDI, 2.8 V6** 12/01 - 03/08 74 -142 kW	**19-119939**	**19-029443** **11-149835** SP	Standardfahrwerk
B6 Sport	**1.8 T, 1.9 TDI, 2.0, 2.0 TDI, 2.5 TDI, 2.8 V6** 12/01 - 03/08 74 -142 kW	**24-065122**	**24-065429**	
B8	**1.8 T, 1.9 TDI, 2.0, 2.0 TDI, 2.5 TDI, 2.8 V6** 12/01 - 03/08 74 -142 kW	**24-065139**	**24-065436**	
B12 PK	**1.8 T, 1.9 TDI, 2.0** 12/01 - 03/08 74 -110 kW	**46-182654**		siehe Gutachten VA: Tieferlegung lt. GA: 30 mm; Achslast bis: 1160 kg HA: ohne Niveauregulierung; Tieferlegung lt. GA: 30 mm; Achslast bis: 1090 kg
B12 PK	**2.5 TDI, 2.8 V6** 12/01 - 03/08 114 -142 kW	**46-182661**		siehe Gutachten VA: Tieferlegung lt. GA: 30 mm; Achslast bis: 1230 kg HA: ohne Niveauregulierung; Tieferlegung lt. GA: 30 mm; Achslast bis: 1090 kg
B14	**1.8 T, 1.9 TDI, 2.0, 2.0 TDI, 2.5 TDI, 2.8 V6** 12/01 - 03/08 74 -142 kW	**47-124806**		siehe Gutachten VA: Tieferlegung lt. GA: 35-55 mm; Achslast bis: 1230 kg HA: Tieferlegung lt. GA: 35-55 mm; Achslast bis: 1200 kg
B16 PSS9	**1.8 T, 1.9 TDI, 2.0, 2.0 TDI, 2.5 TDI, 2.8 V6** 12/01 - 03/08 74 -142 kW	**48-088749**		siehe Gutachten VA: Tieferlegung lt. GA: 35-55 mm; Achslast bis: 1230 kg HA: Tieferlegung lt. GA: 35-55 mm; Achslast bis: 1200 kg
SKODA SUPERB (3T4)				
B1	**1.4 TSI, 1.6 TDI, 1.8 TSI, 1.8 TSI 4x4, 1.9 TDI, 2.0 TDI, 2.0 TDI 16V, 2.0 TDI 16V 4x4, 2.0 TDI 4x4, 2.0 TSI, 3.6 FSI 4x4, 3.6 V6 4x4** 03/08 - 77 -191 kW	**12-224074**	**12-224081**	VA: mit Kugellager HA: ohne Kugellager

S

				
SKODA				
SKODA SUPERB (3T4)				
B3	**1.4 TSI, 1.6 TDI** 07/08 - 77 -92 kW	**36-199815**	**36-199846**	
B3	**1.8 TSI, 2.0 TSI** 03/08 - 112 -147 kW	**36-199839**	**36-199846**	
B3	**1.8 TSI 4x4, 2.0 TDI 16V 4x4, 2.0 TDI 4x4** 09/08 - 103 -125 kW	**36-199556**	**36-199662**	
B3	**1.9 TDI, 2.0 TDI, 2.0 TDI 16V** 03/08 - 77 -125 kW	**36-199556**	**36-199846**	
B4	**1.4 TSI, 1.6 TDI, 1.8 TSI, 1.8 TSI 4x4, 1.9 TDI, 2.0 TDI, 2.0 TDI 16V, 2.0 TDI 16V 4x4, 2.0 TDI 4x4, 2.0 TSI, 3.6 FSI 4x4, 3.6 V6 4x4** 03/08 - 77 -191 kW	**22-151056**	**19-151069**	Standardfahrwerk VA: Øa: 55 mm
B4	**1.4 TSI, 1.6 TDI, 1.8 TSI, 1.8 TSI 4x4, 1.9 TDI, 2.0 TDI, 2.0 TDI 16V, 2.0 TDI 16V 4x4, 2.0 TDI 4x4, 2.0 TSI, 3.6 FSI 4x4, 3.6 V6 4x4** 03/08 - 77 -191 kW	**22-151070**	**19-151083**	Sportfahrwerk VA: Øa: 55 mm
B6 Sport	**1.4 TSI, 1.6 TDI, 1.8 TSI, 1.8 TSI 4x4, 1.9 TDI, 2.0 TDI, 2.0 TDI 16V, 2.0 TDI 16V 4x4, 2.0 TDI 4x4, 2.0 TSI, 3.6 FSI 4x4, 3.6 V6 4x4** 03/08 - 77 -191 kW	**35-122074**	**24-172936**	VA: Øa: 55 mm
B8	**1.4 TSI, 1.6 TDI, 1.8 TSI, 1.8 TSI 4x4, 1.9 TDI, 2.0 TDI, 2.0 TDI 16V, 2.0 TDI 16V 4x4, 2.0 TDI 4x4, 2.0 TSI, 3.6 FSI 4x4, 3.6 V6 4x4** 03/08 - 77 -191 kW	**35-122081**	**24-178006**	Sportfahrwerk VA: Øa: 55 mm
B12 PK	**1.4 TSI, 1.6 TDI, 1.8 TSI, 1.9 TDI, 2.0 TDI, 2.0 TDI 16V, 2.0 TSI** 03/08 - 77 -147 kW	**46-182685**		Außendurchmesser Federbein vorn 55 mm; siehe Gutachten; mit ABE VA: Tieferlegung lt. GA: 30 mm; Achslast bis: 1210 kg HA: ohne Niveauregulierung; Tieferlegung lt. GA: 30 mm; Achslast bis: 1250 kg
B14	**1.4 TSI, 1.6 TDI, 1.8 TSI, 1.8 TSI 4x4, 1.9 TDI, 2.0 TDI, 2.0 TDI 16V, 2.0 TDI 16V 4x4, 2.0 TDI 4x4, 2.0 TSI, 3.6 FSI 4x4, 3.6 V6 4x4** 03/08 - 77 -191 kW	**47-127708**		Øa: 55 mm; siehe Gutachten VA: Tieferlegung lt. GA: 30-50 mm; Achslast bis: 1210 kg HA: Tieferlegung lt. GA: 30-50 mm; Achslast bis: 1250 kg
B16 PSS10	**1.4 TSI, 1.6 TDI, 1.8 TSI, 1.8 TSI 4x4, 1.9 TDI, 2.0 TDI, 2.0 TDI 16V, 2.0 TDI 16V 4x4, 2.0 TDI 4x4, 2.0 TSI, 3.6 FSI 4x4, 3.6 V6 4x4** 03/08 - 77 -191 kW	**48-135245**		Øa: 55 mm; siehe Gutachten VA: Tieferlegung lt. GA: 30-50 mm; Achslast bis: 1210 kg HA: Tieferlegung lt. GA: 30-50 mm; Achslast bis: 1250 kg
B16 RC	**1.4 TSI, 1.6 TDI, 1.8 TSI, 1.8 TSI 4x4, 1.9 TDI, 2.0 TDI, 2.0 TDI 16V, 2.0 TDI 16V 4x4, 2.0 TDI 4x4, 2.0 TSI, 3.6 FSI 4x4, 3.6 V6 4x4** 03/08 - 77 -191 kW	**14-230615** IRC **49-196849**		Øa: 55 mm; Baumuster: G07, G08, G09, G11; siehe Gutachten VA: Tieferlegung lt. GA: 30-50 mm; Achslast bis: 1140 kg HA: Tieferlegung lt. GA: 30-50 mm; Achslast bis: 1040 kg
B16 BCS	**3.6 FSI 4x4, 3.6 V6 4x4** 11/08 - 191 kW	**48-215909**		Øa: 55 mm; siehe Gutachten VA: Tieferlegung lt. GA: 10-20 mm; Achslast bis: 1210 kg HA: Tieferlegung lt. GA: 10-30 mm; Achslast bis: 1095 kg
SKODA SUPERB Kombi (3T5)				
B1	**1.4 TSI, 1.6 TDI, 1.8 TSI, 1.8 TSI 4x4, 1.9 TDI, 2.0 TDI, 2.0 TDI 16V, 2.0 TDI 16V 4x4, 2.0 TDI 4x4, 2.0 TSI, 3.6 V6 4x4** 10/09 - 77 -191 kW	**12-224074**	**12-224081**	VA: mit Kugellager HA: ohne Kugellager

S

				
SKODA				
SKODA SUPERB Kombi (3T5)				
B3	**1.4 TSI, 1.6 TDI, 1.8 TSI, 2.0 TSI** 10/09 - 77 -147 kW	**36-199839**	**36-199662**	
B3	**1.8 TSI 4x4, 2.0 TDI 16V 4x4, 2.0 TDI 4x4** 10/09 - 103 -125 kW	**36-199556**	**36-199679**	
B3	**1.9 TDI, 2.0 TDI, 2.0 TDI 16V** 10/09 - 77 -125 kW	**36-199556**	**36-199662**	
B4	**1.4 TSI, 1.6 TDI, 1.8 TSI, 1.8 TSI 4x4, 1.9 TDI, 2.0 TDI, 2.0 TDI 16V, 2.0 TDI 16V 4x4, 2.0 TDI 4x4, 2.0 TSI, 3.6 V6 4x4** 10/09 - 77 -191 kW	**22-151056**	**19-151069**	Standardfahrwerk VA: Øa: 55 mm
B4	**1.4 TSI, 1.6 TDI, 1.8 TSI, 1.8 TSI 4x4, 1.9 TDI, 2.0 TDI, 2.0 TDI 16V, 2.0 TDI 16V 4x4, 2.0 TDI 4x4, 2.0 TSI, 3.6 V6 4x4** 10/09 - 77 -191 kW	**22-151070**	**19-151083**	Sportfahrwerk VA: Øa: 55 mm
B6 Sport	**1.4 TSI, 1.6 TDI, 1.8 TSI, 1.8 TSI 4x4, 1.9 TDI, 2.0 TDI, 2.0 TDI 16V, 2.0 TDI 16V 4x4, 2.0 TDI 4x4, 2.0 TSI, 3.6 V6 4x4** 10/09 - 77 -191 kW	**35-122074**	**24-172936**	VA: Øa: 55 mm
B8	**1.4 TSI, 1.6 TDI, 1.8 TSI, 1.8 TSI 4x4, 1.9 TDI, 2.0 TDI, 2.0 TDI 16V, 2.0 TDI 16V 4x4, 2.0 TDI 4x4, 2.0 TSI, 3.6 V6 4x4** 10/09 - 77 -191 kW	**35-122081**	**24-178006**	Sportfahrwerk VA: Øa: 55 mm
B12 PK	**1.4 TSI, 1.6 TDI, 1.8 TSI, 1.9 TDI, 2.0 TDI, 2.0 TDI 16V, 2.0 TSI** 10/09 - 77 -147 kW	**46-182685**		Außendurchmesser Federbein vorn 55 mm; siehe Gutachten; mit ABE VA: Tieferlegung lt. GA: 30 mm; Achslast bis: 1210 kg HA: ohne Niveauregulierung; Tieferlegung lt. GA: 30 mm; Achslast bis: 1250 kg
B14	**1.4 TSI, 1.6 TDI, 1.8 TSI, 1.8 TSI 4x4, 1.9 TDI, 2.0 TDI, 2.0 TDI 16V, 2.0 TDI 16V 4x4, 2.0 TDI 4x4, 2.0 TSI, 3.6 V6 4x4** 10/09 - 77 -191 kW	**47-127708**		Øa: 55 mm; siehe Gutachten VA: Tieferlegung lt. GA: 30-50 mm; Achslast bis: 1210 kg HA: Tieferlegung lt. GA: 30-50 mm; Achslast bis: 1250 kg
B16 PSS10	**1.4 TSI, 1.6 TDI, 1.8 TSI, 1.8 TSI 4x4, 1.9 TDI, 2.0 TDI, 2.0 TDI 16V, 2.0 TDI 16V 4x4, 2.0 TDI 4x4, 2.0 TSI, 3.6 V6 4x4** 10/09 - 77 -191 kW	**48-135245**		Øa: 55 mm; siehe Gutachten VA: Tieferlegung lt. GA: 30-50 mm; Achslast bis: 1210 kg HA: Tieferlegung lt. GA: 30-50 mm; Achslast bis: 1250 kg
B16 BCS	**3.6 V6 4x4** 10/09 - 191 kW	**48-215909**		Øa: 55 mm; siehe Gutachten VA: Tieferlegung lt. GA: 10-20 mm; Achslast bis: 1210 kg HA: Tieferlegung lt. GA: 10-30 mm; Achslast bis: 1095 kg
SKODA YETI				
B1	**1.2 TSI, 1.4 TSI, 1.6 TDI, 1.8 TSI 4x4, 2.0 TDI, 2.0 TDI 4x4** 05/09 - 77 -125 kW	**12-224074**	**12-224081**	VA: mit Kugellager HA: ohne Kugellager
B3	**1.2 TSI** 09/09 - 77 kW	**37-148102**	**36-233793**	VA: Standardfahrwerk
B3	**1.4 TSI, 1.6 TDI** 06/10 - 77 -90 kW	**37-148140**	**36-233793**	VA: Standardfahrwerk
B3	**1.8 TSI 4x4, 2.0 TDI, 2.0 TDI 4x4** 05/09 - 81 -125 kW	**36-202287**		VA: Standardfahrwerk
B4	**1.2 TSI, 1.4 TSI, 1.6 TDI, 1.8 TSI 4x4, 2.0 TDI, 2.0 TDI 4x4** 05/09 - 77 -125 kW	**22-183712**	**19-183749**	Standardfahrwerk; Baumuster: G02 VA: Außendurchmesser Federbein vorn 50 mm

				
SKODA				
SKODA YETI				
B4	**1.2 TSI, 1.4 TSI, 1.6 TDI, 1.8 TSI 4x4, 2.0 TDI, 2.0 TDI 4x4** 05/09 - 77 -125 kW	**22-183729**	**19-183749**	Standardfahrwerk; Baumuster: G06 VA: Außendurchmesser Federbein vorn 55 mm
B6 Sport	**1.2 TSI, 1.4 TSI, 1.6 TDI, 1.8 TSI 4x4, 2.0 TDI, 2.0 TDI 4x4** 05/09 - 77 -125 kW	**35-158707**	**24-172936**	Standardfahrwerk; Baumuster: G02 G77 VA: Außendurchmesser Federbein vorn 50 mm
B6 Sport	**1.2 TSI, 1.4 TSI, 1.6 TDI, 1.8 TSI 4x4, 2.0 TDI, 2.0 TDI 4x4** 05/09 - 77 -125 kW	**35-158714**	**24-172936**	Standardfahrwerk; Baumuster: G06 VA: Außendurchmesser Federbein vorn 55 mm
SKODA (SVW)				
SKODA (SVW) OCTAVIA				
B1	**1.4 TSi, 1.6, 1.8 TSI, 2.0, 2.0 TSI** 06/07 - 77 -147 kW	**12-224074**	**12-226535**	VA: mit Kugellager HA: ohne Kugellager
B3	**1.4 TSi, 1.6, 1.8 TSI, 2.0, 2.0 TSI** 06/07 - 77 -147 kW	**36-199594**	**36-134076**	Standardfahrwerk
B4	**1.4 TSi, 1.6, 1.8 TSI, 2.0, 2.0 TSI** 06/07 - 77 -147 kW	**22-131607**	**19-127439**	Standardfahrwerk VA: Øa: 50 mm HA: ohne Niveauregulierung
B4	**1.4 TSi, 1.6, 1.8 TSI, 2.0, 2.0 TSI** 06/07 - 77 -147 kW	**22-131614**	**19-127439**	Standardfahrwerk VA: Øa: 55 mm HA: ohne Niveauregulierung
B4	**1.4 TSi, 1.6, 1.8 TSI, 2.0, 2.0 TSI** 06/07 - 77 -147 kW	**22-139184**	**19-127439**	Sportfahrwerk VA: Øa: 50 mm HA: ohne Niveauregulierung
B4	**1.4 TSi, 1.6, 1.8 TSI, 2.0, 2.0 TSI** 06/07 - 77 -147 kW	**22-139191**	**19-127439**	Sportfahrwerk VA: Øa: 55 mm HA: ohne Niveauregulierung
B6 Sport	**1.4 TSi, 1.6, 1.8 TSI, 2.0, 2.0 TSI** 06/07 - 77 -147 kW	**35-113751**	**24-172936**	Standardfahrwerk VA: Øa: 50 mm HA: ohne Niveauregulierung
B6 Sport	**1.4 TSi, 1.6, 1.8 TSI, 2.0, 2.0 TSI** 06/07 - 77 -147 kW	**35-108177**	**24-172936**	Standardfahrwerk VA: Øa: 55 mm HA: ohne Niveauregulierung
B8	**1.4 TSi, 1.6, 1.8 TSI, 2.0, 2.0 TSI** 06/07 - 77 -147 kW	**35-113768**	**24-178006**	Sportfahrwerk VA: Øa: 50 mm HA: ohne Niveauregulierung
B8	**1.4 TSi, 1.6, 1.8 TSI, 2.0, 2.0 TSI** 06/07 - 77 -147 kW	**35-108191**	**24-178006**	Sportfahrwerk VA: Øa: 55 mm HA: ohne Niveauregulierung
B12 PK	**1.4 TSi, 1.6, 1.8 TSI, 2.0, 2.0 TSI** 06/07 - 77 -147 kW	**46-182562**		Außendurchmesser Federbein vorn 50 mm; siehe Gutachten; mit ABE VA: Tieferlegung lt. GA: 30 mm; Achslast bis: 1050 kg HA: Tieferlegung lt. GA: 30 mm; Achslast bis: 1100 kg
B12 PK	**1.4 TSi, 1.6, 1.8 TSI, 2.0, 2.0 TSI** 06/07 - 77 -147 kW	**46-000279**		Außendurchmesser Federbein vorn 55 mm; siehe Gutachten; mit ABE VA: Tieferlegung lt. GA: 30 mm; Achslast bis: 1050 kg HA: Tieferlegung lt. GA: 30 mm; Achslast bis: 1100 kg
B14	**1.4 TSi, 1.6, 1.8 TSI, 2.0, 2.0 TSI** 06/07 - 77 -147 kW	**47-128347**		Øa: 50 mm; siehe Gutachten VA: Tieferlegung lt. GA: 30-50 mm; Achslast bis: 1210 kg HA: Tieferlegung lt. GA: 30-50 mm; Achslast bis: 1250 kg
B14	**1.4 TSi, 1.6, 1.8 TSI, 2.0, 2.0 TSI** 06/07 - 77 -147 kW	**47-127708**		Øa: 55 mm; siehe Gutachten VA: Tieferlegung lt. GA: 30-50 mm; Achslast bis: 1210 kg HA: Tieferlegung lt. GA: 30-50 mm; Achslast bis: 1250 kg
B16 PSS10	**1.4 TSi, 1.6, 1.8 TSI, 2.0, 2.0 TSI** 06/07 - 77 -147 kW	**48-135238**		Außendurchmesser Federbein vorn 50 mm; siehe Gutachten VA: Tieferlegung lt. GA: 30-50 mm; Achslast bis: 1210 kg HA: Tieferlegung lt. GA: 30-50 mm; Achslast bis: 1250 kg
B16 PSS10	**1.4 TSi, 1.6, 1.8 TSI, 2.0, 2.0 TSI** 06/07 - 77 -147 kW	**48-135245**		Øa: 55 mm; siehe Gutachten VA: Tieferlegung lt. GA: 30-50 mm; Achslast bis: 1210 kg HA: Tieferlegung lt. GA: 30-50 mm; Achslast bis: 1250 kg

				
SKODA (SVW)				
SKODA (SVW) OCTAVIA				
B16 RC	**1.4 TSi, 1.6, 1.8 TSI, 2.0, 2.0 TSI** 06/07 - 77 -147 kW	**14-230615** iRC **49-196849**		Øa: 55 mm; Baumuster: G07, G08, G09, G11; siehe Gutachten VA: Tieferlegung lt. GA: 30-50 mm; Achslast bis: 1155 kg HA: Tieferlegung lt. GA: 30-50 mm; Achslast bis: 1140 kg
SMART				
SMART CABRIO				
B4	**0.6** 03/00 - 01/04 40 kW	**22-102348**	**19-067971** OIO	mit Blattfederung
B4	**0.6, 0.7, 0.8 CDI** 03/00 - 01/04 30 -55 kW	**22-052261**	**19-067971** OIO	mit Schraubenfederung VA: Serienfederteller muß benutzt werden
B12 PK	**0.6** 03/00 - 01/04 40 -45 kW	**46-207098**		Zweirohrsystem; siehe Gutachten VA: Achslast bis: 427 kg; mit Blattfederung HA: Tieferlegung lt. GA: 25 mm; Achslast bis: 610 kg; mit Schraubenfederung
B12 PK	**0.6, 0.7, 0.8 CDI** 03/00 - 01/04 30 -55 kW	**46-207104**		Serienfederteller muß benutzt werden; Zweirohrsystem; siehe Gutachten; mit Schraubenfederung VA: Tieferlegung lt. GA: 25 mm; Achslast bis: 430 kg HA: Tieferlegung lt. GA: 25 mm; Achslast bis: 610 kg
B14	**0.6, 0.7, 0.8 CDI** 03/00 - 01/04 30 -55 kW	**47-107632**		Für einige Rad/Reifenkomb. sind Distanzscheiben erforderlich; siehe Gutachten; mit Schraubenfederung VA: Tieferlegung lt. GA: 10-30 mm; Achslast bis: 465 kg HA: Tieferlegung lt. GA: 10-30 mm; Achslast bis: 610 kg
SMART CITY-COUPE (MC01)				
B4	**0.6, 0.8 CDI** 07/98 - 01/04 30 -40 kW	**22-102348**	**19-067971** OIO	mit Blattfederung
B4	**0.6, 0.7, 0.8 CDI** 07/98 - 01/04 30 -55 kW	**22-052261**	**19-067971** OIO	mit Schraubenfederung VA: Serienfederteller muß benutzt werden
B12 PK	**0.6, 0.8 CDI** 07/98 - 01/04 30 -40 kW	**46-207098**		Zweirohrsystem; siehe Gutachten VA: Achslast bis: 427 kg; mit Blattfederung HA: Tieferlegung lt. GA: 25 mm; Achslast bis: 610 kg; mit Schraubenfederung
B12 PK	**0.6, 0.7, 0.8 CDI, 0.7, 0.8 CDI, 0.7, 0.8 CDI** 07/98 - 01/07 30 -55 kW	**46-207104**		Serienfederteller muß benutzt werden; Zweirohrsystem; siehe Gutachten; mit Schraubenfederung VA: Tieferlegung lt. GA: 25 mm; Achslast bis: 430 kg HA: Tieferlegung lt. GA: 25 mm; Achslast bis: 610 kg
B14	**0.6, 0.7** 07/98 - 01/04 33 -55 kW	**47-107632**		Für einige Rad/Reifenkomb. sind Distanzscheiben erforderlich; siehe Gutachten VA: Tieferlegung lt. GA: 10-30 mm; Achslast bis: 430 kg; mit Schraubenfederung HA: Tieferlegung lt. GA: 10-30 mm; Achslast bis: 610 kg
B14	**0.8 CDI** 03/01 - 01/04 30 kW	**47-107632**		Für einige Rad/Reifenkomb. sind Distanzscheiben erforderlich; siehe Gutachten VA: Tieferlegung lt. GA: 10-30 mm; Achslast bis: 430 kg; mit Schraubenfederung HA: Tieferlegung lt. GA: 10-30 mm; Achslast ab: 610 kg
SMART CROSSBLADE				
B4	**0.6** 06/02 - 12/03 52 kW	**22-052261**	**19-067971** OIO	mit Schraubenfederung VA: Serienfederteller muß benutzt werden
B14	**0.6** 06/02 - 12/03 52 kW	**47-107632**		Für einige Rad/Reifenkomb. sind Distanzscheiben erforderlich; siehe Gutachten VA: Tieferlegung lt. GA: 10-30 mm; Achslast bis: 465 kg HA: Tieferlegung lt. GA: 10-30 mm; Achslast bis: 610 kg
SMART ROADSTER				
B4	**0.7** 04/03 - 11/05 45 -60 kW	**22-052261**	**19-067971** OIO	VA: Serienfederteller muß benutzt werden
B12 PK	**0.7** 04/03 - 11/05 45 -60 kW	**46-207135**		Serienfederteller muß benutzt werden; Zweirohrsystem; siehe Gutachten VA: Tieferlegung lt. GA: 25 mm; Achslast bis: 465 kg HA: Tieferlegung lt. GA: 25 mm; Achslast bis: 610 kg

S

BILSTEIN

SMART

SMART ROADSTER

B14	**0.7, 0.7 Brabus** 04/03 - 11/05 45 -74 kW	**47-107632**		Für einige Rad/Reifenkomb. sind Distanzscheiben erforderlich; siehe Gutachten VA: Tieferlegung lt. GA: 10-30 mm; Achslast bis: 465 kg HA: Tieferlegung lt. GA: 10-30 mm; Achslast bis: 610 kg

SMART ROADSTER Coupe

B4	**0.7** 04/03 - 11/05 45 -60 kW	**22-052261**	**19-067971** OIO	VA: Serienfederteller muß benutzt werden
B12 PK	**0.7** 04/03 - 11/05 45 -60 kW	**46-207135**		Serienfederteller muß benutzt werden; Zweirohrsystem; siehe Gutachten VA: Tieferlegung lt. GA: 25 mm; Achslast bis: 465 kg HA: Tieferlegung lt. GA: 25 mm; Achslast bis: 610 kg
B14	**0.7, 0.7 Brabus** 04/03 - 11/05 45 -74 kW	**47-107632**		Für einige Rad/Reifenkomb. sind Distanzscheiben erforderlich; siehe Gutachten VA: Tieferlegung lt. GA: 10-30 mm; Achslast bis: 465 kg HA: Tieferlegung lt. GA: 10-30 mm; Achslast bis: 610 kg

SMART FORTWO Coupe

B4	**0.7, 0.8 CDI** 01/04 - 01/07 30 -55 kW	**22-052261**	**19-067971** OIO	mit Schraubenfederung VA: Serienfederteller muß benutzt werden
B14	**0.7, 0.8 CDI** 01/04 - 01/07 30 -55 kW	**47-107632**		Für einige Rad/Reifenkomb. sind Distanzscheiben erforderlich; siehe Gutachten; Achslast bis: 430 kg; mit Schraubenfederung VA: Tieferlegung lt. GA: 10-30 mm HA: Tieferlegung lt. GA: 10-30 mm

SMART FORTWO cabrio

B4	**0.7, 0.8 CDI** 01/04 - 01/07 30 -55 kW	**22-052261**	**19-067971** OIO	mit Schraubenfederung VA: Serienfederteller muß benutzt werden
B14	**0.7, 0.8 CDI** 01/04 - 01/07 30 -55 kW	**47-107632**		Für einige Rad/Reifenkomb. sind Distanzscheiben erforderlich; siehe Gutachten; Achslast bis: 465 kg; mit Schraubenfederung VA: Tieferlegung lt. GA: 10-30 mm HA: Tieferlegung lt. GA: 10-30 mm

SMART FORFOUR

B3	**1.1, 1.3, 1.5** 01/04 - 06/06 47 -90 kW	**36-216147**	i.V.	Standardfahrwerk
B3	**1.5 CDI** 09/04 - 06/06 50 -70 kW	**36-216154**	i.V.	Standardfahrwerk
B4	**1.1, 1.3, 1.5, 1.5 BRABUS, 1.5 CDI** 09/04 - 06/06 47 -130 kW		**19-166278** OIO	

S

SMART FORTWO Coupe

B4	**0.8 CDi, 1.0, 1.0 Turbo** 01/07 - 33 -88 kW	**22-145697**	**24-126793** OIO	VA: Serienfederteller muß benutzt werden
B12 PK	**0.8 CDi, 1.0, 1.0 Turbo** 01/07 - 33 -88 kW	**46-207159**		Serienfederteller muß benutzt werden; siehe Gutachten VA: Tieferlegung lt. GA: 20 mm; Achslast bis: 440 kg HA: Tieferlegung lt. GA: 20 mm; Achslast bis: 660 kg
B14	**0.8 CDi, 1.0, 1.0 Brabus, 1.0 Turbo, 1.0 Turbo Brabus** 01/07 - 33 -88 kW	**47-165403**		siehe Gutachten VA: Tieferlegung lt. GA: 10-20 mm; Achslast bis: 440 kg HA: Tieferlegung lt. GA: 10-30 mm; Achslast bis: 660 kg

SMART FORTWO Cabrio

B4	**0.8 CDi, 1.0, 1.0 Turbo** 01/07 - 33 -62 kW	**22-145697**	**24-126793** OIO	VA: Serienfederteller muß benutzt werden
B12 PK	**0.8 CDi, 1.0, 1.0 Turbo** 01/07 - 33 -62 kW	**46-207159**		Serienfederteller muß benutzt werden; siehe Gutachten VA: Tieferlegung lt. GA: 20 mm; Achslast bis: 440 kg HA: Tieferlegung lt. GA: 20 mm; Achslast bis: 660 kg

				
SMART				
SMART FORTWO Cabrio				
B14	**0.8 CDi, 1.0, 1.0 Brabus, 1.0 Turbo, 1.0 Turbo Brabus** 01/07 - 33 -88 kW		**47-165403**	siehe Gutachten VA: Tieferlegung lt. GA: 10-20 mm; Achslast bis: 440 kg HA: Tieferlegung lt. GA: 10-30 mm; Achslast bis: 660 kg
SSANGYONG				
SSANGYONG KORANDO (K4)				
B6 4600	**2.2 D** 12/88 - 12/96 50 kW	**24-002509**	**24-002608**	
SSANGYONG KORANDO (KJ)				
B4	**2.0, 2.3, 2.3 D, 2.3 TDiC, 2.9 D, 2.9 TD, 3.2** 12/96 - 58 -162 kW	**19-140407**	**19-140414**	
SSANGYONG KORANDO Cabrio (KJ)				
B4	**2.3, 2.9 D, 2.9 TD, 3.2** 06/97 - 72 -162 kW	**19-140407**	**19-140414**	
SSANGYONG MUSSO (FJ)				
B6 4600	**2.0, 2.3, 2.3 D, 2.3 TDiC Allrad, 2.9 D, 2.9 TD, 3.2** 06/96 - 59 -162 kW	**24-016766**	*24-020787*	
SSANGYONG MUSSO SPORTS				
B6 4600	**2.9 D, 2.9 D 4x4** 08/04 - 88 kW	**24-016766**	*24-020787*	
SUBARU				
SUBARU BRZ				
B6 Sport	**2.0** 06/12 - 147 kW	**35-228370** **35-228387**	**24-228398**	
B8	**2.0** 06/12 - 147 kW	**35-228417** **35-228424**	**24-228435**	
B12 PK	**2.0** 06/12 - 147 kW	**46-240309**		VA: Tieferlegung lt. GA: 25 mm; Achslast bis: 876 kg HA: Tieferlegung lt. GA: 20 mm; Achslast bis: 943 kg
B14	**2.0** 06/12 - 147 kW	**47-228337**		siehe Gutachten VA: Tieferlegung lt. GA: 10-30 mm; Achslast bis: 876 kg HA: Tieferlegung lt. GA: 10-30 mm; Achslast bis: 943 kg
B16 PSS10	**2.0** 06/12 - 147 kW	**48-228299**		siehe Gutachten VA: Tieferlegung lt. GA: 10-30 mm; Achslast bis: 876 kg HA: Tieferlegung lt. GA: 10-30 mm; Achslast bis: 943 kg
SUBARU FORESTER (SF)				
B1	**2.0, 2.0 S Turbo** 08/97 - 09/02 90 -130 kW	**12-234080**		VA: mit Kugellager
SUBARU FORESTER (SG)				
B1	**2.0, 2.0 S Turbo** 09/02 - 92 -130 kW	**12-234080**		Standardfahrwerk VA: -> 05/05
B1	**2.0 X, 2.5 XT** 09/05 - 116 -169 kW	**12-234080**		Standardfahrwerk VA: -> 11/07

S

				
SUBARU				
SUBARU FORESTER (SG)				
B1	**2.5** 12/03 - 155 kW	**12-234080**		Standardfahrwerk VA: -> 07/05
B4	**2.0, 2.0 S Turbo** 09/02 - 92 -130 kW	**22-165756** **22-165763**		Öffnungstemperatur Informationsnummer; Standardfahrwerk; ohne Niveauregulierung VA: -> 12/02
B4	**2.0, 2.0 S Turbo, 2.0 X, 2.5,** **2.5 RX Nato AWD, 2.5 XT** 09/02 - 92 -169 kW	**22-166029** **22-166036**		Öffnungstemperatur Informationsnummer; Standardfahrwerk; ohne Niveauregulierung VA: 01/03 ->
B4	**2.0, 2.0 S Turbo** 09/02 - 92 -130 kW	**22-165756** **22-165763**		Standardfahrwerk; ohne Niveauregulierung VA: -> 12/02
B4	**2.0, 2.0 S Turbo, 2.0 X, 2.5,** **2.5 RX Nato AWD, 2.5 XT** 09/02 - 92 -169 kW	**22-166029** **22-166036**		Standardfahrwerk; ohne Niveauregulierung VA: 01/03 ->
SUBARU IMPREZA Stufenheck (GC)				
B1	**1.6 i, 1.6 i 4WD, 1.8 i, 1.8 i 4WD** 08/92 - 12/00 66 -76 kW	**12-234080**		Standardfahrwerk VA: mit Kugellager
B1	**2.0 i 4WD** 10/95 - 12/00 85 kW	**12-234080**		VA: -> 07/98
B1	**2.0 i 4WD** 06/98 - 12/00 92 kW	**12-234080**		VA: mit Kugellager
B1	**2.0 Turbo GT 4WD** 03/94 - 12/00 155 kW	**12-234080**		VA: -> 07/97
B1	**2.0 Turbo GT 4WD** 06/98 - 12/00 160 kW	**12-234080**		VA: -> 07/00
B16 PSS9	**1.5, 1.6 i, 1.6 i 4WD, 1.8 i, 1.8 i 4WD,** **2.0 AWD, 2.0 i, 2.0 i 4WD,** **2.0 Turbo GT 4WD, 2.2 GX AWD** 03/94 - 09/00 66 -206 kW	**48-086035**		ohne TÜV-Gutachten VA: Tieferlegung lt. GA: 50 mm HA: Tieferlegung lt. GA: 35 mm
SUBARU IMPREZA Station Wagon (GF)				
B1	**1.6 i, 1.6 i 4WD, 1.8 i 4WD, 2.0 i 16V AWD,** **2.0 i 4WD, 2.0 i Turbo 4WD,** **2.0 Turbo GT 4WD** 03/94 - 12/00 66 -160 kW	**12-234080**		Standardfahrwerk VA: mit Kugellager
B16 PSS9	**1.5 L, 1.6, 1.6 i, 1.6 i 4WD, 1.8 i,** **1.8 i 4WD, 2.0, 2.0 i, 2.0 i 16V AWD,** **2.0 i 4WD, 2.0 i Turbo 4WD,** **2.0 Turbo GT 4WD, 2.2 GX AWD** 11/95 - 12/00 66 -160 kW	**48-086035**		ohne TÜV-Gutachten VA: Tieferlegung lt. GA: 50 mm HA: Tieferlegung lt. GA: 35 mm
SUBARU IMPREZA Stufenheck (GD, GG)				
B1	**1.5, 2.0 WRX STi, 2.5 i WRX, 2.5 WRX STi** 09/05 - 77 -235 kW	**12-234080**		VA: -> 06/07
B1	**1.6 AWD, 2.0 i, 2.0 WRX STi, 2.0 WRX Turbo** 12/00 - 70 -195 kW	**12-234080**		VA: -> 08/05
B1	**2.0 i R** 09/05 - 118 kW	**12-234080**		VA: -> 06/06
B14	**1.5, 1.6, 1.6 AWD, 2.0 i, 2.0 i Allrad,** **2.0 i R, 2.0 i WRX AWD, 2.0 WRX STi,** **2.0 WRX Turbo, 2.2, 2.5 AWD,** **2.5 i Allrad, 2.5 i WRX, 2.5 WRX STi** 03/01 - CH-Nr. 70 -235 kW	**47-101791**		-> CH.Nr.: XXXXXXXXX4XXXXXXX; Abstand der Befestigungsbohrungen vorn 65 mm; siehe Gutachten VA: Tieferlegung lt. GA: 25-45 mm; Achslast bis: 1030 kg HA: Tieferlegung lt. GA: 20-40 mm; Achslast bis: 920 kg

S

SUBARU

SUBARU IMPREZA Stufenheck (GD, GG)

B14	**1.5, 1.5 AWD, 1.6, 1.6 AWD, 2.0 AWD, 2.0 i, 2.0 i R, 2.0 i WRX AWD, 2.0 WRX STi, 2.0 WRX Turbo, 2.2, 2.5 AWD, 2.5 i Allrad, 2.5 i WRX, 2.5 WRX STi** CH-Nr. - 70 -235 kW	**47-124226**		CH.Nr.: XXXXXXXXX5XXXXXXX ->; Abstand der Befestigungsbohrungen vorn 75 mm; siehe Gutachten VA: Tieferlegung lt. GA: 20-40 mm HA: Tieferlegung lt. GA: 30-40 mm
B16 PSS9	**1.5, 1.6, 1.6 AWD, 2.0 i, 2.0 i Allrad, 2.0 i R, 2.0 i WRX AWD, 2.0 WRX STi, 2.0 WRX Turbo, 2.2, 2.5 AWD, 2.5 i Allrad, 2.5 i WRX, 2.5 WRX STi** 03/01 - CH-Nr. 70 -235 kW	**48-103398**		-> CH.Nr.: XXXXXXXXX4XXXXXXX; Abstand der Befestigungsbohrungen vorn 65 mm; siehe Gutachten VA: Tieferlegung lt. GA: 25-45 mm; Achslast bis: 1030 kg HA: Tieferlegung lt. GA: 20-40 mm; Achslast bis: 920 kg
B16 PSS9	**1.5, 1.5 AWD, 1.6, 1.6 AWD, 2.0 AWD, 2.0 i, 2.0 i R, 2.0 i WRX AWD, 2.0 WRX STi, 2.0 WRX Turbo, 2.2, 2.5 AWD, 2.5 i Allrad, 2.5 i WRX, 2.5 WRX STi** CH-Nr. - 70 -235 kW	**48-123525**		CH.Nr.: XXXXXXXXX5XXXXXXX ->; Abstand der Befestigungsbohrungen vorn 75 mm; siehe Gutachten VA: Tieferlegung lt. GA: 20-40 mm HA: Tieferlegung lt. GA: 30-40 mm
B16 PSS9	**2.0 AWD, 2.0 i Allrad, 2.0 i WRX AWD, 2.0 WRX STi, 2.0 WRX Turbo, 2.5 AWD, 2.5 i Allrad, 2.5 i WRX, 2.5 WRX STi** 09/05 - 112 -235 kW	*48-101288*		Länderausführung kürzen um; ohne TÜV-Gutachten VA: Tieferlegung lt. GA: 25-45 mm HA: Tieferlegung lt. GA: 20-40 mm

SUBARU IMPREZA Schrägheck

B14	**2.0 i Allrad, 2.0 i WRX AWD, 2.0 WRX STi AWD, 2.5 AWD, 2.5 WRX** 12/02 - CH-Nr. 92 -195 kW	**47-101791**		-> CH.Nr.: XXXXXXXXX4XXXXXXX; Abstand der Befestigungsbohrungen vorn 65 mm; siehe Gutachten VA: Tieferlegung lt. GA: 25-45 mm; Achslast bis: 1030 kg HA: Tieferlegung lt. GA: 20-40 mm; Achslast bis: 920 kg
B14	**2.0 i Allrad, 2.0 i WRX AWD, 2.0 WRX STi AWD, 2.5 AWD, 2.5 WRX** CH-Nr. - 92 -195 kW	**47-124226**		CH.Nr.: XXXXXXXXX5XXXXXXX ->; Abstand der Befestigungsbohrungen vorn 75 mm; siehe Gutachten VA: Tieferlegung lt. GA: 25-45 mm; Achslast bis: 1030 kg HA: Tieferlegung lt. GA: 20-40 mm; Achslast bis: 960 kg
B16 PSS9	**2.0 i Allrad, 2.0 i WRX AWD, 2.0 WRX STi AWD, 2.5 AWD, 2.5 WRX** 12/02 - CH-Nr. 92 -195 kW	**48-103398**		-> CH.Nr.: XXXXXXXXX4XXXXXXX; Abstand der Befestigungsbohrungen vorn 65 mm; siehe Gutachten VA: Tieferlegung lt. GA: 25-45 mm; Achslast bis: 1030 kg HA: Tieferlegung lt. GA: 20-40 mm; Achslast bis: 920 kg
B16 PSS9	**2.0 i Allrad, 2.0 i WRX AWD, 2.0 WRX STi AWD, 2.5 AWD, 2.5 WRX** CH-Nr. - 92 -195 kW	**48-123525**		CH.Nr.: XXXXXXXXX5XXXXXXX ->; Abstand der Befestigungsbohrungen vorn 75 mm; siehe Gutachten VA: Tieferlegung lt. GA: 25-45 mm; Achslast bis: 1030 kg HA: Tieferlegung lt. GA: 20-40 mm; Achslast bis: 960 kg

SUBARU IMPREZA Station Wagon (GD, GG)

B1	**1.5, 2.4 WRX** 09/05 - 77 -169 kW	**12-234080**		VA: -> 06/07
B1	**1.6, 2.0, 2.0 Turbo, 2.0 WRX Turbo** 12/00 - 70 -165 kW	**12-234080**		VA: -> 08/05
B1	**2.0 i R** 09/05 - 118 kW	**12-234080**		VA: -> 06/06
B14	**1.5, 1.6, 2.0, 2.0 i R, 2.0 Turbo, 2.0 WRX Turbo** 12/02 - CH-Nr. 70 -165 kW	**47-101791**		-> CH.Nr.: XXXXXXXXX4XXXXXXX; Abstand der Befestigungsbohrungen vorn 65 mm; siehe Gutachten VA: Tieferlegung lt. GA: 25-45 mm; Achslast bis: 1030 kg HA: Tieferlegung lt. GA: 20-40 mm; Achslast bis: 920 kg
B14	**1.5, 1.5 AWD, 1.6, 2.0, 2.0 AWD, 2.0 i R, 2.0 Turbo, 2.0 WRX STi AWD, 2.0 WRX Turbo, 2.2, 2.4 WRX, 2.5 AWD** CH-Nr. - 70 -221 kW	**47-124226**		CH.Nr.: XXXXXXXXX5XXXXXXX ->; Abstand der Befestigungsbohrungen vorn 75 mm; siehe Gutachten VA: Tieferlegung lt. GA: 25-45 mm; Achslast bis: 1030 kg HA: Tieferlegung lt. GA: 20-40 mm; Achslast bis: 960 kg
B16 PSS9	**1.5, 1.6, 2.0, 2.0 i R, 2.0 Turbo, 2.0 WRX Turbo, 2.2** 06/01 - CH-Nr. 70 -165 kW	**48-103398**		-> CH.Nr.: XXXXXXXXX4XXXXXXX; Abstand der Befestigungsbohrungen vorn 65 mm; siehe Gutachten VA: Tieferlegung lt. GA: 25-45 mm; Achslast bis: 1030 kg HA: Tieferlegung lt. GA: 20-40 mm; Achslast bis: 920 kg
B16 PSS9	**1.5, 1.5 AWD, 1.6, 2.0, 2.0 AWD, 2.0 i R, 2.0 Turbo, 2.0 WRX STi AWD, 2.0 WRX Turbo, 2.2, 2.4 WRX, 2.5 AWD** CH-Nr. - CH-Nr. 70 -221 kW	**48-123525**		CH.Nr.: XXXXXXXXX5XXXXXXX-> XXXXXXXXX7XXX; Abstand der Befestigungsbohrungen vorn 75 mm; siehe Gutachten VA: Tieferlegung lt. GA: 25-45 mm; Achslast bis: 1030 kg HA: Tieferlegung lt. GA: 20-40 mm; Achslast bis: 960 kg

				
SUBARU				
SUBARU IMPREZA Schrägheck (GR, GH, G3)				
B16 PSS10	**1.5 AWD, 2.5, 2.5 AWD, 2.5 STI CS400** 01/08 - 79 -294 kW		**48-155830**	Baumuster: G3; Baumuster: STI; siehe Gutachten VA: Tieferlegung lt. GA: 20-40 mm; Achslast bis: 1050 kg HA: Tieferlegung lt. GA: 20-40 mm; Achslast bis: 1040 kg
SUBARU IMPREZA Stufenheck (GR)				
B16 PSS10	**2.5 WRX STI AWD** 01/11 - 221 kW		**48-155830**	Baumuster: G3; Baumuster: STI; siehe Gutachten VA: Tieferlegung lt. GA: 20-40 mm; Achslast bis: 1050 kg HA: Tieferlegung lt. GA: 20-40 mm; Achslast bis: 1040 kg
SUBARU JUSTY III (G3X)				
B3	**1.3, 1.5** 09/03 - 69 -73 kW	**36-219742**	i.V.	Standardfahrwerk
B4	**1.3, 1.5** 09/03 - 69 -73 kW		**19-168784** OIO	Standardfahrwerk
SUBARU JUSTY IV				
B3	**1.0** 01/07 - 51 kW	**36-219872**	**36-219773**	Standardfahrwerk
SUBARU LEGACY I (BC)				
B1	**1.6, 1800, 1800 4WD, 2.0, 2000 4WD, 2000 Turbo 4WD, 2200 4WD** 01/89 - 07/94 70 -147 kW	**12-234080**		VA: mit Kugellager
SUBARU LEGACY I Station Wagon (BC, BJF)				
B1	**1.6 GL, 1800, 1800 4WD, 2000, 2000 4WD, 2000 Turbo Super 4WD, 2200 Super 4WD** 01/89 - 07/94 70 -147 kW	**12-234080**		VA: mit Kugellager
SUBARU LEGACY II (BD, BG)				
B1	**2.0 i, 2.0 i 4WD, 2.2 i 4WD, 2.5 i 4WD** 09/94 - 03/99 85 -110 kW	**12-234080**		Standardfahrwerk VA: mit Kugellager
B4	**2.0 i 4WD, 2.2 i 4WD** 09/94 - 03/99 85 -96 kW		*22-049285*	ohne Niveauregulierung
B4	**2.5 i 4WD** 06/96 - 03/99 110 kW	*22-048066* *22-048073*	*22-049339*	Baumuster: Outback; ohne Niveauregulierung
B4	**2.5 i 4WD** 06/96 - 03/99 110 kW	*22-048028* *22-048035*	*22-049315* *22-049322*	Baumuster: ex. Outback; ohne Niveauregulierung
SUBARU LEGACY II Station Wagon (BD, BG)				
B1	**2.0 i, 2.0 i 4WD, 2.2 i 4WD, 2.5 i 4WD** 02/94 - 12/98 85 -110 kW	**12-234080**		VA: mit Kugellager
B4	**2.0 i 4WD, 2.2 i 4WD** 02/94 - 12/98 85 -96 kW		*22-049285*	ohne Niveauregulierung
B4	**2.5 i 4WD** 06/96 - 11/98 110 kW	*22-048028* *22-048035*	*22-049315* *22-049322*	Baumuster: ex. Outback; ohne Niveauregulierung
B4	**2.5 i 4WD** 06/96 - 11/98 110 kW	*22-048066* *22-048073*	*22-049339*	Baumuster: Outback; ohne Niveauregulierung
SUBARU LEGACY III (BE, BH)				
B1	**2.0, 2.5** 10/98 - 08/03 92 -115 kW	**12-234080**		VA: mit Kugellager

S

				
SUBARU				
SUBARU LEGACY III (BE, BH)				
B8	**2.0, 2.5** 10/98 - 08/03 92 -115 kW		*24-029513*	ohne Niveauregulierung; nicht: Outback
SUBARU LEGACY III Station Wagon (BE, BH)				
B1	**2.0, 2.5** 12/98 - 08/03 92 -115 kW	**12-234080**		VA: mit Kugellager
B8	**2.0** 12/98 - 08/03 92 kW		*24-029513*	ohne Niveauregulierung; nicht: Outback
SUBARU LEGACY IV				
B4	**2.0, 2.0 D, 2.0 R, 2.0 Turbo AWD, 2.5, 2.5 i, 2.5 STI AWD, 2.5 T AWD, 3.0 R** 09/03 - 101 -194 kW	**22-165565** **22-165572**	**19-158686**	ohne Niveauregulierung; Ausstattung: BL; nicht: Outback
B6 Sport	**2.0, 2.0 D, 2.0 R, 2.0 Turbo AWD, 2.5, 2.5 i, 2.5 STI AWD, 2.5 T AWD, 3.0 R** 09/03 - 101 -194 kW	**35-118305** **35-118312**	**24-118323**	
B8	**2.0, 2.0 D, 2.0 R, 2.0 Turbo AWD, 2.5, 2.5 i, 2.5 STI AWD, 2.5 T AWD, 3.0 R** 09/03 - 101 -194 kW	**35-118336** **35-118343**	**24-118354**	
SUBARU LEGACY IV Station Wagon (B13_)				
B4	**2.0, 2.0 D, 2.0 R, 2.0 Turbo AWD, 2.5, 2.5 i, 2.5 STI AWD, 2.5 T AWD, 3.0 R** 09/03 - 101 -194 kW	**22-165565** **22-165572**	**19-158686**	ohne Schlechtwegeausführung; ohne Niveauregulierung; Ausstattung: BL; nicht: Outback
B6 Sport	**2.0, 2.0 D, 2.0 R, 2.0 Turbo AWD, 2.5, 2.5 i, 2.5 STI AWD, 2.5 T AWD, 3.0 R** 09/03 - 101 -194 kW	**35-118305** **35-118312**	**24-118323**	ohne Schlechtwegeausführung; Baumuster: BP; nicht: Outback
B8	**2.0, 2.0 D, 2.0 R, 2.0 Turbo AWD, 2.5, 2.5 i, 2.5 STI AWD, 2.5 T AWD, 3.0 R** 09/03 - 101 -194 kW	**35-118336** **35-118343**	**24-118354**	ohne Schlechtwegeausführung; Baumuster: BP; nicht: Outback
SUBARU LEGACY V				
B4	**2.5 GT** 07/10 - 195 kW	**i.V.** **i.V.**	**19-229539**	Standardfahrwerk
B4	**2.0 D, 2.0 i, 2.5 i** 09/09 - 110 -123 kW	**i.V.** **i.V.**	**19-229522**	Standardfahrwerk
SUBARU LEGACY V Station Wagon				
B4	**2.5 GT** 07/10 - 195 kW	**i.V.** **i.V.**	**19-229539**	Standardfahrwerk
B4	**2.0 D, 2.0 i, 2.5 i** 09/09 - 110 -123 kW	**i.V.** **i.V.**	**19-229522**	Standardfahrwerk
SUBARU LEGACY OUTBACK (BG)				
B1	**2.5** 01/96 - 12/99 110 kW	**12-234080**		VA: mit Kugellager
SUBARU OUTBACK (BE, BH)				
B1	**2.5, 3.0 H6** 10/00 - 08/03 115 -154 kW	**12-234080**		VA: mit Kugellager

S

				
SUBARU				
SUBARU OUTBACK (BL, BP)				
B4	**2.5, 3.0** 11/03 - 09/09 121 -180 kW	**22-229564** **22-229571**	**19-229584**	Standardfahrwerk
SUBARU TREZIA				
B4	**1.3, 1.4 D** 03/11 - 66 -73 kW		**19-229492**	Standardfahrwerk
SUZUKI				
SUZUKI ALTO III (EF)				
B4	**1.0, 1.3, 1.6** 09/94 - 06/02 39 -71 kW		*19-065038*	
SUZUKI BALENO (EG)				
B3	**1.3 i 16V, 1.6 i 16V** 07/95 - 05/02 63 -72 kW	**36-201259**	**36-219452**	Standardfahrwerk
SUZUKI GRAND VITARA (FT, GT)				
B3	**1.6, 2.0, 2.0 HDI 110, 2.0 HDI 110 16V, 2.0 TD, 2.5 V6 24V** 03/98 - 07/03 64 -116 kW		**36-232949**	HA: Standardfahrwerk
B3	**2.0 TD, 2.5 V6 24V** 03/98 - 07/03 64 -116 kW	**36-232932**		
B6 4600	**1.3, 1.6, 2.0, 2.0 HDI 110 16V, 2.0 TD, 2.5 V6 24V** 03/98 - 07/03 61 -106 kW	**35-181675**	**24-065184**	
SUZUKI IGNIS (FH)				
B1	**1.3, 1.3 4WD** 10/00 - 09/03 61 kW	**12-242191**		
B4	**1.3** 10/00 - 09/03 61 kW		**19-168487**	Standardfahrwerk
B4	**1.3 4WD** 10/00 - 09/03 61 kW		**19-168494**	Standardfahrwerk
SUZUKI IGNIS II				
B1	**1.3** 09/03 - 69 kW	**12-242191**		
B3	**1.3** 09/03 - 69 kW	**36-219742**	**i.V.**	Standardfahrwerk
B3	**1.5** 09/03 - 73 kW	**36-219742**	**i.V.**	Standardfahrwerk; Schaltgetriebe
B4	**1.3, 1.3 4x4, 1.3 DDiS, 1.5, 1.5 4x4** 09/03 - 51 -73 kW		**19-168784**	Standardfahrwerk
SUZUKI JIMNY (FJ)				
B6 4600	**0.7, 0.7 4x4, 1.0, 1.3 16V, 1.3 16V 4WD, 1.3 16V 4x4, 1.3 4x4, 1.5 DDiS 4WD, 1.5 DDiS 4x4, 1.6 VVT** 09/98 - 39 -76 kW	**24-193382**	**24-193399**	VA: Lmin: 285 mm; Kenngröße: 80/77 HA: Lmin: 303 mm; Kenngröße: 85/62

S

				
SUZUKI				
SUZUKI LIANA (ER)				
B4	**1.3, 1.4 DDiS, 1.6, 1.6 4WD, 1.8 i** 10/01 - 66 -92 kW	**22-212986** **22-212993**	**22-213686** **22-213693**	Standardfahrwerk VA: ohne Stabilisator
B4	**1.3, 1.4 DDiS, 1.6, 1.6 4WD, 1.8 i** 10/01 - 66 -92 kW	**22-229113** **22-229120**	**22-213686** **22-213693**	Standardfahrwerk VA: mit Stabilisator
SUZUKI LIANA Kombi (ER)				
B4	**1.3, 1.4 DDiS, 1.6, 1.6 4WD, 1.8 i, 2.3** 07/01 - 12/07 66 -114 kW	**22-212986** **22-212993**	**22-213686** **22-213693**	Standardfahrwerk VA: ohne Stabilisator
B4	**1.3, 1.4 DDiS, 1.6, 1.8 i, 2.3** 07/01 - 12/07 66 -114 kW	**22-229113** **22-229120**	**22-213686** **22-213693**	Standardfahrwerk VA: mit Stabilisator
SUZUKI LJ 80 Geländewagen geschlossen				
B4	**4x4** 11/77 - 12/81 29 kW	*19-028774*	*19-028781*	
B6 4600	**4x4** 11/77 - 12/81 29 kW	**24-012157** *24-003100*	*24-004374*	
SUZUKI LJ 80				
B4	**0.8** 01/80 - 01/84 29 kW	*19-028774*	*19-028781*	
B6 4600	**0.8** 01/80 - 01/84 29 kW	**24-012157** *24-003100*	*24-004374*	
SUZUKI LJ 81 Pick-up				
B4	**4x4** 11/77 - 12/81 29 kW	*19-028774*	*19-028781*	
B6 4600	**4x4** 11/77 - 12/81 29 kW	**24-012157** *24-003100*	*24-004374*	
SUZUKI SAMURAI (SJ)				
B4	**1.0 AWD, 1.3, 1.3 AWD, 1.9 D, 1.9 TD** 11/88 - 12/04 33 -63 kW	*19-028774*	*19-028781*	
B6 4600	**1.0 AWD, 1.3, 1.3 AWD, 1.9 D, 1.9 TD** 11/88 - 12/04 33 -63 kW	**24-012157**	**24-012164**	
SUZUKI SIERRA Geländewagen offen (SJ)				
B4	**1.3** 09/84 - 07/99 47 -51 kW	*19-028774*	*19-028781*	
B6 4600	**1.3** 09/84 - 07/99 47 -51 kW	**24-012157**	**24-012164**	
SUZUKI SIERRA Pick-up (SJ)				
B4	**1.0 AWD, 1.3 AWD** 09/81 - 03/90 33 -47 kW	*19-028774*	*19-028781*	
B6 4600	**1.0 AWD, 1.3 AWD** 09/81 - 03/90 33 -47 kW	**24-012157**	**24-012164**	
SUZUKI SIERRA II Pick-up (SJ)				
B4	**Allrad** 12/88 - 02/00 33 kW	*19-028774*	*19-028781*	

S

			
SUZUKI			
SUZUKI SIERRA II Pick-up (SJ)			
B6 4600 **Allrad** 12/88 - 02/00 33 kW	**24-012157**	**24-012164**	
SUZUKI SJ 410			
B4 **1.0** 09/81 - 12/88 33 kW	*19-028774*	*19-028781*	
B6 4600 **1.0** 09/81 - 12/88 33 kW	**24-012157** *24-003100*	**24-012164** *24-004374*	
SUZUKI SJ 410 Cabrio			
B4 **1.0** 09/81 - 12/88 33 kW	*19-028774*	*19-028781*	
B6 4600 **1.0** 09/81 - 12/88 33 kW	**24-012157** *24-003100*	**24-012164** *24-004374*	
SUZUKI SJ 413			
B4 **1.3** 09/84 - 08/90 44 -63 kW	*19-028774*	*19-028781*	
B6 4600 **1.3** 09/84 - 08/90 44 -63 kW	**24-012157**	**24-012164**	
SUZUKI SPLASH			
B4 **1.0, 1.2, 1.2 VVT, 1.3 CDTI** 01/08 - 48 -69 kW	**22-166722** **22-166739**	**19-156545**	
B6 Sport **1.0, 1.2, 1.2 VVT, 1.3 CDTI** 01/08 - 48 -69 kW	**22-222121** **22-222138**	**24-222143**	
B8 **1.0, 1.2, 1.2 VVT, 1.3 CDTI** 01/08 - 48 -69 kW	**22-222152** **22-222169**	**24-222143**	
SUZUKI SX4 (GY)			
B4 **1.6 VVT 4x4, 1.9 DDiS 4x4, 2.0 16V 4x4, 2.0 4x4, 2.0 DDiS 4x4** 06/06 - 79 -112 kW		**19-170428**	
SUZUKI SWIFT II Schrägheck (EA, MA)			
B3 **1.0, 1.0 i, 1.3** 03/89 - 05/01 37 -50 kW		*36-219421*	Standardfahrwerk; Produktionsland: Ungarn
B3 **1.0, 1.0 i, 1.3** 03/89 - 12/92 37 -50 kW		*36-200986*	Standardfahrwerk; Türenanzahl: 5
B3 **1.0, 1.0 i** 01/93 - 05/01 37 -39 kW		*36-200870*	Standardfahrwerk
B3 **1.0 i** 03/89 - 12/91 40 kW		*36-200986*	Standardfahrwerk; Türenanzahl: 5
B3 **1.3** 01/93 - 05/01 50 kW		*36-200870*	Standardfahrwerk; Türenanzahl: 3
B3 **1.3** 03/89 - 12/03 51 -63 kW		*36-200870*	Standardfahrwerk; Türenanzahl: 3; Automatik
B3 **1.3** 03/89 - 12/03 51 -63 kW		*36-200986*	Standardfahrwerk; Türenanzahl: 5

S

				
SUZUKI				
SUZUKI SWIFT II Schrägheck (EA, MA)				
B3	**1.3 GTi** 03/89 - 05/01 74 kW	*36-219377*	*36-200870*	Standardfahrwerk; Türenanzahl: 3
SUZUKI SWIFT II Stufenheck (AH, AJ)				
B3	**1.3** 03/89 - CH-Nr. 50 -52 kW		*36-200986*	-> CH.Nr.: 00107571; Standardfahrwerk
B3	**1.3** CH-Nr. - 05/01 50 -52 kW	*36-219377*	*36-200986*	CH.Nr.: 00107572 ->; Standardfahrwerk
B4	**1.3, 1.6** 01/91 - 05/01 50 -70 kW	*22-048103* li *22-048110* re		
B4	**1.6 i** 01/90 - 05/01 68 kW	*22-048103* li *22-048110* re		
SUZUKI SWIFT Cabriolet (SF413)				
B3	**1.3 i** 09/91 - 10/96 50 kW		*36-200870*	Standardfahrwerk; Schaltgetriebe
B3	**1.3 i** 09/91 - 10/96 50 kW	*36-219377*	*36-200870*	Standardfahrwerk; Automatik
B4	**1.3 i** 09/91 - 10/96 50 kW	*22-048103* li *22-048110* re		
SUZUKI SWIFT III (SG)				
B1	**1.3, 1.6** 02/05 - 68 -92 kW	**12-234097**		Standardfahrwerk VA: -> 01/11
B1	**1.5** 02/05 - 75 kW	**12-234097**		Standardfahrwerk VA: -> 09/10
B1	**1.3 DDiS** 08/05 - 51 -55 kW	**12-234097**		Standardfahrwerk VA: -> 01/08
B3	**1.3, 1.3 DDiS, 1.5, 1.6** 02/05 - 51 -92 kW	**36-237463**	**36-237791**	Standardfahrwerk
B4	**1.3, 1.3 DDiS, 1.5, 1.6** 02/05 - 51 -92 kW	**22-166722** li **22-166739** re	**19-156545**	
B6 Sport	**1.3, 1.3 DDiS, 1.5, 1.6** 02/05 - 51 -92 kW	**22-222121** li **22-222138** re	**24-222143**	
B8	**1.3, 1.3 DDiS, 1.5, 1.6** 02/05 - 51 -92 kW	**22-222152** li **22-222169** re	**24-222143**	
B14	**1.3, 1.3 DDiS, 1.5, 1.6** 02/05 - 51 -92 kW	**47-167551**		siehe Gutachten VA: Tieferlegung lt. GA: 10-30 mm; Achslast bis: 830 kg HA: Tieferlegung lt. GA: 0-20 mm; Achslast bis: 830 kg
SUZUKI SWIFT IV				
B4	**1.2, 1.3 DDiS, 1.4, 1.6** 10/10 - 55 -100 kW	i.V. li i.V. re	**19-156545**	
B14	**1.2, 1.3 DDiS, 1.4, 1.6** 10/10 - 55 -100 kW	**47-218871**		siehe Gutachten VA: Tieferlegung lt. GA: 0-35 mm; Achslast bis: 820 kg HA: Tieferlegung lt. GA: 0-35 mm; Achslast bis: 800 kg
SUZUKI VITARA (ET, TA)				
B3	**1.6, 1.6 i 16V** 07/88 - 03/98 59 -71 kW	**36-201488**		Standardfahrwerk; Türenanzahl: 3

S

				
SUZUKI				
SUZUKI VITARA (ET, TA)				
B3	**1.6, 1.6 i 16V, 2.0 TD Intercooler** 07/88 - 03/98 59 -71 kW		**36-201242**	Standardfahrwerk; Türenanzahl: 5
B3	**2.0 TD, 2.0 V6 24V, 2.5 V6 24V** 12/94 - 03/98 52 -118 kW	**36-200948**	**36-201242**	Standardfahrwerk; Türenanzahl: 5
B4	**1.6, 1.6 i 16V** 07/88 - 03/98 59 -71 kW		**19-028798**	
B4	**2.0 16V** 12/96 - 03/98 97 kW		**19-028798**	
B4	**2.0 V6 24V** 01/96 - 03/98 100 kW		**19-028798**	
B4	**1.9 D, 2.0 TD, 2.0 TD Intercooler** 01/96 - 03/98 50 -64 kW		**19-028798**	
B6 4600	**1.6, 1.6 i 16V, 1.9 D, 2.0 16V, 2.0 TD, 2.0 TD Intercooler, 2.0 V6 24V, 2.5 V6 24V** 07/88 - 03/98 50 -118 kW	**35-003991**	**24-015882**	
SUZUKI VITARA Cabrio (ET, TA)				
B3	**1.6, 1.6 16V, 1.6 i 16V, 1.6 i 16V 4x4** 07/88 - 12/97 59 -71 kW	**36-201488**		Standardfahrwerk
B4	**1.6** 07/88 - 01/95 59 kW		**19-028798**	
B4	**1.6 16V** 07/90 - 12/95 71 kW		**19-028798**	
B4	**1.6 16V** 01/96 - 03/99 71 kW		**19-028798**	
B4	**1.9 D, 2.0 16V** 01/95 - 03/99 50 -97 kW		**19-028798**	
B6 4600	**1.6, 1.6 16V, 1.9 D, 2.0 16V** 07/88 - 03/99 50 -97 kW	**35-003991**	**24-015882**	
SUZUKI WAGON R+ (EM)				
B8	**1.0, 1.2, 1.2 4WD, 1.0, 1.2** 02/98 - 08/05 44 -59 kW		*24-067966*	
SUZUKI WAGON R+ (MM)				
B1	**1.3** 05/00 - 56 -69 kW	**12-242191**		
B4	**1.3, 1.3 DDiS** 05/00 - 51 -69 kW		**19-168784**	Standardfahrwerk; Baumuster: RB413 : MA53
SUZUKI X-90 (EL)				
B4	**1.6 i 16V, 1.6 i 16V 4x4** 09/95 - 12/97 71 kW		**19-028798**	mit ABS
B6 4600	**1.6 i 16V, 1.6 i 16V 4x4** 09/95 - 12/97 71 kW	**35-003991**	**24-015882**	

S

				
SUZUKI (CHANGAN)				
SUZUKI (CHANGAN) LIANA A+				
B4	**1.4** 10/10 - 73 kW	**22-212986** **22-212993**	**22-213686** **22-213693**	Standardfahrwerk VA: ohne Stabilisator
B4	**1.4** 10/10 - 73 kW	**22-229113** **22-229120**	**22-213686** **22-213693**	Standardfahrwerk VA: mit Stabilisator
SUZUKI (CHANGAN) SWIFT (EZ, MZ)				
B4	**1.3, 1.5** 05/05 - 63 -76 kW	**22-166722** **22-166739**	**19-156545**	
B6 Sport	**1.3, 1.5** 05/05 - 63 -76 kW	**22-222121** **22-222138**	**24-222143**	
B8	**1.3, 1.5** 05/05 - 63 -76 kW	**22-222152** **22-222169**	**24-222143**	
B14	**1.3, 1.5** 05/05 - 63 -76 kW	**47-167551**		siehe Gutachten VA: Tieferlegung lt. GA: 10-30 mm; Achslast bis: 830 kg HA: Tieferlegung lt. GA: 0-20 mm; Achslast bis: 830 kg
SUZUKI (CHANGHE)				
SUZUKI (CHANGHE) LIANA				
B4	**1.6, 1.6 VVTi** 11/05 - 70 -80 kW	**22-212986** **22-212993**	**22-213686** **22-213693**	Standardfahrwerk VA: ohne Stabilisator
B4	**1.6, 1.6 VVTi** 11/05 - 70 -80 kW	**22-229113** **22-229120**	**22-213686** **22-213693**	Standardfahrwerk VA: mit Stabilisator
TOFAS				
TOFAS SAHIN Stufenheck				
B4	**1.4 Mirafiori, 1.6 IE, 1.6 S** 01/80 - 12/03 51 -63 kW		*19-019291*	
TOFAS DOGAN				
B4	**1.6, 1.6 i.e, 1.6 IE** 01/76 - 07/02 59 -66 kW		*19-019291*	
TOYOTA				
TOYOTA AURIS (NRE15_, ZZE15_, ADE15_, ZRE15_, NDE15_)				
B3	**1.33 Dual-VVTi, 1.4 VVTi** 03/07 - 71 -74 kW	**36-215744**	**36-215775**	Standardfahrwerk
B3	**1.33 Dual-VVTi, 1.4 VVTi** 03/07 - 71 -74 kW		**36-215782**	Standardfahrwerk; Verstärkte Ausführung .
B3	**1.4 D-4D, 1.6, 1.6 VVTi, 1.8, 1.8 VVTi** 10/06 - 66 -108 kW	**36-215751**	**36-215775**	Standardfahrwerk
B3	**1.4 D-4D, 1.6, 1.6 VVTi, 1.8, 1.8 VVTi** 10/06 - 66 -108 kW	**36-215768**	**36-215782**	Standardfahrwerk; Verstärkte Ausführung .
B3	**2.0 D-4D** 03/07 - 93 kW	**36-215768**	**36-215775**	Standardfahrwerk
B3	**2.0 D-4D** 03/07 - 93 kW		**36-215782**	Standardfahrwerk; Verstärkte Ausführung .

				

TOYOTA

TOYOTA AURIS (NRE15_, ZZE15_, ADE15_, ZRE15_, NDE15_)

B4	**1.33 Dual-VVTi, 1.4 D-4D, 1.4 VVTi, 1.6, 1.6 VVTi, 1.8, 1.8 VVTi, 2.0 D-4D, 2.2 D** 03/07 - 66 -130 kW	**22-168337** **22-168344**	**19-168210**	Standardfahrwerk

TOYOTA AVENSIS (_T22_)

B4	**1.6, 1.8, 2.0, 2.0 D, 2.0 D-4D, 2.0 TD** 09/97 - 02/03 61 -94 kW		*22-049636*	

TOYOTA AVENSIS Liftback (_T22_)

B4	**1.6, 1.8, 2.0, 2.0 D, 2.0 D-4D, 2.0 TD** 09/97 - 02/03 61 -94 kW		*22-049636*	

TOYOTA AVENSIS Station Wagon (_T22_)

B4	**1.6, 1.8, 1.9 D, 2.0, 2.0 D-4D, 2.0 TD** 09/97 - 02/03 61 -94 kW		*22-049636*	

TOYOTA AVENSIS VERSO (AC_)

B4	**2.0 D4-D, 2.0 VVT-i** 08/01 - 11/09 85 -110 kW		**19-166452**	Standardfahrwerk

TOYOTA AVENSIS (T25)

B3	**1.6 VVT-i, 1.8, 2.0** 04/03 - 11/08 81 -108 kW	i.V.	**36-241187**	Öffnungstemperatur Kälteprüfstrom DIN [A]; Standardfahrwerk
B3	**1.6 VVT-i, 1.8** 04/03 - 11/08 81 -95 kW	**36-241170**	i.V.	Länderausführung Kälteprüfstrom DIN [A]; Standardfahrwerk
B3	**2.0** 04/03 - 11/08 108 kW	**36-241194**		Länderausführung Kälteprüfstrom DIN [A]; Standardfahrwerk
B4	**1.6 VVT-i, 1.8, 2.0, 2.0 D-4D, 2.2 D-4D, 2.2 D-CAT, 2.2 TD, 2.4** 04/03 - 11/08 74 -130 kW	**22-156358** **22-156365**	**19-219158**	

TOYOTA AVENSIS Stufenheck (T25)

B3	**1.6 VVT-i, 1.8, 2.0** 04/03 - 11/08 81 -108 kW	**36-241170**	i.V.	Länderausführung Kälteprüfstrom DIN [A]; Standardfahrwerk
B4	**1.6 VVT-i, 1.8, 2.0, 2.0 D-4D, 2.2 D-4D, 2.2 D-CAT, 2.2 TD, 2.4** 04/03 - 11/08 74 -130 kW	**22-156358** **22-156365**		

TOYOTA AVENSIS Kombi (T25)

B4	**1.6 VVT-i, 1.8, 2.0, 2.0 D-4D, 2.2 D-4D, 2.2 D-CAT, 2.2 TD, 2.4** 04/03 - 11/08 74 -130 kW	**22-156358** **22-156365**		

TOYOTA AVENSIS Station Wagon (T27)

B3	**2.0 D-4D** 02/09 - 91 -93 kW	**37-239794**	**36-239771**	Standardfahrwerk

TOYOTA AYGO (B10)

B1	**1.0, 1.0 GPL, 1.4 HDi** 07/05 - 40 -50 kW	**12-234172**		Standardfahrwerk VA: mit Kugellager
B3	**1.0, 1.0 GPL** 07/05 - 50 kW	**36-200764**	**36-200795**	Standardfahrwerk

				

TOYOTA

TOYOTA AYGO (B10)

B3	**1.0, 1.0 GPL** 07/05 - 50 kW	**36-200788**	**36-200795**	Standardfahrwerk; Verstärkte Ausführung .
B3	**1.4 HDi** 07/05 - 08/10 40 kW	**36-200788**	**36-200795**	Standardfahrwerk
B4	**1.0, 1.0 GPL, 1.4 HDi** 07/05 - 40 -50 kW	**22-146809** **22-146816**	**19-147659**	
B6 Sport	**1.0, 1.0 GPL, 1.4 HDi** 07/05 - 40 -50 kW	**22-235428** **22-235435**	**19-235448**	
B8	**1.0, 1.0 GPL, 1.4 HDi** 07/05 - 40 -50 kW	**22-235459** **22-235466**	**19-235479**	
B12 PK	**1.0, 1.4 HDi** 07/05 - 40 -50 kW	**46-207166**		Zweirohrsystem; siehe Gutachten VA: Tieferlegung lt. GA: 30 mm; Achslast bis: 695 kg HA: Tieferlegung lt. GA: 30 mm; Achslast bis: 695 kg

TOYOTA CAMRY (_V1_)

B4	**2.2, 2.5, 3.0** 06/91 - 08/94 100 -138 kW		*22-049582* *22-049599*	
B4	**2.2** 08/94 - 08/96 100 kW	*22-048325* *22-048332*	*22-049582* *22-049599*	
B4	**2.5, 3.0** 08/94 - 08/96 129 -138 kW	*22-048325* *22-048332*	*22-049582* *22-049599*	

TOYOTA CAMRY Station Wagon (_V10)

B4	**2.2, 3.0** 03/92 - 08/94 100 -138 kW		*22-049582* *22-049599*	
B4	**2.2** 08/94 - 07/96 100 kW	*22-048325* *22-048332*	*22-049582* *22-049599*	
B4	**3.0** 08/94 - 07/96 138 kW	*22-048325* *22-048332*	*22-049582* *22-049599*	

TOYOTA CAMRY (_V30)

B4	**2.4 VVT-i, 3.0 V6** 11/01 - 01/06 112 -137 kW	**22-165978** **22-165985**	**22-165381** **22-165398**	Standardfahrwerk

TOYOTA CAMRY Stufenheck (_V40)

BSK	**2.4 VVTi, 3.5** 01/06 - 09/11 116 -209 kW	*53-008008*	Baumuster: AC / GSV40; für gepanzerte Fahrzeuge; Widerstandsklasse: B6

TOYOTA CARINA (TA1_)

B4	**1.6** 10/75 - 03/78 55 -63 kW	*21-030567*	*19-019437*	
B6 Sport	**1.6** 10/75 - 03/78 55 -63 kW		**24-003193**	

TOYOTA CARINA (TA4L, TA6_L)

B4	**1.6, 1.8, 1.8 D** 01/78 - 02/87 48 -63 kW	*21-030567*	*19-019598*	

TOYOTA CARINA Station Wagon (TA4K, TA6K)

B4	**1.6, 1.8, 1.8 D** 04/78 - 09/83 48 -57 kW	*21-030567*	*19-019598*	

T

			

TOYOTA

TOYOTA CARINA II (_T15_)

B4	**1.6** 10/83 - 11/87 55 -63 kW	*21-031090*	*22-181459* *22-044587*	
B4	**1.8 GLI, 2.0 D** 10/83 - 05/88 50 -74 kW		*22-181459* *22-044587*	

TOYOTA CARINA II (_T17_)

B4	**1.6** 12/87 - 03/92 66 -75 kW	*21-031366*		
B4	**2.0 GLI** 12/87 - 03/92 89 kW	*21-031397*	*22-049483* *22-049490*	
B4	**2.0 D** 03/88 - 06/93 54 kW	*21-031397*		

TOYOTA CARINA II Stufenheck (_T17_)

B4	**1.6** 12/87 - 03/92 66 -75 kW	*21-031366*		
B4	**2.0 GLI** 12/87 - 03/92 89 kW	*21-031397*	*22-049483* *22-049490*	
B4	**2.0 D** 03/88 - 06/93 54 kW	*21-031397*		

TOYOTA CARINA II Station Wagon (_T17_)

B4	**1.6** 12/87 - 03/92 66 -75 kW	*21-031366*		
B4	**2.0** 12/87 - 04/92 89 kW	*21-031397*	*22-049483* *22-049490*	
B4	**2.0 D** 12/87 - 01/92 54 kW	*21-031397*		

TOYOTA CARINA E (_T19_)

B4	**1.6, 1.6 16V** CH-Nr. - 01/96 73 -85 kW		*22-059543* *22-059550*	CH.Nr.: SB... ->; Öffnungstemperatur Kälteprüfstrom DIN [A]; Produktionsland: Großbritannien
B4	**1.6, 1.6 16V, 1.6 GLI** CH-Nr. - 09/97 73 -85 kW	**22-048202** **22-048219**		CH.Nr.: JT... ->; ohne Schlechtwegeausführung; Produktionsland: Japan
B4	**1.6, 1.6 16V, 1.6 GLI** CH-Nr. - 09/97 73 -85 kW	**22-048202** **22-048219**	*22-049445* *22-049452*	CH.Nr.: JT... ->; Schlechtwegeausführung; Produktionsland: Japan
B4	**1.6 GLI** CH-Nr. - 08/93 79 kW	**22-048202** **22-048219**		CH.Nr.: SB... ->; Öffnungstemperatur Kälteprüfstrom DIN [A]; Produktionsland: Großbritannien
B4	**1.6 GLI** CH-Nr. - 08/93 79 kW	**22-048202** **22-048219**	*22-049445* *22-049452*	CH.Nr.: SB... ->; Länderausführung Kälteprüfstrom DIN [A]; Produktionsland: Großbritannien
B4	**1.6 GLI** 08/93 - 01/96 79 kW		*22-059543* *22-059550*	CH.Nr.: SB... ->; Öffnungstemperatur Kälteprüfstrom DIN [A]; Produktionsland: Großbritannien
B4	**1.8** CH-Nr. - 01/96 79 kW		*22-059543* *22-059550*	CH.Nr.: SB... ->; Öffnungstemperatur Kälteprüfstrom DIN [A]; Produktionsland: Großbritannien
B4	**2.0 GLI, 2.0 i** CH-Nr. - 01/96 93 -98 kW		*22-059543* *22-059550*	CH.Nr.: SB... ->; Öffnungstemperatur Kälteprüfstrom DIN [A]; Produktionsland: Großbritannien
B4	**2.0 GLI, 2.0 i** CH-Nr. - 09/97 93 -98 kW	*21-031410*	*22-059543* *22-059550*	CH.Nr.: JT... ->; ohne Schlechtwegeausführung; Produktionsland: Japan

T

TOYOTA

TOYOTA CARINA E (_T19_)

B4	**2.0 GLI, 2.0 i** CH-Nr. - 09/97 93 -98 kW	*21-031410*		CH.Nr.: JT... ->; Schlechtwegeausführung; Produktionsland: Japan
B4	**2.0 GTi, 2.0 GTi 16V** 04/92 - 09/97 116 -129 kW		*22-059543* *22-059550*	
B4	**2.0 D** CH-Nr. - 01/96 54 kW		*22-059543* *22-059550*	CH.Nr.: SB... ->; Öffnungstemperatur Kälteprüfstrom DIN [A]; Produktionsland: Großbritannien
B4	**2.0 D** CH-Nr. - 01/96 54 kW	*21-031410*		CH.Nr.: JT... ->; ohne Schlechtwegeausführung; Produktionsland: Japan
B4	**2.0 D** CH-Nr. - 01/96 54 kW	*21-031410*	*22-049445* *22-049452*	CH.Nr.: JT... ->; Schlechtwegeausführung; Produktionsland: Japan
B4	**2.0 TD** CH-Nr. - 09/97 61 kW	*21-031410*		CH.Nr.: JT... ->; ohne Schlechtwegeausführung; Produktionsland: Japan
B4	**2.0 TD** CH-Nr. - 09/97 61 kW	*21-031410*	*22-049445* *22-049452*	CH.Nr.: JT... ->; Schlechtwegeausführung; Produktionsland: Japan

TOYOTA CARINA E Stufenheck (_T19_)

B4	**1.6, 1.6 16V** CH-Nr. - 01/96 73 -85 kW		*22-059543* *22-059550*	CH.Nr.: SB... ->; Öffnungstemperatur Kälteprüfstrom DIN [A]; Produktionsland: Großbritannien
B4	**1.6, 1.6 16V** CH-Nr. - 09/97 73 -85 kW	**22-048202** **22-048219**	*22-049445* *22-049452*	CH.Nr.: JT... ->; Schlechtwegeausführung; Produktionsland: Japan
B4	**1.6, 1.6 16V** CH-Nr. - 09/97 73 -85 kW	**22-048202** **22-048219**		CH.Nr.: JT... ->; ohne Schlechtwegeausführung; Produktionsland: Japan
B4	**1.6** CH-Nr. - 08/93 79 kW	**22-048202** **22-048219**		CH.Nr.: SB... ->; Öffnungstemperatur Kälteprüfstrom DIN [A]; Produktionsland: Großbritannien
B4	**1.6** CH-Nr. - 08/93 79 kW	**22-048202** **22-048219**	*22-049445* *22-049452*	CH.Nr.: SB... ->; Länderausführung Kälteprüfstrom DIN [A]; Produktionsland: Großbritannien
B4	**1.6** 08/93 - 01/96 79 kW		*22-059543* *22-059550*	CH.Nr.: SB... ->; Öffnungstemperatur Kälteprüfstrom DIN [A]; Produktionsland: Großbritannien
B4	**1.8 i 16V** CH-Nr. - 01/96 79 kW		*22-059543* *22-059550*	CH.Nr.: SB... ->; Öffnungstemperatur Kälteprüfstrom DIN [A]; Produktionsland: Großbritannien
B4	**2.0, 2.0 i** CH-Nr. - 01/96 93 -98 kW		*22-059543* *22-059550*	CH.Nr.: SB... ->; Öffnungstemperatur Kälteprüfstrom DIN [A]; Produktionsland: Großbritannien
B4	**2.0, 2.0 i** CH-Nr. - 09/97 93 -98 kW	*21-031410*	*22-059543* *22-059550*	CH.Nr.: JT... ->; ohne Schlechtwegeausführung; Produktionsland: Japan
B4	**2.0, 2.0 i** CH-Nr. - 09/97 93 -98 kW	*21-031410*		CH.Nr.: JT... ->; Schlechtwegeausführung; Produktionsland: Japan
B4	**2.0 D** CH-Nr. - 01/96 54 kW		*22-059543* *22-059550*	CH.Nr.: SB... ->; Öffnungstemperatur Kälteprüfstrom DIN [A]; Produktionsland: Großbritannien
B4	**2.0 D** CH-Nr. - 01/96 54 kW	*21-031410*		CH.Nr.: JTxxxxxx ->; ohne Schlechtwegeausführung; Produktionsland: Japan
B4	**2.0 D** CH-Nr. - 01/96 54 kW	*21-031410*	*22-049445* *22-049452*	CH.Nr.: JT... ->; Schlechtwegeausführung; Produktionsland: Japan
B4	**2.0 TD** CH-Nr. - 01/96 61 kW		*22-059543* *22-059550*	CH.Nr.: SB... ->; Öffnungstemperatur Kälteprüfstrom DIN [A]; Produktionsland: Großbritannien
B4	**2.0 TD** CH-Nr. - 09/97 61 kW	*21-031410*		CH.Nr.: JT... ->; ohne Schlechtwegeausführung; Produktionsland: Japan
B4	**2.0 TD** CH-Nr. - 09/97 61 kW	*21-031410*	*22-049445* *22-049452*	CH.Nr.: JT... ->; Schlechtwegeausführung; Produktionsland: Japan

				

TOYOTA

TOYOTA CARINA E Sportswagon (_T19_)

B4	**1.6, 1.6 GLI, 1.6 i** CH-Nr. - 09/97 73 -85 kW	**22-048202** **22-048219**	*22-049445* *22-049452*	CH.Nr.: JT... ->; Produktionsland: Japan
B4	**1.8 i** CH-Nr. - 09/97 79 kW	**22-048202** **22-048219**	*22-049445* *22-049452*	CH.Nr.: JT.. ->; Produktionsland: Japan
B4	**2.0 GLI, 2.0 i** CH-Nr. - 09/97 93 -98 kW	*21-031410*		CH.Nr.: JT... ->; Produktionsland: Japan
B4	**2.0 D, 2.0 TD** CH-Nr. - 09/97 54 -61 kW	*21-031410*	*22-049445* *22-049452*	CH.Nr.: JTxxxxxx ->; Produktionsland: Japan

TOYOTA CELICA (TA2)

B4	**1.6 LT, 2.0** 10/75 - 03/78 55 -63 kW	*21-030567*	*19-019437*	
B4	**1.6, 1.6 GT, 1.6 LT, 1.6 ST** 11/71 - 09/75 58 -79 kW		*19-019437*	
B4	**1.6, 1.6 GT, 1.6 LT, 1.6 ST** 10/75 - 03/78 58 -79 kW	*21-030567*	*19-019437*	
B6 Sport	**1.6, 1.6 GT, 1.6 LT, 1.6 ST, 2.0** 11/71 - 07/77 55 -79 kW		**24-003193**	

TOYOTA CELICA (TA60, RA40, RA6_)

B4	**1.6 ST** 08/77 - 07/81 63 kW	*21-030567*	*19-019598*	Felge: 13"
B4	**1.6 ST** 08/77 - 07/81 63 kW	*21-030383*	*19-019598*	Felge: 14"
B4	**1.6 ST, 2.0 XT** 02/79 - 07/81 65 -66 kW	*21-030383*	*19-019598*	
B4	**2.0 GT, 2.0 XT** 02/78 - 08/85 77 -90 kW	*21-030383*		

TOYOTA CELICA Coupe (TA4C, TA60)

B4	**1.6 GT, 1.6 LT, 1.6 ST** 04/78 - 07/81 55 -81 kW	*21-030383*		

TOYOTA CELICA Coupe (RA6)

B4	**1.6, 2.0** 01/82 - 12/85 77 -91 kW	*21-030383* **11-101918** SP		

TOYOTA CELICA Coupe (_T18_)

B4	**1.6 STI, 2.0 GTi** 10/89 - 11/93 77 -115 kW		*22-049506* *22-049513*	
B6 Sport	**2.0 Turbo 4WD** 10/89 - 11/93 150 -153 kW	**34-003527**		

TOYOTA CELICA Cabriolet (_T18_)

B4	**2.0 GTi** 10/89 - 11/93 115 kW		*22-049506* *22-049513*	

T

				
TOYOTA				
TOYOTA CELICA (_T20_)				
B4	**1.8 i 16V** 11/93 - 11/99 85 kW	*21-031434*		VA: nur für verschraubte Federbeine
TOYOTA CELICA Cabriolet (_T20_)				
B4	**2.0 i 16V** 11/93 - 08/99 125 kW	*21-031434*		VA: nur für verschraubte Federbeine
TOYOTA COROLLA Liftback (KE, TE)				
B4	**1.2** 09/76 - 01/80 40 kW		*19-020037*	
B4	**1.6** 09/76 - 01/80 54 -62 kW	*21-030383*	*19-020037*	
B6 Sport	**1.2, 1.6** 09/76 - 01/80 40 -62 kW		**24-003179**	Baumuster: Rennen; Baumuster: KE
TOYOTA COROLLA (KE)				
B4	**1.2** 10/72 - 12/80 40 -43 kW		*19-020037*	
B6 Sport	**1.2, 1.3** 10/72 - 11/81 40 -44 kW		**24-003179**	Baumuster: Rennen
TOYOTA COROLLA Combi (KE)				
B4	**1.2, 1.3** 07/75 - 11/81 40 -44 kW		*19-020037*	
TOYOTA COROLLA Coupe (KE)				
B4	**1.2, 1.3** 07/75 - 11/81 40 -44 kW		*19-020037*	
B6 Sport	**1.2, 1.3** 07/75 - 11/81 40 -44 kW		**24-003179**	Baumuster: Rennen
TOYOTA COROLLA Liftback (_E7_)				
B4	**1.3** 09/79 - 05/83 44 -48 kW		*19-019598*	
B4	**1.6, 1.6 GT** 09/79 - 09/83 54 -81 kW	*21-030383*	*19-019598*	
B4	**1.8 D** 01/83 - 09/83 48 kW	*21-030383*	*19-019598*	
B6 Sport	**1.3** 09/79 - 05/83 44 -48 kW		**24-003193**	
B6 Sport	**1.6, 1.6 GT, 1.8 D** 09/79 - 09/83 48 -81 kW	**34-000984**	**24-003193**	
TOYOTA COROLLA (_E7_)				
B4	**1.3** 09/79 - 06/83 44 -48 kW		*19-019598*	
B4	**1.6** 10/82 - 09/83 55 kW	*21-030383*	*19-019598*	
B4	**1.8 D** 01/83 - 09/83 43 kW	*21-030383*	*19-019598*	

T

				

TOYOTA

TOYOTA COROLLA (_E7_)

B6 Sport	**1.3** 09/79 - 06/83 44 -48 kW		**24-003193**	
B6 Sport	**1.6, 1.8 D** 10/82 - 09/83 43 -55 kW	**34-000984**	**24-003193**	

TOYOTA COROLLA Station Wagon (_E7_)

B4	**1.3, 1.8 D** 12/79 - 08/87 44 -48 kW	*21-030383*		

TOYOTA COROLLA Coupe (AE86)

B6 Sport	**1.5 L, 1.6 16V, 1.6 GT 16V, 1.6 GTi Twin Cam, 1.6 SR, 1.6 SR 16V** 05/83 - 07/87 57 -96 kW	**34-000984**	**24-003193**	
B6 Sport	**1.5 L, 1.6 16V, 1.6 GT 16V, 1.6 GTi Twin Cam, 1.6 SR, 1.6 SR 16V** 05/83 - 07/87 57 -96 kW		**24-001540**	Baumuster: Rennen HA: straffere Einstellung

TOYOTA COROLLA Liftback (_E9_)

B3	**1.3 i** 08/87 - 04/92 55 kW	**36-161638**		Standardfahrwerk
B3	**1.6, 1.6 GTI, 1.8 D** 07/87 - 06/93 47 -92 kW	**36-161614**		Standardfahrwerk
B4	**1.3, 1.3 i** 07/87 - 04/92 55 -60 kW	*21-031380*	*22-049384* *22-049391*	Schlechtwegeausführung
B4	**1.3, 1.3 i** 07/87 - 04/92 55 -60 kW	*21-031359*	*22-049384* *22-049391*	ohne Schlechtwegeausführung
B4	**1.5, 1.6** 08/87 - 04/92 52 -92 kW	*21-031359*	*22-049384* *22-049391*	ohne Schlechtwegeausführung
B4	**1.6 GTI** 07/87 - 06/93 92 kW	*21-031373*	*22-049384* *22-049391*	
B4	**1.8 D** 08/87 - 04/92 47 -49 kW	*21-031373*	*22-049384* *22-049391*	ohne Schlechtwegeausführung

TOYOTA COROLLA Compact (_E9_)

B3	**1.3** 08/87 - 12/89 55 kW	**36-161638**		Standardfahrwerk
B3	**1.6, 1.6 GTi, 1.6 i, 1.8 D** 08/87 - 04/92 47 -85 kW	**36-161614**		Standardfahrwerk
B4	**1.3** 08/87 - 12/89 55 kW	*21-031380*	*22-049384* *22-049391*	Schlechtwegeausführung
B4	**1.3** 08/87 - 12/89 55 kW	*21-031359*	*22-049384* *22-049391*	ohne Schlechtwegeausführung
B4	**1.6, 1.6 GTi, 1.6 i** 08/87 - 04/92 66 -85 kW	*21-031380*	*22-049384* *22-049391*	Schlechtwegeausführung
B4	**1.6, 1.6 GTi, 1.6 i** 08/87 - 04/92 66 -85 kW	*21-031359*	*22-049384* *22-049391*	ohne Schlechtwegeausführung
B4	**1.8 D** 08/87 - 04/92 47 -49 kW	*21-031380*	*22-049384* *22-049391*	Schlechtwegeausführung
B4	**1.8 D** 08/87 - 04/92 47 -49 kW	*21-031373*	*22-049384* *22-049391*	ohne Schlechtwegeausführung

T

TOYOTA

TOYOTA COROLLA (_E9_)

B3	**1.3, 1.3 i** 05/87 - 12/92 55 -60 kW	**36-161638**		Standardfahrwerk
B3	**1.6, 1.6 i, 1.6 XL, 1.8 D** 07/87 - 06/93 47 -145 kW	**36-161614**		Standardfahrwerk
B4	**1.3, 1.3 i, 1.5, 1.5 DX** 05/87 - 12/92 52 -92 kW	*21-031380*	*22-049384* *22-049391*	Schlechtwegeausführung
B4	**1.3, 1.3 i, 1.5, 1.5 DX** 05/87 - 12/92 52 -92 kW	*21-031359*	*22-049384* *22-049391*	ohne Schlechtwegeausführung
B4	**1.5 4WD, 1.6 4WD, 1.6 GL 4WD, 1.6 i 4WD** 10/87 - 04/92 66 -92 kW	*21-031380*	*19-063560*	
B4	**1.6, 1.6 i, 1.6 XL** 08/87 - 04/92 66 -145 kW	*21-031380*	*22-049384* *22-049391*	Schlechtwegeausführung
B4	**1.6, 1.6 i, 1.6 XL** 08/87 - 04/92 66 -145 kW	*21-031359*	*22-049384* *22-049391*	ohne Schlechtwegeausführung
B4	**1.8 D** 07/87 - 06/93 47 -49 kW	*21-031380*	*22-049384* *22-049391*	Schlechtwegeausführung
B4	**1.8 D** 07/87 - 06/93 47 -49 kW	*21-031373*	*22-049384* *22-049391*	ohne Schlechtwegeausführung

TOYOTA COROLLA Station Wagon (_E9_)

B3	**1.3, 1.3 i** 12/87 - 06/92 55 kW	**36-161638**		Standardfahrwerk
B3	**1.6, 1.6 XLI, 1.8 D** 12/87 - 06/92 47 -77 kW	**36-161614**		Standardfahrwerk
B4	**1.3, 1.3 i** 12/87 - 06/92 55 kW	*21-031380*	*22-049384* *22-049391*	Schlechtwegeausführung
B4	**1.3, 1.3 i** 12/87 - 06/92 55 kW	*21-031359*	*22-049384* *22-049391*	ohne Schlechtwegeausführung
B4	**1.6, 1.6 XLI** 02/88 - 06/92 66 -77 kW	*21-031380*	*22-049384* *22-049391*	Schlechtwegeausführung
B4	**1.6** 02/88 - 05/92 66 kW	*21-031359*	*22-049384* *22-049391*	ohne Schlechtwegeausführung
B4	**1.8 D** 12/87 - 06/92 47 -49 kW	*21-031380*	*22-049384* *22-049391*	Schlechtwegeausführung
B4	**1.8 D** 12/87 - 06/92 47 -49 kW	*21-031373*	*22-049384* *22-049391*	ohne Schlechtwegeausführung

TOYOTA COROLLA Compact (_E10_)

B4	**1.3 12V** 07/92 - 05/95 53 kW	**11-101918** SP	*22-049469* *22-049476*	ohne Schlechtwegeausführung
B4	**1.3 12V, 1.3 XLI, 1.3 XLI 16V, 1.6 Si** 07/92 - 04/97 53 -84 kW	**11-101918** SP	*22-138712* *22-138729*	Schlechtwegeausführung
B4	**1.3 XLI, 1.3 XLI 16V** 07/92 - 04/97 55 -65 kW	**11-101918** SP	*22-049469* *22-049476*	ohne Schlechtwegeausführung
B4	**1.6 Si** 07/92 - 04/97 84 kW	**11-101918** SP	*22-049469* *22-049476*	ohne Schlechtwegeausführung

T

				

TOYOTA

TOYOTA COROLLA Compact (_E10_)

B4	**2.0 D** 07/92 - 04/97 53 kW	**11-101918** SP	*22-049469* *22-049476*	ohne Schlechtwegeausführung
B4	**2.0 D** 07/92 - 04/97 53 kW	**11-101918** SP	*22-138712* *22-138729*	Schlechtwegeausführung
B6 Sport	**1.6 Si** 07/92 - 04/97 84 kW	**34-030097**	**34-050217**	ohne Niveauregulierung VA: nur für verschraubte Federbeine HA: nur für verschraubte Federbeine

TOYOTA COROLLA Liftback (_E10_)

B4	**1.3 12V, 1.3 XLI** 07/92 - 04/97 53 -65 kW	**11-101918** SP	*22-049469* *22-049476*	ohne Schlechtwegeausführung
B4	**1.3 12V, 1.3 XLI, 1.6 GLI** 07/92 - 04/97 53 -84 kW	**11-101918** SP	*22-138712* *22-138729*	Schlechtwegeausführung
B4	**1.6 GLI** 07/92 - 04/97 84 kW	**11-101918** SP	*22-049469* *22-049476*	ohne Schlechtwegeausführung
B4	**2.0 D** 07/92 - 04/97 53 kW		*22-049469* *22-049476*	ohne Schlechtwegeausführung
B4	**2.0 D** 07/92 - 04/97 53 kW	**11-101918** SP	*22-138712* *22-138729*	Schlechtwegeausführung
B6 Sport	**1.6 GLI** 07/92 - 04/97 84 kW	**34-030097**	**34-050217**	ohne Niveauregulierung VA: nur für verschraubte Federbeine HA: nur für verschraubte Federbeine

TOYOTA COROLLA (_E10_)

B4	**1.3 12V, 1.3 XLI, 1.3 XLI 16V** 07/92 - 04/97 53 -65 kW	**11-101918** SP	*22-049469* *22-049476*	ohne Schlechtwegeausführung
B4	**1.3 12V, 1.3 XLI, 1.3 XLI 16V, 1.6, 1.6 Si** 05/92 - 04/97 53 -85 kW	**11-101918** SP	*22-138712* *22-138729*	Schlechtwegeausführung
B4	**1.6, 1.6 Si** 05/92 - 04/97 76 -85 kW	**11-101918** SP	*22-049469* *22-049476*	ohne Schlechtwegeausführung
B4	**2.0 D** 07/92 - 04/97 53 kW	**11-101918** SP	*22-049469* *22-049476*	ohne Schlechtwegeausführung
B4	**2.0 D** 07/92 - 04/97 53 kW	**11-101918** SP	*22-138712* *22-138729*	Schlechtwegeausführung

TOYOTA COROLLA Wagon (_E10_)

B4	**1.3 12V, 1.3 XLI 16V** 07/92 - 09/95 53 -65 kW	**11-101918** SP	*22-049469* *22-049476*	ohne Schlechtwegeausführung
B4	**1.3 12V, 1.3 XLI, 1.3 XLI 16V, 1.6, 1.6 Si, 1.8, 1.8 XL** 07/92 - 04/97 53 -88 kW	**11-101918** SP	*22-138712* *22-138729*	Schlechtwegeausführung
B4	**1.3 XLI** 09/95 - 04/97 55 kW	**11-101918** SP	*22-049469* *22-049476*	ohne Schlechtwegeausführung
B4	**1.6, 1.6 Si, 1.8, 1.8 XL** 07/92 - 04/97 76 -88 kW	**11-101918** SP	*22-049469* *22-049476*	ohne Schlechtwegeausführung
B4	**2.0 D** 07/92 - 04/97 53 kW	**11-101918** SP	*22-049469* *22-049476*	ohne Schlechtwegeausführung
B4	**2.0 D** 07/92 - 04/97 53 kW	**11-101918** SP	*22-138712* *22-138729*	Schlechtwegeausführung

T

				
TOYOTA				
TOYOTA COROLLA Compact (_E11_)				
B3	**1.6 Aut.** 09/98 - 02/00 79 kW	*36-200443*	*36-200597*	Standardfahrwerk
B3	**1.6** 04/97 - 08/98 81 kW	*36-200337*	*36-200597*	Standardfahrwerk; Schaltgetriebe
B3	**1.6** 09/98 - 02/00 81 kW	*36-200344*	*36-200597*	Standardfahrwerk; Schaltgetriebe
B3	**1.6** 09/98 - 02/00 81 kW	*36-200443*	*36-200597*	Standardfahrwerk; Automatik
B4	**1.4, 1.6, 1.6 Aut.** 04/97 - 02/00 63 -81 kW		*22-049605* ↓ ↲ *22-049612* ↓ ↳	ohne Schlechtwegeausführung
B4	**2.0 D** 04/97 - 02/00 53 kW	*22-048349* ↓ ↰ *22-048356* ↓ ↱	*22-049605* ↓ ↲ *22-049612* ↓ ↳	ohne Schlechtwegeausführung
TOYOTA COROLLA Liftback (_E11_)				
B3	**1.4, 1.6** 04/97 - 02/00 63 -81 kW		*36-200047*	Standardfahrwerk; Produktionsland: Großbritannien
B3	**1.4** 04/97 - 02/00 63 kW	*36-200313*	*36-200597*	Standardfahrwerk; Schaltgetriebe
B3	**1.6** 04/97 - 08/98 81 kW	*36-200337*	*36-200597*	Standardfahrwerk; Schaltgetriebe
B3	**1.6** 09/98 - 02/00 81 kW	*36-200344*	*36-200597*	Standardfahrwerk; Schaltgetriebe
B3	**1.6** 09/98 - 02/00 81 kW	*36-200443*	*36-200597*	Standardfahrwerk; Automatik
B4	**1.4, 1.6, 1.6 Aut.** 04/97 - 02/00 63 -81 kW		*22-049605* ↓ ↲ *22-049612* ↓ ↳	ohne Schlechtwegeausführung
B4	**2.0 D** 04/97 - 02/00 53 kW	*22-048349* ↓ ↰ *22-048356* ↓ ↱	*22-049605* ↓ ↲ *22-049612* ↓ ↳	ohne Schlechtwegeausführung
TOYOTA COROLLA (_E11_)				
B3	**1.6 Aut.** 09/98 - 02/00 79 kW	*36-200443*		Standardfahrwerk
B3	**1.6** 04/97 - 08/98 81 kW	*36-200337*		Standardfahrwerk; Schaltgetriebe
B3	**1.6** 09/98 - 02/00 81 kW	*36-200344*		Standardfahrwerk; Schaltgetriebe
B3	**1.6** 09/98 - 02/00 81 kW	*36-200443*		Standardfahrwerk; Automatik
B4	**1.9 D, 2.0 D, 2.0 D-4D, 2.2 TD** 04/98 - 11/01 51 -81 kW	*22-048349* ↓ ↰ *22-048356* ↓ ↱	*22-049605* ↓ ↲ *22-049612* ↓ ↳	ohne Schlechtwegeausführung
TOYOTA COROLLA Wagon (__E11_)				
B3	**1.4** 04/97 - 08/98 63 kW	*36-200313*	*36-200597*	Standardfahrwerk; Schaltgetriebe
B3	**1.4** 09/98 - 02/00 63 kW		**36-218554**	Standardfahrwerk
B3	**2.0 D** 04/97 - 08/98 53 kW		*36-200597*	Standardfahrwerk

T







TOYOTA				
TOYOTA COROLLA Wagon (__E11_)				
B3	**2.0 D, 2.0 D-4D** 09/98 - 10/01 53 -66 kW	**36-219841**	**36-218554**	Standardfahrwerk
B4	**1.4, 1.4 16V, 1.6, 1.6 16V, 1.6 Aut., 1.8** 04/97 - 10/01 63 -81 kW		*22-049605* *22-049612*	ohne Schlechtwegeausführung
B4	**1.9 D, 2.0 D, 2.0 D-4D** 04/97 - 10/01 51 -81 kW	*22-048349* *22-048356*	*22-049605* *22-049612*	ohne Schlechtwegeausführung
TOYOTA COROLLA (ZZE12_, NDE12_, ZDE12_)				
B3	**1.4 VVT-i, 1.6 VVT-i** 01/02 - 12/06 71 -81 kW	**36-200061**	**36-200238**	Standardfahrwerk; Schaltgetriebe
B3	**1.6 VVT-i** 01/02 - 12/06 81 kW	**36-200207**	**36-200238**	Standardfahrwerk; Automatik
B3	**1.8 VVTi, 1.8 VVTL-i TS** 06/04 - 02/07 100 -165 kW	i.V.	**36-214563**	Standardfahrwerk
B3	**1.8 VVTL-i TS** 01/02 - 05/04 141 kW	i.V.	**36-214532**	Standardfahrwerk
B3	**1.8 VVTL-i TS** 06/04 - 02/07 141 kW	i.V.	**36-214563**	Standardfahrwerk
B3	**1.4 D** 07/04 - 02/07 66 kW	**36-200207**	**36-200238**	Standardfahrwerk
B3	**2.0 D-4D** 01/02 - 02/07 66 -85 kW	i.V.	**36-200238**	Standardfahrwerk
B4	**1.4 D, 1.4 VVT-i, 1.6 VVT-i, 1.8 VVTi, 1.8 VVTL-i TS, 2.0 D-4D** 05/03 - 02/07 66 -165 kW	**22-111111** **22-111128**	**19-219080**	Öffnungstemperatur Aussenverzahnung Radseite
B4	**1.4 D, 1.4 VVT-i, 1.6 VVT-i, 1.8 VVTi, 1.8 VVTL-i TS, 2.0 D-4D** 05/03 - 02/07 66 -165 kW	**22-111111** **22-111128**	**19-147024**	Länderausführung Aussenverzahnung Radseite
B6 Sport	**1.4 D, 1.4 VVT-i, 1.6 VVT-i, 1.8 VVTi, 1.8 VVTL-i TS, 2.0 D-4D** 05/03 - 02/07 66 -165 kW	**35-053460** **35-053477**	**24-069243**	Öffnungstemperatur Aussenverzahnung Radseite
B8	**1.4 D, 1.4 VVT-i, 1.6 VVT-i, 1.8 VVTi, 1.8 VVTL-i TS, 2.0 D-4D** 05/03 - 02/07 66 -165 kW	**35-053484** **35-053491**	**24-069250**	Öffnungstemperatur Aussenverzahnung Radseite
B12 PK	**1.4 VVT-i, 1.6 VVT-i, 1.8 VVTi, 1.8 VVTL-i TS** 01/02 - 02/07 71 -141 kW	**46-182265**		Öffnungstemperatur Aussenverzahnung Radseite; ohne Niveauregulierung; siehe Gutachten VA: Tieferlegung lt. GA: 30 mm; Achslast bis: 1000 kg HA: Tieferlegung lt. GA: 30 mm; Achslast bis: 970 kg
B12 PK	**1.4 D, 2.0 D-4D** 05/03 - 02/07 66 -85 kW	**46-182272**		Öffnungstemperatur Aussenverzahnung Radseite; ohne Niveauregulierung; siehe Gutachten VA: Tieferlegung lt. GA: 30 mm; Achslast bis: 1000 kg HA: Tieferlegung lt. GA: 30 mm; Achslast bis: 970 kg
B16 PSS9	**1.4 D, 1.4 VVT-i, 1.6 VVT-i, 1.8 VVTi, 1.8 VVTL-i TS, 2.0 D-4D** 05/03 - 02/07 66 -165 kW	**48-088756**		Öffnungstemperatur Aussenverzahnung Radseite; siehe Gutachten VA: Tieferlegung lt. GA: 25-45 mm; Achslast bis: 1000 kg HA: Tieferlegung lt. GA: 25-45 mm; Achslast bis: 970 kg
TOYOTA COROLLA Kombi (_E12J_, _E12T_)				
B3	**1.4 VVT-i** 01/02 - 05/04 71 kW	**36-200054**	**36-198207**	Standardfahrwerk; Schaltgetriebe; Produktionsland: Großbritannien
B3	**1.4 VVT-i** 06/04 - 02/07 71 kW	**36-200672**	**36-200238**	Standardfahrwerk; Schaltgetriebe; Produktionsland: Großbritannien
B3	**1.6 VVT-i** 01/02 - 06/04 81 kW	**36-200054**	**36-198207**	Standardfahrwerk; Schaltgetriebe; Produktionsland: Großbritannien

T

TOYOTA

TOYOTA COROLLA Kombi (_E12J_, _E12T_)

B3	**1.6 VVT-i** 07/04 - 02/07 81 kW	**36-200672**	**36-200238**	Standardfahrwerk; Schaltgetriebe; Produktionsland: Großbritannien
B3	**1.6 VVT-i** 07/04 - 07/07 81 kW	**36-200351**	**36-200238**	Standardfahrwerk; Automatik; Produktionsland: Großbritannien
B3	**1.6 VVT-i** 05/04 - 07/07 81 kW	**36-200085**		Standardfahrwerk; Automatik; Produktionsland: Japan
B3	**1.4 D4-D** 07/04 - 02/07 66 kW	**36-200351**	**36-200238**	Standardfahrwerk; Produktionsland: Großbritannien
B3	**1.4 D4-D** 07/04 - 02/07 66 kW	**36-200085**		Standardfahrwerk; Produktionsland: Japan
B4	**1.4 D4-D, 1.4 VVT-i, 1.6 VVT-i, 1.8, 2.0 D-4D** 04/04 - 02/07 66 -100 kW	**22-111111** ↰ **22-111128** ↱	**19-219080**	
B4	**1.4 D4-D, 1.4 VVT-i, 1.6 VVT-i, 1.8, 2.0 D-4D** 04/04 - 02/07 66 -100 kW	**22-111111** ↰ **22-111128** ↱	**19-147024**	Länderausführung Aussenverzahnung Radseite
B6 Sport	**1.4 D4-D, 1.4 VVT-i, 1.6 VVT-i, 1.8, 2.0 D-4D** 04/04 - 02/07 66 -100 kW	**35-053460** ↰ **35-053477** ↱	**24-069243**	
B8	**1.4 D4-D, 1.4 VVT-i, 1.6 VVT-i, 1.8, 2.0 D-4D** 04/04 - 02/07 66 -100 kW	**35-053484** ↰ **35-053491** ↱	**24-069250**	
B12 PK	**1.4 VVT-i, 1.6 VVT-i, 1.8** 01/02 - 02/07 71 -100 kW	**46-182265**		ohne Niveauregulierung; siehe Gutachten VA: Tieferlegung lt. GA: 30 mm; Achslast bis: 1000 kg HA: Tieferlegung lt. GA: 30 mm; Achslast bis: 970 kg
B12 PK	**1.4 D4-D, 2.0 D-4D** 04/04 - 02/07 66 -85 kW	**46-182272**		ohne Niveauregulierung; siehe Gutachten VA: Tieferlegung lt. GA: 30 mm; Achslast bis: 1000 kg HA: Tieferlegung lt. GA: 30 mm; Achslast bis: 970 kg
B16 PSS9	**1.4 D4-D, 1.4 VVT-i, 1.6 VVT-i, 1.8, 2.0 D-4D** 04/04 - 02/07 66 -100 kW	**48-088756**		siehe Gutachten VA: Tieferlegung lt. GA: 25-45 mm; Achslast bis: 1000 kg HA: Tieferlegung lt. GA: 25-50 mm; Achslast bis: 970 kg

TOYOTA COROLLA Stufenheck (_E12J_, _E12T_)

B3	**1.6 VVT-i** 08/02 - 06/04 81 kW	**36-200054**	**36-198207**	Standardfahrwerk; Schaltgetriebe; Produktionsland: Großbritannien
B3	**1.6 VVT-i** 07/04 - 07/07 81 kW	**36-200672**	**36-200238**	Standardfahrwerk; Schaltgetriebe; Produktionsland: Großbritannien
B3	**1.4 D-4D** 07/04 - 07/07 66 kW	**36-200351**	**36-200238**	Standardfahrwerk; Produktionsland: Großbritannien
B3	**1.4 D-4D** 07/04 - 07/07 66 kW	**36-200085**		Standardfahrwerk; Produktionsland: Japan
B4	**1.4 D-4D, 1.4 VVT-i, 1.5, 1.6, 1.6 VVT-i, 1.8, 2.0 D-4D, 2.2 D-4D** 06/04 - 55 -130 kW	**22-111111** ↰ **22-111128** ↱	**19-219080**	
B4	**1.4 D-4D, 1.4 VVT-i, 1.5, 1.6, 1.6 VVT-i, 1.8, 2.0 D-4D, 2.2 D-4D** 06/04 - 55 -130 kW	**22-111111** ↰ **22-111128** ↱	**19-147024**	Länderausführung Aussenverzahnung Radseite
B6 Sport	**1.4 D-4D, 1.4 VVT-i, 1.5, 1.6, 1.6 VVT-i, 1.8, 2.0 D-4D, 2.2 D-4D** 06/04 - 55 -130 kW	**35-053460** ↰ **35-053477** ↱	**24-069243**	
B8	**1.4 D-4D, 1.4 VVT-i, 1.5, 1.6, 1.6 VVT-i, 1.8, 2.0 D-4D, 2.2 D-4D** 06/04 - 55 -130 kW	**35-053484** ↰ **35-053491** ↱	**24-069250**	







TOYOTA

TOYOTA COROLLA Stufenheck (_E12J_, _E12T_)

B12 PK	**1.4 VVT-i, 1.6 VVT-i, 1.8** 11/01 - 07/07 71 -100 kW	**46-182265**		ohne Niveauregulierung; siehe Gutachten VA: Tieferlegung lt. GA: 30 mm; Achslast bis: 1000 kg HA: Tieferlegung lt. GA: 30 mm; Achslast bis: 970 kg
B12 PK	**1.4 D-4D, 2.0 D-4D** 06/04 - 07/07 55 -85 kW	**46-182272**		ohne Niveauregulierung; siehe Gutachten VA: Tieferlegung lt. GA: 30 mm; Achslast bis: 1000 kg HA: Tieferlegung lt. GA: 30 mm; Achslast bis: 970 kg
B16 PSS9	**1.4 D-4D, 1.4 VVT-i, 1.5, 1.6, 1.6 VVT-i, 1.8, 2.0 D-4D, 2.2 D-4D** 06/04 - 55 -130 kW	**48-088756**		siehe Gutachten VA: Tieferlegung lt. GA: 25-45 mm; Achslast bis: 1000 kg HA: Tieferlegung lt. GA: 25-45 mm; Achslast bis: 970 kg

TOYOTA COROLLA Stufenheck (E15_)

B4	**1.33, 1.4 D-4D, 1.6, 1.6 Dual VVTi, 1.8 VVTL-i, 2.0 D-4D, 2.0 VVTi** 01/07 - 66 -112 kW	**22-168337** **22-168344**	**19-168210**	Standardfahrwerk

TOYOTA COROLLA Verso (ZDE12_, CDE12_)

B3	**1.4 D-4D, 1.4 VVT-i, 1.6 VVT-i, 1.8, 1.8 VVT-i** 09/01 - 05/04 66 -99 kW	**36-200375**	**36-198207**	Standardfahrwerk
B3	**2.0 D-4D** 09/01 - 05/04 66 -85 kW	i.V.	**36-198207**	Standardfahrwerk
B4	**1.4 VVT-i, 1.6 VVT-i, 1.8 VVT-i, 2.0 D-4D** 01/02 - 12/03 66 -99 kW	**22-111111** **22-111128**	**19-219080**	
B4	**1.4 VVT-i, 1.6 VVT-i, 1.8 VVT-i, 2.0 D-4D** 01/02 - 12/03 66 -99 kW	**22-111111** **22-111128**	**19-147024**	Länderausführung Aussenverzahnung Radseite
B4	**1.8 VVT-i, 2.0 D-4D** 02/04 - 05/04 66 -99 kW	**22-184207** **22-184221**	**19-219073**	Standardfahrwerk
B6 Sport	**1.4 VVT-i, 1.6 VVT-i, 1.8 VVT-i, 2.0 D-4D** 01/02 - 12/03 66 -99 kW	**35-053460** **35-053477**	**24-069243**	
B8	**1.4 VVT-i, 1.6 VVT-i, 1.8 VVT-i, 2.0 D-4D** 01/02 - 12/03 66 -99 kW	**35-053484** **35-053491**	**24-069250**	
B12 PK	**1.4 VVT-i, 1.6 VVT-i, 1.8 VVT-i** 01/02 - 12/03 71 -99 kW	**46-182265**		ohne Niveauregulierung; siehe Gutachten VA: Tieferlegung lt. GA: 30 mm; Achslast bis: 1000 kg HA: Tieferlegung lt. GA: 30 mm; Achslast bis: 970 kg
B12 PK	**2.0 D-4D** 01/02 - 12/03 66 kW	**46-182272**		ohne Niveauregulierung; siehe Gutachten VA: Tieferlegung lt. GA: 30 mm; Achslast bis: 1000 kg HA: Tieferlegung lt. GA: 30 mm; Achslast bis: 970 kg
B16 PSS9	**1.4 VVT-i, 1.6 VVT-i, 1.8 VVT-i, 2.0 D-4D** 01/02 - 12/03 66 -99 kW	**48-088756**		siehe Gutachten VA: Tieferlegung lt. GA: 25-45 mm; Achslast bis: 1000 kg HA: Tieferlegung lt. GA: 25-45 mm; Achslast bis: 970 kg

TOYOTA COROLLA Verso (ZER_, ZZE_)

B3	**1.3 VVTi, 1.4 D-4D, 1.5, 1.6, 1.8** 03/04 - 03/09 64 -95 kW	**36-200382**	**36-202676**	Standardfahrwerk
B3	**2.0 D-4D, 2.2 D-4D** 04/04 - 03/09 85 -130 kW	**36-200689**	**36-202676**	Standardfahrwerk
B4	**1.6, 1.8** 04/04 - 03/09 81 -95 kW	**22-184207** **22-184221**	**19-219073**	Standardfahrwerk

TOYOTA CROWN Stufenheck

B6 Sport	**2.0, 2.0 Supercharged, 3.0** 10/87 - 07/91 77 -140 kW	*24-012577*		

T

			

TOYOTA

TOYOTA FJ CRUISER (GSJ1_)

B6 4600	**4.0 i V6** 12/10 - 200 kW	**24-187541**	**24-187558**	Standardfahrwerk
B6 4600	**4.0 i V6, 4.0 VVTi, 4.0 VVTi 4WD** 01/11 - 178 -203 kW	**24-187541**	**24-187558**	Standardfahrwerk
B8 5100	**4.0 i V6, 4.0 VVTi, 4.0 VVTi 4WD** 12/10 - 178 -203 kW	**24-196499**	**33-187174**	ohne TÜV-Gutachten VA: höhenverstellbar; Höherlegung ca.: 0-65 mm HA: Höherlegung ca.: 0-50 mm
B8 5160	**4.0 i V6, 4.0 VVTi, 4.0 VVTi 4WD** 12/10 - 178 -203 kW		**25-227611**	ohne TÜV-Gutachten HA: Höherlegung ca.: 0-65 mm

TOYOTA GT 86 Coupe (_ZN6_)

B6 Sport	**2.0 GT** 03/12 - 147 kW	**35-228370** **35-228387**	**24-228398**	
B8	**2.0 GT** 03/12 - 147 kW	**35-228417** **35-228424**	**24-228435**	
B12 PK	**2.0 GT** 03/12 - 147 kW	**46-240309**		VA: Tieferlegung lt. GA: 25 mm; Achslast bis: 876 kg HA: Tieferlegung lt. GA: 20 mm; Achslast bis: 943 kg
B14	**2.0 GT** 03/12 - 147 kW	**47-228337**		siehe Gutachten VA: Tieferlegung lt. GA: 10-30 mm; Achslast bis: 876 kg HA: Tieferlegung lt. GA: 10-30 mm; Achslast bis: 943 kg
B16 PSS10	**2.0 GT** 03/12 - 147 kW	**48-228299**		siehe Gutachten VA: Tieferlegung lt. GA: 10-30 mm; Achslast bis: 876 kg HA: Tieferlegung lt. GA: 10-30 mm; Achslast bis: 943 kg

TOYOTA HILUX Pick-up (_N_)

B6 Sport	**1.8** 08/83 - 07/88 58 kW		**24-010245**	
B6 4600	**2.2 4WD, 2.4 D 4WD, 2.4 i 4WD** 01/87 - 07/05 58 -84 kW	**24-014687**	**24-026758** **24-021289**	Ausstattung: RN106, LN/RN/YN110 HA: Lmax: 543 mm
B6 4600	**2.4 D, 2.4 TD 4WD, 2.5 D-4D, 2.5 D-4D 4WD** 08/88 - 07/05 55 -75 kW	**24-014687**		

TOYOTA HILUX Pick-up

BSK	**2.0, 2.5 D 4WD, 2.5 D-4D, 2.5 D-4D 4WD, 2.7, 2.7 4WD, 3.0, 3.0 4WD, 3.0 D, 3.0 D-4D 4WD, 4.0, 4.0 4WD** 02/05 - 75 -175 kW	*53-007001*	für gepanzerte Fahrzeuge; zul. Gesamtgewicht: 3600 Kg; Widerstandsklasse: B6

TOYOTA HILUX III Pritsche/Fahrgestell (KUN1_, TGN3_, TGN2_, TGN1_,

BSK	**2.7, 3.0 D, 3.0 D 4WD, 4.0, 4.0 4WD** 02/05 - 118 -175 kW	*53-007001*	für gepanzerte Fahrzeuge; zul. Gesamtgewicht: 3600 Kg; Widerstandsklasse: B6

TOYOTA LAND CRUISER (_J4_)

B6 4600	**3.0 D, 3.4 D, 3.6 D, 3.9, 4.0 D, 4.2** 03/69 - 04/86 59 -96 kW	**24-002486**	**24-002585**	

TOYOTA LAND CRUISER Pick-up (_J4_)

B6 4600	**3.4 D, 3.6 D, 3.9, 4.0 D, 4.2** 01/75 - 04/86 66 -96 kW	**24-002486**	**24-002585**	

TOYOTA LAND CRUISER (_J6_)

B6 4600	**4.0, 4.0 Turbo-D** 10/85 - 12/89 100 -115 kW	**24-010047**	**24-011327**	

T

			

TOYOTA

TOYOTA LAND CRUISER (_J6_)

B6 4600	**4.0 Diesel, 4.2** 10/81 - 10/87 74 -88 kW	**24-002479**	**24-002561**	VA: Kenngröße: 123/41; Länge: 607 mm
B6 4600	**4.0 Diesel, 4.2** 10/81 - 01/88 74 -88 kW	**24-010047**	**24-010351**	
B6 4600	**4.0 Diesel, 4.2** 11/85 - 01/88 76 -88 kW	**24-002479**	**24-011327**	VA: Kenngröße: 123/41; Länge: 607 mm

TOYOTA LAND CRUISER (PZJ7_, KZJ7_, HZJ7_, BJ7_, LJ7_, RJ7_)

B6 4600	**2.4, 2.4 D, 2.4 TD** 10/85 - 12/96 53 -84 kW	**24-010337**	**24-011877** **24-011884**	
B6 4600	**2.4, 2.4 TD** 01/90 - 12/96 66 -84 kW	**24-014847**	**24-014854**	Baumuster: Prado
B6 4600	**2.5 TD 4x4, 2.7 TD 4x4, 3.0 TD, 3.4 D, 3.4 TD** 11/84 - 12/96 61 -92 kW	**24-010047**	**24-010351**	
BSK	**4.2 TD, 4.2 TDi 4x4, 4.5 TD 24V 4x4** 01/90 - 96 -151 kW	*53-005007*		Baumuster: 76; für gepanzerte Fahrzeuge; zul. Gesamtgewicht: 4900 Kg; Widerstandsklasse: B6
BSK	**4.2 TD, 4.2 TD 24V 4x4, 4.2 TD 4x4, 4.2 TDi 4x4, 4.5 TD 24V 4x4** 01/90 - 96 -151 kW	*53-006011*		Baumuster: 78, 79; für gepanzerte Fahrzeuge; zul. Gesamtgewicht: 4200 Kg; Widerstandsklasse: B6
BSK	**4.2 TD, 4.2 TD 24V 4x4, 4.2 TD 4x4, 4.2 TDi 4x4, 4.5 TD 24V 4x4** 01/90 - 96 -151 kW	*53-011015*		Baumuster: 78, 79; für gepanzerte Fahrzeuge; zul. Gesamtgewicht: 4700 Kg; Widerstandsklasse: B6

TOYOTA LAND CRUISER 80 (_J8_)

B6 4600	**2.4, 3.4 D, 4.0, 4.2 D, 4.2 TD, 4.2 TD 24V, 4.5, 4.5 24V** 01/90 - 12/97 70 -215 kW	**24-014779**	**24-014786**	
B6 4600	**3.0 TD, 3.5 D** 01/90 - 08/92 85 -92 kW	**24-014779**	**24-014786**	Standardfahrwerk

TOYOTA LAND CRUISER 90 (_J9_)

B6 4600	**3.4 i 24V** 04/96 - 131 kW	**24-027786**	**33-023519**	
B6 4600	**3.0 TD** 04/96 - 92 kW	**24-027786**	**24-027410**	

TOYOTA LAND CRUISER 100 (UZJ100)

B6 4600	**4.2 D, 4.2 TD, 4.2 TDi 24V, 4.5, 4.5 i, 4.7** 01/98 - 96 -175 kW	**24-027397**	**24-027403**	ohne elektr. Dämpfkraftregulierung
BSK	**4.2 D, 4.5, 4.5 i** 03/98 - 96 -173 kW	**53-001436**		ohne elektr. Dämpfkraftregulierung; Baumuster: 105; für gepanzerte Fahrzeuge; Widerstandsklasse: B6
BSK	**4.2 TD, 4.2 TDi 24V, 4.5, 4.5 i, 4.7** 01/98 - 150 -175 kW	*53-001313*		ohne elektr. Dämpfkraftregulierung; Baumuster: 100; für gepanzerte Fahrzeuge; zul. Gesamtgewicht: 4100 Kg; Widerstandsklasse: B6

TOYOTA LAND CRUISER (J12)

B4	**3.0 D-4D, 4.0** 09/02 - 92 -183 kW	**19-158785**	**19-158778**	ohne elektr. Dämpfkraftregulierung; Ausstattung: KDJ 125 / GRJ 125
B6 4600	**2.7, 3.0 D, 4.5 D** 09/02 - 02/10 70 -151 kW	**24-104807**	**24-104814**	ohne elektr. Dämpfkraftregulierung

T

			

TOYOTA

TOYOTA LAND CRUISER (J12)

B6 4600	**3.4** 09/02 - 08/04 136 kW	**24-104807**	**24-104814**	ohne elektr. Dämpfkraftregulierung
B6 4600	**4.0** 09/02 - 08/04 179 kW	**24-104807**	**24-104814**	ohne elektr. Dämpfkraftregulierung
B6 4600	**3.0 D-4D, 4.0** 09/02 - 92 -183 kW	**24-104807**	**24-104814**	ohne elektr. Dämpfkraftregulierung
B6 4600	**3.0 D-4D** 09/02 - 127 kW	**24-104807**	**24-104814**	ohne elektr. Dämpfkraftregulierung

TOYOTA LAND CRUISER (VDJ20_, UZJ20_)

B6 4600	**4.0 VVTi, 4.5 D V8, 4.5 D-4D, 4.5 D4-D, 4.6 V8, 4.7 V8, 5.7 V8** 11/07 - 173 -284 kW	**24-214018**	**24-152938**	Standardfahrwerk; Baumuster: LC 200; mit Schraubenfederung VA: höhenverstellbar
BSK	**4.0 VVTi, 4.5 D V8, 4.5 D-4D, 4.5 D4-D, 4.6 V8, 4.7 V8, 5.7 V8** 11/07 - 173 -284 kW	**53-230461**		für gepanzerte Fahrzeuge; zul. Gesamtgewicht: 4800 Kg; Widerstandsklasse: B6
BSK	**4.0 VVTi, 4.5 D V8, 4.5 D-4D, 4.5 D4-D, 4.6 V8, 4.7 V8, 5.7 V8** 11/07 - 173 -284 kW	*53-012012*		für gepanzerte Fahrzeuge; zul. Gesamtgewicht: 5800 Kg; Widerstandsklasse: B7

TOYOTA LAND CRUISER 150 (J15)

B6 4600	**2.7, 3.0 D-4D, 4.0 V6 Dual VVTi, 4.0 V6 VVTi, 4.0 V6 VVT-i** 01/10 - 120 -207 kW	**24-173032**	**24-173049**	Standardfahrwerk; mit Schraubenfederung

TOYOTA MARK II Stufenheck

B6 Sport	**1.8, 2.0, 2.4 TD, 2.5, 3.0** 04/88 - 09/96 69 -206 kW	*34-003497*		Baumuster: GX 81; Baumuster: TEMS

TOYOTA MR 2 (_W2_)

B6 Sport	**2.0, 2.0 16V, 2.0 Turbo** 12/89 - 09/99 88 -167 kW	**19-040172** **19-040189**	**35-040194** **35-040200**	

TOYOTA PICNIC (_XM10)

B4	**2.0, 2.0 16V, 2.2 D** 08/97 - 12/01 66 -94 kW		**19-215693**	

TOYOTA PREVIA (TCR1_, 2_)

B4	**2.4** 05/90 - 08/00 97 kW	*22-048264* *22-048271*	*19-063584*	mit Starrachse
B4	**2.4** 05/90 - 08/00 97 kW	*22-048264* *22-048271*	*19-063577*	mit Einzelradaufhängung
B4	**2.4 4WD** 05/90 - 08/00 97 kW	*22-048264* *22-048271*	*19-063584*	mit Starrachse
B4	**2.4 4WD** 05/90 - 08/00 97 kW	*22-048264* *22-048271*	*19-063577*	mit Einzelradaufhängung
B6 Sport	**2.4, 2.4 4WD** 05/90 - 08/00 97 kW	*34-050316*		siehe Gutachten; mit Starrachse
B6 Sport	**2.4, 2.4 4WD** 05/90 - 08/00 97 kW	*34-050316*	*24-018753*	siehe Gutachten; mit Doppelquerlenkerachse

T

				
TOYOTA				
TOYOTA PREVIA (ACR3_)				
B4	**2.0 D-4D, 2.4** 08/00 - 01/06 85 -115 kW	**22-169976** **22-169983**	**19-168432**	
B6 Sport	**2.4, 3.5** 02/00 - 01/06 115 -206 kW	*34-050316*		siehe Gutachten; mit Starrachse
B6 Sport	**2.4, 3.5** 02/00 - 01/06 115 -206 kW	*34-050316*	*24-018753*	siehe Gutachten; mit Doppelquerlenkerachse
TOYOTA PRIUS Stufenheck (NHW11_)				
B4	**1.5** 05/00 - 01/04 53 kW	**22-196873** **22-196880**	**19-196893**	Standardfahrwerk
TOYOTA PRIUS Liftback				
B3	**1.5** 08/03 - 07/08 57 kW	**36-200085**		Standardfahrwerk
B4	**1.5** 08/03 - 03/09 57 kW	**22-196651** **22-196668**	**19-196671**	Standardfahrwerk
TOYOTA PRIUS (ZVW30)				
B4	**1.8 Hybrid** 04/09 - 73 kW		**19-229614**	Standardfahrwerk
TOYOTA RAV 4 I (SXA1_)				
B1	**2.0, 2.0 4WD** 01/94 - 06/00 95 -121 kW	**12-224326**		VA: mit Kugellager
B6 4600	**2.0, 2.0 4WD** 01/94 - 12/97 95 -121 kW	**34-030615**	**24-021203**	VA: nur für verschraubte Federbeine
B6 4600	**Electric EV** 01/98 - 09/99 45 kW	**34-030615**	**24-021203**	Standardfahrwerk; Baumuster: Elektrisch VA: nur für verschraubte Federbeine
B8	**2.0, 2.0 4WD, 2.0 16V 4WD** 01/94 - 12/97 94 -121 kW	*34-030622*	*24-021210*	VA: nur für verschraubte Federbeine
TOYOTA RAV 4 I Cabrio (SXA1_)				
B1	**2.0 16V 4WD** 12/97 - 06/00 94 kW	**12-224326**		VA: mit Kugellager
B6 4600	**2.0 16V 4WD** 12/97 - 12/97 94 kW	**34-030615**	**24-021203**	VA: nur für verschraubte Federbeine
TOYOTA RAV 4 II (XA2)				
B1	**1.8 VVTi, 2.0 D-4D 4WD, 2.0 VVTi 4WD, 2.4 VVTi 4WD** 06/00 - 11/05 85 -120 kW	**12-224326**		VA: mit Kugellager
B3	**2.0 VVTi 4WD** 06/00 - 11/05 110 kW	**i.V.**	**36-232796**	HA: Standardfahrwerk
B3	**2.0 D-4D 4WD, 2.4 VVTi 4WD** 09/01 - 11/05 85 -120 kW	**i.V.**	**36-232796**	HA: Standardfahrwerk
B4	**1.8 VVTi, 2.0 D-4D 4WD, 2.0 VVTi 4WD, 2.4 VVTi 4WD** 06/00 - 11/05 85 -120 kW	**22-151094** **22-151100**	**19-151113**	

T

				
TOYOTA				
TOYOTA RAV 4 III (ACA_, ACE_, ALA_)				
B4	**2.0 VVT-i 4WD, 2.2 D-4D 4WD, 2.2 D-CAT 4WD** 03/06 - 100 -130 kW		**19-164687**	
TOYOTA SEQUOIA				
B6 4600	**4.7, 4.7 4WD** 05/00 - 11/07 175 -204 kW	**24-185387**	**24-185813**	Standardfahrwerk; ohne elektr. Dämpfkraftregulierung
B8 5100	**4.7, 4.7 4WD** 05/00 - 11/07 175 -204 kW	**24-188265**		ohne elektr. Dämpfkraftregulierung; ohne TÜV-Gutachten VA: höhenverstellbar; Höherlegung ca.: 0-65 mm
TOYOTA SEQUOIA				
B6 4600	**4.7 4WD, 5.7** 11/07 - 206 -284 kW	**24-187251**	**33-187266**	Standardfahrwerk; ohne elektr. Dämpfkraftregulierung
B8 5100	**4.7 4WD, 5.7** 11/07 - 206 -284 kW	**24-187275**	**33-187280**	ohne elektr. Dämpfkraftregulierung; ohne TÜV-Gutachten VA: höhenverstellbar; Höherlegung ca.: 0-65 mm HA: Höherlegung ca.: 0-25 mm
TOYOTA STARLET (KP6_)				
B3	**1.0, 1.2 S, 1.3, 1.3 S** 02/78 - 09/84 33 -48 kW	*36-161652*		Standardfahrwerk
B6 Sport	**1.0, 1.2 S, 1.3, 1.3 S** 02/78 - 09/84 33 -48 kW	*28-214212*		
TOYOTA STARLET (_P8_)				
B4	**1.0, 1.3 12V** 12/89 - 12/92 40 -55 kW	*22-048172*	**19-028750**	
B4	**1.3 12V KAT** 12/89 - 04/94 55 kW	*22-048172*	**19-028750**	
B4	**1.3 12V KAT** 05/94 - 03/96 55 kW	*22-048172*		
B4	**1.5 D** 12/89 - 04/94 40 kW	*22-048172*	**19-028750**	
B4	**1.5 D** 05/94 - 03/96 40 kW	*22-048172*		
B6 Sport	**1.3 12V KAT** 12/89 - 03/96 55 kW	**34-050194**	**24-014991**	
TOYOTA STARLET (EP91)				
B3	**1.3** 04/96 - 12/97 55 kW	**36-216703**	**36-216727**	Standardfahrwerk
B3	**1.3** 01/98 - 03/99 55 kW	**36-216710**		Standardfahrwerk
B4	**1.3** 04/96 - 03/99 55 kW	*22-048226*		
B6 Sport	**1.3** 04/96 - 03/99 55 kW	*34-050484*	*24-023528*	VA: nur für verschraubte Federbeine; ohne TÜV-Gutachten
TOYOTA SUPRA (MA70)				
B6 Sport	**2.5 i Bi-Turbo, 3.0 i, 3.0 i Bi-Turbo** 08/90 - 08/02 168 -243 kW	**24-017923**	**24-017930**	

T

			

TOYOTA

TOYOTA SUPRA (MA70)

B6 Sport	**3.0, 3.0 24V, 3.0 Turbo** 01/86 - 05/93 140 -175 kW	*24-011259*	*24-011266*	

TOYOTA TACOMA Pick-up (TRN2_, GRN2_)

B6 4600	**4.0 4WD** 01/05 - 175 kW	**24-188401**	**24-186056**	Standardfahrwerk
B8 5100	**4.0 4WD** 01/05 - 175 kW	**24-186711**	**24-186728**	ohne TÜV-Gutachten VA: höhenverstellbar; Höherlegung ca.: 0-65 mm HA: Höherlegung ca.: 0-25 mm
B8 5160	**4.0 4WD** 01/05 - 175 kW		**25-177343**	ohne TÜV-Gutachten HA: Höherlegung ca.: 0-25 mm

TOYOTA TUNDRA Pick-up (_J18_)

B6 4600	**3.4, 3.4 4WD, 4.0, 4.0 4WD** 04/99 - 11/06 140 -180 kW	**24-185387**	**24-185394**	Standardfahrwerk
B8 5100	**3.4, 3.4 4WD, 4.0, 4.0 4WD** 04/99 - 11/06 140 -180 kW	**24-188265**	**24-100144**	ohne TÜV-Gutachten VA: höhenverstellbar; Höherlegung ca.: 0-65 mm HA: Höherlegung ca.: 0-25 mm
B12 LK	**3.4, 3.4 4WD, 4.0, 4.0 4WD** 04/99 - 11/06 140 -180 kW	**46-191984**		VA: Höherlegung ca.: 0-60 mm

TOYOTA TUNDRA Pick-up (_K5_)

B6 4600	**5.7, 5.7 4WD** 01/07 - 284 kW	**24-186230**	**24-186247**	Standardfahrwerk
B8 5100	**5.7, 5.7 4WD** 01/07 - 284 kW	*24-232173* *24-186964*	**24-186971**	ohne TÜV-Gutachten VA: höhenverstellbar; Höherlegung ca.: 0-65 mm HA: Höherlegung ca.: 0-25 mm

TOYOTA VERSO

B4	**1.6, 1.8** 04/09 - 97 -108 kW	**22-229427** **22-229434**	**19-229447**	Standardfahrwerk
B4	**2.0 D-4D, 2.2 D-4D** 04/09 - 93 -110 kW	**22-229458** **22-229465**	**19-229447**	Standardfahrwerk

TOYOTA VERSO S

B4	**1.33, 1.4 D4-D** 11/10 - 66 -73 kW		**19-229492**	Standardfahrwerk

TOYOTA YARIS (_CP10)

B1	**1.0 16V, 1.3, 1.3 16V, 1.4 D-4D, 1.5 TS, 1.5 VVT-i TS** 04/01 - 09/05 48 -110 kW	**12-228454**		VA: mit Kugellager
B3	**1.0 16V, 1.3, 1.3 16V** 03/03 - 09/05 48 -64 kW	**36-199945**	**36-200153**	Standardfahrwerk; Produktionsland: Frankreich
B3	**1.0 16V, 1.3, 1.3 16V** 11/99 - 08/05 48 -64 kW	**36-200559**	**36-201235**	Standardfahrwerk; Produktionsland: Japan
B3	**1.0 16V, 1.3 16V** 04/99 - 02/03 50 -63 kW	**36-200481**	**36-200146**	Standardfahrwerk; Produktionsland: Frankreich
B3	**1.5 TS, 1.5 VVT-i TS** 03/03 - 09/05 77 -110 kW	**36-203987**	**36-200153**	Standardfahrwerk; Produktionsland: Frankreich
B3	**1.4 D-4D** 03/03 - 09/05 55 kW	**36-199990**	**36-200153**	Standardfahrwerk; Produktionsland: Frankreich

T

				

TOYOTA

TOYOTA YARIS (_CP10)

B4	**1.0 16V, 1.3, 1.3 16V, 1.4 D-4D, 1.5 VVT-i TS** 04/99 - 05/02 50 -78 kW	**22-052704**	**19-068565**	

TOYOTA YARIS VERSO (NC/LP2_)

B1	**1.3, 1.5** 11/99 - 09/05 62 -78 kW	**12-228454**		VA: -> 11/02
B3	**1.3, 1.5** 11/99 - 09/05 62 -78 kW	**36-200399**	**36-200245**	Standardfahrwerk
B3	**1.3, 1.4 D-4D, 1.5** 11/99 - 09/05 55 -78 kW		**36-199983**	Standardfahrwerk; mit Trommelbremse
B3	**1.4 D-4D** 12/01 - 09/05 55 kW	**36-204649**	**36-200245**	Standardfahrwerk

TOYOTA YARIS (_P9_)

B3	**1.0 GPL, 1.0 VVT-i, 1.3 VVT-i, 1.33 VVT-i, 1.5** 11/05 - 51 -80 kW	**36-200160**	**36-200245**	Standardfahrwerk; Produktionsland: Frankreich
B3	**1.4 D-4D, 1.8 VVTi** 11/05 - 66 -98 kW	**36-200160**	**36-200245**	Standardfahrwerk; Produktionsland: Frankreich
B4	**1.0 GPL, 1.0 VVT-i, 1.3 VVT-i, 1.33 VVT-i, 1.4 D-4D, 1.5, 1.8 VVTi** 11/05 - 51 -98 kW	**22-167002** **22-167019**	**19-158150**	
B6 Sport	**1.0 GPL, 1.0 VVT-i, 1.3 VVT-i, 1.33 VVT-i, 1.4 D-4D, 1.5, 1.8 VVTi** 11/05 - 51 -98 kW	**22-236265** **22-236272**	**19-236285**	
B8	**1.0 GPL, 1.0 VVT-i, 1.3 VVT-i, 1.33 VVT-i, 1.4 D-4D, 1.5, 1.8 VVTi** 11/05 - 51 -98 kW	**i.V.** **i.V.**	**19-236315**	
B12 PK	**1.0 VVT-i, 1.3 VVT-i, 1.33 VVT-i** 11/05 - 51 -74 kW	**46-207173**		Zweirohrsystem; siehe Gutachten VA: Tieferlegung lt. GA: 25 mm; Achslast bis: 895 kg HA: Tieferlegung lt. GA: 25 mm; Achslast bis: 905 kg
B12 PK	**1.4 D-4D** 01/06 - 66 kW	**46-207180**		Zweirohrsystem; siehe Gutachten VA: Tieferlegung lt. GA: 25 mm; Achslast bis: 895 kg HA: Tieferlegung lt. GA: 25 mm; Achslast bis: 905 kg
B14	**1.0 GPL, 1.0 VVT-i, 1.3 VVT-i, 1.33 VVT-i, 1.4 D-4D, 1.5, 1.8 VVTi** 11/05 - 51 -98 kW	**47-188044**		Baumuster: XP9; XP9F; siehe Gutachten VA: Tieferlegung lt. GA: 45-55 mm; Achslast bis: 895 kg HA: Tieferlegung lt. GA: 35-55 mm; Achslast bis: 825 kg

TOYOTA YARIS (_P13_)

B4	**1.0, 1.3, 1.3 VVT-i, 1.4 D-4D, 1.5** 12/10 - 51 -80 kW	**22-230676** **22-230683**	**19-158150**	Schlechtwegeausführung; Standardfahrwerk

TOYOTA 4 RUNNER (RN5_, LN5_, VZN6_, RN7_, RN6_)

B6 4600	**2.0** 07/84 - 12/85 65 kW	**24-184601**	**24-011402**	Standardfahrwerk
B6 4600	**2.2, 2.8 D** 11/85 - 10/89 60 -69 kW	**24-011396**	**24-011402**	Standardfahrwerk
B6 4600	**2.4 SR5** 08/84 - 07/86 79 kW	**24-184601**	**24-011402**	Standardfahrwerk
B8 5100	**2.2, 2.8 D** 11/85 - 10/89 60 -69 kW	**24-185745**	**24-185752**	Höherlegung ca.: 75-100 mm

			

TOYOTA

TOYOTA 4 RUNNER (_N130)

B6 4600	**2.4** 10/89 - 07/96 75 kW	**24-014687**	**24-014694**	Standardfahrwerk
B6 4600	**2.4** 08/87 - 03/96 82 kW	**24-011396**	**24-011402**	
B6 4600	**2.7 i, 3.4 i** 11/95 - 12/02 112 -136 kW	**24-014687**	**24-024518**	
B6 4600	**3.0** 01/90 - 08/92 112 kW	**24-014687**	**24-014694**	Standardfahrwerk
B6 4600	**3.0 Turbo-D, 3.0 V6** 07/90 - 03/96 92 -105 kW	**24-014687**	**24-014694**	Standardfahrwerk
B8 5100	**2.4, 3.0, 3.0 V6** 10/89 - 07/96 75 -112 kW	**24-185745**		ohne TÜV-Gutachten VA: Höherlegung ca.: 75-100 mm

TOYOTA 4 RUNNER

B6 4600	**1.8 2WD, 2.7, 3.4, 4.0 VVTi** 11/95 - 11/02 83 -183 kW	**24-188234**	**24-024518**	Standardfahrwerk; Heckantrieb
B6 4600	**2.7, 3.0 Turbo-D, 3.4, 4.0 VVTi** 11/95 - 11/02 92 -183 kW	**24-187244**	**24-024518**	Standardfahrwerk; Allrad
B6 4600	**3.0 Turbo-D** 11/95 - 11/02 92 kW	**24-188234**	**24-024518**	Standardfahrwerk; Heckantrieb

TOYOTA HIACE II Wagon (LH7_, LH5_, LH6_, YH7_, YH6_, YH5_)

B4	**1.8** 03/83 - 01/84 58 kW		**19-028477**	Standardfahrwerk

TOYOTA HIACE II Kasten (LH5_, YH7_, LH7_, LH6_, YH6_, YH5_)

B4	**1.8, 2.2 D** 03/83 - 01/84 49 -58 kW		**19-028477**	Standardfahrwerk

TOYOTA HIACE IV Kasten (H100)

B6 Sport	**2.5 D-4D 4WD** 08/01 - 08/06 65 kW	*24-027267*	*24-027274*	

TOYOTA HIACE IV Kasten (LH1_)

B6 Sport	**2.7 4WD** 04/98 - 08/06 105 kW	*24-027267*	*24-027274*	
B6 Sport	**2.4 TD 4WD** 08/95 - 08/06 66 kW	*24-027267*	*24-027274*	
B6 Sport	**2.5 D-4D 4WD** 11/01 - 08/06 75 kW	*24-027267*	*24-027274*	

TOYOTA HIACE V Kasten

B4	**2.5 D-4D 4WD** 09/06 - 86 kW	**19-227948**	**19-227955**	
B6 Sport	**2.5 D-4D 4WD** 09/06 - 86 kW	*24-027267*	*24-027274*	

TOYOTA LITEACE Kasten (M2_V)

B4	**1.3, 1.8 D** 10/82 - 11/83 41 -42 kW		**19-028477**	Standardfahrwerk

T







TOYOTA				
TOYOTA LITEACE Kasten (M2_V)				
B4	**1.3, 1.8 D** 10/79 - 08/85 41 -42 kW		**19-028477**	Standardfahrwerk

TOYOTA (GAC)				
TOYOTA (GAC) YARIS				
B4	**1.3, 1.6** 09/10 - 63 -87 kW	**22-230676** **22-230683**		
B14	**1.3, 1.6** 09/10 - 63 -87 kW	**47-188044**		ohne TÜV-Gutachten VA: Tieferlegung lt. GA: 45-55 mm HA: Tieferlegung lt. GA: 35-55 mm

TRABANT				
TRABANT P 601				
B6 Sport	**0.6** 07/66 - 04/90 17 -19 kW	*24-233293*	*24-233293*	Länge: 387 mm; Kenngröße: 175/55; Baumuster: Rallye
B8	**0.6** 07/66 - 04/90 17 -19 kW	*24-233309*	*24-233309*	Länge: 377 mm; Kenngröße: 150/60; Baumuster: Rallye
TRABANT P 601 Universal				
B6 Sport	**0.6** 01/66 - 04/90 19 kW	*24-233293*	*24-233293*	Länge: 387 mm; Kenngröße: 175/55; Baumuster: Rallye
B8	**0.6** 01/66 - 04/90 19 kW	*24-233309*	*24-233309*	Länge: 377 mm; Kenngröße: 150/60; Baumuster: Rallye
TRABANT P 601 Tramp				
B6 Sport	**0.6** 10/66 - 04/90 19 kW	*24-233293*	*24-233293*	Länge: 387 mm; Kenngröße: 175/55; Baumuster: Rallye
B8	**0.6** 10/66 - 04/90 19 kW	*24-233309*	*24-233309*	Länge: 377 mm; Kenngröße: 150/60; Baumuster: Rallye
TRABANT P 601 Kasten				
B6 Sport	**0.6** 07/66 - 04/90 19 kW	*24-233293*	*24-233293*	Länge: 387 mm; Kenngröße: 175/55; Baumuster: Rallye
B8	**0.6** 07/66 - 04/90 19 kW	*24-233309*	*24-233309*	Länge: 377 mm; Kenngröße: 150/60; Baumuster: Rallye

VAUXHALL				
VAUXHALL ADAM				
B4	**1.2, 1.4** 10/12 - 51 -74 kW	**22-231369** **22-231376**	**19-231389**	Standardfahrwerk; Sportfahrwerk
VAUXHALL AGILA				
B1	**1.0 12V, 1.2 16V, 1.2 16V Twinport, 1.3 CDTI** 02/00 - 03/08 43 -59 kW	**12-242191**		
B4	**1.0 12V, 1.2 16V, 1.2 16V Twinport** 02/00 - 11/06 43 -59 kW		**19-168784**	

T

V

				
VAUXHALL				
VAUXHALL AGILA				
B4	**1.0 12V, 1.0 i, 1.0 LPG, 1.2, 1.2 i 16V, 1.2 LPG, 1.3 CDTI** 01/08 - 48 -69 kW	**22-166722** **22-166739**	**19-156545**	
B6 Sport	**1.0 12V, 1.0 i, 1.0 LPG, 1.2, 1.2 i 16V, 1.2 LPG, 1.3 CDTI** 01/08 - 48 -69 kW	**22-222121** **22-222138**	**24-222143**	
B8	**1.0 12V, 1.0 i, 1.0 LPG, 1.2, 1.2 i 16V, 1.2 LPG, 1.3 CDTI** 01/08 - 48 -69 kW	**22-222152** **22-222169**	**24-222143**	
VAUXHALL ASTRA				
B2	**1.2** 10/79 - 08/82 40 kW	**16-031302** **11-101314** *SP*		
B4	**1.2** 10/79 - 08/82 40 kW	**21-030413** **11-101314** *SP*	**19-019864**	
B6 Sport	**1.2** 10/79 - 08/82 40 kW	**34-001424**	**24-004862**	HA: Lmax: 567 mm; straffere Einstellung
B8	**1.2** 10/79 - 08/82 40 kW	**34-003114**	**24-013932**	HA: Kenngröße: 107/36
MS	**1.2** 10/79 - 08/82 40 kW	**34-001462**	**24-000925**	Baumuster: Cup VA: Kenngröße: 230/30 HA: Kenngröße: 160/50
MS	**1.2** 10/79 - 08/82 40 kW	**34-030721**	*24-024846*	Baumuster: Rallye1 VA: Kenngröße: 270/120 HA: Kenngröße: 210/90; Lmax: 567 mm
VAUXHALL ASTRA CC				
B2	**1.2, 1.2 S, 1.3, 1.3 S, 1.6 D, 1.6 S** 09/79 - 08/86 40 -66 kW	**16-031302** **11-101314** *SP*		
B4	**1.2, 1.2 S, 1.3, 1.3 S, 1.6 D, 1.6 S, 1.8 GTE** 09/79 - 08/86 40 -85 kW	**21-030413** **11-101314** *SP*	**19-019864**	
B6 Sport	**1.2, 1.2 S, 1.3, 1.3 S, 1.6 D, 1.6 S** 09/79 - 08/86 40 -66 kW	**34-001424**	**24-004862**	HA: Lmax: 567 mm; straffere Einstellung
B6 Sport	**1.8 GTE** 03/83 - 08/86 85 kW	**34-001424**	**24-004862**	HA: Lmax: 567 mm; straffere Einstellung
B8	**1.2, 1.2 S, 1.3, 1.3 S, 1.6 D, 1.6 S** 09/79 - 08/86 40 -66 kW	**34-003114**	**24-013932**	HA: Kenngröße: 107/36
B8	**1.8 GTE** 03/83 - 08/86 85 kW	**34-003114**	**24-013932**	HA: Kenngröße: 107/36
MS	**1.2, 1.2 S, 1.3, 1.3 S, 1.6 D, 1.6 S, 1.8 GTE** 09/79 - 08/86 40 -85 kW	**34-001462**	**24-000925**	Baumuster: Cup VA: Kenngröße: 230/30 HA: Kenngröße: 160/50
MS	**1.2, 1.2 S, 1.3, 1.3 S, 1.6 D, 1.6 S, 1.8 GTE** 09/79 - 08/86 40 -85 kW	**34-030721**	*24-024846*	Baumuster: Rallye1 VA: Kenngröße: 270/120 HA: Kenngröße: 210/90; Lmax: 567 mm
VAUXHALL ASTRA Estate				
B2	**1.3, 1.3 S, 1.6 D, 1.6 S** 09/81 - 08/86 40 -66 kW	**16-031548** **11-101314** *SP*	**15-069115**	
B3	**1.3 S** 09/79 - 06/82 55 kW		**38-133985**	Standardfahrwerk

				
VAUXHALL				
VAUXHALL ASTRA Estate				
B3	**1.3 S, 1.6 S** 09/79 - 06/82 55 -66 kW		**38-133985**	Standardfahrwerk; Automatik
B3	**1.6 S** 09/81 - 06/82 66 kW		**38-133985**	Standardfahrwerk
B3	**1.6 S** 07/82 - 08/86 66 kW		**38-133985**	Standardfahrwerk
B3	**1.6 S** 07/82 - 08/86 66 kW		**38-133985**	Standardfahrwerk; Automatik
B3	**1.3, 1.3 S** 07/82 - 08/84 51 -55 kW		**38-133985**	Standardfahrwerk
B4	**1.6 D, 1.6 S** 09/81 - 08/84 40 -66 kW	**21-030413** **11-101314** SP	**19-019772**	
B4	**1.3, 1.3 S** 09/79 - 08/84 51 -55 kW	**21-030413** **11-101314** SP	**19-019772**	
B6 Sport	**1.3, 1.3 S, 1.6 D, 1.6 S** 09/81 - 08/86 40 -66 kW	**34-001424**		
VAUXHALL ASTRA Mk II CC				
B1	**1.6 D, 1.7 D** 09/84 - 08/91 40 -42 kW	**12-116799**		VA: mit Kugellager
B2	**1.2, 1.3, 1.6, 1.9** 09/84 - 08/91 40 -110 kW	**16-031302** **11-101314** SP		
B2	**1.4 i, 1.4 S** 01/90 - 08/91 44 -55 kW	**16-031302** **11-101314** SP	**15-062215**	
B2	**1.6 D, 1.6 S** 09/84 - 07/88 40 -66 kW	**16-031302** **11-101314** SP		-> CH.Nr.: J2791967; -> CH.Nr.: J5273427
B2	**1.6 D** 08/88 - 12/89 40 kW	**16-031302** **11-101314** SP	**15-062215**	CH.Nr.: J2791968 ->; CH.Nr.: J5273428 ->
B2	**1.7 D** 01/89 - 08/91 42 kW		**15-062215**	
B3	**1.2, 1.3, 1.4 i, 1.4 S** 09/84 - 08/91 40 -55 kW	**36-133963**	**38-130366**	Standardfahrwerk; Schaltgetriebe
B3	**1.2, 1.3, 1.4 i, 1.4 S** 09/84 - 08/91 40 -55 kW	**36-130399**	**38-130366**	Standardfahrwerk; Automatik
B3	**1.2, 1.3, 1.4 i, 1.4 S** 09/84 - 08/91 40 -55 kW	**36-133918**	**38-130373**	Standardfahrwerk; Verstärkte Ausführung .
B3	**1.6, 1.6 D, 1.6 S** 09/84 - 08/91 40 -66 kW	**36-130399**	**38-130366**	Standardfahrwerk; Schaltgetriebe
B3	**1.6, 1.6 D, 1.6 S** 09/84 - 08/91 40 -66 kW	**36-133970**	**38-130366**	Standardfahrwerk; Automatik
B3	**1.6, 1.6 D, 1.6 S** 09/84 - 08/91 40 -66 kW	**36-164318**	**38-130373**	Standardfahrwerk; Verstärkte Ausführung .
B3	**1.8 GTE, 2.0 GTE, 2.0 GTE 16V** 09/84 - 08/91 82 -115 kW	**36-161416**	*38-161438*	Standardfahrwerk
B4	**1.2, 1.3, 1.6 S, 1.8 GTE** 09/84 - 08/91 40 -82 kW	**21-030413** **11-101314** SP	**19-019864**	

V

				
VAUXHALL				
VAUXHALL ASTRA Mk II CC				
B4	**1.3, 1.6, 1.6 D, 1.6 S** 09/84 - CH-Nr. 40 -66 kW	**21-030413** **11-101314** SP	**19-019864**	-> CH.Nr.: J2791967; -> CH.Nr.: J5273427
B4	**1.3, 1.6, 1.6 D, 1.6 S** CH-Nr. - 08/91 40 -66 kW	**21-030413** **11-101314** SP	**19-019956**	CH.Nr.: J2791968 ->; CH.Nr.: J5273428 ->
B4	**1.4 i, 1.4 S, 1.7 D** 01/89 - 08/91 42 -55 kW	**21-030413** **11-101314** SP	**19-019956**	
B4	**2.0 GTE, 2.0 GTE 16V** 09/86 - 07/88 95 -115 kW	**21-030413** **11-101314** SP	**19-019864**	-> CH.Nr.: J2791967; -> CH.Nr.: J5273427
B4	**2.0 GTE, 2.0 GTE 16V** 08/88 - 08/91 95 -115 kW	**21-030413** **11-101314** SP	**19-019956**	CH.Nr.: J2791968 ->; CH.Nr.: J5273428 ->
B6 Sport	**1.2, 1.3, 1.4 i, 1.4 S, 1.6, 1.6 D, 1.6 S, 1.7 D, 1.8 GTE, 1.9, 2.0 GTE, 2.0 GTE 16V** 09/84 - 08/91 40 -115 kW	**34-001424**	**24-004862**	HA: Lmax: 567 mm
B8	**1.2, 1.3, 1.4 i, 1.4 S, 1.6, 1.6 D, 1.6 S, 1.7 D, 1.8 GTE, 1.9, 2.0 GTE, 2.0 GTE 16V** 09/84 - 08/91 40 -115 kW	**34-003114**	**24-013932**	HA: Kenngröße: 107/36
MS	**1.2, 1.3, 1.4 i, 1.4 S, 1.6, 1.6 D, 1.6 S, 1.7 D, 1.8 GTE, 1.9, 2.0 GTE, 2.0 GTE 16V** 09/84 - 08/91 40 -115 kW	**34-001462**	**24-000925**	Baumuster: Cup VA: Kenngröße: 230/30 HA: Kenngröße: 160/50
MS	**1.2, 1.3, 1.4 i, 1.4 S, 1.6, 1.6 D, 1.6 S, 1.7 D, 1.8 GTE, 1.9, 2.0 GTE, 2.0 GTE 16V** 09/84 - 08/91 40 -115 kW	**34-030721**	*24-024846*	Baumuster: Rallye1 VA: Kenngröße: 270/120 HA: Kenngröße: 210/90; Lmax: 567 mm
VAUXHALL ASTRA Mk II Belmont				
B1	**1.5 DT, 1.6 D, 1.7 D, 1.8, 1.8 i** 09/85 - 08/91 40 -85 kW	**12-116799**		VA: mit Kugellager
B2	**1.3** 09/85 - 08/91 55 kW	**16-031302** **11-101314** SP		
B2	**1.4 i** 01/90 - 12/91 44 kW	**16-031302** **11-101314** SP	**15-062215**	
B2	**1.6, 1.6 D, 1.8** 09/85 - 07/88 40 -82 kW	**16-031302** **11-101314** SP		-> CH.Nr.: J2791967; -> CH.Nr.: J5273427
B2	**1.6, 1.6 D, 1.6 S, 1.8** 08/88 - 12/91 40 -82 kW	**16-031302** **11-101314** SP	**15-062215**	CH.Nr.: J2791968 ->; CH.Nr.: J5273428 ->
B2	**1.5 DT, 1.7 D** 01/87 - 12/91 42 -53 kW		**15-062215**	
B3	**1.3, 1.4 i** 09/85 - 12/91 44 -55 kW	**36-133963**	**38-130366**	Standardfahrwerk; Schaltgetriebe
B3	**1.3, 1.4 i** 09/85 - 12/91 44 -55 kW	**36-130399**	**38-130366**	Standardfahrwerk; Automatik
B3	**1.3, 1.4 i** 09/85 - 12/91 44 -55 kW	**36-133918**	**38-130373**	Standardfahrwerk; Verstärkte Ausführung .
B3	**1.6, 1.6 D, 1.6 S** 09/85 - 12/91 40 -66 kW	**36-130399**	**38-130366**	Standardfahrwerk; Schaltgetriebe
B3	**1.6, 1.6 D, 1.6 S** 09/85 - 12/91 40 -66 kW	**36-133970**	**38-130366**	Standardfahrwerk; Automatik

V







VAUXHALL				
VAUXHALL ASTRA Mk II Belmont				
B3	**1.6, 1.6 D, 1.6 S** 09/85 - 12/91 40 -66 kW	**36-164318**	**38-130373**	Standardfahrwerk; Verstärkte Ausführung .
B3	**1.8, 1.8 i** 09/85 - 08/91 82 -85 kW	**36-133918**	**38-130373**	Standardfahrwerk
B4	**1.3, 1.8 i** 09/85 - 08/88 55 -85 kW	**21-030413** **11-101314** SP	**19-019864**	
B4	**1.4 i, 1.5 DT, 1.7 D** 01/89 - 12/91 42 -53 kW	**21-030413** **11-101314** SP	**19-019956**	
B4	**1.6, 1.8** 09/85 - CH-Nr. 66 -82 kW	**21-030413** **11-101314** SP	**19-019864**	-> CH.Nr.: J2791967; -> CH.Nr.: J5273427
B4	**1.6, 1.8** CH-Nr. - 08/91 66 -82 kW	**21-030413** **11-101314** SP	**19-019956**	CH.Nr.: J2791968 ->; CH.Nr.: J5273428 ->
B4	**1.8 i** 08/88 - 08/91 85 kW	**21-030413** **11-101314** SP	**19-019956**	
B6 Sport	**1.3, 1.4 i, 1.5 DT, 1.6, 1.6 D, 1.6 S, 1.7 D, 1.8, 1.8 i** 09/85 - 12/91 40 -85 kW	**34-001424**	**24-004862**	HA: Lmax: 567 mm
B6 Sport	**1.3, 1.4 i, 1.5 DT, 1.6, 1.6 D, 1.6 S, 1.7 D, 1.8, 1.8 i** 09/85 - 12/91 40 -85 kW	**34-001424**		HA: straffere Einstellung
B8	**1.3, 1.4 i, 1.5 DT, 1.6, 1.6 D, 1.6 S, 1.7 D, 1.8, 1.8 i** 09/85 - 12/91 40 -85 kW	**34-003114**	**24-013932**	HA: Kenngröße: 107/36
VAUXHALL ASTRA Mk II Estate				
B1	**1.2, 1.3, 1.4 S, 1.5 DT, 1.6, 1.6 D, 1.6 S, 1.7 D, 1.8 i** 09/84 - 08/91 40 -83 kW	**12-116799**		VA: mit Kugellager
B2	**1.2, 1.3, 1.4 S, 1.5 DT, 1.6, 1.6 D, 1.6 S, 1.7 D, 1.8 i** 09/84 - 08/91 40 -83 kW	**16-031548** **11-101314** SP	**15-069115**	
B3	**1.2, 1.3, 1.6, 1.6 D, 1.6 S** 09/84 - 09/85 40 -66 kW	**36-133963**	**38-133985**	Standardfahrwerk
B3	**1.2, 1.3, 1.4 S, 1.5 DT, 1.6, 1.6 D, 1.6 S, 1.7 D, 1.8 i** 09/84 - 08/91 40 -83 kW		**38-133985**	Standardfahrwerk
B3	**1.2, 1.3, 1.6, 1.6 D, 1.6 S** 09/84 - 09/85 40 -66 kW	**36-133918**	**38-133985**	Standardfahrwerk; Verstärkte Ausführung .
B3	**1.2, 1.3, 1.6, 1.6 D, 1.6 S** 09/85 - 12/89 40 -66 kW	**36-164318**	**38-130380**	Standardfahrwerk; Verstärkte Ausführung .
B3	**1.4 S, 1.5 DT, 1.7 D** 01/88 - 08/91 42 -55 kW	**36-164318**	**38-130380**	Standardfahrwerk; Verstärkte Ausführung .
B4	**1.2, 1.3, 1.4 S, 1.5 DT, 1.6, 1.6 D, 1.6 S, 1.7 D** 09/84 - 08/91 40 -66 kW	**21-030413** **11-101314** SP	**19-019772**	
B6 Sport	**1.2, 1.3, 1.4 S, 1.6 D, 1.6 S, 1.8 i** 09/84 - 08/91 40 -83 kW	**34-001424**	**24-015233**	
B6 Sport	**1.2, 1.3, 1.4 S, 1.5 DT, 1.6, 1.6 S, 1.7 D, 1.8 i** 09/84 - 08/91 42 -83 kW	**34-001424**	**24-016476**	HA: straffere Einstellung

V







VAUXHALL				
VAUXHALL ASTRA Mk II Estate				
B8	**1.2, 1.3, 1.4 S, 1.5 DT, 1.6, 1.6 D, 1.6 S, 1.7 D, 1.8 i** 09/84 - 08/91 40 -83 kW	**34-003114**	**24-016483**	
VAUXHALL ASTRA Mk II Convertible				
B1	**2.0 i, 2.0 i KAT** 01/87 - 08/93 85 kW	**12-116799**		VA: mit Kugellager
B2	**1.6 i, 1.6 i KAT** 10/87 - 08/93 55 -60 kW	**16-031548** **11-101369** SP	**15-062215**	
B4	**1.6 i, 1.6 i KAT, 2.0 i, 2.0 i KAT** 01/87 - 08/93 55 -85 kW	**21-030260** **11-101369** SP	**19-019956**	
B6 Sport	**1.6 i, 1.6 i KAT, 2.0 i, 2.0 i KAT** 01/87 - 08/93 55 -85 kW	**34-001424**	**24-004862**	HA: Lmax: 567 mm
B6 Sport	**1.6 i, 1.6 i KAT, 2.0 i, 2.0 i KAT** 01/87 - 08/93 55 -85 kW	**34-001424**		HA: straffere Einstellung
B8	**1.6 i, 1.6 i KAT, 2.0 i, 2.0 i KAT** 01/87 - 08/93 55 -85 kW	**34-003114**	**24-013932**	HA: Kenngröße: 107/36
VAUXHALL ASTRA Mk III				
B1	**1.4 i, 1.4 i 16V, 1.6 i, 1.6 i 16V, 1.7 D, 1.7 TD, 1.8 i, 1.8 i 16V, 2.0 i, 2.0 i 16V** 03/92 - 09/98 42 -100 kW	**12-116812**		VA: mit Kugellager
B2	**1.4 i, 1.4 i 16V, 1.6 i, 1.6 i 16V, 1.7 D, 1.7 TD, 1.8 i, 2.0 i** 03/92 - 09/98 42 -85 kW	**16-031548** **11-101369** SP	**15-062215**	mit ABS
B3	**1.4 i, 1.4 i 16V, 1.6 i, 1.6 i 16V** 03/92 - 09/98 44 -74 kW	**36-130481**	**38-130366**	Standardfahrwerk
B3	**1.4 i, 1.4 i 16V, 1.6 i, 1.6 i 16V, 1.7 D, 1.7 TD, 1.8 i, 1.8 i 16V, 2.0 i, 2.0 i 16V** 03/92 - 09/98 42 -100 kW	*36-130139*	**38-130465**	Standardfahrwerk; Verstärkte Ausführung .
B3	**1.6 i 16V, 1.7 D, 1.7 TD, 1.8 i, 1.8 i 16V, 2.0 i, 2.0 i 16V** 03/92 - 09/98 42 -100 kW	**36-197941**	**38-161063**	Sportfahrwerk; Baumuster: GSI
B3	**1.7 D, 1.7 TD, 1.8 i, 1.8 i 16V, 2.0 i, 2.0 i 16V** 12/91 - 09/98 42 -100 kW	*36-130122*	**38-130366**	Standardfahrwerk
B4	**1.4 i, 1.4 i 16V, 1.6 i, 1.6 i 16V, 1.7 D, 1.7 TD, 1.8 i, 1.8 i 16V, 2.0 i, 2.0 i 16V** 03/92 - 09/98 42 -100 kW	**21-030260** **11-101369** SP	**19-019956**	mit ABS
B6 Sport	**1.4 i, 1.4 i 16V, 1.6 i, 1.6 i 16V, 1.7 D, 1.7 TD, 1.8 i, 1.8 i 16V, 2.0 i, 2.0 i 16V** 03/92 - 09/98 42 -100 kW	**34-030035**	**24-015523**	
B8	**1.4 i, 1.4 i 16V, 1.6 i, 1.6 i 16V, 1.7 D, 1.7 TD, 1.8 i, 1.8 i 16V, 2.0 i, 2.0 i 16V** 03/92 - 09/98 42 -100 kW	**34-181577**	**24-015523**	
B10	**1.4 i, 1.4 i 16V, 1.6 i, 1.6 i 16V, 1.7 D, 1.7 TD, 1.8 i, 1.8 i 16V, 2.0 i, 2.0 i 16V** 03/92 - 09/98 42 -100 kW	*46-111920*		siehe Gutachten VA: Tieferlegung lt. GA: 60 mm; Achslast bis: 900 kg HA: Tieferlegung lt. GA: 40 mm; Achslast bis: 800 kg

V

VAUXHALL

VAUXHALL ASTRA Mk III

B12 PK	**1.4 i, 1.4 i 16V, 1.6 i, 1.6 i 16V, 1.7 D, 1.7 TD, 1.8 i, 1.8 i 16V, 2.0 i, 2.0 i 16V** 03/92 - 09/98 42 -100 kW	**46-188861**		siehe Gutachten VA: Tieferlegung lt. GA: 30 mm; Achslast bis: 870 kg HA: Tieferlegung lt. GA: 30 mm; Achslast bis: 800 kg
B12 SL	**1.4 i, 1.4 i 16V, 1.6 i, 1.6 i 16V, 1.7 D, 1.7 TD, 1.8 i, 1.8 i 16V, 2.0 i, 2.0 i 16V** 03/92 - 09/98 42 -100 kW	**46-188885**		siehe Gutachten VA: Tieferlegung lt. GA: 45-50 mm; Achslast bis: 900 kg HA: Tieferlegung lt. GA: 30 mm; Achslast bis: 800 kg

VAUXHALL ASTRA Mk III CC

B1	**1.4 i, 1.4 i 16V, 1.4 S, 1.6 i, 1.6 i 16V, 1.7 D, 1.7 TD, 1.8 i, 1.8 i 16V, 2.0 i, 2.0 i 16V** 09/91 - 02/98 42 -110 kW	**12-116812**		VA: mit Kugellager
B2	**1.4 i, 1.4 i 16V, 1.4 S, 1.6 i, 1.6 i 16V, 1.7 D, 1.7 TD, 1.8 i, 2.0 i** 09/91 - 02/98 42 -85 kW	**16-031548** **11-101369** *SP*	**15-062215**	
B3	**1.4 i, 1.4 i 16V, 1.4 S, 1.6 i, 1.6 i 16V, 1.7 D, 1.7 TD, 1.8 i, 1.8 i 16V, 2.0 i, 2.0 i 16V** 09/91 - 02/98 42 -110 kW	**36-130481**	**38-130366**	Standardfahrwerk
B3	**1.4 i, 1.4 i 16V, 1.6 i, 1.6 i 16V, 1.7 D, 1.7 TD, 1.8 i, 1.8 i 16V, 2.0 i, 2.0 i 16V** 09/91 - 02/98 42 -110 kW	*36-130139*	**38-130465**	Standardfahrwerk; Verstärkte Ausführung .
B3	**1.6 i 16V, 1.7 D, 1.7 TD, 1.8 i, 1.8 i 16V, 2.0 i, 2.0 i 16V** 09/91 - 02/98 42 -110 kW	**36-197941**	**38-161063**	Standardfahrwerk; Sportfahrwerk; Baumuster: GSI
B4	**1.4 i, 1.4 i 16V, 1.4 S, 1.6 i, 1.6 i 16V, 1.7 D, 1.7 TD, 1.8 i, 1.8 i 16V, 2.0 i, 2.0 i 16V** 09/91 - 02/98 42 -110 kW	**21-030260** **11-101369** *SP*	**19-019956**	
B6 Sport	**1.4 i, 1.4 i 16V, 1.4 S, 1.6 i, 1.6 i 16V, 1.7 D, 1.7 TD, 1.8 i, 1.8 i 16V, 2.0 i, 2.0 i 16V** 09/91 - 02/98 42 -110 kW	**34-030035**	**24-015523**	
B8	**1.4 i, 1.4 i 16V, 1.4 S, 1.6 i, 1.6 i 16V, 1.7 D, 1.7 TD, 1.8 i, 1.8 i 16V, 2.0 i, 2.0 i 16V** 09/91 - 02/98 42 -110 kW	**34-181577**	**24-015523**	
B10	**1.4 i, 1.4 i 16V, 1.4 S, 1.6 i, 1.6 i 16V, 1.7 D, 1.7 TD, 1.8 i, 1.8 i 16V, 2.0 i, 2.0 i 16V** 09/91 - 02/98 42 -110 kW	*46-111920*		siehe Gutachten VA: Tieferlegung lt. GA: 60 mm; Achslast bis: 900 kg HA: Tieferlegung lt. GA: 40 mm; Achslast bis: 800 kg
B12 PK	**1.4 i, 1.4 i 16V, 1.4 S, 1.6 i, 1.6 i 16V, 1.7 D, 1.7 TD, 1.8 i, 1.8 i 16V, 2.0 i, 2.0 i 16V** 09/91 - 02/98 42 -110 kW	**46-188861**		siehe Gutachten VA: Tieferlegung lt. GA: 30 mm; Achslast bis: 870 kg HA: Tieferlegung lt. GA: 30 mm; Achslast bis: 800 kg
B12 SL	**1.4 i, 1.4 i 16V, 1.4 S, 1.6 i, 1.6 i 16V, 1.7 D, 1.7 TD, 1.8 i, 1.8 i 16V, 2.0 i, 2.0 i 16V** 09/91 - 02/98 42 -110 kW	**46-188885**		siehe Gutachten VA: Tieferlegung lt. GA: 45-50 mm; Achslast bis: 900 kg HA: Tieferlegung lt. GA: 30 mm; Achslast bis: 800 kg

VAUXHALL ASTRA Mk III Estate

B1	**1.4 i, 1.4 i 16V, 1.4 S, 1.6 i, 1.6 i 16V, 1.6 Si, 1.7 D, 1.7 TD, 1.8 i, 1.8 i 16V, 2.0 i, 2.0 i 16V** 03/91 - 02/98 42 -100 kW	**12-116812**		VA: mit Kugellager







VAUXHALL				
VAUXHALL ASTRA Mk III Estate				
B2	**1.4 i, 1.4 i 16V, 1.4 S, 1.6 i, 1.6 i 16V, 1.6 Si, 1.7 D, 1.7 TD, 1.8 i, 1.8 i 16V, 2.0 i, 2.0 i 16V** 03/91 - 02/98 42 -100 kW	**16-031548** **11-101369** SP	**15-069115**	
B3	**1.4 i, 1.4 i 16V, 1.4 S, 1.6 i, 1.6 i 16V, 1.6 Si** 03/91 - 02/98 44 -74 kW	**36-130481**	**38-130380**	Standardfahrwerk
B3	**1.4 i, 1.4 i 16V, 1.4 S, 1.6 i, 1.6 i 16V, 1.6 Si** 03/91 - 02/98 44 -74 kW	*36-130139*		Standardfahrwerk; Verstärkte Ausführung .
B3	**1.6 i 16V, 1.7 D, 1.7 TD, 1.8 i, 1.8 i 16V, 2.0 i, 2.0 i 16V** 09/91 - 02/98 42 -100 kW	**36-197941**	**38-130380**	Sportfahrwerk; Baumuster: GSI
B3	**1.7 D, 1.7 TD, 1.8 i, 1.8 i 16V, 2.0 i, 2.0 i 16V** 09/91 - 02/98 42 -100 kW	*36-130115*	**38-130465**	Standardfahrwerk
B3	**1.7 D, 1.7 TD, 1.8 i, 1.8 i 16V, 2.0 i, 2.0 i 16V** 09/91 - 02/98 42 -100 kW	*36-130139*	**38-130380**	Standardfahrwerk; Verstärkte Ausführung .
B4	**1.4 i, 1.4 i 16V, 1.4 S, 1.6 i, 1.6 i 16V, 1.6 Si, 1.7 D, 1.7 TD, 1.8 i, 1.8 i 16V, 2.0 i, 2.0 i 16V** 03/91 - 02/98 42 -100 kW	**21-030260** **11-101369** SP	**19-019772**	
B6 Sport	**1.4 i, 1.4 i 16V, 1.4 S, 1.6 i, 1.6 i 16V, 1.6 Si, 1.7 D, 1.7 TD, 1.8 i, 1.8 i 16V, 2.0 i, 2.0 i 16V** 03/91 - 02/98 42 -100 kW	**34-030035**	**24-016476**	HA: straffere Einstellung
B8	**1.4 i, 1.4 i 16V, 1.4 S, 1.6 i, 1.6 i 16V, 1.6 Si, 1.7 D, 1.7 TD, 1.8 i, 1.8 i 16V, 2.0 i, 2.0 i 16V** 03/91 - 02/98 42 -100 kW	**34-181577**	**24-016483**	
B12 PK	**1.4 i, 1.4 i 16V, 1.4 S, 1.6 i, 1.6 i 16V, 1.6 Si, 1.7 D, 1.7 TD, 1.8 i, 1.8 i 16V, 2.0 i, 2.0 i 16V** 03/91 - 02/98 42 -100 kW	**46-188878**		siehe Gutachten VA: Tieferlegung lt. GA: 30 mm; Achslast bis: 870 kg HA: Tieferlegung lt. GA: 30 mm; Achslast bis: 860 kg
VAUXHALL ASTRA Mk III Convertible				
B1	**1.4 i, 1.4 i 16V, 1.6, 1.6 i, 1.8, 1.8 16V, 2.0 i** 03/93 - 03/01 52 -92 kW	**12-116812**		VA: mit Kugellager
B2	**1.4 i, 1.4 i 16V, 1.6, 1.6 i, 1.8, 1.8 16V, 2.0 i** 03/93 - 03/01 52 -92 kW	**16-031548** **11-101369** SP	**15-062215**	
B3	**1.4 i, 1.4 i 16V, 1.6, 1.6 i** 03/93 - 03/01 52 -74 kW	**36-130481**	**38-130465**	Standardfahrwerk
B3	**1.4 i, 1.4 i 16V, 1.6, 1.6 i** 03/93 - 03/01 52 -74 kW	*36-130139*		Standardfahrwerk; Verstärkte Ausführung .
B3	**1.8, 1.8 16V, 2.0 i** 03/93 - 03/01 85 -92 kW	*36-130115*	**38-130465**	Standardfahrwerk
B3	**1.8, 1.8 16V, 2.0 i** 03/93 - 03/01 85 -92 kW	*36-130139*		Standardfahrwerk; Verstärkte Ausführung .
B3	**1.8, 1.8 16V, 2.0 i** 03/93 - 03/01 85 -92 kW	**36-197941**	**38-130465**	Sportfahrwerk; Baumuster: GSI

V

				
VAUXHALL				
VAUXHALL ASTRA Mk III Convertible				
B4	**1.4 i, 1.4 i 16V, 1.6, 1.6 i, 1.8, 1.8 16V, 2.0 i** 03/93 - 03/01 52 -92 kW	**21-030260** **11-101369** SP	**19-019956**	
B6 Sport	**1.4 i, 1.4 i 16V, 1.6, 1.6 i, 1.8, 1.8 16V, 2.0 i** 03/93 - 03/01 52 -92 kW	**34-030035**	**24-015523**	
B8	**1.4 i, 1.4 i 16V, 1.6, 1.6 i, 1.8, 1.8 16V, 2.0 i** 03/93 - 03/01 52 -92 kW	**34-181577**	**24-015523**	
B12 PK	**1.4 i, 1.4 i 16V, 1.6, 1.6 i, 1.8, 1.8 16V, 2.0 i** 03/93 - 03/01 52 -92 kW	**46-188861**		siehe Gutachten VA: Tieferlegung lt. GA: 30 mm; Achslast bis: 870 kg HA: Tieferlegung lt. GA: 30 mm; Achslast bis: 800 kg
VAUXHALL ASTRAVAN Mk III				
B1	**1.4 i, 1.6 i, 1.7 D, 1.7 TD** 01/91 - 08/98 44 -55 kW	**12-116812**		VA: mit Kugellager
B2	**1.4 i, 1.6 i, 1.7 D, 1.7 TD** 01/91 - 08/98 44 -55 kW	**16-031548** **11-101369** SP		
B4	**1.4 i, 1.6 i, 1.7 D, 1.7 TD** 01/91 - 08/98 44 -55 kW	**21-030260** **11-101369** SP		
B6 Sport	**1.4 i, 1.6 i, 1.7 D, 1.7 TD** 01/91 - 08/98 44 -55 kW	**34-030035**	**24-016476**	HA: straffere Einstellung
B8	**1.4 i, 1.6 i, 1.7 D, 1.7 TD** 01/91 - 08/98 44 -55 kW	**34-181577**	**24-016483**	
B12 PK	**1.4 i, 1.6 i, 1.7 D, 1.7 TD** 01/91 - 08/98 44 -55 kW	**46-188878**		siehe Gutachten VA: Tieferlegung lt. GA: 30 mm; Achslast bis: 870 kg HA: Tieferlegung lt. GA: 30 mm; Achslast bis: 860 kg
VAUXHALL ASTRA Mk IV				
B1	**1.2 16V, 1.4, 1.4 16V, 1.6, 1.6 16V, 1.6 Dualfuel, 1.7 CDTI 16V, 1.7 DTI 16V, 1.7 TD, 1.8 16V, 1.8 16V Dualfuel, 2.0 16V, 2.0 DI, 2.0 DTI 16V, 2.2 16V** 02/98 - 05/05 44 -108 kW	**12-117376**		VA: harte Ausführung; ohne Kugellager
B1	**1.2 16V, 1.4, 1.4 16V, 1.6, 1.6 16V, 1.6 Dualfuel, 1.7 CDTI 16V, 1.7 DTI 16V, 1.7 TD, 1.8 16V, 1.8 16V Dualfuel, 2.0 16V, 2.0 DI, 2.0 DTI 16V, 2.2 16V** 02/98 - 05/05 44 -108 kW	**12-117390**		VA: weiche Ausführung; ohne Kugellager
B3	**1.2 16V, 1.4 16V** 09/98 - 05/05 48 -66 kW	*36-133925*	**38-130199**	Standardfahrwerk
B3	**1.2 16V, 1.4 16V** 09/98 - 05/05 48 -66 kW	**36-130146**	**36-224067**	Standardfahrwerk; Verstärkte Ausführung .
B3	**1.4, 1.6, 1.6 16V, 1.6 Dualfuel** 05/98 - 05/05 44 -74 kW	**36-130146**	**38-130199**	Standardfahrwerk
B3	**1.4, 1.6, 1.6 16V, 1.6 Dualfuel** 05/98 - 05/05 44 -74 kW	**36-130153**	**36-224067**	Standardfahrwerk; Verstärkte Ausführung .
B3	**1.8 16V, 1.8 16V Dualfuel** 02/98 - 07/04 85 -92 kW	**36-130153**	**36-224067**	Standardfahrwerk
B3	**1.8 16V, 1.8 16V Dualfuel** 02/98 - 07/04 85 -92 kW	*36-130160*		Standardfahrwerk; Verstärkte Ausführung .

VAUXHALL

VAUXHALL ASTRA Mk IV

B3	**2.0 16V, 2.0 DI, 2.0 DTI 16V, 2.2 16V** 02/98 - 05/05 60 -108 kW	*36-130160*	**36-224067**	Standardfahrwerk
B3	**1.7 CDTI 16V, 1.7 DTI 16V, 1.7 TD** 09/98 - 05/05 50 -59 kW	**36-154487**	**36-224067**	Standardfahrwerk
B3	**1.7 CDTI 16V, 1.7 DTI 16V, 1.7 TD** 09/98 - 05/05 50 -59 kW	*36-130160*		Standardfahrwerk; Verstärkte Ausführung .
B4	**1.2 16V, 1.4, 1.4 16V, 1.6, 1.6 16V, 1.6 Dualfuel, 1.7 CDTI 16V, 1.7 DTI 16V, 1.7 TD, 1.8 16V, 1.8 16V Dualfuel, 2.0 16V, 2.0 DI, 2.0 DTI 16V, 2.2 16V** 02/98 - 05/05 44 -108 kW	**22-053060** ↰ **22-053077** ↱ **11-101512** *SP*	**19-068756** OIO	Standardfahrwerk
B6 Sport	**1.2 16V, 1.4, 1.4 16V, 1.6, 1.6 16V, 1.6 Dualfuel, 1.7 CDTI 16V, 1.7 DTI 16V, 1.7 TD, 1.8 16V, 1.8 16V Dualfuel, 2.0 16V, 2.0 DI, 2.0 DTI 16V, 2.2 16V** 02/98 - 05/05 44 -108 kW	**35-044338**	**24-027823** OIO	
B8	**1.2 16V, 1.4, 1.4 16V, 1.6, 1.6 16V, 1.6 Dualfuel, 1.7 CDTI 16V, 1.7 DTI 16V, 1.7 TD, 1.8 16V, 1.8 16V Dualfuel, 2.0 16V, 2.0 DI, 2.0 DTI 16V, 2.2 16V** 02/98 - 05/05 44 -108 kW	**35-044345**	**24-027830** OIO	
B12 PK	**1.2 16V, 1.4, 1.4 16V, 1.6, 1.6 16V** 05/98 - 05/05 44 -74 kW	**46-188984**		siehe Gutachten VA: Tieferlegung lt. GA: 30 mm; Achslast bis: 845 kg HA: Tieferlegung lt. GA: 30 mm; Achslast bis: 820 kg
B12 PK	**1.4, 1.4 16V, 1.6, 1.6 16V, 1.7 CDTI 16V, 1.7 DTI 16V, 1.7 TD, 1.8 16V, 1.8 16V Dualfuel, 2.0 16V** 02/98 - 05/05 44 -100 kW	**46-188946**		siehe Gutachten VA: Tieferlegung lt. GA: 30 mm; Achslast bis: 935 kg HA: Tieferlegung lt. GA: 30 mm; Achslast bis: 820 kg
B12 PK	**2.0 DI, 2.0 DTI 16V, 2.2 16V** 02/98 - 05/05 60 -108 kW	**46-188960**		siehe Gutachten VA: Tieferlegung lt. GA: 30 mm; Achslast bis: 1035 kg HA: Tieferlegung lt. GA: 30 mm; Achslast bis: 820 kg
B12 SL	**1.2 16V, 1.4, 1.4 16V, 1.6, 1.6 16V, 1.8 16V, 1.8 16V Dualfuel, 2.0 16V, 2.2 16V** 02/98 - 05/05 44 -108 kW	**46-188939**		siehe Gutachten VA: Tieferlegung lt. GA: 45-50 mm; Achslast bis: 965 kg HA: Tieferlegung lt. GA: 30 mm; Achslast bis: 895 kg
B14	**1.2 16V, 1.4, 1.4 16V, 1.6, 1.6 16V, 1.6 Dualfuel, 1.7 CDTI 16V, 1.7 DTI 16V, 1.7 TD, 1.8 16V, 1.8 16V Dualfuel, 2.0 16V, 2.0 DI, 2.0 DTI 16V, 2.2 16V** 02/98 - 05/05 44 -108 kW	**47-087484**		siehe Gutachten VA: Tieferlegung lt. GA: 40-60 mm; Achslast bis: 1034 kg HA: Tieferlegung lt. GA: 25-45 mm; Achslast bis: 820 kg

VAUXHALL ASTRA Mk IV CC

B1	**1.2 16V, 1.4, 1.4 16V, 1.6, 1.6 16V, 1.6 Dualfuel, 1.7 CDTI 16V, 1.7 DTI 16V, 1.7 TD, 1.8 16V, 1.8 16V Dualfuel, 2.0, 2.0 16V, 2.0 DI, 2.0 DTI 16V, 2.0 SRI Turbo, 2.2 16V** 02/98 - 05/05 44 -141 kW	**12-117376**		VA: harte Ausführung; ohne Kugellager
B1	**1.2 16V, 1.4, 1.4 16V, 1.6, 1.6 16V, 1.6 Dualfuel, 1.7 CDTI 16V, 1.7 DTI 16V, 1.7 TD, 1.8 16V, 1.8 16V Dualfuel, 2.0, 2.0 16V, 2.0 DI, 2.0 DTI 16V, 2.0 SRI Turbo, 2.2 16V** 02/98 - 05/05 44 -141 kW	**12-117390**		VA: weiche Ausführung; ohne Kugellager
B3	**1.2 16V, 1.4 16V** 02/98 - 05/05 48 -66 kW	*36-133925*	**38-130199**	Standardfahrwerk
B3	**1.2 16V, 1.4 16V** 02/98 - 05/05 48 -66 kW	**36-130146**	**36-224067**	Standardfahrwerk; Verstärkte Ausführung .

V

VAUXHALL

VAUXHALL ASTRA Mk IV CC

B3	**1.4, 1.6, 1.6 16V, 1.6 Dualfuel** 02/98 - 05/05 44 -74 kW	**36-130146**	**38-130199**	Standardfahrwerk
B3	**1.4, 1.6, 1.6 16V, 1.6 Dualfuel** 02/98 - 05/05 44 -74 kW	**36-130153**	**36-224067**	Standardfahrwerk; Verstärkte Ausführung .
B3	**1.8 16V, 1.8 16V Dualfuel** 02/98 - 05/05 85 -92 kW	**36-130153**	**36-224067**	Standardfahrwerk
B3	**2.0, 2.0 16V, 2.2 16V** 02/98 - 05/05 100 -118 kW	*36-130160*	**36-224067**	Standardfahrwerk
B3	**1.7 CDTI 16V, 1.7 DTI 16V, 1.7 TD** 02/98 - 05/05 50 -59 kW	**36-154487**	**36-224067**	Standardfahrwerk
B3	**1.7 CDTI 16V, 1.8 16V, 1.8 16V Dualfuel** 09/02 - 05/05 59 -92 kW	*36-130160*		Standardfahrwerk; Verstärkte Ausführung .
B3	**2.0 DI, 2.0 DTI 16V** 02/98 - 05/05 60 -74 kW	*36-130160*	**36-224067**	Standardfahrwerk
B4	**1.2 16V, 1.4, 1.4 16V, 1.6, 1.6 16V, 1.6 Dualfuel, 1.7 CDTI 16V, 1.7 DTI 16V, 1.7 TD, 1.8 16V, 1.8 16V Dualfuel, 2.0, 2.0 16V, 2.0 DI, 2.0 DTI 16V, 2.2 16V** 02/98 - 05/05 44 -118 kW	**22-053060** **22-053077** **11-101512** SP	**19-068756** OIO	Standardfahrwerk
B6 Sport	**1.2 16V, 1.4, 1.4 16V, 1.6, 1.6 16V, 1.6 Dualfuel, 1.7 CDTI 16V, 1.7 DTI 16V, 1.7 TD, 1.8 16V, 1.8 16V Dualfuel, 2.0, 2.0 16V, 2.0 DI, 2.0 DTI 16V, 2.0 SRI Turbo, 2.2 16V** 02/98 - 05/05 44 -141 kW	**35-044338**	**24-027823** OIO	
B8	**1.2 16V, 1.4, 1.4 16V, 1.6, 1.6 16V, 1.6 Dualfuel, 1.7 CDTI 16V, 1.7 DTI 16V, 1.7 TD, 1.8 16V, 1.8 16V Dualfuel, 2.0, 2.0 16V, 2.0 DI, 2.0 DTI 16V, 2.0 SRI Turbo, 2.2 16V** 02/98 - 05/05 44 -141 kW	**35-044345**	**24-027830** OIO	
B12 PK	**1.2 16V, 1.4, 1.4 16V, 1.6, 1.6 16V** 02/98 - 05/05 44 -74 kW	**46-188984**		siehe Gutachten VA: Tieferlegung lt. GA: 30 mm; Achslast bis: 845 kg HA: Tieferlegung lt. GA: 30 mm; Achslast bis: 820 kg
B12 PK	**1.4, 1.4 16V, 1.6, 1.6 16V, 1.7 CDTI 16V, 1.7 DTI 16V, 1.7 TD, 1.8 16V, 1.8 16V Dualfuel, 2.0, 2.0 16V** 02/98 - 05/05 44 -118 kW	**46-188946**		siehe Gutachten VA: Tieferlegung lt. GA: 30 mm; Achslast bis: 935 kg HA: Tieferlegung lt. GA: 30 mm; Achslast bis: 820 kg
B12 PK	**1.7 CDTI 16V, 1.7 DTI 16V, 1.7 TD, 1.8 16V, 1.8 16V Dualfuel, 2.0, 2.0 16V, 2.0 DI, 2.0 DTI 16V, 2.0 SRI Turbo, 2.2 16V** 03/01 - 05/05 50 -141 kW	**46-188960**		siehe Gutachten VA: Tieferlegung lt. GA: 30 mm; Achslast bis: 1035 kg HA: Tieferlegung lt. GA: 30 mm; Achslast bis: 820 kg
B12 SL	**1.2 16V, 1.4, 1.4 16V, 1.6, 1.6 16V, 1.7 CDTI 16V, 1.7 DTI 16V, 1.7 TD, 1.8 16V, 1.8 16V Dualfuel, 2.0, 2.0 16V, 2.0 DI, 2.0 DTI 16V, 2.0 SRI Turbo, 2.2 16V** 02/98 - 05/05 44 -141 kW	**46-188939**		siehe Gutachten VA: Tieferlegung lt. GA: 45-50 mm; Achslast bis: 965 kg HA: Tieferlegung lt. GA: 30 mm; Achslast bis: 895 kg
B14	**1.2 16V, 1.4, 1.4 16V, 1.6, 1.6 16V, 1.6 Dualfuel, 1.7 CDTI 16V, 1.7 DTI 16V, 1.7 TD, 1.8 16V, 1.8 16V Dualfuel, 2.0, 2.0 16V, 2.0 DI, 2.0 DTI 16V, 2.0 SRI Turbo, 2.2 16V** 02/98 - 05/05 44 -141 kW	**47-087484**		siehe Gutachten VA: Tieferlegung lt. GA: 40-60 mm; Achslast bis: 1034 kg HA: Tieferlegung lt. GA: 25-45 mm; Achslast bis: 820 kg

VAUXHALL

VAUXHALL ASTRA Mk IV Estate

B1	**1.2 16V, 1.4 16V, 1.6, 1.6 16V, 1.7 CDTI 16V, 1.7 DTI 16V, 1.7 TD, 1.8 16V, 2.0 16V, 2.0 DI, 2.0 DTI 16V, 2.2 16V** 02/98 - 05/05 48 -108 kW	**12-117376**		VA: harte Ausführung; ohne Kugellager
B1	**1.2 16V, 1.4 16V, 1.6, 1.6 16V, 1.7 CDTI 16V, 1.7 DTI 16V, 1.7 TD, 1.8 16V, 2.0 16V, 2.0 DI, 2.0 DTI 16V, 2.2 16V** 02/98 - 05/05 48 -108 kW	**12-117390**		VA: weiche Ausführung; ohne Kugellager
B3	**1.2 16V, 1.4 16V** 02/98 - 05/05 48 -66 kW	*36-133925*	**38-130236**	Standardfahrwerk
B3	**1.2 16V, 1.4 16V** 02/98 - 05/05 48 -66 kW	**36-130146**	**38-130243**	Standardfahrwerk; Verstärkte Ausführung .
B3	**1.6, 1.6 16V** 03/98 - 04/04 55 -74 kW	**36-130146**	**38-130236**	Standardfahrwerk
B3	**1.6, 1.6 16V** 03/98 - 04/04 55 -74 kW	**36-130153**	**38-130243**	Standardfahrwerk; Verstärkte Ausführung .
B3	**1.8 16V** 02/98 - 05/05 85 -92 kW	**36-130153**	**38-130243**	Standardfahrwerk
B3	**1.8 16V** 02/98 - 05/05 85 -92 kW	*36-130160*		Standardfahrwerk; Verstärkte Ausführung .
B3	**2.0 16V, 2.0 DI, 2.0 DTI 16V, 2.2 16V** 02/98 - 05/05 60 -108 kW	*36-130160*	**38-130243**	Standardfahrwerk
B3	**1.7 CDTI 16V, 1.7 DTI 16V, 1.7 TD** 02/98 - 05/05 50 -59 kW	**36-154487**	**38-130243**	Standardfahrwerk
B3	**1.7 CDTI 16V, 1.7 DTI 16V, 1.7 TD** 02/98 - 05/05 50 -59 kW	*36-130160*		Standardfahrwerk; Verstärkte Ausführung .
B4	**1.2 16V, 1.4 16V, 1.6, 1.6 16V, 1.6 Dualfuel, 1.7 CDTI 16V, 1.7 DTI 16V, 1.7 TD, 1.8 16V, 1.8 16V Dualfuel, 2.0 16V, 2.0 DI, 2.0 DTI 16V, 2.2 16V** 02/98 - 05/05 48 -108 kW	**22-053060** **22-053077** **11-101512** SP	**19-068763** OIO	Standardfahrwerk; ohne Niveauregulierung
B6 Sport	**1.2 16V, 1.4 16V, 1.6, 1.6 16V, 1.6 Dualfuel, 1.7 CDTI 16V, 1.7 DTI 16V, 1.7 TD, 1.8 16V, 1.8 16V Dualfuel, 2.0 16V, 2.0 DI, 2.0 DTI 16V, 2.2 16V** 02/98 - 05/05 48 -108 kW	**35-044338**	**24-027847** OIO	
B8	**1.2 16V, 1.4 16V, 1.6, 1.6 16V, 1.6 Dualfuel, 1.7 CDTI 16V, 1.7 DTI 16V, 1.7 TD, 1.8 16V, 1.8 16V Dualfuel, 2.0 16V, 2.0 DI, 2.0 DTI 16V, 2.2 16V** 02/98 - 05/05 48 -108 kW	**35-044345**	**24-027823** OIO	
B12 PK	**1.2 16V, 1.4 16V, 1.6, 1.6 16V** 02/98 - 04/04 48 -74 kW	**46-188991**		ohne Niveauregulierung; siehe Gutachten VA: Tieferlegung lt. GA: 30 mm; Achslast bis: 845 kg HA: Tieferlegung lt. GA: 30 mm; Achslast bis: 885 kg
B12 PK	**1.4 16V, 1.6, 1.6 16V, 1.7 DTI 16V, 1.8 16V, 2.0 16V** 02/98 - 05/05 55 -100 kW	**46-188953**		ohne Niveauregulierung; siehe Gutachten VA: Tieferlegung lt. GA: 30 mm; Achslast bis: 935 kg HA: Tieferlegung lt. GA: 30 mm; Achslast bis: 885 kg
B12 PK	**1.7 CDTI 16V, 1.7 DTI 16V, 1.7 TD, 1.8 16V, 2.0 16V, 2.0 DI, 2.0 DTI 16V, 2.2 16V** 03/01 - 05/05 50 -108 kW	**46-188977**		ohne Niveauregulierung; siehe Gutachten VA: Tieferlegung lt. GA: 30 mm; Achslast bis: 1035 kg HA: Tieferlegung lt. GA: 30 mm; Achslast bis: 885 kg

V

				
VAUXHALL				
VAUXHALL ASTRA Mk IV Coupe				
B1	**1.8 16V, 1.8 16V Dualfuel, 2.0, 2.0 16V Turbo, 2.2 16V** 03/00 - 08/05 85 -147 kW	**12-117376**		VA: harte Ausführung; ohne Kugellager
B1	**1.8 16V, 1.8 16V Dualfuel, 2.0, 2.0 16V Turbo, 2.2 16V** 03/00 - 08/05 85 -147 kW	**12-117390**		VA: weiche Ausführung; ohne Kugellager
B3	**1.8 16V** 03/00 - 08/05 85 -92 kW	**36-130153**	**36-224067**	Standardfahrwerk
B3	**1.8 16V** 03/00 - 08/05 85 -92 kW	*36-130160*		Standardfahrwerk; Verstärkte Ausführung .
B3	**2.0, 2.0 16V Turbo, 2.2 16V** 03/00 - 08/05 108 -147 kW	*36-130160*	**36-224067**	Standardfahrwerk
B4	**1.8 16V, 1.8 16V Dualfuel, 2.0, 2.0 16V Turbo, 2.2 16V** 03/00 - 08/05 85 -147 kW	**22-053060** **22-053077** **11-101512** SP	**19-068756** OIO	
B6 Sport	**1.8 16V, 1.8 16V Dualfuel, 2.0, 2.0 16V Turbo, 2.2 16V** 03/00 - 08/05 85 -147 kW	**35-044338**	**24-027823** OIO	
B8	**1.8 16V, 1.8 16V Dualfuel, 2.0, 2.0 16V Turbo, 2.2 16V** 03/00 - 08/05 85 -147 kW	**35-044345**	**24-027830** OIO	
B12 PK	**1.8 16V, 2.0, 2.0 16V Turbo** 03/00 - 08/05 85 -147 kW	**46-188892**		siehe Gutachten VA: Tieferlegung lt. GA: 30 mm; Achslast bis: 1015 kg HA: Tieferlegung lt. GA: 30 mm; Achslast bis: 780 kg
VAUXHALL ASTRA MK IV Convertible				
B1	**1.6 16V, 1.8 16V, 2.0, 2.0 Turbo, 2.2 16V** 03/01 - 07/06 74 -147 kW	**12-117376**		VA: harte Ausführung; ohne Kugellager
B1	**1.6 16V, 1.8 16V, 2.0, 2.0 Turbo, 2.2 16V** 03/01 - 07/06 74 -147 kW	**12-117390**		VA: weiche Ausführung; ohne Kugellager
B3	**1.6 16V** 03/01 - 10/05 74 kW	**36-130146**	**38-130243**	Standardfahrwerk
B3	**1.6 16V** 03/01 - 10/05 74 kW	**36-130153**		Standardfahrwerk; Verstärkte Ausführung .
B3	**1.8 16V** 03/01 - 10/05 92 kW	**36-130153**	**38-130243**	Standardfahrwerk
B3	**1.8 16V** 03/01 - 10/05 92 kW	*36-130160*		Standardfahrwerk; Verstärkte Ausführung .
B3	**2.0, 2.0 Turbo, 2.2 16V** 03/01 - 07/06 108 -147 kW	*36-130160*	**38-130243**	Standardfahrwerk
B4	**1.6 16V, 1.8 16V, 2.0, 2.0 Turbo, 2.2 16V** 03/01 - 07/06 74 -147 kW	**22-053060** **22-053077** **11-101512** SP	**19-068756** OIO	
B6 Sport	**1.6 16V, 1.8 16V, 2.0, 2.0 Turbo, 2.2 16V** 03/01 - 07/06 74 -147 kW	**35-044338**	**24-027823** OIO	
B8	**1.6 16V, 1.8 16V, 2.0, 2.0 Turbo, 2.2 16V** 03/01 - 07/06 74 -147 kW	**35-044345**	**24-027830** OIO	
B12 PK	**1.6 16V, 1.8 16V, 2.0, 2.0 Turbo** 03/01 - 07/06 74 -147 kW	**46-188908**		siehe Gutachten VA: Tieferlegung lt. GA: 30 mm; Achslast bis: 1015 kg HA: Tieferlegung lt. GA: 30 mm; Achslast bis: 845 kg







VAUXHALL				
VAUXHALL ASTRAVAN Mk IV				
B1	**1.6 i, 1.7 CDTI, 1.7 DTI 16V, 1.7 TD, 2.0 DI, 2.0 DTI** 08/98 - 08/06 50 -74 kW	**12-117376**		VA: harte Ausführung; ohne Kugellager
B1	**1.6 i, 1.7 CDTI, 1.7 DTI 16V, 1.7 TD, 2.0 DI, 2.0 DTI** 08/98 - 08/06 50 -74 kW	**12-117390**		VA: weiche Ausführung; ohne Kugellager
B4	**1.6 i, 1.7 CDTI, 1.7 DTI 16V, 1.7 TD, 2.0 DI, 2.0 DTI** 08/98 - 08/06 50 -74 kW	**22-053060** **22-053077** **11-101512** SP	**19-068756**	
B6 Sport	**1.6 i, 1.7 CDTI, 1.7 DTI 16V, 1.7 TD, 2.0 DI, 2.0 DTI** 08/98 - 08/06 50 -74 kW	**35-044338**	**24-027847**	
B8	**1.6 i, 1.7 CDTI, 1.7 DTI 16V, 1.7 TD, 2.0 DI, 2.0 DTI** 08/98 - 08/06 50 -74 kW	**35-044345**	**24-027823**	
B12 PK	**1.6 i** 08/98 - 08/06 55 -62 kW	**46-188991**		ohne Niveauregulierung; siehe Gutachten VA: Tieferlegung lt. GA: 30 mm; Achslast bis: 845 kg HA: Tieferlegung lt. GA: 30 mm; Achslast bis: 885 kg
B12 PK	**1.7 CDTI, 1.7 DTI 16V, 1.7 TD, 2.0 DI, 2.0 DTI** 08/98 - 08/06 50 -74 kW	**46-188953**		ohne Niveauregulierung; siehe Gutachten VA: Tieferlegung lt. GA: 30 mm; Achslast bis: 935 kg HA: Tieferlegung lt. GA: 30 mm; Achslast bis: 885 kg
VAUXHALL ASTRA MK V Sport Hatch				
B1	**1.4, 1.4 i 16V, 1.6, 1.6 i 16V, 1.8, 1.8 i 16V** 02/05 - 11/10 55 -132 kW	*12-224449*		VA: mit Kugellager
B1	**1.3 CDTi, 1.7 CDTi, 1.9 CDTi, 2.0 Turbo** 02/05 - 11/10 66 -125 kW	*12-224449*		VA: mit Kugellager; ohne tiefergelegtes Fahrwerk
B1	**1.3 CDTi, 1.7 CDTi, 1.9 CDTi, 2.0 Turbo** 02/05 - 11/10 66 -125 kW	**12-224456**		VA: mit Kugellager; tiefergelegtes Fahrwerk
B3	**1.4, 1.4 i 16V, 1.6, 1.6 i 16V** 02/05 - 11/10 55 -132 kW	**37-163570**	**38-163531**	Standardfahrwerk
B3	**1.4, 1.4 i 16V, 1.6, 1.6 i 16V** 02/05 - 11/10 55 -132 kW	**37-163563**	**38-163524**	Standardfahrwerk; Verstärkte Ausführung .
B3	**1.8, 1.8 i 16V** 02/05 - 11/10 92 -103 kW	**37-163563**	**38-163531**	Standardfahrwerk
B3	**1.8, 1.8 i 16V** 02/05 - 11/10 92 -103 kW	**37-163549**	**38-163524**	Standardfahrwerk; Verstärkte Ausführung .
B3	**1.3 CDTi, 1.7 CDTi** 02/05 - 11/10 66 -81 kW	**37-163549**	**38-163531**	Standardfahrwerk
B3	**1.3 CDTi, 1.7 CDTi** 02/05 - 11/10 66 -81 kW	**37-163556**	**38-163524**	Standardfahrwerk; Verstärkte Ausführung .
B3	**1.9 CDTi, 2.0 Turbo, 2.0 VXR** 02/05 - 11/10 74 -176 kW	**37-163556**	**38-163531**	Standardfahrwerk
B3	**1.9 CDTi, 2.0 Turbo, 2.0 VXR** 02/05 - 11/10 74 -176 kW		**38-163524**	Standardfahrwerk; Verstärkte Ausführung .
B4	**1.3 CDTi, 1.4, 1.4 i 16V, 1.6, 1.6 i 16V, 1.7 CDTi, 1.8, 1.8 i 16V, 1.9 CDTi, 2.0 Turbo** 02/05 - 11/10 55 -132 kW	**22-141590** **22-141606** i.V. SP	**19-141619**	ohne IDS+

V

				
VAUXHALL				
VAUXHALL ASTRA MK V Sport Hatch				
B6 Sport	**1.3 CDTi, 1.4, 1.4 i 16V, 1.6, 1.6 i 16V, 1.7 CDTi, 1.8, 1.8 i 16V, 1.9 CDTi, 2.0 Turbo** 02/05 - 11/10 55 -132 kW	**35-114635** **35-114642**	**24-114653**	ohne IDS+
B8	**1.3 CDTi, 1.4, 1.4 i 16V, 1.6, 1.6 i 16V, 1.7 CDTi, 1.8, 1.8 i 16V, 1.9 CDTi, 2.0 Turbo, 2.0 VXR** 02/05 - 11/10 55 -176 kW	**35-114666** **35-114673**	**24-114684**	ohne IDS+
B12 PK	**1.4, 1.4 i 16V, 1.6, 1.6 i 16V, 1.8, 1.8 i 16V** 02/05 - 11/10 55 -132 kW	**46-182128**		IDS+ muss fachgerecht stillgelegt werden; siehe Gutachten VA: Tieferlegung lt. GA: 30 mm; Achslast bis: 970 kg HA: ohne Niveauregulierung; Tieferlegung lt. GA: 30 mm; Achslast bis: 860 kg
B12 PK	**1.3 CDTi, 1.7 CDTi, 1.9 CDTi, 2.0 Turbo** 02/05 - 11/10 66 -125 kW	**46-182135**		IDS+ muss fachgerecht stillgelegt werden; siehe Gutachten VA: Tieferlegung lt. GA: 30 mm; Achslast bis: 1075 kg HA: ohne Niveauregulierung; Tieferlegung lt. GA: 30 mm; Achslast bis: 860 kg
B12 SL	**1.4, 1.4 i 16V, 1.6, 1.6 i 16V, 1.8, 1.8 i 16V** 02/05 - 11/10 55 -132 kW	**46-182166**		IDS+ muss fachgerecht stillgelegt werden; siehe Gutachten VA: Tieferlegung lt. GA: 45-50 mm; Achslast bis: 960 kg HA: ohne Niveauregulierung; Tieferlegung lt. GA: 30 mm; Achslast bis: 860 kg
B12 SL	**1.3 CDTi, 1.7 CDTi, 2.0 Turbo** 02/05 - 11/10 66 -125 kW	**46-182173**		IDS+ muss fachgerecht stillgelegt werden; siehe Gutachten VA: Tieferlegung lt. GA: 45-50 mm; Achslast bis: 1025 kg HA: ohne Niveauregulierung; Tieferlegung lt. GA: 30 mm; Achslast bis: 860 kg
B14	**1.3 CDTi, 1.4, 1.4 i 16V, 1.6, 1.6 i 16V, 1.7 CDTi, 1.8, 1.8 i 16V, 1.9 CDTi, 2.0 Turbo, 2.0 VXR** 02/05 - 11/10 55 -176 kW	**47-121133**		IDS+ muss fachgerecht stillgelegt werden; siehe Gutachten VA: Tieferlegung lt. GA: 30-50 mm; Achslast bis: 1060 kg HA: Tieferlegung lt. GA: 30-50 mm; Achslast bis: 860 kg
VAUXHALL ASTRA MK V CC				
B1	**1.4, 1.6, 1.8** 01/04 - 05/09 66 -103 kW	*12-224449*		VA: mit Kugellager
B1	**1.3 CDTI, 1.7 CDTI, 1.7 TD, 1.9 CDTI, 1.9 CDTI 16V, 2.0 Turbo** 01/04 - 05/09 59 -177 kW	*12-224449*		VA: mit Kugellager; ohne tiefergelegtes Fahrwerk
B1	**1.3 CDTI, 1.7 CDTI, 1.7 TD, 1.9 CDTI, 1.9 CDTI 16V, 2.0 Turbo** 01/04 - 05/09 59 -177 kW	**12-224456**		VA: mit Kugellager; tiefergelegtes Fahrwerk
B3	**1.4, 1.6** 01/04 - 05/09 66 -85 kW	**37-163570**	**38-163531**	Standardfahrwerk
B3	**1.4, 1.6** 01/04 - 05/09 66 -85 kW	**37-163563**	**38-163524**	Standardfahrwerk; Verstärkte Ausführung .
B3	**1.8** 01/04 - 05/09 92 -103 kW	**37-163563**	**38-163531**	Standardfahrwerk
B3	**1.8** 01/04 - 05/09 92 -103 kW	**37-163549**	**38-163524**	Standardfahrwerk; Verstärkte Ausführung .
B3	**1.3 CDTI, 1.7 CDTI, 1.7 TD** 01/04 - 05/09 59 -81 kW	**37-163549**	**38-163531**	Standardfahrwerk
B3	**1.3 CDTI, 1.7 CDTI, 1.7 TD** 01/04 - 05/09 59 -81 kW	**37-163556**	**38-163524**	Standardfahrwerk; Verstärkte Ausführung .
B3	**1.9 CDTI, 1.9 CDTI 16V, 2.0 Turbo** 01/04 - 05/09 88 -177 kW	**37-163556**	**38-163531**	Standardfahrwerk
B3	**1.9 CDTI, 1.9 CDTI 16V, 2.0 Turbo** 01/04 - 05/09 88 -177 kW		**38-163524**	Standardfahrwerk; Verstärkte Ausführung .

				
VAUXHALL				
VAUXHALL ASTRA MK V CC				
B4	**1.3 CDTI, 1.4, 1.6, 1.7 CDTI, 1.7 TD, 1.8, 1.9 CDTI, 1.9 CDTI 16V, 2.0 Turbo** 01/04 - 05/09 59 -177 kW	**22-141590** **22-141606** **i.V.** SP	**19-141619** OIO	ohne IDS+
B6 Sport	**1.3 CDTI, 1.4, 1.6, 1.7 CDTI, 1.7 TD, 1.8, 1.9 CDTI, 1.9 CDTI 16V, 2.0 Turbo** 01/04 - 05/09 59 -177 kW	**35-114635** **35-114642**	**24-114653** OIO	ohne IDS+
B8	**1.3 CDTI, 1.4, 1.6, 1.7 CDTI, 1.7 TD, 1.8, 1.9 CDTI, 1.9 CDTI 16V, 2.0 Turbo** 01/04 - 05/09 59 -177 kW	**35-114666** **35-114673**	**24-114684** OIO	ohne IDS+
B12 PK	**1.4, 1.6, 1.8** 01/04 - 05/09 66 -103 kW	**46-182128**		IDS+ muss fachgerecht stillgelegt werden; siehe Gutachten VA: Tieferlegung lt. GA: 30 mm; Achslast bis: 970 kg HA: ohne Niveauregulierung; Tieferlegung lt. GA: 30 mm; Achslast bis: 860 kg
B12 PK	**1.3 CDTI, 1.7 CDTI, 1.7 TD, 1.9 CDTI, 1.9 CDTI 16V, 2.0 Turbo** 01/04 - 05/09 59 -177 kW	**46-182135**		IDS+ muss fachgerecht stillgelegt werden; siehe Gutachten VA: Tieferlegung lt. GA: 30 mm; Achslast bis: 1075 kg HA: ohne Niveauregulierung; Tieferlegung lt. GA: 30 mm; Achslast bis: 860 kg
B12 SL	**1.3 CDTI, 1.4, 1.6, 1.7 CDTI, 1.7 TD, 1.8, 2.0 Turbo** 01/04 - 05/09 59 -177 kW	**46-182166**		IDS+ muss fachgerecht stillgelegt werden; siehe Gutachten VA: Tieferlegung lt. GA: 45-50 mm; Achslast bis: 960 kg HA: ohne Niveauregulierung; Tieferlegung lt. GA: 30 mm; Achslast bis: 860 kg
B14	**1.3 CDTI, 1.4, 1.6, 1.7 CDTI, 1.7 TD, 1.8, 1.9 CDTI, 1.9 CDTI 16V, 2.0 Turbo** 01/04 - 05/09 59 -177 kW	**47-121133**		IDS+ muss fachgerecht stillgelegt werden; siehe Gutachten VA: Tieferlegung lt. GA: 30-50 mm HA: Tieferlegung lt. GA: 30-50 mm
VAUXHALL ASTRA MK V Estate				
B1	**1.4, 1.6, 1.8** 08/04 - 03/09 66 -132 kW	*12-224449*		VA: mit Kugellager
B1	**1.3 CDTI, 1.7 CDTI, 1.7 TD, 1.9 CDTI, 2.0 Turbo** 08/04 - 10/10 66 -147 kW	*12-224449*		VA: mit Kugellager; ohne tiefergelegtes Fahrwerk
B1	**1.3 CDTI, 1.7 CDTI, 1.7 TD, 1.9 CDTI, 2.0 Turbo** 08/04 - 10/10 66 -147 kW	**12-224456**		VA: mit Kugellager; tiefergelegtes Fahrwerk
B3	**1.4, 1.6** 08/04 - 03/09 66 -85 kW	**37-163570**	**38-162374**	Standardfahrwerk
B3	**1.4, 1.6** 08/04 - 03/09 66 -85 kW	**37-163563**	**38-162350**	Standardfahrwerk; Verstärkte Ausführung .
B3	**1.4, 1.6** 08/04 - 03/09 66 -85 kW		**38-162367**	Standardfahrwerk; mit Niveauregulierung
B3	**1.6** 08/04 - 03/09 132 kW	**37-163563**	**38-162374**	Standardfahrwerk
B3	**1.6** 08/04 - 03/09 132 kW	**37-163556**	**38-162350**	Standardfahrwerk; Verstärkte Ausführung .
B3	**1.6** 08/04 - 03/09 132 kW		**38-162367**	Standardfahrwerk; mit Niveauregulierung
B3	**1.8** 10/04 - 03/09 92 -103 kW	**37-163563**	**38-162374**	Standardfahrwerk
B3	**1.8** 10/04 - 03/09 92 -103 kW	**37-163549**	**38-162350**	Standardfahrwerk; Verstärkte Ausführung .
B3	**1.8** 10/04 - 03/09 92 -103 kW		**38-162367**	Standardfahrwerk; mit Niveauregulierung







VAUXHALL				
VAUXHALL ASTRA MK V Estate				
B3	**1.3 CDTI, 1.7 CDTI, 1.7 TD** 08/04 - 03/09 66 -81 kW	**37-163549**	**38-162374**	Standardfahrwerk
B3	**1.3 CDTI, 1.7 CDTI, 1.7 TD** 08/04 - 03/09 66 -81 kW	**37-163556**	**38-162350**	Standardfahrwerk; Verstärkte Ausführung .
B3	**1.3 CDTI, 1.7 CDTI, 1.7 TD** 08/04 - 03/09 66 -81 kW		**38-162367**	Standardfahrwerk; mit Niveauregulierung
B3	**1.9 CDTI, 2.0 Turbo** 08/04 - 10/10 74 -147 kW	**37-163556**	**38-162374**	Standardfahrwerk
B3	**1.9 CDTI, 2.0 Turbo** 08/04 - 10/10 74 -147 kW		**38-162350**	Standardfahrwerk; Verstärkte Ausführung .
B3	**1.9 CDTI, 2.0 Turbo** 08/04 - 10/10 74 -147 kW		**38-162367**	Standardfahrwerk; mit Niveauregulierung
B4	**1.3 CDTI, 1.4, 1.6, 1.7 CDTI, 1.7 TD, 1.8, 1.9 CDTI, 2.0 Turbo** 08/04 - 10/10 66 -147 kW	**22-141590** **22-141606** i.V. SP	**19-141619**	ohne IDS+
B6 Sport	**1.3 CDTI, 1.4, 1.6, 1.7 CDTI, 1.7 TD, 1.8, 1.9 CDTI, 2.0 Turbo** 08/04 - 10/10 66 -147 kW	**35-114635** **35-114642**	**24-114653**	ohne IDS+
B8	**1.3 CDTI, 1.4, 1.6, 1.7 CDTI, 1.7 TD, 1.8, 1.9 CDTI, 2.0 Turbo** 08/04 - 10/10 66 -147 kW	**35-114666** **35-114673**	**24-114684**	ohne IDS+
B12 PK	**1.4, 1.6, 1.8** 08/04 - 03/09 66 -132 kW	**46-182142**		IDS+ muss fachgerecht stillgelegt werden; siehe Gutachten VA: Tieferlegung lt. GA: 30-35 mm; Achslast bis: 970 kg HA: ohne Niveauregulierung; Tieferlegung lt. GA: 25-30 mm; Achslast bis: 940 kg
B12 PK	**1.3 CDTI, 1.7 CDTI, 1.7 TD, 1.9 CDTI, 2.0 Turbo** 08/04 - 10/10 66 -147 kW	**46-182159**		IDS+ muss fachgerecht stillgelegt werden; siehe Gutachten VA: Tieferlegung lt. GA: 30-35 mm; Achslast bis: 1075 kg HA: ohne Niveauregulierung; Tieferlegung lt. GA: 25-30 mm; Achslast bis: 940 kg
B12 SL	**1.3 CDTI, 1.4, 1.6, 1.7 CDTI, 1.7 TD, 1.8, 2.0 Turbo** 08/04 - 10/10 66 -147 kW	**46-182197**		IDS+ muss fachgerecht stillgelegt werden; siehe Gutachten VA: Tieferlegung lt. GA: 40-45 mm; Achslast bis: 1025 kg HA: ohne Niveauregulierung; Tieferlegung lt. GA: 35 mm; Achslast bis: 940 kg
VAUXHALL ASTRA TwinTop				
B4	**1.6, 1.6 i 16V, 1.8, 1.9 CDTi, 2.0, 2.0 Turbo** 09/05 - 11/10 77 -147 kW	**22-141590** **22-141606** i.V. SP	**19-141626**	ohne IDS+
B6 Sport	**1.6, 1.6 i 16V, 1.8, 1.9 CDTi, 2.0, 2.0 Turbo** 09/05 - 11/10 77 -147 kW	**35-114666** **35-114673**	**24-118576**	ohne IDS+
VAUXHALL ASTRAVAN MK V				
B3	**1.4 i, 1.6** 03/05 - 66 -76 kW	**37-163570**	**38-162374**	Standardfahrwerk
B3	**1.4 i, 1.6** 03/05 - 66 -76 kW	**37-163563**	**38-162350**	Standardfahrwerk; Verstärkte Ausführung .
B3	**1.4 i, 1.6** 03/05 - 66 -76 kW		**38-162367**	Standardfahrwerk; mit Niveauregulierung
B3	**1.3 CDTi, 1.7 CDTi, 1.9 CDTi** 03/05 - 59 -110 kW	**37-163556**	**38-162374**	Standardfahrwerk
B3	**1.3 CDTi, 1.7 CDTi, 1.9 CDTi** 03/05 - 59 -110 kW		**38-162350**	Standardfahrwerk; Verstärkte Ausführung .

V

VAUXHALL

VAUXHALL ASTRAVAN MK V

B3	**1.3 CDTi, 1.7 CDTi, 1.9 CDTi** 03/05 - 59 -110 kW		**38-162367**	Standardfahrwerk; mit Niveauregulierung
B4	**1.3 CDTi, 1.4 i, 1.6, 1.7 CDTi, 1.9 CDTi** 03/05 - 59 -110 kW	**22-141590** **22-141606** i.V. SP	**19-141626**	ohne IDS+
B6 Sport	**1.3 CDTi, 1.4 i, 1.6, 1.7 CDTi, 1.9 CDTi** 03/05 - 59 -110 kW	**35-114635** **35-114642**	**24-118576**	ohne IDS+
B8	**1.3 CDTi, 1.4 i, 1.6, 1.7 CDTi, 1.9 CDTi** 03/05 - 59 -110 kW	**35-114666** **35-114673**	**24-118576**	ohne IDS+
B12 PK	**1.4 i, 1.6** 03/05 - 66 -76 kW	**46-182142**		IDS+ muss fachgerecht stillgelegt werden; siehe Gutachten VA: Tieferlegung lt. GA: 30-35 mm; Achslast bis: 970 kg HA: ohne Niveauregulierung; Tieferlegung lt. GA: 25-30 mm; Achslast bis: 940 kg
B12 PK	**1.3 CDTi, 1.7 CDTi, 1.9 CDTi** 03/05 - 59 -110 kW	**46-182159**		IDS+ muss fachgerecht stillgelegt werden; siehe Gutachten VA: Tieferlegung lt. GA: 30-35 mm; Achslast bis: 1075 kg HA: ohne Niveauregulierung; Tieferlegung lt. GA: 25-30 mm; Achslast bis: 940 kg
B12 SL	**1.6** 03/05 - 76 kW	**46-182197**		IDS+ muss fachgerecht stillgelegt werden; siehe Gutachten VA: Tieferlegung lt. GA: 40-45 mm; Achslast bis: 1025 kg HA: ohne Niveauregulierung; Tieferlegung lt. GA: 35 mm; Achslast bis: 940 kg
B12 SL	**1.3 CDTi, 1.4 i, 1.7 CDTi** 03/05 - 59 -74 kW	**46-182197**		IDS+ muss fachgerecht stillgelegt werden; siehe Gutachten VA: Tieferlegung lt. GA: 40-45 mm; Achslast bis: 1025 kg HA: ohne Niveauregulierung; Tieferlegung lt. GA: 35 mm; Achslast bis: 940 kg

VAUXHALL ASTRA MK VI

B4	**1.3 CDTi, 1.4, 1.4 Turbo, 1.6, 1.6 SIDI, 1.6 Turbo, 1.7 CDTI, 2.0 BiTurbo CDTI, 2.0 CDTi** 12/09 - 64 -143 kW	**22-183644** **22-183651**	**19-183633**	ohne FlexRide; Standardfahrwerk
B6 Sport	**1.3 CDTi, 1.4, 1.4 Turbo, 1.6, 1.6 SIDI, 1.6 Turbo, 1.7 CDTI, 2.0 BiTurbo CDTI, 2.0 CDTi** 12/09 - 64 -143 kW	**35-171669** **35-171676**	**24-171687**	ohne FlexRide; Standardfahrwerk
B8	**1.3 CDTi, 1.4, 1.4 Turbo, 1.6, 1.6 SIDI, 1.6 Turbo, 1.7 CDTI, 2.0 BiTurbo CDTI, 2.0 CDTi** 12/09 - 64 -143 kW	**35-171690** **35-171706**	**24-171717**	ohne FlexRide; Sportfahrwerk
B12 PK	**1.6 SIDI, 1.6 Turbo** 12/09 - 125 -132 kW	**46-188762**		ohne FlexRide; siehe Gutachten VA: Tieferlegung lt. GA: 30 mm; Achslast bis: 1080 kg HA: Tieferlegung lt. GA: 30 mm; Achslast bis: 1020 kg
B12 PK	**1.3 CDTi, 1.4, 1.4 Turbo, 1.6, 1.6 SIDI, 1.6 Turbo** 12/09 - 64 -132 kW	**46-188755**		ohne FlexRide; siehe Gutachten VA: Tieferlegung lt. GA: 30 mm; Achslast bis: 995 kg HA: Tieferlegung lt. GA: 30 mm; Achslast bis: 1020 kg
B12 PK	**1.7 CDTI, 2.0 BiTurbo CDTI, 2.0 CDTi** 12/09 - 74 -143 kW	**46-188779**		ohne FlexRide; siehe Gutachten VA: Tieferlegung lt. GA: 30 mm; Achslast bis: 1155 kg HA: Tieferlegung lt. GA: 30 mm; Achslast bis: 1020 kg
B14	**1.3 CDTi, 1.4, 1.4 Turbo, 1.6, 1.6 SIDI, 1.6 Turbo, 1.7 CDTI, 2.0 BiTurbo CDTI, 2.0 CDTi** 12/09 - 64 -143 kW	**47-171725**		ohne FlexRide; siehe Gutachten VA: Tieferlegung lt. GA: 30-50 mm; Achslast bis: 1220 kg HA: Tieferlegung lt. GA: 30-50 mm; Achslast bis: 1020 kg

VAUXHALL ASTRA Mk VI (J) Sports Tourer

B4	**1.3 CDTi, 1.4, 1.4 Turbo, 1.6, 1.6 SIDI, 1.6 Turbo, 1.7 CDTI, 2.0 BiTurbo CDTI, 2.0 CDTI** 12/09 - 70 -143 kW	**22-183644** **22-183651**	**19-183633**	ohne FlexRide; Standardfahrwerk

VAUXHALL

VAUXHALL ASTRA Mk VI (J) Sports Tourer

B6 Sport	**1.3 CDTi, 1.4, 1.4 Turbo, 1.6, 1.6 SIDI, 1.6 Turbo, 1.7 CDTI, 2.0 BiTurbo CDTI, 2.0 CDTI** 12/09 - 70 -143 kW	**35-171669** **35-171676**	**24-171687**	ohne FlexRide; Standardfahrwerk
B8	**1.3 CDTi, 1.4, 1.4 Turbo, 1.6, 1.6 SIDI, 1.6 Turbo, 1.7 CDTI, 2.0 BiTurbo CDTI, 2.0 CDTI** 12/09 - 70 -143 kW	**35-171690** **35-171706**	**24-171717**	ohne FlexRide; Sportfahrwerk
B14	**1.3 CDTi, 1.4, 1.4 Turbo, 1.6, 1.6 SIDI, 1.6 Turbo, 1.7 CDTI, 2.0 BiTurbo CDTI, 2.0 CDTI** 12/09 - 70 -143 kW	**47-171725**		ohne FlexRide; siehe Gutachten VA: Tieferlegung lt. GA: 30-50 mm; Achslast bis: 1220 kg HA: Tieferlegung lt. GA: 30-50 mm; Achslast bis: 1020 kg

VAUXHALL ASTRA GTC Mk VI (J)

B4	**1.4, 1.6, 1.6 SIDI, 1.7 CDTi, 2.0 BiTurbo CDTI, 2.0 CDTi, 2.0 VXR** 10/11 - 74 -206 kW	i.V. i.V.	**19-183633**	ohne elektr. Dämpfkraftregulierung
B6 Sport	**1.4, 1.6, 1.6 SIDI, 1.7 CDTi, 2.0 BiTurbo CDTI, 2.0 CDTi, 2.0 VXR** 10/11 - 74 -206 kW	**35-231172** **35-231189**	**24-231190**	ohne elektr. Dämpfkraftregulierung
B14	**1.4, 1.6, 1.6 SIDI, 1.7 CDTi, 2.0 BiTurbo CDTI, 2.0 CDTi** 10/11 - 74 -143 kW	**47-231207**		IDS+ muss fachgerecht stillgelegt werden; ohne elektr. Dämpfkraftregulierung; siehe Gutachten VA: Tieferlegung lt. GA: 20-40 mm HA: Tieferlegung lt. GA: 20-40 mm
B14	**2.0 VXR** 04/12 - 206 kW	**47-231207**		IDS+ muss fachgerecht stillgelegt werden; ohne elektr. Dämpfkraftregulierung; siehe Gutachten VA: Tieferlegung lt. GA: 10-25 mm HA: Tieferlegung lt. GA: 10-25 mm

VAUXHALL CALIBRA

B1	**2.0 i, 2.0 i 16V, 2.5 i V6** 06/90 - 07/97 85 -125 kW	**12-116805**		VA: mit Kugellager
B3	**2.0 i, 2.0 i 16V, 2.5 i V6** 06/90 - 07/97 85 -125 kW	**36-133932**		Standardfahrwerk
B3	**2.0 i 16V 4x4, 2.0 i 4x4, 2.0 i Turbo 4x4** 03/92 - 07/97 85 -150 kW	**36-162642**		Standardfahrwerk; Allrad
B4	**2.0 i, 2.0 i 16V, 2.0 i 16V 4x4, 2.0 i 4x4, 2.0 i Turbo 4x4, 2.5 i V6** 06/90 - 07/97 85 -150 kW	**21-030529** **11-101314** SP	**19-019758**	
B6 Sport	**2.0 i, 2.0 i 16V, 2.0 i 16V 4x4, 2.0 i 4x4, 2.0 i Turbo 4x4, 2.5 i V6** 06/90 - 07/97 85 -150 kW	**34-003725**	**24-016100**	
B8	**2.0 i, 2.0 i 16V, 2.5 i V6** 06/90 - 07/97 85 -125 kW	**34-181584**	**24-016100**	
B8	**2.0 i 16V 4x4, 2.0 i 4x4, 2.0 i Turbo 4x4** 03/92 - 07/97 85 -150 kW	**34-181584**	**24-016100**	
B12 PK	**2.0 i, 2.0 i 16V, 2.0 i 16V 4x4** 06/90 - 07/97 85 -110 kW	**46-192851**		siehe Gutachten VA: Tieferlegung lt. GA: 30 mm; Achslast bis: 885 kg HA: Tieferlegung lt. GA: 30 mm; Achslast bis: 880 kg
B12 PK	**2.0 i 4x4** 06/90 - 07/97 85 kW	**46-192851**		siehe Gutachten VA: Tieferlegung lt. GA: 30 mm; Achslast bis: 885 kg HA: Tieferlegung lt. GA: 30 mm; Achslast bis: 880 kg

VAUXHALL CARLTON Mk II

B4	**1.8 S, 2.0 i, 2.0 S, 2.2 i, 2.3 D, 2.3 TD** 09/80 - 48 -85 kW	*21-030376* **11-101369** SP		

				

VAUXHALL

VAUXHALL CARLTON Mk II

B6 Sport	**1.8 S, 2.0 i, 2.0 S, 2.2 i, 2.3 D, 2.3 TD** 09/80 - 48 -85 kW	*34-001417*	**24-008938**	VA: Schnellreparaturservice .; Altteilrückgabe erforderlich . HA: Kenngröße: 220/80

VAUXHALL CARLTON Mk II Estate

B4	**1.8 S, 2.0, 2.0 S, 2.2 i, 2.3 D** 01/82 - 08/86 52 -85 kW	*21-030376* **11-101369** SP		
B6 Sport	**1.8 S, 2.0, 2.0 S, 2.2 i, 2.3 D** 01/82 - 08/86 52 -85 kW	*34-001417*		VA: Schnellreparaturservice .; Altteilrückgabe erforderlich .

VAUXHALL CARLTON Mk III

B3	**1.8, 1.8 i, 1.8 N, 1.8 S, 2.0, 2.0 i, 2.2 TD, 2.3 D, 2.3 TD Interc., 2.4 i, 2.6 i, 3.0 3000, 3.0 3000 24V, 3000, 3000 24V, 3000 KAT** 03/87 - 03/94 54 -150 kW	**36-133994** **36-134007**	**38-130328**	Standardfahrwerk
B3	**1.8, 1.8 i, 1.8 N, 1.8 S, 2.0, 2.0 i, 2.2 TD, 2.3 D, 2.3 TD Interc., 2.4 i, 2.6 i, 3.0 3000, 3.0 3000 24V, 3000, 3000 24V, 3000 KAT** 03/87 - 03/94 54 -150 kW	**36-130474**	**38-130304**	Standardfahrwerk; Verstärkte Ausführung .
B4	**1.8, 1.8 i, 1.8 N, 1.8 S, 2.0, 2.0 i, 2.2 TD, 2.3 D, 2.3 TD Interc., 2.4 i, 2.6 i, 3.0 3000, 3.0 3000 24V, 3000, 3000 24V, 3000 KAT** 03/87 - 03/94 54 -150 kW	**22-031204** **11-122456** SP	**19-020006**	Standardfahrwerk
B6 Sport	**1.8, 1.8 i, 1.8 N, 1.8 S, 2.0, 2.0 i, 2.2 TD, 2.3 D, 2.3 TD Interc., 2.4 i, 2.6 i, 3.0 3000, 3.0 3000 24V, 3.6 24V Lotus, 3000, 3000 24V, 3000 KAT** 03/87 - 03/94 54 -277 kW	**35-000945**	**24-011105**	Standardfahrwerk
B8	**1.8, 1.8 i, 1.8 N, 1.8 S, 2.0, 2.0 i, 2.2 TD, 2.3 D, 2.3 TD Interc., 2.4 i, 2.6 i, 3.0 3000, 3.0 3000 24V, 3.6 24V Lotus, 3000, 3000 24V, 3000 KAT** 03/87 - 03/94 54 -277 kW	**35-003717**	**24-015288**	Standardfahrwerk

VAUXHALL CARLTON Mk III Estate

B3	**1.8, 1.8 i, 1.8 N, 1.8 S, 2.0, 2.0 i, 2.4 i, 2.6 i** 09/86 - 03/94 60 -110 kW	**36-133994** **36-134007**	**38-130304**	Standardfahrwerk
B3	**1.8, 1.8 i, 1.8 N, 1.8 S, 2.0, 2.0 i, 2.4 i, 2.6 i** 09/86 - 03/94 60 -110 kW	**36-130474**	**38-130311**	Standardfahrwerk; Verstärkte Ausführung .
B3	**2.2 TD, 2.3 D, 2.3 TD Interc., 3.0, 3.0 24V** 09/86 - 03/94 54 -147 kW	**36-130474**	**38-130304**	Standardfahrwerk
B3	**2.2 TD, 2.3 D, 2.3 TD Interc., 3.0, 3.0 24V** 09/86 - 03/94 54 -147 kW		**38-130311**	Standardfahrwerk; Verstärkte Ausführung .
B4	**1.8, 1.8 i, 1.8 N, 1.8 S, 2.0, 2.0 i, 2.2 TD, 2.3 D, 2.3 TD Interc., 2.4 i, 2.6 i, 3.0, 3.0 24V** 03/87 - 03/94 54 -147 kW	**22-031204** **11-122456** SP	**19-028538**	Standardfahrwerk; ohne Niveauregulierung
B4	**1.8** 09/86 - 08/88 74 kW	**22-031204** **11-122456** SP	**19-028538**	Standardfahrwerk; ohne Niveauregulierung

V

				
VAUXHALL				
VAUXHALL CARLTON Mk III Estate				
B6 Sport	**1.8, 1.8 i, 1.8 N, 1.8 S, 2.0, 2.0 i, 2.2 TD, 2.3 D, 2.3 TD Interc., 2.4 i, 2.6 i, 3.0, 3.0 24V** 03/87 - 03/94 54 -147 kW	**35-000945**	**24-017701**	Standardfahrwerk; ohne Niveauregulierung
VAUXHALL CAVALIER CC				
B3	**1.3** 08/75 - 08/81 42 kW	*36-162574*		Standardfahrwerk
B4	**1.3, 1600, 2000** 08/75 - 08/81 42 -74 kW	*19-019444*	*19-019604*	
B6 Sport	**1.3, 1600, 2000** 08/75 - 08/81 42 -74 kW	**24-006866**	**24-000918**	VA: Kenngröße: 150/60 HA: Kenngröße: 274/95
VAUXHALL CAVALIER				
B4	**1.6 N, 1.6 S, 1300, 1900, 2.0 S** 03/75 - 08/81 44 -74 kW	*19-019444*	*19-019604*	
B6 Sport	**1.6 N, 1.6 S, 1300, 1900, 2.0 S** 03/75 - 08/81 44 -74 kW	**24-006866**	**24-000918**	VA: Kenngröße: 150/60 HA: Kenngröße: 274/95
VAUXHALL CAVALIER Coupe				
B4	**1.3, 1.9 S, 2.0 S** 08/75 - 08/81 42 -74 kW	*19-019444*	*19-019604*	
B6 Sport	**1.3, 1.9 S, 2.0 S** 08/75 - 08/81 42 -74 kW	**24-006866**	**24-000918**	VA: Kenngröße: 150/60 HA: Kenngröße: 274/95
VAUXHALL CAVALIER Mk II CC				
B4	**1.3, 1.3 S, 1.6 S, 1.8 i, 1600D** 09/81 - 08/84 40 -85 kW	*21-030437* **11-101314** SP	**19-019864**	-> CH.Nr.: F1.003.026; -> CH.Nr.: F5.000.000; -> CH.Nr.: 6.000.000
B4	**1.3, 1.3 S, 1.6 S, 1.8 i, 1600D** 09/84 - 08/88 40 -85 kW		**19-019864**	CH.Nr.: F1.003.027 ->; CH.Nr.: F5.000.001 ->; CH.Nr.: 6.000.001 ->
B4	**2.0, 2.0 i KAT, 2.0 SRi 130, 2000i** 09/86 - 08/88 74 -95 kW		**19-019864**	
B6 Sport	**1.3, 1.3 S, 1.6 S, 1.8 i, 1600D, 2.0, 2.0 i KAT, 2.0 SRi 130, 2000i** 09/81 - 08/88 40 -95 kW		*24-000970*	
VAUXHALL CAVALIER Mk II				
B4	**1.3 N, 1.3 S, 1.6, 1.6 D, 1.6 N, 1.6 S, 1.8 i** 08/81 - 08/84 40 -85 kW	*21-030437* **11-101314** SP	**19-019864**	-> CH.Nr.: F1.003.026; -> CH.Nr.: F5.000.000; -> CH.Nr.: 6.000.000
B4	**1.3 N, 1.3 S, 1.6, 1.6 D, 1.6 N, 1.6 S, 1.8 i** 09/84 - 08/88 40 -85 kW		**19-019864**	CH.Nr.: F1.003.027 ->; CH.Nr.: F5.000.001 ->; CH.Nr.: 6.000.001 ->
B4	**1.6 i, 1.6 i KAT, 1.8, 1.8 i KAT, 2.0, 2.0 i, 2.0 i KAT, 2.0 SRi 130, 2000i** 01/85 - 08/88 55 -95 kW		**19-019864**	
B6 Sport	**1.3 N, 1.3 S, 1.6, 1.6 D, 1.6 i, 1.6 i KAT, 1.6 N, 1.6 S, 1.8, 1.8 i, 1.8 i KAT, 2.0, 2.0 i, 2.0 i KAT, 2.0 SRi 130, 2000i** 08/81 - 08/88 40 -95 kW		*24-000970*	

V







VAUXHALL				
VAUXHALL CAVALIER Mk III CC				
B1	**1.4 S, 1.6, 1.6 i, 1.7 D, 1.7 TD** 09/88 - 11/95 42 -60 kW	**12-117635**		VA: mit Kugellager
B1	**1.8, 1.8 i KAT, 2.0 i, 2.0 i 16V, 2.0 i 16V 4x4, 2.0 i 4x4, 2.0 i KAT, 2.0 SRi** 09/88 - 09/92 66 -110 kW	**12-117635**		weiche Ausführung VA: mit Kugellager
B1	**1.8, 1.8 i KAT, 2.0 i, 2.0 i 16V, 2.0 i 16V 4x4, 2.0 i 4x4, 2.0 i KAT, 2.0 SRi** 09/88 - 09/92 66 -110 kW	**12-116805**		harte Ausführung VA: mit Kugellager
B2	**1.4 S, 1.6, 1.6 i, 1.7 D, 1.7 TD, 1.8, 1.8 i KAT, 2.0 i, 2.0 i 16V, 2.0 i KAT, 2.0 SRi** 09/88 - 11/95 42 -110 kW	**16-031333** **11-101314** SP	**15-062215**	
B4	**1.4 S, 1.6, 1.6 i, 1.7 D, 1.7 TD, 1.8, 1.8 i KAT, 2.0 i, 2.0 i 16V, 2.0 i KAT, 2.0 SRi, 2.5 V6** 09/88 - 11/95 42 -125 kW	**21-030529** **11-101314** SP	**19-019956**	
B4	**2.0 i 16V 4x4, 2.0 i 4x4** 09/88 - 11/93 85 -110 kW	**21-030529** **11-101314** SP	**19-020006**	
B6 Sport	**1.4 S, 1.6, 1.6 i, 1.7 D, 1.7 TD, 1.8, 1.8 i KAT, 2.0 i, 2.0 i 16V, 2.0 i KAT, 2.0 SRi, 2.5 V6** 09/88 - 11/95 42 -125 kW	**34-003671**	**24-015554**	
B6 Sport	**2.0 i 16V 4x4, 2.0 i 4x4** 09/88 - 11/93 85 -110 kW	**34-003671**	*24-016582* **24-016100**	
B8	**1.4 S, 1.6, 1.6 i, 1.7 D, 1.7 TD, 1.8, 1.8 i KAT, 2.0 i, 2.0 i 16V, 2.0 i KAT, 2.0 SRi, 2.5 V6** 09/88 - 11/95 42 -125 kW	**34-001592**	**24-013932**	HA: Kenngröße: 107/36
B8	**2.0 i 16V 4x4, 2.0 i 4x4** 09/88 - 11/93 85 -110 kW	**34-001592**	**24-016100**	
VAUXHALL CAVALIER Mk III (87)				
B1	**1.4 S, 1.6, 1.6 i, 1.7 D, 1.7 TD** 09/88 - 11/95 42 -60 kW	**12-117635**		VA: mit Kugellager
B1	**1.8, 1.8 i KAT, 2.0 i, 2.0 i 16V, 2.0 i 16V 4x4, 2.0 i 4x4, 2.0 i KAT, 2.0 i Turbo 4x4, 2.0 SRi, 2.0 SRi 16V** 09/88 - 11/95 66 -150 kW	**12-116805**		harte Ausführung VA: mit Kugellager
B1	**1.8, 1.8 i KAT, 2.0 i, 2.0 i 16V, 2.0 i 16V 4x4, 2.0 i 4x4, 2.0 i KAT, 2.0 i Turbo 4x4, 2.0 SRi, 2.0 SRi 16V** 09/88 - 11/95 66 -150 kW	**12-117635**		VA: mit Kugellager; weiche Ausführung
B2	**1.4 S, 1.6, 1.6 i, 1.7 D, 1.7 TD, 1.8, 1.8 i KAT, 2.0 i, 2.0 i KAT, 2.0 SRi** 09/88 - 11/95 42 -95 kW	**16-031333** **11-101314** SP	**15-062215**	
B3	**1.6, 1.6 i, 1.8, 1.8 i KAT, 2.0 i, 2.0 i 16V, 2.0 i KAT, 2.0 SRi, 2.0 SRi 16V** 09/88 - 11/95 52 -110 kW	**36-130412**	**38-130298**	Standardfahrwerk
B3	**1.6, 1.6 i, 1.7 D, 1.7 TD, 1.8, 1.8 i KAT, 2.0 i, 2.0 i 16V, 2.0 i KAT, 2.0 SRi, 2.0 SRi 16V** 09/88 - 11/95 42 -110 kW	**36-130443**		Standardfahrwerk; Verstärkte Ausführung .

V

				
VAUXHALL				
VAUXHALL CAVALIER Mk III (87)				
B3	**1.7 D, 1.7 TD** 09/88 - 11/95 42 -60 kW	**36-130436**	**38-130298**	Standardfahrwerk
B4	**1.4 S, 1.6, 1.6 i, 1.7 D, 1.7 TD, 1.8, 1.8 i KAT, 2.0 i, 2.0 i 16V, 2.0 i KAT, 2.0 SRi, 2.0 SRi 16V, 2.5 V6** 08/88 - 11/95 42 -125 kW	**21-030529** **11-101314** *SP*	**19-019956**	
B4	**2.0 i 16V 4x4, 2.0 i 4x4, 2.0 i Turbo 4x4** 09/88 - 11/95 85 -150 kW	**21-030529** **11-101314** *SP*	**19-020006**	
B6 Sport	**1.4 S, 1.6, 1.6 i, 1.7 D, 1.7 TD, 1.8, 1.8 i KAT, 2.0 i, 2.0 i 16V, 2.0 i KAT, 2.0 SRi, 2.0 SRi 16V, 2.5 V6** 08/88 - 11/95 42 -125 kW	**34-003671**	**24-015554**	
B6 Sport	**2.0 i 16V 4x4, 2.0 i 4x4, 2.0 i Turbo 4x4** 09/88 - 11/95 85 -150 kW	**34-003671**	*24-016582* **24-016100**	
B8	**1.4 S, 1.6, 1.6 i, 1.7 D, 1.7 TD, 1.8, 1.8 i KAT, 2.0 i, 2.0 i 16V, 2.0 i KAT, 2.0 SRi, 2.0 SRi 16V, 2.5 V6** 08/88 - 11/95 42 -125 kW	**34-001592**	**24-013932**	HA: Kenngröße: 107/36
B8	**2.0 i 16V 4x4, 2.0 i 4x4, 2.0 i Turbo 4x4** 09/88 - 11/95 85 -150 kW	**34-001592**	**24-016100**	
VAUXHALL CHEVETTE				
B3	**1300** 03/75 - 12/85 39 -42 kW	*36-162574*		Standardfahrwerk
B4	**1300** 03/75 - 12/85 39 -42 kW	*19-019444*		
B6 Sport	**1300** 03/75 - 12/85 39 -42 kW	**24-009089**	**24-009188**	VA: Länge: 458 mm; Kenngröße: 156/64 HA: Kenngröße: 98/36; Länge: 652 mm
MS	**1300** 03/75 - 12/85 39 -42 kW	**24-633369**	**24-633376**	Baumuster: Race VA: Kenngröße: 320/160; Dicke: 458 mm HA: Kenngröße: 195/90; Länge: 652 mm
VAUXHALL CHEVETTE CC				
B3	**1300** 03/75 - 12/85 39 -42 kW	*36-162574*		Standardfahrwerk
B4	**1300** 03/75 - 12/85 39 -42 kW	*19-019444*	*19-019598*	
B6 Sport	**1300** 03/75 - 12/85 39 -42 kW	**24-009089**	**24-004930**	Baumuster: Rallye VA: Länge: 458 mm; Kenngröße: 156/64
VAUXHALL CHEVETTE Estate				
B3	**1.2, 1300** 09/76 - 12/85 39 -42 kW	*36-162574*		Standardfahrwerk
B4	**1.2, 1300** 09/76 - 12/85 39 -42 kW	*19-019444*		
B6 Sport	**1.2, 1300** 09/76 - 12/85 39 -42 kW	**24-009089**	**24-004930**	VA: Länge: 458 mm; Kenngröße: 156/64
VAUXHALL COMBO				
B2	**1.2, 1.4, 1.7 D** 07/94 - 10/01 33 -60 kW	**17-104104**		

V

				
VAUXHALL				
VAUXHALL COMBO				
B4	**1.2, 1.4, 1.7 D** 07/94 - 10/01 33 -60 kW	**22-040909** **11-101314** SP	**19-019970**	
VAUXHALL COMBO				
B1	**1.3 CDTI 16V, 1.4 i 16V, 1.6, 1.7 CDTI 16V, 1.7 DI 16V, 1.7 DTI 16V** 10/01 - 11/11 48 -74 kW	**12-224036**		VA: mit Kugellager
B4	**1.3 CDTI 16V, 1.4 i 16V, 1.6, 1.7 CDTI 16V, 1.7 DI 16V, 1.7 DTI 16V** 10/01 - 11/11 48 -74 kW	**22-110442** **22-110459**	**19-115351**	Standardfahrwerk
VAUXHALL CORSA				
B1	**1.0 i 12V, 1.2 i, 1.2 i 16V, 1.4 i, 1.4 i 16V, 1.4 i S, 1.5 D, 1.5 TD, 1.6 GSI 16V, 1.6 i 16V, 1.7 D** 02/96 - 09/00 33 -80 kW	**12-224197**		VA: mit Kugellager
B2	**1.0 i 12V, 1.2 i, 1.2 i 16V, 1.4 i, 1.4 i 16V, 1.4 i S, 1.5 D, 1.5 TD, 1.6 GSI 16V, 1.6 i 16V, 1.7 D** 02/96 - 09/00 33 -80 kW	**17-104104** **11-101314** SP	**15-126405**	
B3	**1.2 i, 1.2 i 16V, 1.4 i, 1.4 i 16V, 1.4 i S** 03/93 - 09/00 33 -66 kW	*36-130337*	**38-130342**	Standardfahrwerk
B3	**1.2 i, 1.2 i 16V, 1.4 i, 1.4 i 16V, 1.5 D, 1.7 D** 03/93 - 09/00 33 -66 kW	**36-130108**	**38-130403**	Standardfahrwerk; Verstärkte Ausführung .
B3	**1.6 GSI 16V** 03/93 - 09/00 80 kW	**36-161447**	**38-120008**	Standardfahrwerk
B3	**1.6 GSI 16V** 03/93 - 09/00 80 kW		**38-130403**	Standardfahrwerk; Verstärkte Ausführung .
B3	**1.5 D, 1.7 D** 03/93 - 09/00 37 -44 kW	**36-133949**	**38-130342**	Standardfahrwerk
B3	**1.5 TD** 03/93 - 10/96 49 kW		**38-130403**	Standardfahrwerk; Verstärkte Ausführung .
B3	**1.5 TD** 03/93 - 10/96 49 kW	**36-130108**	**38-130342**	Standardfahrwerk
B4	**1.0 i 12V, 1.2 i, 1.2 i 16V, 1.4 i, 1.4 i 16V, 1.4 i S, 1.5 D, 1.5 TD, 1.6 GSI 16V, 1.6 i 16V, 1.7 D** 02/96 - 09/00 33 -80 kW	**22-040909** **11-101314** SP	**19-126395**	
B4	**1.0 i 12V, 1.2 i, 1.2 i 16V, 1.4 i, 1.4 i 16V, 1.4 i S, 1.5 D, 1.5 TD, 1.6 GSI 16V, 1.6 i 16V, 1.7 D** 02/96 - 09/00 33 -80 kW	**22-040909** **11-101314** SP	**19-019727**	Sportfahrwerk
B6 Sport	**1.0 i 12V, 1.2 i, 1.2 i 16V, 1.4 i, 1.4 i 16V, 1.4 i S, 1.5 D, 1.5 TD, 1.6 GSI 16V, 1.6 i 16V, 1.7 D** 02/96 - 09/00 33 -80 kW	**35-040590**	**24-000857**	
B8	**1.0 i 12V, 1.2 i, 1.2 i 16V, 1.4 i, 1.4 i 16V, 1.4 i S, 1.5 D, 1.5 TD, 1.6 GSI 16V, 1.6 i 16V, 1.7 D** 02/96 - 09/00 33 -80 kW	**35-040590**	**24-000857**	

V

VAUXHALL

VAUXHALL CORSA

B10	**1.0 i 12V, 1.2 i, 1.2 i 16V, 1.4 i, 1.4 i 16V, 1.4 i S, 1.5 D, 1.5 TD, 1.6 GSI 16V, 1.6 i 16V, 1.7 D** 02/96 - 09/00 33 -80 kW	*46-111951*		siehe Gutachten VA: Tieferlegung lt. GA: 55 mm; Achslast bis: 840 kg HA: Tieferlegung lt. GA: 50 mm; Achslast bis: 700 kg
B12 PK	**1.0 i 12V, 1.2 i, 1.2 i 16V, 1.4 i, 1.4 i 16V, 1.4 i S, 1.6 GSI 16V, 1.6 i 16V** 09/94 - 09/00 33 -80 kW	**46-189011**		siehe Gutachten VA: Tieferlegung lt. GA: 30 mm; Achslast bis: 790 kg HA: Tieferlegung lt. GA: 30 mm; Achslast bis: 700 kg
B12 SL	**1.0 i 12V, 1.2 i, 1.2 i 16V, 1.4 i, 1.4 i 16V, 1.4 i S, 1.6 GSI 16V, 1.6 i 16V** 09/94 - 09/00 33 -80 kW	**46-189004**		siehe Gutachten VA: Tieferlegung lt. GA: 45-50 mm; Achslast bis: 790 kg HA: Tieferlegung lt. GA: 25 mm; Achslast bis: 700 kg
B14	**1.0 i 12V, 1.2 i, 1.2 i 16V, 1.4 i, 1.4 i 16V, 1.4 i S, 1.5 D, 1.5 TD, 1.6 GSI 16V, 1.6 i 16V, 1.7 D** 02/96 - 09/00 33 -80 kW	**47-080713**		siehe Gutachten VA: Tieferlegung lt. GA: 30-50 mm; Achslast bis: 820 kg HA: Tieferlegung lt. GA: 30-50 mm; Achslast bis: 700 kg
B16 PSS9	**1.0 i 12V, 1.2 i, 1.2 i 16V, 1.4 i, 1.4 i 16V, 1.4 i S, 1.5 D, 1.5 TD, 1.6 GSI 16V, 1.6 i 16V, 1.7 D** 02/96 - 09/00 33 -80 kW	**48-080767**		siehe Gutachten VA: Tieferlegung lt. GA: 30-50 mm; Achslast bis: 820 kg HA: Tieferlegung lt. GA: 30-50 mm; Achslast bis: 700 kg
MS	**1.0 i 12V, 1.2 i, 1.2 i 16V, 1.4 i, 1.4 i 16V, 1.4 i S, 1.5 D, 1.5 TD, 1.6 GSI 16V, 1.6 i 16V, 1.7 D** 02/96 - 09/00 33 -80 kW	*35-041757*	**24-023917**	Baumuster: Rallye VA: Kenngröße: 230/80 HA: Kenngröße: 200/80
MS	**1.0 i 12V, 1.2 i, 1.2 i 16V, 1.4 i, 1.4 i 16V, 1.4 i S, 1.5 D, 1.5 TD, 1.6 GSI 16V, 1.6 i 16V, 1.7 D** 02/96 - 09/00 33 -80 kW	*35-042136*	*24-023900*	Baumuster: Renen Gruppe N+G VA: Kenngröße: 230/80; Rebound: 20 mm HA: Kenngröße: 200/80; Rebound: 20 mm

VAUXHALL CORSAVAN

B1	**1.4 i, 1.5 D, 1.7 D** 01/94 - 09/00 37 -44 kW	**12-224197**		VA: mit Kugellager
B2	**1.4 i, 1.5 D, 1.7 D** 01/94 - 09/00 37 -44 kW	**17-104104** **11-101314** SP	**15-126405**	
B4	**1.4 i, 1.5 D, 1.7 D** 01/94 - 09/00 37 -44 kW	**22-040909** **11-101314** SP	**19-126395**	
B4	**1.4 i, 1.5 D, 1.7 D** 01/94 - 09/00 37 -44 kW	**22-040909** **11-101314** SP	**19-019727**	Sportfahrwerk
B6 Sport	**1.4 i, 1.5 D, 1.7 D** 01/94 - 09/00 37 -44 kW	**35-040590**	**24-000857**	
B8	**1.4 i, 1.5 D, 1.7 D** 01/94 - 09/00 37 -44 kW	**35-040590**	**24-000857**	
B10	**1.4 i, 1.5 D, 1.7 D** 01/94 - 09/00 37 -44 kW	*46-111951*		siehe Gutachten VA: Tieferlegung lt. GA: 55 mm; Achslast bis: 840 kg HA: Tieferlegung lt. GA: 50 mm; Achslast bis: 700 kg
B12 PK	**1.4 i** 01/94 - 09/00 44 kW	**46-189011**		siehe Gutachten VA: Tieferlegung lt. GA: 30 mm; Achslast bis: 790 kg HA: Tieferlegung lt. GA: 30 mm; Achslast bis: 700 kg
B12 SL	**1.4 i** 01/94 - 09/00 44 kW	**46-189004**		siehe Gutachten VA: Tieferlegung lt. GA: 45-50 mm; Achslast bis: 790 kg HA: Tieferlegung lt. GA: 25 mm; Achslast bis: 700 kg
B14	**1.4 i, 1.5 D, 1.7 D** 01/94 - 09/00 37 -44 kW	**47-080713**		siehe Gutachten VA: Tieferlegung lt. GA: 30-50 mm; Achslast bis: 820 kg HA: Tieferlegung lt. GA: 30-50 mm; Achslast bis: 700 kg

VAUXHALL

VAUXHALL CORSAVAN

B16 PSS9	**1.4 i, 1.5 D, 1.7 D** 01/94 - 09/00 37 -44 kW	**48-080767**		siehe Gutachten VA: Tieferlegung lt. GA: 30-50 mm; Achslast bis: 820 kg HA: Tieferlegung lt. GA: 30-50 mm; Achslast bis: 700 kg

VAUXHALL CORSA Mk II

B1	**1.0 12V, 1.2 16V, 1.2 16V Dualfuel, 1.3 CDTI 16V, 1.4 16V, 1.4 Twinport, 1.7 CDTI 16V, 1.7 DI 16V, 1.7 DTI 16V, 1.8 16V** 08/00 - 09/06 43 -92 kW	**12-117390**		VA: weiche Ausführung; ohne Kugellager
B3	**1.0 12V** 09/00 - 10/06 43 -44 kW	**37-130275**	**38-130182**	Standardfahrwerk
B3	**1.2 16V** 09/00 - 10/06 55 kW	**37-130282**	**38-130182**	Standardfahrwerk
B3	**1.2 16V, 1.3 CDTI 16V, 1.4 16V, 1.4 Twinport, 1.7 CDTI 16V, 1.7 DI 16V, 1.7 DTI 16V, 1.8 16V** 08/00 - 10/06 48 -92 kW	**37-162627**	**38-162534**	Sportfahrwerk; Baumuster: GSI
B3	**1.3 CDTI 16V, 1.4 16V, 1.4 Twinport, 1.7 CDTI 16V, 1.7 DI 16V, 1.7 DTI 16V, 1.8 16V** 08/00 - 10/06 48 -92 kW	**37-133955**	**38-130182**	Standardfahrwerk
B4	**1.0 12V, 1.2 16V, 1.2 16V Dualfuel, 1.3 CDTI 16V, 1.4 16V, 1.4 Twinport, 1.7 CDTI 16V, 1.7 DI 16V, 1.7 DTI 16V, 1.8 16V** 08/00 - 09/06 43 -92 kW	**22-110442** ↰ **22-110459** ↱	**19-108988**	Standardfahrwerk
B4	**1.0 12V, 1.2 16V, 1.2 16V Dualfuel, 1.3 CDTI 16V, 1.4 16V, 1.4 Twinport, 1.7 CDTI 16V, 1.7 DI 16V, 1.7 DTI 16V, 1.8 16V** 08/00 - 09/06 43 -92 kW	**22-118714** ↰ **22-118721** ↱	**19-108995**	Sportfahrwerk
B4	**1.0 12V, 1.2 16V, 1.2 16V Dualfuel, 1.3 CDTI 16V, 1.4 16V, 1.4 Twinport, 1.7 CDTI 16V, 1.7 DI 16V, 1.7 DTI 16V, 1.8 16V** 08/00 - 09/06 43 -92 kW	**22-110442** ↰ **22-110459** ↱	**19-108995**	Schlechtwegeausführung
B6 Sport	**1.0 12V, 1.2 16V, 1.2 16V Dualfuel, 1.3 CDTI 16V, 1.4 16V, 1.4 Twinport, 1.7 CDTI 16V, 1.7 DI 16V, 1.7 DTI 16V, 1.8 16V** 08/00 - 09/06 43 -92 kW	**35-141068** ↰ **35-141075** ↱	**24-141086**	Standardfahrwerk HA: mit Trommelbremse; Gewindemaß: M10
B6 Sport	**1.0 12V, 1.2 16V, 1.2 16V Dualfuel, 1.3 CDTI 16V, 1.4 16V, 1.4 Twinport, 1.7 CDTI 16V, 1.7 DI 16V, 1.7 DTI 16V, 1.8 16V** 08/00 - 09/06 43 -92 kW	**35-141068** ↰ **35-141075** ↱	**24-142342**	Sportfahrwerk HA: mit Scheibenbremse; Gewindemaß: M14
B8	**1.0 12V, 1.2 16V, 1.2 16V Dualfuel, 1.3 CDTI 16V, 1.4 16V, 1.4 Twinport, 1.7 CDTI 16V, 1.7 DI 16V, 1.7 DTI 16V, 1.8 16V** 08/00 - 09/06 43 -92 kW	**35-141099** ↰ **35-141105** ↱	**24-141116**	Standardfahrwerk HA: mit Trommelbremse; Gewindemaß: M10
B8	**1.0 12V, 1.2 16V, 1.2 16V Dualfuel, 1.3 CDTI 16V, 1.4 16V, 1.4 Twinport, 1.7 CDTI 16V, 1.7 DI 16V, 1.7 DTI 16V, 1.8 16V** 08/00 - 09/06 43 -92 kW	**35-141099** ↰ **35-141105** ↱	**24-142342**	Sportfahrwerk HA: mit Scheibenbremse; Gewindemaß: M14
B12 PK	**1.0 12V, 1.2 16V, 1.4 16V, 1.4 Twinport, 1.7 CDTI 16V, 1.7 DI 16V, 1.7 DTI 16V, 1.8 16V** 08/00 - 09/06 43 -92 kW	**46-189059**		siehe Gutachten; Gewindemaß: M10 VA: Tieferlegung lt. GA: 30 mm; Achslast bis: 940 kg HA: mit Trommelbremse; Tieferlegung lt. GA: 30 mm; Achslast bis: 760 kg

VAUXHALL

VAUXHALL CORSA Mk II

B12 PK	**1.0 12V, 1.2 16V, 1.4 16V, 1.4 Twinport** 09/00 - 10/06 43 -66 kW	**46-189028**		siehe Gutachten; Gewindemaß: M14 VA: Tieferlegung lt. GA: 30 mm; Achslast bis: 820 kg HA: mit Scheibenbremse; Tieferlegung lt. GA: 30 mm; Achslast bis: 760 kg
B12 PK	**1.3 CDTI 16V, 1.7 CDTI 16V, 1.7 DI 16V, 1.7 DTI 16V, 1.8 16V** 08/00 - 09/06 48 -92 kW	**46-189035**		siehe Gutachten; Gewindemaß: M14 VA: Tieferlegung lt. GA: 30 mm; Achslast bis: 940 kg HA: mit Scheibenbremse; Tieferlegung lt. GA: 30 mm; Achslast bis: 760 kg
B14	**1.0 12V, 1.2 16V, 1.2 16V Dualfuel, 1.3 CDTI 16V, 1.4 16V, 1.4 Twinport, 1.7 CDTI 16V, 1.7 DI 16V, 1.7 DTI 16V, 1.8 16V** 08/00 - 09/06 43 -92 kW	**47-167254**		siehe Gutachten VA: Tieferlegung lt. GA: 30-50 mm; Achslast bis: 900 kg HA: Tieferlegung lt. GA: 20-40 mm; Achslast bis: 760 kg

VAUXHALL CORSAVAN MK II

B1	**1.2 16V, 1.2 16V Dualfuel, 1.3 CDTI 16V, 1.4, 1.7 DI 16V, 1.7 DTI 16V** 09/00 - 06/06 48 -66 kW	**12-117390**		VA: weiche Ausführung; ohne Kugellager
B3	**1.2 16V, 1.2 16V Dualfuel, 1.3 CDTI 16V, 1.4, 1.7 DI 16V, 1.7 DTI 16V** 09/00 - 06/06 48 -66 kW	**37-133955**	**38-130182**	Standardfahrwerk
B3	**1.2 16V, 1.2 16V Dualfuel, 1.3 CDTI 16V, 1.4, 1.7 DI 16V, 1.7 DTI 16V** 09/00 - 06/06 48 -66 kW	**37-162627**	**38-162534**	Sportfahrwerk; Baumuster: GSI
B4	**1.2 16V, 1.2 16V Dualfuel, 1.3 CDTI 16V, 1.4, 1.7 DI 16V, 1.7 DTI 16V** 09/00 - 06/06 48 -66 kW	**22-110442** **22-110459**	**19-108988**	Standardfahrwerk
B4	**1.2 16V, 1.2 16V Dualfuel, 1.3 CDTI 16V, 1.4, 1.7 DI 16V, 1.7 DTI 16V** 09/00 - 06/06 48 -66 kW	**22-118714** **22-118721**	**19-108995**	Sportfahrwerk
B4	**1.2 16V, 1.2 16V Dualfuel, 1.3 CDTI 16V, 1.4, 1.7 DI 16V, 1.7 DTI 16V** 09/00 - 06/06 48 -66 kW	**22-110442** **22-110459**	**19-108995**	Schlechtwegeausführung
B6 Sport	**1.2 16V, 1.2 16V Dualfuel, 1.3 CDTI 16V, 1.4, 1.7 DI 16V, 1.7 DTI 16V** 09/00 - 06/06 48 -66 kW	**35-141068** **35-141075**	**24-141086**	Standardfahrwerk HA: mit Trommelbremse; Gewindemaß: M10
B6 Sport	**1.2 16V, 1.2 16V Dualfuel, 1.3 CDTI 16V, 1.4, 1.7 DI 16V, 1.7 DTI 16V** 09/00 - 06/06 48 -66 kW	**35-141068** **35-141075**	**24-142342**	Sportfahrwerk HA: mit Scheibenbremse; Gewindemaß: M14
B8	**1.2 16V, 1.2 16V Dualfuel, 1.3 CDTI 16V, 1.4, 1.7 DI 16V, 1.7 DTI 16V** 09/00 - 06/06 48 -66 kW	**35-141099** **35-141105**	**24-141116**	Standardfahrwerk HA: mit Trommelbremse; Gewindemaß: M10
B8	**1.2 16V, 1.2 16V Dualfuel, 1.3 CDTI 16V, 1.4, 1.7 DI 16V, 1.7 DTI 16V** 09/00 - 06/06 48 -66 kW	**35-141099** **35-141105**	**24-142342**	Sportfahrwerk HA: mit Scheibenbremse; Gewindemaß: M14
B12 PK	**1.2 16V, 1.3 CDTI 16V, 1.4, 1.7 DI 16V, 1.7 DTI 16V** 09/00 - 06/06 48 -66 kW	**46-189059**		siehe Gutachten; Gewindemaß: M10 VA: Tieferlegung lt. GA: 30 mm; Achslast bis: 940 kg HA: mit Trommelbremse; Tieferlegung lt. GA: 30 mm; Achslast bis: 760 kg
B12 PK	**1.2 16V, 1.3 CDTI 16V, 1.4, 1.7 DI 16V, 1.7 DTI 16V** 09/00 - 06/06 48 -66 kW	**46-189035**		siehe Gutachten; Gewindemaß: M14 VA: Tieferlegung lt. GA: 30 mm; Achslast bis: 940 kg HA: mit Scheibenbremse; Tieferlegung lt. GA: 30 mm; Achslast bis: 760 kg
B14	**1.2 16V, 1.2 16V Dualfuel, 1.3 CDTI 16V, 1.4, 1.7 DI 16V, 1.7 DTI 16V** 09/00 - 06/06 48 -66 kW	**47-167254**		siehe Gutachten VA: Tieferlegung lt. GA: 30-50 mm; Achslast bis: 900 kg HA: Tieferlegung lt. GA: 20-40 mm; Achslast bis: 760 kg

VAUXHALL CORSA Mk III

B1	**1.0, 1.0 i 12V, 1.2, 1.2 i 16V, 1.3 CDTI, 1.4, 1.6 SRi, 1.6 VXR, 1.7 CDTI** 07/06 - 44 -141 kW	**12-226399**		VA: mit Kugellager

VAUXHALL

VAUXHALL CORSA Mk III

B4	**1.0, 1.0 i 12V, 1.2, 1.2 i 16V, 1.3 CDTI, 1.4, 1.6 SRi, 1.6 VXR, 1.7 CDTI** 07/06 - 44 -141 kW	**22-158475** **22-158482**	**19-158495**	Standardfahrwerk; Sportfahrwerk
B6 Sport	**1.0, 1.0 i 12V, 1.2, 1.2 i 16V, 1.3 CDTI, 1.4, 1.6 SRi, 1.6 VXR, 1.7 CDTI** 07/06 - 44 -141 kW	**35-140207** **35-140214**	**24-140225**	
B8	**1.0, 1.0 i 12V, 1.2, 1.2 i 16V, 1.3 CDTI, 1.4, 1.6 SRi, 1.6 VXR, 1.7 CDTI** 07/06 - 44 -141 kW	**35-140238** **35-140245**	**24-140256**	VA: Länge: 564 mm HA: Länge: 666 mm
B12 PK	**1.0, 1.0 i 12V, 1.2, 1.2 i 16V, 1.4** 07/06 - 44 -74 kW	**46-188144**		siehe Gutachten VA: Tieferlegung lt. GA: 30 mm; Achslast bis: 885 kg HA: ohne Niveauregulierung; Tieferlegung lt. GA: 30 mm; Achslast bis: 845 kg
B12 PK	**1.3 CDTI, 1.6 SRi, 1.6 VXR, 1.7 CDTI** 11/06 - 55 -141 kW	**46-188151**		siehe Gutachten VA: Tieferlegung lt. GA: 30 mm; Achslast bis: 1000 kg HA: ohne Niveauregulierung; Tieferlegung lt. GA: 30 mm; Achslast bis: 845 kg
B14	**1.0, 1.0 i 12V, 1.2, 1.2 i 16V, 1.3 CDTI, 1.4, 1.6 SRi, 1.6 VXR, 1.7 CDTI** 07/06 - 44 -141 kW	**47-164499**		VA: siehe Gutachten; Tieferlegung lt. GA: 35-45 mm; Achslast bis: 1000 kg HA: Tieferlegung lt. GA: 30-45 mm; Achslast bis: 850 kg

VAUXHALL CORSAVAN MK III

B4	**1.2, 1.3 CDTi** 07/06 - 51 -70 kW	**22-158475** **22-158482**	**19-158495**	Standardfahrwerk; Sportfahrwerk
B6 Sport	**1.2, 1.3 CDTi** 07/06 - 51 -70 kW	**35-140207** **35-140214**	**24-140225**	
B8	**1.2, 1.3 CDTi** 07/06 - 51 -70 kW	**35-140238** **35-140245**	**24-140256**	VA: Länge: 564 mm HA: Länge: 666 mm
B12 PK	**1.2** 07/09 - 51 -59 kW	**46-188144**		siehe Gutachten VA: Tieferlegung lt. GA: 30 mm; Achslast bis: 885 kg HA: ohne Niveauregulierung; Tieferlegung lt. GA: 30 mm; Achslast bis: 845 kg
B12 PK	**1.3 CDTi** 07/06 - 55 -70 kW	**46-188151**		siehe Gutachten VA: Tieferlegung lt. GA: 30 mm; Achslast bis: 1000 kg HA: ohne Niveauregulierung; Tieferlegung lt. GA: 30 mm; Achslast bis: 845 kg
B14	**1.2, 1.3 CDTi** 07/06 - 51 -70 kW	**47-164499**		VA: siehe Gutachten; Tieferlegung lt. GA: 35-45 mm; Achslast bis: 1000 kg HA: Tieferlegung lt. GA: 30-45 mm; Achslast bis: 850 kg

VAUXHALL FRONTERA Sport

B4	**2.0 i, 2.5 TDS, 2.8 TD** 03/92 - CH-Nr. 83 -85 kW	**19-028897**	**19-028903**	-> CH.Nr.: SV720102; mit Blattfederung
B6 4600	**2.0 i, 2.5 TDS, 2.8 TD** 03/92 - CH-Nr. 83 -85 kW	**24-016766**	**24-016773**	-> CH.Nr.: SV720102; mit Blattfederung
B6 4600	**2.0 i, 2.5 TDS, 2.8 TD** CH-Nr. - 10/98 83 -85 kW	**24-016766**	**24-022989**	CH.Nr.: SV720103 ->; mit Schraubenfederung

VAUXHALL FRONTERA

B4	**2.0, 2.2 i, 2.3 TD, 2.4 i, 2.5 TDS, 2.8 TD** 03/95 - CH-Nr. 74 -100 kW	**19-028897**	**19-028903**	-> CH.Nr.: SV720102; mit Blattfederung
B6 4600	**2.0, 2.2 i, 2.3 TD, 2.4 i, 2.5 TDS, 2.8 TD** 03/95 - CH-Nr. 74 -100 kW	**24-016766**	**24-016773**	-> CH.Nr.: SV720102; mit Blattfederung

V

				
VAUXHALL				
VAUXHALL FRONTERA				
B6 4600	**2.0, 2.2 i, 2.3 TD, 2.4 i, 2.5 TDS, 2.8 TD** CH-Nr. - 10/98 74 -100 kW	**24-016766**	**24-022989**	CH.Nr.: SV720103 ->; mit Schraubenfederung
VAUXHALL FRONTERA Mk II				
B4	**2.2 DTI, 2.2 i, 3.2 i** 10/98 - 10/04 85 -151 kW	**19-146973**	**19-146980**	
B6 4600	**2.2 DTI, 2.2 i, 3.2 i** 11/98 - 10/04 85 -151 kW	**24-028318**	**24-029865**	
VAUXHALL INSIGNIA				
B1	**1.4, 1.4 LPG, 1.6, 1.6 Turbo, 1.8, 2.0 Biturbo CDTI, 2.0 Biturbo CDTI 4x4, 2.0 CDTI, 2.0 CDTI 4x4, 2.0 Turbo, 2.0 Turbo 4x4, 2.8 V6 Turbo 4x4, 2.8 VXR** 07/09 - CH-Nr. 81 -239 kW	**12-243952**		-> CH.Nr.: D1999999; ohne FlexRide; Standardfahrwerk
B4	**1.4, 1.6, 1.6 Turbo, 1.8, 2.0 Biturbo CDTI, 2.0 CDTI, 2.0 CDTI 4x4, 2.0 Turbo, 2.0 Turbo 4x4, 2.8 V6 Turbo 4x4, 2.8 VXR** 07/09 - 81 -239 kW	**22-183675** **22-183682**	**19-183664**	ohne FlexRide; Standardfahrwerk
B6 Sport	**1.4, 1.6, 1.6 Turbo, 1.8, 2.0 Biturbo CDTI, 2.0 CDTI, 2.0 CDTI 4x4, 2.0 Turbo, 2.0 Turbo 4x4, 2.8 V6 Turbo 4x4, 2.8 VXR** 07/09 - 81 -239 kW	**35-167990** **35-168003**	**24-168014**	ohne FlexRide; Standardfahrwerk
B8	**1.4, 1.6, 1.6 Turbo, 1.8, 2.0 Biturbo CDTI, 2.0 CDTI, 2.0 CDTI 4x4, 2.0 Turbo, 2.0 Turbo 4x4, 2.8 V6 Turbo 4x4, 2.8 VXR** 07/09 - 81 -239 kW	**35-168027** **35-168034**	**24-168045**	ohne FlexRide; Sportfahrwerk
B12 PK	**1.4, 1.6, 1.6 Turbo, 2.0 Biturbo CDTI, 2.0 CDTI, 2.0 CDTI 4x4, 2.0 Turbo, 2.0 Turbo 4x4, 2.8 V6 Turbo 4x4, 2.8 VXR** 07/09 - 81 -239 kW	**46-188793**		ohne FlexRide; ohne Niveauregulierung; siehe Gutachten VA: Tieferlegung lt. GA: 30 mm; Achslast bis: 1160 kg HA: Tieferlegung lt. GA: 30 mm; Achslast bis: 1160 kg
B12 PK	**1.8** 07/08 - 103 kW	**46-188786**		ohne FlexRide; ohne Niveauregulierung; siehe Gutachten VA: Tieferlegung lt. GA: 30 mm; Achslast bis: 1030 kg HA: Tieferlegung lt. GA: 30 mm; Achslast bis: 1160 kg
VAUXHALL INSIGNIA Sedan				
B1	**1.4, 1.4 LPG, 1.6, 1.6 Turbo, 1.8, 2.0 Biturbo CDTI, 2.0 Biturbo CDTI 4x4, 2.0 CDTI, 2.0 CDTI 4x4, 2.0 Turbo, 2.0 Turbo 4x4, 2.8 V6 Turbo 4x4, 2.8 VXR, 1.4, 1.4 LPG, 1.6, 1.6 Turbo, 1.8, 2.0 Biturbo CDTI, 2.0 Biturbo CDTI 4x4, 2.0 CDTI, 2.0 CDTI 4x4, 2.0 Turbo, 2.0 Turbo 4x4, 2.8 V6 Turbo, 2.8 VXR** 07/09 - CH-Nr. 81 -239 kW	**12-243952**		-> CH.Nr.: D1999999; ohne FlexRide; Standardfahrwerk
B4	**1.4, 1.6, 1.6 Turbo, 1.8, 2.0 Biturbo CDTI, 2.0 CDTI, 2.0 CDTI 4x4, 2.0 Turbo, 2.0 Turbo 4x4, 2.8 V6 Turbo 4x4, 2.8 VXR** 07/09 - 81 -239 kW	**22-183675** **22-183682**	**19-183664**	ohne FlexRide; Standardfahrwerk
B6 Sport	**1.4, 1.6, 1.6 Turbo, 1.8, 2.0 Biturbo CDTI, 2.0 CDTI, 2.0 CDTI 4x4, 2.0 Turbo, 2.0 Turbo 4x4, 2.8 V6 Turbo 4x4, 2.8 VXR** 07/09 - 81 -239 kW	**35-167990** **35-168003**	**24-168014**	ohne FlexRide; Standardfahrwerk
B8	**1.4, 1.6, 1.6 Turbo, 1.8, 2.0 Biturbo CDTI, 2.0 CDTI, 2.0 CDTI 4x4, 2.0 Turbo, 2.0 Turbo 4x4, 2.8 V6 Turbo 4x4, 2.8 VXR** 07/09 - 81 -239 kW	**35-168027** **35-168034**	**24-168045**	ohne FlexRide; Sportfahrwerk

VAUXHALL

VAUXHALL INSIGNIA Sedan

B12 PK	**1.4, 1.6, 1.8** 07/08 - 85 -103 kW		**46-188786**	ohne FlexRide; siehe Gutachten VA: Tieferlegung lt. GA: 30 mm; Achslast bis: 1030 kg HA: Tieferlegung lt. GA: 30 mm; Achslast bis: 1160 kg
B12 PK	**1.6 Turbo, 2.0 Biturbo CDTI, 2.0 CDTI, 2.0 Turbo** 07/08 - 81 -162 kW		**46-188793**	ohne FlexRide; ohne Niveauregulierung; siehe Gutachten VA: Tieferlegung lt. GA: 30 mm; Achslast bis: 1160 kg HA: Tieferlegung lt. GA: 30 mm; Achslast bis: 1160 kg

VAUXHALL INSIGNIA SPORTS TOURER

B4	**1.4, 1.6, 1.6 Turbo, 1.8, 2.0 Biturbo CDTI, 2.0 Biturbo CDTI 4x4, 2.0 CDTI, 2.0 CDTI 4x4, 2.0 Turbo, 2.0 Turbo 4x4, 2.8 V6 Turbo, 2.8 VXR** 07/09 - 81 -239 kW	**22-183675** **22-183682**	**19-183664**	ohne FlexRide; Standardfahrwerk
B6 Sport	**1.4, 1.6, 1.6 Turbo, 1.8, 2.0 Biturbo CDTI, 2.0 Biturbo CDTI 4x4, 2.0 CDTI, 2.0 CDTI 4x4, 2.0 Turbo, 2.0 Turbo 4x4, 2.8 V6 Turbo, 2.8 VXR** 07/09 - 81 -239 kW	**35-167990** **35-168003**	**24-168014**	ohne FlexRide; Standardfahrwerk
B8	**1.4, 1.6, 1.6 Turbo, 1.8, 2.0 Biturbo CDTI, 2.0 Biturbo CDTI 4x4, 2.0 CDTI, 2.0 CDTI 4x4, 2.0 Turbo, 2.0 Turbo 4x4, 2.8 V6 Turbo, 2.8 VXR** 07/09 - 81 -239 kW	**35-168027** **35-168034**	**24-168045**	ohne FlexRide; Sportfahrwerk
B12 PK	**1.4, 1.6, 1.6 Turbo, 2.0 Biturbo CDTI, 2.0 CDTI, 2.0 Turbo** 07/08 - 81 -162 kW	**46-188830**		ohne FlexRide; ohne Niveauregulierung; siehe Gutachten VA: Tieferlegung lt. GA: 30 mm; Achslast bis: 1160 kg HA: Tieferlegung lt. GA: 30 mm; Achslast bis: 1265 kg
B12 PK	**1.8** 07/08 - 103 kW	**46-188823**		ohne FlexRide; siehe Gutachten VA: Tieferlegung lt. GA: 30 mm; Achslast bis: 1030 kg HA: Tieferlegung lt. GA: 30 mm; Achslast bis: 1265 kg
B12 PK	**2.0 Turbo 4x4** 07/08 - 162 kW	**46-188847**		ohne FlexRide; ohne Niveauregulierung; siehe Gutachten VA: Tieferlegung lt. GA: 30 mm; Achslast bis: 1160 kg HA: Tieferlegung lt. GA: 30 mm; Achslast bis: 1355 kg
B12 PK	**2.0 Biturbo CDTI 4x4, 2.0 CDTI 4x4, 2.0 Turbo 4x4, 2.8 V6 Turbo, 2.8 VXR** 07/09 - 118 -239 kW	**46-188854**		ohne FlexRide; ohne Niveauregulierung; siehe Gutachten VA: Tieferlegung lt. GA: 30 mm; Achslast bis: 1240 kg HA: Tieferlegung lt. GA: 30 mm; Achslast bis: 1265 kg

VAUXHALL MERIVA

B1	**1.3 CDTI, 1.4 16V Twinport, 1.6 i, 1.6 i 16V, 1.6 i 16V Twinport, 1.6 Turbo, 1.7 CDTi, 1.7 CDTI 16V, 1.7 DTI 16V, 1.8 i 16V** 05/03 - 06/10 51 -132 kW	**12-117376**		VA: harte Ausführung; ohne Kugellager
B3	**1.4 16V Twinport, 1.6 i, 1.6 i 16V, 1.6 i 16V Twinport, 1.6 Turbo, 1.8 i 16V** 01/03 - 06/10 64 -132 kW	**36-199860**	**36-202140**	Standardfahrwerk
B3	**1.4 16V Twinport, 1.6 i, 1.6 i 16V, 1.6 i 16V Twinport, 1.6 Turbo, 1.8 i 16V** 01/03 - 06/10 64 -132 kW		**36-202140**	Verstärkte Ausführung .
B3	**1.3 CDTI, 1.7 CDTi, 1.7 CDTI 16V, 1.7 DTI 16V** 06/03 - 06/10 51 -92 kW	**36-202133**	**36-199853**	Standardfahrwerk
B3	**1.3 CDTI, 1.7 CDTi, 1.7 CDTI 16V, 1.7 DTI 16V** 06/03 - 06/10 51 -92 kW		**36-202140**	Verstärkte Ausführung .
B4	**1.3 CDTI, 1.4 16V Twinport, 1.6 i, 1.6 i 16V, 1.6 i 16V Twinport, 1.6 Turbo, 1.7 CDTi, 1.7 CDTI 16V, 1.7 DTI 16V, 1.8 i 16V** 05/03 - 06/10 51 -132 kW	**22-110442** **22-110459**	**19-115351**	

V

				
VAUXHALL				
VAUXHALL MERIVA				
B6 Sport	**1.3 CDTI, 1.4 16V Twinport, 1.6 i, 1.6 i 16V, 1.6 i 16V Twinport, 1.6 Turbo, 1.7 CDTi, 1.7 CDTI 16V, 1.7 DTI 16V, 1.8 i 16V** 05/03 - 06/10 51 -132 kW	**35-141068** **35-141075**	**19-148519**	
B8	**1.3 CDTI, 1.4 16V Twinport, 1.6 i, 1.6 i 16V, 1.6 i 16V Twinport, 1.6 Turbo, 1.7 CDTi, 1.7 CDTI 16V, 1.7 DTI 16V, 1.8 i 16V** 05/03 - 06/10 51 -132 kW	**35-141099** **35-141105**	**19-148519**	
VAUXHALL MERIVA MK II				
B4	**1.3 CDTI, 1.4, 1.4 LPG, 1.7 CDTI** 06/10 - 55 -103 kW	**22-213778** **22-213785**	**19-213798**	Standardfahrwerk; Schlechtwegeausführung
B6 Sport	**1.3 CDTI, 1.4, 1.4 LPG, 1.7 CDTI** 06/10 - 55 -103 kW	**22-236203** **22-236210**	**19-236223**	
B8	**1.3 CDTI, 1.4, 1.4 LPG, 1.7 CDTI** 06/10 - 55 -103 kW	**22-236234** **22-236241**	**19-236254**	
B12 PK	**1.3 CDTI, 1.4** 06/10 - 55 -103 kW	**46-206985**		Zweirohrsystem; siehe Gutachten VA: Tieferlegung lt. GA: 20-25 mm; Achslast bis: 1060 kg HA: Tieferlegung lt. GA: 20-25 mm; Achslast bis: 1010 kg
B12 PK	**1.7 CDTI** 06/10 - 74 -96 kW	**46-207005**		Zweirohrsystem; siehe Gutachten VA: Tieferlegung lt. GA: 20-25 mm; Achslast bis: 1145 kg HA: Tieferlegung lt. GA: 20-25 mm; Achslast bis: 1010 kg
VAUXHALL MOKKA				
B4	**1.4 4x4, 1.7 CDTI 4x4** 06/12 - 96 -103 kW	**22-229373** **22-229366**	**19-229409**	Standardfahrwerk; Allrad
B4	**1.6, 1.7 CDTI** 06/12 - 85 -96 kW	**22-229397** **22-229380**	**19-229416**	Standardfahrwerk; Frontantrieb
B6 Sport	**1.4 4x4, 1.7 CDTI 4x4** 06/12 - 96 -103 kW	**22-233707** **22-233721**	**19-233734**	
B6 Sport	**1.6, 1.7 CDTI** 06/12 - 85 -96 kW	**22-233707** **22-233721**	**19-233734**	
B8	**1.4 4x4, 1.7 CDTI 4x4** 06/12 - 96 -103 kW	**22-233745** **22-233752**	**19-233765**	
B8	**1.6, 1.7 CDTI** 06/12 - 85 -96 kW	**22-233745** **22-233752**	**19-233765**	
VAUXHALL MONTEREY				
B4	**3.1 TD, 3.2** 09/91 - 07/98 84 -130 kW	**19-061108**	**19-107141**	
B6 4600	**3.1 TD, 3.2** 09/91 - 07/98 84 -130 kW	**24-017381**	**24-017398**	
VAUXHALL MONTEREY Mk II				
B4	**3.0 DTI, 3.5 V6 24V** 07/98 - 08/99 117 -158 kW	**19-061085**	**19-107141**	
VAUXHALL MOVANO Combi (JD)				
B4	**1.9 DTI, 2.2 DTI, 2.5 CDTI, 2.5 D, 2.5 DTI, 2.8 DTI, 3.0 DTi** 10/98 - 05/10 59 -107 kW	**19-132792**	**19-131689**	

V

			
VAUXHALL			
VAUXHALL MOVANO Van (FD)			
B4 **1.9 DTI, 2.2 DTI, 2.5 CDTI, 2.5 D, 2.5 DTI, 2.8 TDI, 3.0 DTi** 10/98 - 05/10 59 -107 kW	**19-132792**	**19-131689**	
VAUXHALL MOVANO Chassis/Cab (ED, UD, HD)			
B4 **2.2 DTI, 2.5 CDTI, 2.5 D, 2.5 DTI, 2.8 DTI, 3.0 DTi** 10/98 - 05/10 59 -107 kW	**19-132792**	**19-131702**	
VAUXHALL NOVA			
B1 **1.0, 1.2 N, 1.2 S, 1.3 i, 1.3 S, 1.4, 1.4 S, 1.5 D, 1.5 TD** 09/82 - 02/93 33 -60 kW	**11-101314** SP		
B2 **1.0, 1.2 N, 1.2 S, 1.3 i, 1.3 S, 1.4, 1.4 S, 1.5 D, 1.5 TD** 09/82 - 02/93 33 -60 kW	**17-104104**	**15-126191**	
B3 **1.0, 1.2 N, 1.2 S, 1.3 i, 1.3 S, 1.4, 1.4 S, 1.5 D, 1.5 TD** 09/82 - 02/93 33 -60 kW	**36-154531**	**38-161421**	Standardfahrwerk
B3 **1.0, 1.2 N, 1.2 S, 1.3 i, 1.3 S, 1.4, 1.4 S, 1.5 D, 1.5 TD** 09/82 - 02/93 33 -60 kW		**38-120008**	Standardfahrwerk; Verstärkte Ausführung .
B4 **1.0, 1.2 N, 1.2 S, 1.3 i, 1.3 S, 1.4, 1.4 S, 1.5 D, 1.5 TD** 09/82 - 02/93 33 -60 kW	**22-040909** **11-101314** SP	**19-126203**	
B6 Sport **1.0, 1.2 N, 1.2 S, 1.3 i, 1.3 S, 1.4, 1.4 S, 1.5 D, 1.5 TD** 09/82 - 02/93 33 -60 kW	**35-040590**	**24-000857**	
B8 **1.0, 1.2 N, 1.2 S, 1.3 i, 1.3 S, 1.4, 1.4 S, 1.5 D, 1.5 TD** 09/82 - 02/93 33 -60 kW	**35-040590**	**24-000857**	
B10 **1.0, 1.2 N, 1.2 S, 1.3 i, 1.3 S, 1.4, 1.4 S, 1.5 D, 1.5 TD** 09/82 - 02/93 33 -60 kW	*46-111951*		siehe Gutachten VA: Tieferlegung lt. GA: 55 mm; Achslast bis: 775 kg HA: Tieferlegung lt. GA: 50 mm; Achslast bis: 670 kg
B14 **1.0, 1.2 N, 1.2 S, 1.3 i, 1.3 S, 1.4, 1.4 S, 1.5 D, 1.5 TD** 09/82 - 02/93 33 -60 kW	**47-080713**		siehe Gutachten VA: Tieferlegung lt. GA: 30-50 mm; Achslast bis: 820 kg HA: Tieferlegung lt. GA: 20-40 mm; Achslast bis: 700 kg
B16 PSS9 **1.0, 1.2 N, 1.2 S, 1.3 i, 1.3 S, 1.4, 1.4 S, 1.5 D, 1.5 TD** 09/82 - 02/93 33 -60 kW	**48-080767**		siehe Gutachten VA: Tieferlegung lt. GA: 30-50 mm; Achslast bis: 820 kg HA: Tieferlegung lt. GA: 20-40 mm; Achslast bis: 700 kg
MS **1.0, 1.2 N, 1.2 S, 1.3 i, 1.3 S, 1.4, 1.4 S, 1.5 D, 1.5 TD** 09/82 - 02/93 33 -60 kW	*35-041757*	**24-023917**	Baumuster: Rallye VA: Kenngröße: 230/80 HA: Kenngröße: 200/80
MS **1.0, 1.2 N, 1.2 S, 1.3 i, 1.3 S, 1.4, 1.4 S, 1.5 D, 1.5 TD** 09/82 - 02/93 33 -60 kW	*35-042136*	*24-023900*	Baumuster: Rennen Gruppe N+G VA: Kenngröße: 230/80; Rebound: 20 mm HA: Kenngröße: 200/80; Rebound: 20 mm
VAUXHALL NOVA CC			
B2 **1.0, 1.2 i, 1.2 i KAT, 1.2 N, 1.2 S, 1.3 i, 1.3 i KAT, 1.3 S, 1.4 i, 1.4 i S, 1.4 S, 1.5 D, 1.5 TD, 1.6** 05/83 - 03/93 33 -60 kW	**17-104104** **11-101314** SP	**15-126191**	
B3 **1.0, 1.2 i, 1.2 i KAT, 1.2 N, 1.2 S, 1.3 i, 1.3 i KAT, 1.3 S, 1.4 i, 1.4 i S, 1.4 S, 1.5 D, 1.5 TD, 1.6** 05/83 - 03/93 33 -60 kW	**36-154531**	**38-161421**	Standardfahrwerk

V

VAUXHALL

VAUXHALL NOVA CC

B3	**1.0, 1.2 i, 1.2 i KAT, 1.2 N, 1.2 S, 1.3 i, 1.3 i KAT, 1.3 S, 1.4 i, 1.4 i S, 1.4 S, 1.5 D, 1.5 TD, 1.6** 05/83 - 03/93 33 -60 kW		**38-120008**	Standardfahrwerk; Verstärkte Ausführung .
B4	**1.0, 1.2 i, 1.2 i KAT, 1.2 N, 1.2 S, 1.3 i, 1.3 i KAT, 1.3 S, 1.4 i, 1.4 i S, 1.4 S, 1.5 D, 1.5 TD, 1.6** 05/83 - 03/93 33 -60 kW	**22-040909** **11-101314** SP	**19-126203**	
B4	**1.6 GSI, 1.6 GSI KAT** 05/88 - 03/93 72 -74 kW	**22-040909** **11-101314** SP	**19-019727**	
B6 Sport	**1.0, 1.2 i, 1.2 i KAT, 1.2 N, 1.2 S, 1.3 i, 1.3 i KAT, 1.3 S, 1.4 i, 1.4 i S, 1.4 S, 1.5 D, 1.5 TD, 1.6, 1.6 GSI, 1.6 GSI KAT** 05/83 - 03/93 33 -74 kW	**35-040590**	**24-000857**	
B8	**1.0, 1.2 i, 1.2 i KAT, 1.2 N, 1.2 S, 1.3 i, 1.3 i KAT, 1.3 S, 1.4 i, 1.4 i S, 1.4 S, 1.5 D, 1.5 TD, 1.6, 1.6 GSI, 1.6 GSI KAT** 05/83 - 03/93 33 -74 kW	**35-040590**	**24-000857**	
B10	**1.0, 1.2 i, 1.2 i KAT, 1.2 N, 1.2 S, 1.3 i, 1.3 i KAT, 1.3 S, 1.4 i, 1.4 i S, 1.4 S, 1.5 D, 1.5 TD, 1.6, 1.6 GSI, 1.6 GSI KAT** 05/83 - 03/93 33 -74 kW	*46-111951*		siehe Gutachten VA: Tieferlegung lt. GA: 55 mm; Achslast bis: 775 kg HA: Tieferlegung lt. GA: 55 mm; Achslast bis: 670 kg
B14	**1.0, 1.2 i, 1.2 i KAT, 1.2 N, 1.2 S, 1.3 i, 1.3 i KAT, 1.3 S, 1.4 i, 1.4 i S, 1.4 S, 1.5 D, 1.5 TD, 1.6, 1.6 GSI, 1.6 GSI KAT** 05/83 - 03/93 33 -74 kW	**47-080713**		siehe Gutachten VA: Tieferlegung lt. GA: 30-50 mm; Achslast bis: 820 kg HA: Tieferlegung lt. GA: 20-40 mm; Achslast bis: 700 kg
B16 PSS9	**1.0, 1.2 i, 1.2 i KAT, 1.2 N, 1.2 S, 1.3 i, 1.3 i KAT, 1.3 S, 1.4 i, 1.4 i S, 1.4 S, 1.5 D, 1.5 TD, 1.6, 1.6 GSI, 1.6 GSI KAT** 05/83 - 03/93 33 -74 kW	**48-080767**		siehe Gutachten VA: Tieferlegung lt. GA: 30-50 mm; Achslast bis: 820 kg HA: Tieferlegung lt. GA: 20-40 mm; Achslast bis: 700 kg
MS	**1.0, 1.2 i, 1.2 i KAT, 1.2 N, 1.2 S, 1.3 i, 1.3 i KAT, 1.3 S, 1.4 i, 1.4 i S, 1.4 S, 1.5 D, 1.5 TD, 1.6, 1.6 GSI, 1.6 GSI KAT** 05/83 - 03/93 33 -74 kW	*35-041757*	**24-023917**	Baumuster: Rallye VA: Kenngröße: 230/80 HA: Kenngröße: 200/80
MS	**1.0, 1.2 i, 1.2 i KAT, 1.2 N, 1.2 S, 1.3 i, 1.3 i KAT, 1.3 S, 1.4 i, 1.4 i S, 1.4 S, 1.5 D, 1.5 TD, 1.6, 1.6 GSI, 1.6 GSI KAT** 05/83 - 03/93 33 -74 kW	*35-042136*	*24-023900*	Baumuster: Rennen Gruppe N+G VA: Kenngröße: 230/80; Rebound: 20 mm HA: Kenngröße: 200/80; Rebound: 20 mm

VAUXHALL NOVAVAN

B2	**1.2, 1.4, 1.5 D** 01/90 - 10/94 37 -55 kW	**17-104104**		
B4	**1.2, 1.4, 1.5 D** 01/90 - 10/94 37 -55 kW	**22-040909** **11-101314** SP		
B6 Sport	**1.2, 1.4, 1.5 D** 01/90 - 10/94 37 -55 kW	**35-040590**	**24-000857**	
B8	**1.2, 1.4, 1.5 D** 01/90 - 10/94 37 -55 kW	**35-040590**	**24-000857**	

V

			

VAUXHALL

VAUXHALL OMEGA

B3	**2.0, 2.0 16V, 2.0 DTI 16V, 2.5 TD, 2.5 V6, 3.0 V6** 04/94 - 09/98 74 -155 kW	**36-130221** ↰ **36-134014** ↱	**38-130205**	Standardfahrwerk
B3	**2.0, 2.0 16V, 2.0 DTI 16V, 2.2 16V, 2.2 DTI 16V, 2.5 DTI 24V, 2.5 TD, 2.5 V6, 2.6 V6, 3.0 V6, 3.2 V6** 04/94 - 07/03 74 -160 kW		**38-130304**	Standardfahrwerk; Verstärkte Ausführung .
B4	**2.0, 2.0 16V, 2.0 DTI 16V, 2.2 16V, 2.2 DTI 16V, 2.5 DTI 24V, 2.5 TD, 2.5 V6, 2.6 V6, 3.0 V6, 3.2 V6** 04/94 - 07/03 74 -160 kW	**22-044808** **11-122456** SP	**19-028613**	ohne Niveauregulierung
B6 Sport	**2.0, 2.0 16V, 2.0 DTI 16V, 2.2 16V, 2.2 DTI 16V, 2.5 DTI 24V, 2.5 TD, 2.5 V6, 2.6 V6, 3.0 V6, 3.2 V6** 04/94 - 07/03 74 -160 kW	**35-044253**	**24-022606**	ohne Niveauregulierung
B8	**2.0, 2.0 16V, 2.0 DTI 16V, 2.2 16V, 2.2 DTI 16V, 2.5 DTI 24V, 2.5 TD, 2.5 V6, 2.6 V6, 3.0 V6, 3.2 V6** 04/94 - 07/03 74 -160 kW	**35-044260**	**24-022583**	ohne Niveauregulierung
B12 PK	**2.0, 2.0 16V, 2.2 16V** 01/94 - 06/03 85 -106 kW	**46-192806**		ohne Niveauregulierung; siehe Gutachten VA: Tieferlegung lt. GA: 30 mm; Achslast bis: 990 kg HA: Tieferlegung lt. GA: 30 mm; Achslast bis: 1155 kg
B12 PK	**2.0 DTI 16V, 2.2 DTI 16V, 2.5 DTI 24V, 2.5 TD, 2.5 V6, 2.6 V6, 3.0 V6, 3.2 V6** 04/94 - 07/03 74 -160 kW	**46-192813**		ohne Niveauregulierung; siehe Gutachten VA: Tieferlegung lt. GA: 30 mm; Achslast bis: 1080 kg HA: Tieferlegung lt. GA: 30 mm; Achslast bis: 1155 kg

VAUXHALL OMEGA Estate

B3	**2.0, 2.0 16V, 2.0 DTI 16V, 2.5 TD, 2.5 V6, 3.0 V6** 03/94 - 09/98 74 -155 kW	**36-134021** ↰ **36-134038** ↱	**38-130304**	Standardfahrwerk
B3	**2.0, 2.0 16V, 2.5 TD, 2.5 V6, 3.0 V6** 03/94 - 09/98 85 -155 kW	**36-134045** ↰ **36-134489** ↱	**38-130311**	Standardfahrwerk; Verstärkte Ausführung .
B3	**2.0 DTI 16V, 2.2 DTI 16V, 2.5 DTI 24V, 2.5 TD, 2.5 V6, 2.6 V6, 3.0 V6, 3.2 V6** 10/98 - 03/04 74 -160 kW		**38-130311**	Standardfahrwerk; Verstärkte Ausführung .
B3	**2.5 TD, 2.5 V6, 3.0 V6** 10/98 - 02/01 96 -155 kW	**36-134045** ↰ **36-134489** ↱	**38-130304**	Standardfahrwerk
B4	**2.0, 2.0 16V, 2.0 DTI 16V, 2.2 16V, 2.2 DTI 16V, 2.5 DTI 24V, 2.5 TD, 2.5 V6, 2.6 V6, 3.0 V6, 3.2 V6** 02/94 - 03/04 74 -160 kW	**22-044808** **11-122456** SP	**19-028552**	ohne Niveauregulierung
B6 Sport	**2.0, 2.0 16V, 2.0 DTI 16V, 2.2 16V, 2.2 DTI 16V, 2.5 DTI 24V, 2.5 TD, 2.5 V6, 2.6 V6, 3.0 V6, 3.2 V6** 02/94 - 03/04 74 -160 kW	**35-044253**	**24-022590**	ohne Niveauregulierung
B8	**2.0, 2.0 16V, 2.0 DTI 16V, 2.2 16V, 2.2 DTI 16V, 2.5 DTI 24V, 2.5 TD, 2.5 V6, 2.6 V6, 3.0 V6, 3.2 V6** 02/94 - 03/04 74 -160 kW	**35-044260**	**24-022590**	ohne Niveauregulierung
B12 PK	**2.0, 2.0 16V, 2.2 16V** 02/94 - 06/03 85 -106 kW	**46-192820**		ohne Niveauregulierung; siehe Gutachten VA: Tieferlegung lt. GA: 30 mm; Achslast bis: 990 kg HA: Tieferlegung lt. GA: 30 mm; Achslast bis: 1290 kg
B12 PK	**2.0 DTI 16V, 2.2 DTI 16V, 2.5 DTI 24V, 2.5 TD, 2.5 V6, 2.6 V6, 3.0 V6, 3.2 V6** 07/94 - 03/04 74 -160 kW	**46-192837**		ohne Niveauregulierung; siehe Gutachten VA: Tieferlegung lt. GA: 30 mm; Achslast bis: 1080 kg HA: Tieferlegung lt. GA: 30 mm; Achslast bis: 1290 kg

V

				
VAUXHALL				
VAUXHALL SENATOR				
B4	**2.5 i, 3.0 i** 09/84 - 08/87 103 -132 kW	*21-030376* **11-101369** SP		
B6 Sport	**2.5 i, 3.0 i** 09/84 - 08/87 103 -132 kW	*34-001417*	**24-008938**	VA: Schnellreparaturservice .; Altteilrückgabe erforderlich . HA: Kenngröße: 220/80
VAUXHALL SENATOR Mk II				
B4	**2.5 i, 2.6 i, 3.0, 3.0 24V, 3.0 i KAT** 09/87 - 09/93 103 -150 kW	**22-031204** **11-122456** SP	**19-020006**	Standardfahrwerk; ohne elektr. Dämpfkraftregulierung
B6 Sport	**2.5 i, 2.6 i, 3.0, 3.0 24V, 3.0 i KAT** 09/87 - 09/93 103 -150 kW	**35-000945**	**24-011105**	Standardfahrwerk; ohne elektr. Dämpfkraftregulierung
B8	**2.5 i, 2.6 i, 3.0, 3.0 24V, 3.0 i KAT** 09/87 - 09/93 103 -150 kW	**35-003717**	**24-015288**	Standardfahrwerk; ohne elektr. Dämpfkraftregulierung
VAUXHALL SIGNUM				
B1	**1.8, 1.9 CDTI, 1.9 CDTI 16V, 2.0 DTI, 2.0 i Turbo, 2.2 DTI, 2.2 i, 2.8 V6 Turbo, 3.0 CDTi, 3.0 V6 CDTI, 3.2 V6** 05/03 - 05/08 74 -169 kW	**12-238088**		VA: ohne Sportfahrwerk; ohne Schlechtwegeausführung
B3	**1.8, 1.9 CDTI, 1.9 CDTI 16V, 2.0 DTI, 2.0 i Turbo, 2.2 DTI, 2.2 i, 2.8 V6 Turbo, 3.0 CDTi, 3.0 V6 CDTI, 3.2 V6** 05/03 - 05/08 74 -169 kW	**37-154608**	**38-154553**	Standardfahrwerk
B3	**1.8, 1.9 CDTI, 1.9 CDTI 16V, 2.0 DTI, 2.0 i Turbo, 2.2 DTI, 2.2 i, 2.8 V6 Turbo, 3.0 CDTi, 3.0 V6 CDTI, 3.2 V6** 05/03 - 05/08 74 -169 kW	**37-154585**	**38-163500**	Standardfahrwerk; mit Niveauregulierung
B3	**1.8, 1.9 CDTI, 1.9 CDTI 16V, 2.0 DTI, 2.0 i Turbo, 2.2 DTI, 2.2 i, 2.8 V6 Turbo, 3.0 CDTi, 3.0 V6 CDTI, 3.2 V6** 05/03 - 05/08 74 -169 kW		**38-222412**	Standardfahrwerk; Verstärkte Ausführung .
B3	**1.8, 1.9 CDTI, 1.9 CDTI 16V, 2.0 DTI, 2.0 i Turbo, 2.2 DTI, 2.2 i, 2.8 V6 Turbo, 3.0 CDTi, 3.0 V6 CDTI, 3.2 V6** 05/03 - 05/08 74 -169 kW	**37-163495**	**38-163470**	Sportfahrwerk
B3	**1.8, 1.9 CDTI, 1.9 CDTI 16V, 2.0 DTI, 2.0 i Turbo, 2.2 DTI, 2.2 i, 2.8 V6 Turbo, 3.0 CDTi, 3.0 V6 CDTI, 3.2 V6** 05/03 - 05/08 74 -169 kW	**37-154639**		Sportfahrwerk; Verstärkte Ausführung .
B4	**1.8, 1.9 CDTI, 1.9 CDTI 16V, 2.0 DTI, 2.0 i Turbo, 2.2 DTI, 2.2 i, 3.0 CDTi, 3.2 V6** 05/03 - 09/04 74 -155 kW	**22-118738** **22-118745**	**19-118758**	-> CH.Nr.: 41999999; Standardfahrwerk
B4	**1.8, 1.9 CDTI, 1.9 CDTI 16V, 2.0 DTI, 2.0 i Turbo, 2.2 DTI, 2.2 i, 2.8 V6 Turbo, 3.0 CDTi, 3.0 V6 CDTI, 3.2 V6** 10/04 - 05/08 74 -169 kW	**22-168597** **22-168603**	**19-118758**	CH.Nr.: 51000001 ->; Standardfahrwerk; ohne IDS+
B6 Sport	**1.8, 1.9 CDTI, 1.9 CDTI 16V, 2.0 DTI, 2.0 i Turbo, 2.2 DTI, 2.2 i, 2.8 V6 Turbo, 3.0 CDTi, 3.0 V6 CDTI, 3.2 V6** 10/04 - 05/08 74 -169 kW	**35-192954** **35-192961**	**24-069601**	CH.Nr.: 51000001 ->; ohne IDS+

V

BILSTEIN®

VAUXHALL

VAUXHALL SIGNUM

B6 Sport	**1.8, 1.9 CDTI, 1.9 CDTI 16V, 2.0 DTI, 2.0 i Turbo, 2.2 DTI, 2.2 i, 3.0 CDTi, 3.2 V6** 05/03 - 09/04 74 -155 kW	**35-110651** **35-110668**	**24-069601**	-> CH.Nr.: 41999999; ohne elektr. Dämpfkraftregulierung
B8	**1.8, 1.9 CDTI, 1.9 CDTI 16V, 2.0 DTI, 2.0 i Turbo, 2.2 DTI, 2.2 i, 3.0 CDTi, 3.2 V6** 05/03 - 09/04 74 -155 kW	**35-110675** **35-110682**	**24-069618**	-> CH.Nr.: 41999999; ohne elektr. Dämpfkraftregulierung
B8	**1.8, 1.9 CDTI, 1.9 CDTI 16V, 2.0 DTI, 2.0 i Turbo, 2.2 DTI, 2.2 i, 2.8 V6 Turbo, 3.0 CDTi, 3.0 V6 CDTI, 3.2 V6** 10/04 - 05/08 74 -169 kW	**35-192978** **35-192985**	**24-069618**	CH.Nr.: 51000001 ->; ohne IDS+
B12 PK	**1.8, 1.9 CDTI, 1.9 CDTI 16V, 2.0 DTI, 2.0 i Turbo, 2.2 DTI, 2.2 i** 05/03 - 09/04 74 -129 kW	**46-190574**		-> CH.Nr.: 41999999; ohne elektr. Dämpfkraftregulierung; siehe Gutachten VA: Tieferlegung lt. GA: 30 mm; Achslast bis: 1060 kg HA: Tieferlegung lt. GA: 30 mm; Achslast bis: 1215 kg
B12 PK	**1.8, 1.9 CDTI, 1.9 CDTI 16V, 2.0 DTI, 2.0 i Turbo, 2.2 DTI, 2.2 i** 10/04 - 05/08 74 -129 kW	**46-190604**		CH.Nr.: 51000001 ->; ohne elektr. Dämpfkraftregulierung; siehe Gutachten VA: Tieferlegung lt. GA: 30 mm; Achslast bis: 1060 kg HA: Tieferlegung lt. GA: 30 mm; Achslast bis: 1215 kg
B12 PK	**1.9 CDTI, 1.9 CDTI 16V, 2.0 DTI, 2.2 DTI, 3.2 V6** 05/03 - 09/04 74 -155 kW	**46-190581**		-> CH.Nr.: 41999999; ohne elektr. Dämpfkraftregulierung; siehe Gutachten VA: Tieferlegung lt. GA: 30 mm; Achslast bis: 1135 kg HA: Tieferlegung lt. GA: 30 mm; Achslast bis: 1215 kg
B12 PK	**1.9 CDTI, 1.9 CDTI 16V, 2.0 DTI, 2.2 DTI, 3.2 V6** 10/04 - 05/08 74 -155 kW	**46-190611**		CH.Nr.: 51000001 ->; ohne elektr. Dämpfkraftregulierung; siehe Gutachten VA: Tieferlegung lt. GA: 30 mm; Achslast bis: 1135 kg HA: Tieferlegung lt. GA: 30 mm; Achslast bis: 1215 kg
B12 PK	**3.0 V6 CDTI** 04/02 - CH-Nr. 135 kW	**46-190598**		-> CH.Nr.: 41999999; ohne elektr. Dämpfkraftregulierung; siehe Gutachten VA: Tieferlegung lt. GA: 30 mm; Achslast bis: 1230 kg HA: Tieferlegung lt. GA: 30 mm; Achslast bis: 1215 kg
B12 PK	**3.0 V6 CDTI** 10/04 - 05/08 135 kW	**46-190628**		CH.Nr.: 51000001 ->; ohne elektr. Dämpfkraftregulierung; siehe Gutachten VA: Tieferlegung lt. GA: 30 mm; Achslast bis: 1230 kg HA: Tieferlegung lt. GA: 30 mm; Achslast bis: 1215 kg

VAUXHALL SPEEDSTER

B16 PSS10	**VXR20** 10/03 - 09/06 162 kW	**48-136723**		siehe Gutachten VA: Tieferlegung lt. GA: 0-10 mm; Achslast bis: 485 kg HA: Tieferlegung lt. GA: 0-20 mm; Achslast bis: 760 kg

VAUXHALL TIGRA

B1	**1.4 16V, 1.6 16V** 07/94 - 12/00 66 -78 kW	**12-224197**		VA: mit Kugellager
B2	**1.4 16V, 1.6 16V** 07/94 - 12/00 66 -78 kW	**17-104104**	**15-126405**	
B3	**1.4 16V, 1.6 16V** 07/94 - 12/00 66 -78 kW	**36-130177**	**38-120008**	Standardfahrwerk
B4	**1.4 16V, 1.6 16V** 07/94 - 12/00 66 -78 kW	**22-040909** **11-101314** SP	**19-126395**	Standardfahrwerk
B4	**1.4 16V, 1.6 16V** 07/94 - 12/00 66 -78 kW	**22-040909** **11-101314** SP	**19-019727**	Sportfahrwerk
B6 Sport	**1.4 16V, 1.6 16V** 07/94 - 12/00 66 -78 kW	**35-040590**	**24-000857**	
B8	**1.4 16V, 1.6 16V** 07/94 - 12/00 66 -78 kW	**35-040590**	**24-000857**	
B14	**1.4 16V, 1.6 16V** 07/94 - 12/00 66 -78 kW	**47-080713**		siehe Gutachten VA: Tieferlegung lt. GA: 30-50 mm HA: Tieferlegung lt. GA: 30-50 mm

V

VAUXHALL

VAUXHALL TIGRA

B16 PSS9	**1.4 16V, 1.6 16V** 07/94 - 12/00 66 -78 kW	**48-080767**		siehe Gutachten VA: Tieferlegung lt. GA: 30-50 mm HA: Tieferlegung lt. GA: 30-50 mm
MS	**1.4 16V, 1.6 16V** 07/94 - 12/00 66 -78 kW	*35-041757*	**24-023917**	Baumuster: Rallye VA: Kenngröße: 230/80 HA: Kenngröße: 200/80
MS	**1.4 16V, 1.6 16V** 07/94 - 12/00 66 -78 kW	*35-042136*	*24-023900*	Baumuster: Renen Gruppe N+G VA: Kenngröße: 230/80; Rebound: 20 mm HA: Kenngröße: 200/80; Rebound: 20 mm

VAUXHALL TIGRA TwinTop

B1	**1.3 CDTI, 1.4, 1.8** 06/04 - 08/09 51 -92 kW	**12-117390**		VA: weiche Ausführung; ohne Kugellager
B4	**1.3 CDTI, 1.4, 1.8** 06/04 - 08/09 51 -92 kW	**22-118714** (↰) **22-118721** (↱)	**19-108988**	Standardfahrwerk HA: mit Trommelbremse; Gewindemaß: M10
B4	**1.3 CDTI, 1.4, 1.8** 06/04 - 08/09 51 -92 kW	**22-118714** (↰) **22-118721** (↱) **11-101314** *SP*	**19-108995**	Standardfahrwerk HA: mit Scheibenbremse; Gewindemaß: M14
B6 Sport	**1.3 CDTI, 1.4, 1.8** 06/04 - 08/09 51 -92 kW	**35-141068** (↰) **35-141075** (↱)	**24-141086**	Standardfahrwerk HA: mit Trommelbremse; Gewindemaß: M10
B6 Sport	**1.3 CDTI, 1.4, 1.8** 06/04 - 08/09 51 -92 kW	**35-141068** (↰) **35-141075** (↱)	**24-142342**	Sportfahrwerk HA: mit Scheibenbremse; Gewindemaß: M14
B8	**1.3 CDTI, 1.4, 1.8** 06/04 - 08/09 51 -92 kW	**35-141099** (↰) **35-141105** (↱)	**24-141116**	Standardfahrwerk HA: mit Trommelbremse; Gewindemaß: M10
B8	**1.3 CDTI, 1.4, 1.8** 06/04 - 08/09 51 -92 kW	**35-141099** (↰) **35-141105** (↱)	**24-142342**	Sportfahrwerk HA: mit Scheibenbremse; Gewindemaß: M14
B14	**1.3 CDTI, 1.4, 1.8** 06/04 - 08/09 51 -92 kW	**47-167254**		siehe Gutachten VA: Tieferlegung lt. GA: 30-50 mm; Achslast bis: 895 kg HA: Tieferlegung lt. GA: 20-40 mm; Achslast bis: 680 kg

VAUXHALL VECTRA

B1	**1.6 i, 1.6 i 16V, 1.7 TD, 1.8 i 16V** 08/95 - 03/02 55 -92 kW	**12-117390**		VA: weiche Ausführung; ohne Kugellager
B1	**2.0 DI 16V, 2.0 DTI 16V, 2.0 i 16V, 2.2 DTI 16V, 2.2 i 16V, 2.5 i V6, 2.6 i V6** 08/95 - 03/02 60 -125 kW	**12-117376**		VA: harte Ausführung; ohne Kugellager
B3	**1.6 i, 1.6 i 16V** 08/95 - 10/01 55 -74 kW	**36-130146**	**36-130252**	Standardfahrwerk
B3	**1.6 i, 1.6 i 16V** 08/95 - 10/01 55 -74 kW	**36-130153**		Standardfahrwerk; Verstärkte Ausführung .
B3	**1.6 i, 1.6 i 16V** 08/95 - 10/01 55 -74 kW		**36-162468**	Standardfahrwerk; mit Niveauregulierung
B3	**2.0 i 16V** 10/95 - 01/01 100 kW	*36-130160*	**36-130252**	Standardfahrwerk; ohne Niveauregulierung
B3	**2.0 i 16V** 10/95 - 01/01 100 kW	*36-130214*		Standardfahrwerk; Verstärkte Ausführung .
B3	**2.0 i 16V** 10/95 - 01/01 100 kW		**36-162468**	Standardfahrwerk; mit Niveauregulierung
B3	**1.7 TD, 1.8 i 16V** 10/95 - 03/02 60 -92 kW	**36-130153**	**36-130252**	Standardfahrwerk; ohne Niveauregulierung

V







VAUXHALL				
VAUXHALL VECTRA				
B3	**1.7 TD, 1.8 i 16V** 10/95 - 03/02 60 -92 kW	*36-130160*		Standardfahrwerk; Verstärkte Ausführung .
B3	**1.7 TD, 1.8 i 16V** 10/95 - 03/02 60 -92 kW		**36-162468**	Standardfahrwerk; mit Niveauregulierung
B3	**2.0 DI 16V, 2.0 DTI 16V, 2.5 i GSi, 2.5 i V6, 2.6 i V6** 08/95 - 03/02 60 -143 kW	*36-130214*	**36-130252**	Standardfahrwerk
B3	**2.0 DI 16V, 2.0 DTI 16V, 2.5 i V6, 2.6 i V6** 08/95 - 03/02 60 -125 kW	**36-209705**		Standardfahrwerk; Verstärkte Ausführung .
B3	**2.0 DI 16V, 2.0 DTI 16V, 2.5 i GSi, 2.5 i V6, 2.6 i V6** 08/95 - 03/02 60 -143 kW		**36-162468**	Standardfahrwerk; mit Niveauregulierung
B4	**1.6 i, 1.6 i 16V, 1.7 TD, 1.8 i 16V, 2.0 i 16V, 2.5 i V6** 08/95 - 10/01 55 -125 kW	**22-045874** **22-045881**	**19-029344**	HA: -> CH.Nr.: T1086823; -> 12/95
B4	**1.6 i, 1.6 i 16V, 1.7 TD, 1.8 i 16V, 2.0 DI 16V, 2.0 DTI 16V, 2.0 i 16V, 2.2 DTI 16V, 2.2 i 16V, 2.5 i GSi, 2.5 i V6, 2.6 i V6** 08/95 - 03/02 55 -143 kW	**22-045874** **22-045881**	**19-140056**	HA: CH.Nr.: T1086824 ->; 01/96 ->
B6 Sport	**1.6 i, 1.6 i 16V, 1.7 TD, 1.8 i 16V, 2.0 DI 16V, 2.0 DTI 16V, 2.0 i 16V, 2.2 DTI 16V, 2.2 i 16V, 2.5 i GSi, 2.5 i V6, 2.6 i V6** 08/95 - 03/02 55 -143 kW	**35-164432** **35-164449**	**24-025515**	Standardfahrwerk; Schlechtwegeausführung HA: ohne Niveauregulierung
B8	**1.6 i, 1.6 i 16V, 1.7 TD, 1.8 i 16V, 2.0 DI 16V, 2.0 DTI 16V, 2.0 i 16V, 2.2 DTI 16V, 2.2 i 16V, 2.5 i GSi, 2.5 i V6, 2.6 i V6** 08/95 - 03/02 55 -143 kW	**35-164456** **35-164463**	**24-025515**	Sportfahrwerk HA: ohne Niveauregulierung
B12 PK	**1.6 i, 1.6 i 16V** 08/95 - 10/01 55 -74 kW	**46-192745**		siehe Gutachten VA: Tieferlegung lt. GA: 35 mm; Achslast bis: 975 kg HA: ohne Niveauregulierung; Tieferlegung lt. GA: 35 mm; Achslast bis: 945 kg
B12 PK	**1.6 i, 1.6 i 16V, 1.8 i 16V, 2.0 i 16V, 2.2 i 16V, 2.5 i V6** 08/95 - 03/02 55 -125 kW	**46-192783**		siehe Gutachten VA: Tieferlegung lt. GA: 30 mm; Achslast bis: 870 kg HA: ohne Niveauregulierung; Tieferlegung lt. GA: 30 mm; Achslast bis: 945 kg
B12 PK	**2.0 DI 16V, 2.0 DTI 16V, 2.0 i 16V, 2.2 DTI 16V, 2.2 i 16V, 2.5 i V6, 2.6 i V6** 08/95 - 03/02 60 -125 kW	**46-192752**		siehe Gutachten VA: Tieferlegung lt. GA: 35 mm; Achslast bis: 1055 kg HA: ohne Niveauregulierung; Tieferlegung lt. GA: 35 mm; Achslast bis: 945 kg
VAUXHALL VECTRA CC				
B1	**1.6 i, 1.6 i 16V, 1.7 TD, 1.8 i 16V** 08/95 - 07/03 55 -92 kW	**12-117390**		VA: weiche Ausführung; ohne Kugellager
B1	**1.6 i** 08/95 - 10/01 55 kW	**11-101314** SP		
B1	**2.0 Di 16V, 2.0 DTi 16V, 2.0 i 16V, 2.2 DTI 16V, 2.2 i 16V, 2.5 i V6, 2.6 i V6** 08/95 - 07/03 60 -125 kW	**12-117376**		VA: harte Ausführung; ohne Kugellager
B3	**1.6 i, 1.6 i 16V** 08/95 - 10/01 55 -74 kW	**36-130146**	**36-130252**	Standardfahrwerk; ohne Niveauregulierung
B3	**1.6 i, 1.6 i 16V** 08/95 - 10/01 55 -74 kW	**36-130153**		Standardfahrwerk; Verstärkte Ausführung .

V

				
VAUXHALL				
VAUXHALL VECTRA CC				
B3	**1.6 i, 1.6 i 16V** 08/95 - 10/01 55 -74 kW		**36-162468**	Standardfahrwerk; mit Niveauregulierung
B3	**2.0 i 16V** 10/95 - 01/01 100 kW	*36-130160*	**36-130252**	Standardfahrwerk; ohne Niveauregulierung
B3	**2.0 i 16V** 10/95 - 01/01 100 kW	*36-130214*		Standardfahrwerk; Verstärkte Ausführung .
B3	**2.0 i 16V** 10/95 - 01/01 100 kW		**36-162468**	Standardfahrwerk; mit Niveauregulierung
B3	**1.7 TD, 1.8 i 16V** 10/95 - 07/03 60 -92 kW	**36-130153**	**36-130252**	Standardfahrwerk; ohne Niveauregulierung
B3	**1.7 TD, 1.8 i 16V** 10/95 - 07/03 60 -92 kW	*36-130160*		Standardfahrwerk; Verstärkte Ausführung .
B3	**1.7 TD, 1.8 i 16V** 10/95 - 07/03 60 -92 kW		**36-162468**	Standardfahrwerk; mit Niveauregulierung
B3	**2.0 Di 16V, 2.0 DTi 16V, 2.5 i GSi, 2.5 i V6, 2.6 i V6** 08/95 - 07/03 60 -143 kW	*36-130214*	**36-130252**	Standardfahrwerk; ohne Niveauregulierung
B3	**2.0 Di 16V, 2.0 DTi 16V, 2.5 i V6, 2.6 i V6** 08/95 - 07/03 60 -125 kW		**36-130252**	Standardfahrwerk; Verstärkte Ausführung .
B3	**2.0 Di 16V, 2.0 DTi 16V, 2.5 i GSi, 2.5 i V6, 2.6 i V6** 08/95 - 07/03 60 -143 kW		**36-162468**	Standardfahrwerk; mit Niveauregulierung
B4	**1.6 i, 1.6 i 16V, 1.7 TD, 1.8 i 16V, 2.0 i 16V, 2.5 i V6** 08/95 - 10/01 55 -125 kW	**22-045874** **22-045881**	**19-029344**	HA: -> CH.Nr.: T1086823; -> 12/95
B4	**1.6 i, 1.6 i 16V, 1.7 TD, 1.8 i 16V, 2.0 Di 16V, 2.0 DTi 16V, 2.0 i 16V, 2.2 DTI 16V, 2.2 i 16V, 2.5 i GSi, 2.5 i V6, 2.6 i V6** 08/95 - 07/03 55 -143 kW	**22-045874** **22-045881**	**19-140056**	HA: CH.Nr.: T1086824 ->; 01/96 ->
B6 Sport	**1.6 i, 1.6 i 16V, 1.7 TD, 1.8 i 16V, 2.0 Di 16V, 2.0 DTi 16V, 2.0 i 16V, 2.2 DTI 16V, 2.2 i 16V, 2.5 i GSi, 2.5 i V6, 2.6 i V6** 08/95 - 07/03 55 -143 kW	**35-164432** **35-164449**	**24-025515**	Standardfahrwerk; Schlechtwegeausführung HA: ohne Niveauregulierung
B8	**1.6 i, 1.6 i 16V, 1.7 TD, 1.8 i 16V, 2.0 Di 16V, 2.0 DTi 16V, 2.0 i 16V, 2.2 DTI 16V, 2.2 i 16V, 2.5 i GSi, 2.5 i V6, 2.6 i V6** 08/95 - 07/03 55 -143 kW	**35-164456** **35-164463**	**24-025522**	Sportfahrwerk HA: ohne Niveauregulierung
B12 PK	**1.6 i, 1.6 i 16V** 08/95 - 10/01 55 -74 kW	**46-192745**		siehe Gutachten VA: Tieferlegung lt. GA: 35 mm; Achslast bis: 975 kg HA: ohne Niveauregulierung; Tieferlegung lt. GA: 35 mm; Achslast bis: 945 kg
B12 PK	**1.6 i, 1.6 i 16V, 1.7 TD, 1.8 i 16V, 2.0 i 16V, 2.2 i 16V, 2.5 i V6** 08/95 - 07/03 55 -125 kW	**46-192783**		siehe Gutachten VA: Tieferlegung lt. GA: 30 mm; Achslast bis: 870 kg HA: ohne Niveauregulierung; Tieferlegung lt. GA: 30 mm; Achslast bis: 945 kg
B12 PK	**2.0 Di 16V, 2.0 DTi 16V, 2.0 i 16V, 2.2 DTI 16V, 2.2 i 16V, 2.5 i V6, 2.6 i V6** 08/95 - 07/03 60 -125 kW	**46-192752**		siehe Gutachten VA: Tieferlegung lt. GA: 35 mm; Achslast bis: 1055 kg HA: ohne Niveauregulierung; Tieferlegung lt. GA: 35 mm; Achslast bis: 945 kg
VAUXHALL VECTRA Estate				
B1	**1.6 i, 1.6 i 16V, 1.8 i 16V** 11/96 - 03/02 55 -92 kW	**12-117390**		VA: weiche Ausführung; ohne Kugellager

VAUXHALL				
VAUXHALL VECTRA Estate				
B1	**2.0 DI 16V, 2.0 DTI 16V, 2.0 i 16V, 2.2 DTI 16V, 2.2 i 16V, 2.5 i V6, 2.6 i V6** 08/95 - 03/02 60 -125 kW	**12-117376**		VA: harte Ausführung; ohne Kugellager
B3	**1.6 i, 1.6 i 16V** 11/96 - 03/02 55 -74 kW	**36-130146**	**36-130269**	Standardfahrwerk; ohne Niveauregulierung
B3	**1.6 i, 1.6 i 16V** 11/96 - 03/02 55 -74 kW	**36-130153**		Standardfahrwerk; Verstärkte Ausführung .
B3	**1.6 i, 1.6 i 16V** 11/96 - 03/02 55 -74 kW		**36-162451**	Standardfahrwerk; mit Niveauregulierung
B3	**1.8 i 16V** 11/96 - 03/02 85 -92 kW	**36-130153**	**36-130269**	Standardfahrwerk; ohne Niveauregulierung
B3	**1.8 i 16V** 11/96 - 03/02 85 -92 kW	*36-130160*		Standardfahrwerk; Verstärkte Ausführung .
B3	**1.8 i 16V** 11/96 - 03/02 85 -92 kW		**36-162451**	Standardfahrwerk; mit Niveauregulierung
B3	**2.0 i 16V** 10/95 - 01/01 100 kW	*36-130160*	**36-130269**	Standardfahrwerk; ohne Niveauregulierung
B3	**2.0 i 16V** 10/95 - 01/01 100 kW	*36-130214*		Standardfahrwerk; Verstärkte Ausführung .
B3	**2.0 i 16V** 10/95 - 01/01 100 kW		**36-162451**	Standardfahrwerk; mit Niveauregulierung
B3	**2.0 DI 16V, 2.0 DTI 16V, 2.5 i V6, 2.6 i V6** 08/95 - 03/02 60 -125 kW	*36-130214*	**36-130269**	Standardfahrwerk; ohne Niveauregulierung
B3	**2.0 DI 16V, 2.0 DTI 16V, 2.5 i V6, 2.6 i V6** 08/95 - 03/02 60 -125 kW	**36-209705**		Standardfahrwerk; Verstärkte Ausführung .
B3	**2.0 DI 16V, 2.0 DTI 16V, 2.5 i V6, 2.6 i V6** 08/95 - 03/02 60 -125 kW		**36-162451**	Standardfahrwerk; mit Niveauregulierung
B4	**1.6 i, 1.6 i 16V, 1.8 i 16V, 2.0 DI 16V, 2.0 DTI 16V, 2.0 i 16V, 2.2 DTI 16V, 2.2 i 16V, 2.5 i GSi, 2.5 i V6, 2.6 i V6** 08/95 - 03/02 55 -143 kW	**22-045874** **22-045881**	**19-140056**	ohne Niveauregulierung HA: CH.Nr.: T1086824 ->; 01/96 ->
B6 Sport	**1.6 i, 1.6 i 16V, 1.8 i 16V, 2.0 DI 16V, 2.0 DTI 16V, 2.0 i 16V, 2.2 DTI 16V, 2.2 i 16V, 2.5 i V6, 2.6 i V6** 08/95 - 03/02 55 -125 kW	**35-164432** **35-164449**	**24-025515**	
B8	**1.6 i, 1.6 i 16V, 1.8 i 16V, 2.0 DI 16V, 2.0 DTI 16V, 2.0 i 16V, 2.2 DTI 16V, 2.2 i 16V, 2.5 i GSi, 2.5 i V6, 2.6 i V6** 08/95 - 03/02 55 -143 kW	**35-164456** **35-164463**	**24-025515**	
B12 PK	**1.6 i, 1.6 i 16V** 11/96 - 03/02 55 -74 kW	**46-192783**		siehe Gutachten VA: Tieferlegung lt. GA: 30 mm; Achslast bis: 870 kg HA: ohne Niveauregulierung; Tieferlegung lt. GA: 30 mm; Achslast bis: 1025 kg
B12 PK	**1.6 i, 1.6 i 16V, 1.8 i 16V, 2.0 i 16V, 2.2 i 16V, 2.5 i V6** 08/95 - 03/02 55 -125 kW	**46-192769**		siehe Gutachten VA: Tieferlegung lt. GA: 30 mm; Achslast bis: 975 kg HA: ohne Niveauregulierung; Tieferlegung lt. GA: 30 mm; Achslast bis: 1025 kg
B12 PK	**2.0 DI 16V, 2.0 DTI 16V, 2.0 i 16V, 2.2 DTI 16V, 2.2 i 16V, 2.5 i V6, 2.6 i V6** 08/95 - 03/02 60 -125 kW	**46-192776**		siehe Gutachten VA: Tieferlegung lt. GA: 30 mm; Achslast bis: 1055 kg HA: ohne Niveauregulierung; Tieferlegung lt. GA: 30 mm; Achslast bis: 1025 kg

VAUXHALL

VAUXHALL VECTRA Mk II GTS

B1	**1.6, 1.6 16V, 1.8, 1.8 16V, 1.8 16V Dualfuel, 1.9 CDTI, 1.9 CDTI 16V, 2.0 16V Turbo, 2.0 DTI 16V, 2.2 16V, 2.2 direct, 2.2 DTI 16V, 2.8 V6 Turbo, 3.0 CDTi, 3.0 V6 CDTI, 3.2 V6** 08/02 - 07/08 74 -188 kW	**12-238088**		VA: ohne Sportfahrwerk; ohne Schlechtwegeausführung
B3	**1.6, 1.6 16V, 1.8, 1.8 16V, 1.8 16V Dualfuel, 1.9 CDTI, 1.9 CDTI 16V, 2.0 16V Turbo, 2.0 DTI 16V, 2.2 16V, 2.2 direct, 2.2 DTI 16V, 3.0 CDTi, 3.0 V6 CDTI, 3.2 V6** 08/02 - 07/08 74 -155 kW	**37-154578**	**38-154546**	Standardfahrwerk; Schaltgetriebe
B3	**1.6, 1.6 16V, 1.8, 1.8 16V, 1.8 16V Dualfuel, 1.9 CDTI, 1.9 CDTI 16V, 2.0 16V Turbo, 2.0 DTI 16V, 2.2 16V, 2.2 direct, 2.2 DTI 16V, 3.0 CDTi, 3.0 V6 CDTI, 3.2 V6** 08/02 - 07/08 74 -155 kW	**37-154578**		Standardfahrwerk; mit Niveauregulierung; Schaltgetriebe
B3	**1.6, 1.6 16V, 1.8, 1.8 16V, 1.8 16V Dualfuel, 1.9 CDTI, 1.9 CDTI 16V, 2.0 16V Turbo, 2.0 DTI 16V, 2.2 16V, 2.2 direct, 2.2 DTI 16V, 3.0 CDTi, 3.0 V6 CDTI, 3.2 V6** 08/02 - 07/08 74 -155 kW	**37-154592**	**38-154553**	Standardfahrwerk; Verstärkte Ausführung .; Schaltgetriebe
B3	**1.8, 1.8 16V, 1.8 16V Dualfuel** 08/02 - 07/08 90 -103 kW	**37-154585**	**38-154546**	Standardfahrwerk; Automatik
B3	**1.8, 1.8 16V, 1.8 16V Dualfuel** 08/02 - 07/08 90 -103 kW	**37-154585**		Standardfahrwerk; mit Niveauregulierung; Automatik
B3	**1.8, 1.8 16V, 1.8 16V Dualfuel** 08/02 - 07/08 90 -103 kW	**37-154608**	**38-154553**	Standardfahrwerk; Verstärkte Ausführung .; Automatik
B4	**1.6 16V, 1.8 16V, 1.8 16V Dualfuel, 1.9 CDTI, 1.9 CDTI 16V, 2.0 16V Turbo, 2.0 DTI 16V, 2.2 16V, 2.2 direct, 2.2 DTI 16V, 3.0 V6 CDTI, 3.2 V6** 08/02 - 09/04 74 -155 kW	**22-118738** **22-118745**	**19-118758** OIO	-> CH.Nr.: 41999999; Standardfahrwerk; ohne IDS+
B4	**1.6, 1.6 16V, 1.8, 1.8 16V, 1.8 16V Dualfuel, 1.9 CDTI, 1.9 CDTI 16V, 2.0 16V Turbo, 2.0 DTI 16V, 2.2 16V, 2.2 direct, 2.2 DTI 16V, 2.8 V6 Turbo, 3.0 CDTi, 3.0 V6 CDTI, 3.2 V6** 10/04 - 07/08 74 -188 kW	**22-168597** **22-168603**	**19-118758** OIO	CH.Nr.: 51000001 ->; Standardfahrwerk; ohne IDS+
B6 Sport	**1.6 16V, 1.8 16V, 1.8 16V Dualfuel, 1.9 CDTI, 1.9 CDTI 16V, 2.0 16V Turbo, 2.0 DTI 16V, 2.2 16V, 2.2 direct, 2.2 DTI 16V, 3.0 V6 CDTI, 3.2 V6** 08/02 - 09/04 74 -155 kW	**35-110651** **35-110668**	**24-069601** OIO	-> CH.Nr.: 41999999; ohne IDS+
B6 Sport	**1.6, 1.6 16V, 1.8, 1.8 16V, 1.8 16V Dualfuel, 1.9 CDTI, 1.9 CDTI 16V, 2.0 16V Turbo, 2.0 DTI 16V, 2.2 16V, 2.2 direct, 2.2 DTI 16V, 2.8 V6 Turbo, 3.0 CDTi, 3.0 V6 CDTI, 3.2 V6** 10/04 - 07/08 74 -188 kW	**35-192954** 1/5 **35-192961** 1/5	**24-069601** OIO	CH.Nr.: 51000001 ->; ohne IDS+
B8	**1.6 16V, 1.8 16V, 1.8 16V Dualfuel, 1.9 CDTI, 1.9 CDTI 16V, 2.0 16V Turbo, 2.0 DTI 16V, 2.2 16V, 2.2 direct, 2.2 DTI 16V, 3.0 V6 CDTI, 3.2 V6** 08/02 - 09/04 74 -155 kW	**35-110675** **35-110682**	**24-069618** OIO	-> CH.Nr.: 41999999; ohne IDS+

V

VAUXHALL

VAUXHALL VECTRA Mk II GTS

B8	**1.6, 1.6 16V, 1.8, 1.8 16V, 1.8 16V Dualfuel, 1.9 CDTI, 1.9 CDTI 16V, 2.0 16V Turbo, 2.0 DTI 16V, 2.2 16V, 2.2 direct, 2.2 DTI 16V, 2.8 V6 Turbo, 3.0 CDTi, 3.0 V6 CDTI, 3.2 V6** 10/04 - 07/08 74 -188 kW	**35-192978** **35-192985**	**24-069618**	CH.Nr.: 51000001 ->; ohne IDS+
B12 PK	**1.6 16V, 1.8 16V, 1.8 16V Dualfuel** 08/02 - 09/04 74 -90 kW	**46-190550**		-> CH.Nr.: 41999999; ohne IDS+; siehe Gutachten VA: Tieferlegung lt. GA: 30 mm; Achslast bis: 965 kg HA: Tieferlegung lt. GA: 30 mm; Achslast bis: 1035 kg
B12 PK	**1.6, 1.8, 1.8 16V, 1.9 CDTI, 1.9 CDTI 16V, 2.0 16V Turbo, 2.0 DTI 16V, 2.2 16V, 2.2 direct, 2.2 DTI 16V, 3.2 V6** 10/04 - 07/08 74 -155 kW	**46-194060**		CH.Nr.: 51000001 ->; ohne IDS+; siehe Gutachten VA: Tieferlegung lt. GA: 30 mm; Achslast bis: 1060 kg HA: Tieferlegung lt. GA: 30 mm; Achslast bis: 1035 kg
B12 PK	**1.6, 1.6 16V, 1.8, 1.8 16V** 10/04 - 07/08 74 -103 kW	**46-194077**		CH.Nr.: 51000001 ->; ohne IDS+; siehe Gutachten VA: Tieferlegung lt. GA: 30 mm; Achslast bis: 965 kg HA: Tieferlegung lt. GA: 30 mm; Achslast bis: 1035 kg
B12 PK	**1.8 16V, 1.8 16V Dualfuel, 1.9 CDTI, 1.9 CDTI 16V, 2.0 16V Turbo, 2.0 DTI 16V, 2.2 16V, 2.2 direct, 2.2 DTI 16V, 3.2 V6** 08/02 - 09/04 74 -155 kW	**46-190536**		-> CH.Nr.: 41999999; ohne IDS+; siehe Gutachten VA: Tieferlegung lt. GA: 30 mm; Achslast bis: 1060 kg HA: Tieferlegung lt. GA: 30 mm; Achslast bis: 1035 kg
B12 PK	**1.9 CDTI, 1.9 CDTI 16V, 2.0 16V Turbo, 2.0 DTI 16V, 2.2 16V, 2.2 direct, 2.2 DTI 16V, 3.2 V6** 10/04 - 07/08 74 -155 kW	**46-194008**		CH.Nr.: 51000001 ->; ohne IDS+; siehe Gutachten VA: Tieferlegung lt. GA: 30 mm; Achslast bis: 1135 kg HA: Tieferlegung lt. GA: 30 mm; Achslast bis: 1035 kg
B12 PK	**1.9 CDTI, 1.9 CDTI 16V, 2.0 16V Turbo, 2.0 DTI 16V, 2.2 16V, 2.2 direct, 2.2 DTI 16V, 3.2 V6** 08/02 - 09/04 74 -155 kW	**46-190543**		-> CH.Nr.: 41999999; ohne IDS+; siehe Gutachten VA: Tieferlegung lt. GA: 30 mm; Achslast bis: 1135 kg HA: Tieferlegung lt. GA: 30 mm; Achslast bis: 1035 kg
B12 PK	**3.0 V6 CDTI** 06/03 - 09/04 130 kW	**46-190567**		-> CH.Nr.: 41999999; ohne IDS+; siehe Gutachten VA: Tieferlegung lt. GA: 30 mm; Achslast bis: 1230 kg HA: Tieferlegung lt. GA: 30 mm; Achslast bis: 1035 kg
B12 PK	**3.0 CDTi** 08/05 - CH-Nr. 135 kW	**46-190567**		-> CH.Nr.: 41999999; ohne IDS+; siehe Gutachten VA: Tieferlegung lt. GA: 30 mm; Achslast bis: 1230 kg HA: Tieferlegung lt. GA: 30 mm; Achslast bis: 1035 kg
B12 PK	**3.0 CDTi** 10/04 - 07/08 135 kW	**46-194084**		CH.Nr.: 51000001 ->; ohne IDS+; siehe Gutachten VA: Tieferlegung lt. GA: 30 mm; Achslast bis: 1135 kg HA: Tieferlegung lt. GA: 30 mm; Achslast bis: 1035 kg

VAUXHALL VECTRA Mk II

B1	**1.6, 1.6 16V, 1.8, 1.8 16V, 1.8 16V Dualfuel, 1.9 CDTI, 1.9 CDTI 16V, 2.0 16V Turbo, 2.0 DTI 16V, 2.2 16V, 2.2 direct, 2.2 DTI 16V, 2.8 V6 Turbo, 3.0 CDTi, 3.0 V6 CDTI, 3.2 V6** 06/03 - 08/08 74 -206 kW	**12-238088**		VA: ohne Sportfahrwerk; ohne Schlechtwegeausführung
B3	**1.6, 1.6 16V, 1.8, 1.8 16V, 1.8 16V Dualfuel, 1.9 CDTI, 1.9 CDTI 16V, 2.0 16V Turbo, 2.0 DTI 16V, 2.2 16V, 2.2 direct, 2.2 DTI 16V, 3.2 V6** 06/03 - 10/08 74 -155 kW	**37-154578**	**38-154546**	Standardfahrwerk; Schaltgetriebe
B3	**1.6, 1.6 16V, 1.8, 1.8 16V, 1.8 16V Dualfuel, 1.9 CDTI, 1.9 CDTI 16V, 2.0 16V Turbo, 2.0 DTI 16V, 2.2 16V, 2.2 direct, 2.2 DTI 16V, 3.0 CDTi, 3.0 V6 CDTI, 3.2 V6** 06/03 - 10/08 74 -155 kW	**37-154592**	**38-154553**	Standardfahrwerk; Verstärkte Ausführung .; Schaltgetriebe
B3	**1.6, 1.6 16V, 1.8, 1.8 16V, 1.8 16V Dualfuel, 1.9 CDTI, 1.9 CDTI 16V, 2.0 16V Turbo, 2.0 DTI 16V, 2.2 16V, 2.2 direct, 2.2 DTI 16V, 3.0 CDTi, 3.0 V6 CDTI, 3.2 V6** 06/03 - 10/08 74 -155 kW	**37-154578**		Standardfahrwerk; mit Niveauregulierung; Schaltgetriebe
B3	**1.8, 1.8 16V, 1.8 16V Dualfuel** 04/02 - 07/08 81 -103 kW	**37-154585**	**38-154546**	Standardfahrwerk; Automatik

V

VAUXHALL

VAUXHALL VECTRA Mk II

B3	**1.8, 1.8 16V, 1.8 16V Dualfuel** 04/02 - 07/08 81 -103 kW	**37-154608**	**38-154553**	Standardfahrwerk; Verstärkte Ausführung .; Automatik
B3	**1.8, 1.8 16V, 1.8 16V Dualfuel** 04/02 - 07/08 81 -103 kW	**37-154585**		Standardfahrwerk; mit Niveauregulierung; Automatik
B3	**3.0 V6 CDTI** 06/03 - 08/05 130 kW	**37-154578**	**38-154546**	Standardfahrwerk; Schaltgetriebe
B3	**3.0 CDTi** 08/05 - 07/08 135 kW	**37-154578**	**38-154546**	Standardfahrwerk; Schaltgetriebe
B4	**1.6 16V, 1.8, 1.8 16V, 1.8 16V Dualfuel, 1.9 CDTI, 1.9 CDTI 16V, 2.0 16V Turbo, 2.0 DTI 16V, 2.2 16V, 2.2 direct, 2.2 DTI 16V, 3.0 V6 CDTI, 3.2 V6** 06/03 - 09/04 74 -155 kW	**22-118738** **22-118745**	**19-118758**	-> CH.Nr.: 48999999; Standardfahrwerk; ohne IDS+
B4	**1.6, 1.6 16V, 1.8, 1.8 16V, 1.8 16V Dualfuel, 1.9 CDTI, 1.9 CDTI 16V, 2.0 16V Turbo, 2.0 DTI 16V, 2.2 16V, 2.2 direct, 2.2 DTI 16V, 2.8 V6 Turbo, 3.0 CDTi, 3.0 V6 CDTI, 3.2 V6** 10/04 - 08/08 74 -206 kW	**22-168597** **22-168603**	**19-118758**	CH.Nr.: 51000001 ->; Standardfahrwerk; ohne IDS+
B6 Sport	**1.6 16V, 1.8, 1.8 16V, 1.8 16V Dualfuel, 1.9 CDTI, 1.9 CDTI 16V, 2.0 16V Turbo, 2.0 DTI 16V, 2.2 16V, 2.2 direct, 2.2 DTI 16V, 3.0 V6 CDTI, 3.2 V6** 06/03 - 09/04 74 -155 kW	**35-110651** **35-110668**	**24-069601**	-> CH.Nr.: 48999999; ohne IDS+
B6 Sport	**1.6, 1.6 16V, 1.8, 1.8 16V, 1.8 16V Dualfuel, 1.9 CDTI, 1.9 CDTI 16V, 2.0 16V Turbo, 2.0 DTI 16V, 2.2 16V, 2.2 direct, 2.2 DTI 16V, 2.8 V6 Turbo, 3.0 CDTi, 3.0 V6 CDTI, 3.2 V6** 10/04 - 08/08 74 -206 kW	**35-192954** **35-192961**	**24-069601**	CH.Nr.: 51000001 ->; ohne IDS+
B8	**1.6 16V, 1.8, 1.8 16V, 1.8 16V Dualfuel, 1.9 CDTI, 1.9 CDTI 16V, 2.0 16V Turbo, 2.0 DTI 16V, 2.2 16V, 2.2 direct, 2.2 DTI 16V, 3.0 V6 CDTI, 3.2 V6** 06/03 - 09/04 74 -155 kW	**35-110675** **35-110682**	**24-069618**	-> CH.Nr.: 48999999; ohne IDS+
B8	**1.6, 1.6 16V, 1.8, 1.8 16V, 1.8 16V Dualfuel, 1.9 CDTI, 1.9 CDTI 16V, 2.0 16V Turbo, 2.0 DTI 16V, 2.2 16V, 2.2 direct, 2.2 DTI 16V, 2.8 V6 Turbo, 3.0 CDTi, 3.0 V6 CDTI, 3.2 V6** 10/04 - 08/08 74 -206 kW	**35-192978** **35-192985**	**24-069618**	CH.Nr.: 51000001 ->; ohne IDS+
B12 PK	**1.6 16V, 1.8, 1.8 16V, 1.8 16V Dualfuel** 04/02 - 09/04 74 -90 kW	**46-190550**		-> CH.Nr.: 48999999; ohne IDS+; siehe Gutachten VA: Tieferlegung lt. GA: 30 mm; Achslast bis: 965 kg HA: Tieferlegung lt. GA: 30 mm; Achslast bis: 1035 kg
B12 PK	**1.6, 1.6 16V, 1.8, 1.8 16V** 10/04 - 07/08 74 -103 kW	**46-194077**		CH.Nr.: 51000001 ->; ohne IDS+; siehe Gutachten VA: Tieferlegung lt. GA: 30 mm; Achslast bis: 965 kg HA: Tieferlegung lt. GA: 30 mm; Achslast bis: 1035 kg
B12 PK	**1.8, 1.8 16V Dualfuel, 1.9 CDTI, 1.9 CDTI 16V, 2.0 16V Turbo, 2.0 DTI 16V, 2.2 16V, 2.2 direct, 2.2 DTI 16V, 3.2 V6** 01/02 - 09/04 74 -155 kW	**46-190536**		-> CH.Nr.: 48999999; ohne IDS+; siehe Gutachten VA: Tieferlegung lt. GA: 30 mm; Achslast bis: 1060 kg HA: Tieferlegung lt. GA: 30 mm; Achslast bis: 1035 kg
B12 PK	**1.8, 1.8 16V, 1.9 CDTI, 1.9 CDTI 16V, 2.0 16V Turbo, 2.0 DTI 16V, 2.2 16V, 2.2 direct, 2.2 DTI 16V, 3.2 V6** 10/04 - 10/08 74 -155 kW	**46-194060**		CH.Nr.: 51000001 ->; ohne IDS+; siehe Gutachten VA: Tieferlegung lt. GA: 30 mm; Achslast bis: 1060 kg HA: Tieferlegung lt. GA: 30 mm; Achslast bis: 1035 kg
B12 PK	**1.9 CDTI, 1.9 CDTI 16V, 2.0 DTI 16V, 2.2 DTI 16V, 3.2 V6** 10/04 - 10/08 74 -155 kW	**46-194008**		CH.Nr.: 51000001 ->; ohne IDS+; siehe Gutachten VA: Tieferlegung lt. GA: 30 mm; Achslast bis: 1135 kg HA: Tieferlegung lt. GA: 30 mm; Achslast bis: 1035 kg

VAUXHALL

VAUXHALL VECTRA Mk II

B12 PK	**1.9 CDTI, 1.9 CDTI 16V, 2.0 16V Turbo, 2.0 DTI 16V, 2.2 16V, 2.2 DTI 16V, 3.2 V6** 01/02 - 09/04 74 -155 kW			**46-190543**	-> CH.Nr.: 48999999; ohne IDS+; siehe Gutachten VA: Tieferlegung lt. GA: 30 mm; Achslast bis: 1135 kg HA: Tieferlegung lt. GA: 30 mm; Achslast bis: 1035 kg
B12 PK	**3.0 V6 CDTI** 06/03 - 09/04 130 kW			**46-190567**	-> CH.Nr.: 48999999; ohne IDS+; siehe Gutachten VA: Tieferlegung lt. GA: 30 mm; Achslast bis: 1230 kg HA: Tieferlegung lt. GA: 30 mm; Achslast bis: 1035 kg
B12 PK	**3.0 CDTi** CH-Nr. - 07/08 135 kW			**46-190567**	CH.Nr.: 48999999 ->; ohne IDS+; siehe Gutachten VA: Tieferlegung lt. GA: 30 mm; Achslast bis: 1230 kg HA: Tieferlegung lt. GA: 30 mm; Achslast bis: 1035 kg
B12 PK	**3.0 CDTi** 10/04 - 07/08 135 kW			**46-194084**	CH.Nr.: 51000001 ->; ohne IDS+; siehe Gutachten VA: Tieferlegung lt. GA: 30 mm; Achslast bis: 1230 kg HA: Tieferlegung lt. GA: 30 mm; Achslast bis: 1035 kg

VAUXHALL VECTRA Mk II Estate

B1	**1.6 16V, 1.8, 1.8 16V, 1.9 CDTI, 1.9 CDTI 16V, 2.0 16V Turbo, 2.0 DTI 16V, 2.2 direct, 2.2 DTI 16V, 2.8 V6 Turbo, 3.0 CDTi, 3.0 V6 CDTI, 3.2 V6** 10/03 - 07/08 74 -206 kW	**12-238088**		VA: ohne Sportfahrwerk; ohne Schlechtwegeausführung
B3	**1.6 16V, 1.9 CDTI, 1.9 CDTI 16V, 2.0 16V Turbo, 2.0 DTI 16V, 2.2 direct, 2.2 DTI 16V, 3.0 CDTi, 3.0 V6 CDTI, 3.2 V6** 10/03 - 07/08 74 -155 kW	**37-154578**	**38-163456**	Standardfahrwerk
B3	**1.6 16V, 1.9 CDTI, 1.9 CDTI 16V, 2.0 16V Turbo, 2.0 DTI 16V, 2.2 direct, 2.2 DTI 16V, 3.0 CDTi, 3.0 V6 CDTI, 3.2 V6** 10/03 - 07/08 74 -155 kW	**37-163433**	**38-163425**	Sportfahrwerk
B3	**1.6 16V, 1.9 CDTI, 1.9 CDTI 16V, 2.0 16V Turbo, 2.0 DTI 16V, 2.2 direct, 2.2 DTI 16V, 3.0 CDTi, 3.0 V6 CDTI, 3.2 V6** 10/03 - 07/08 74 -155 kW	**37-154592**	**38-222412**	Standardfahrwerk; Verstärkte Ausführung .
B3	**1.6 16V, 1.9 CDTI, 1.9 CDTI 16V, 2.0 16V Turbo, 2.0 DTI 16V, 2.2 direct, 2.2 DTI 16V, 3.2 V6** 10/03 - 07/08 74 -155 kW	**37-154622**		Sportfahrwerk; Verstärkte Ausführung .
B3	**1.8, 1.8 16V** 10/03 - 07/08 90 -103 kW	**37-154578**	**38-163456**	Standardfahrwerk; Schaltgetriebe
B3	**1.8, 1.8 16V** 10/03 - 07/08 90 -103 kW	**37-154585**	**38-163456**	Standardfahrwerk; Automatik
B3	**1.8, 1.8 16V** 10/03 - 07/08 90 -103 kW	**37-163433**	**38-163425**	Sportfahrwerk; Schaltgetriebe
B3	**1.8, 1.8 16V** 10/03 - 07/08 90 -103 kW	**37-163495**	**38-163425**	Sportfahrwerk; Automatik
B3	**1.8, 1.8 16V** 10/03 - 07/08 90 -103 kW	**37-154592**	**38-222412**	Standardfahrwerk; Verstärkte Ausführung .; Schaltgetriebe
B3	**1.8, 1.8 16V** 10/03 - 07/08 90 -103 kW	**37-154608**	**38-222412**	Standardfahrwerk; Verstärkte Ausführung .; Automatik
B3	**1.8, 1.8 16V** 10/03 - 07/08 90 -103 kW	**37-154622**		Sportfahrwerk; Verstärkte Ausführung .; Schaltgetriebe
B3	**1.8, 1.8 16V** 10/03 - 07/08 90 -103 kW	**37-154639**		Sportfahrwerk; Verstärkte Ausführung .; Automatik

V

VAUXHALL

VAUXHALL VECTRA Mk II Estate

B4	**1.6 16V, 1.8 16V, 1.9 CDTI, 1.9 CDTI 16V, 2.0 16V Turbo, 2.0 DTI 16V, 2.2 direct, 2.2 DTI 16V, 3.0 V6 CDTI, 3.2 V6** 10/03 - 09/04 74 -155 kW	**22-118738** **22-118745**	**19-118758**	-> CH.Nr.: 41999999; Standardfahrwerk; ohne IDS+
B4	**1.6 16V, 1.8, 1.8 16V, 1.9 CDTI, 1.9 CDTI 16V, 2.0 16V Turbo, 2.0 DTI 16V, 2.2 direct, 2.2 DTI 16V, 2.8 V6 Turbo, 3.0 CDTi, 3.0 V6 CDTI, 3.2 V6** 10/04 - 07/08 74 -206 kW	**22-168597** **22-168603**	**19-118758**	CH.Nr.: 51000001 ->; Standardfahrwerk; ohne IDS+
B6 Sport	**1.6 16V, 1.8 16V, 1.9 CDTI, 1.9 CDTI 16V, 2.0 16V Turbo, 2.0 DTI 16V, 2.2 direct, 2.2 DTI 16V, 3.0 V6 CDTI, 3.2 V6** 10/03 - 09/04 74 -155 kW	**35-110651** **35-110668**	**24-069601**	-> CH.Nr.: 41999999; ohne IDS+
B6 Sport	**1.6 16V, 1.8, 1.8 16V, 1.9 CDTI, 1.9 CDTI 16V, 2.0 16V Turbo, 2.0 DTI 16V, 2.2 direct, 2.2 DTI 16V, 2.8 V6 Turbo, 3.0 CDTi, 3.0 V6 CDTI, 3.2 V6** 10/04 - 07/08 74 -206 kW	**35-192954** **35-192961**	**24-069601**	CH.Nr.: 51000001 ->; ohne IDS+
B8	**1.6 16V, 1.8 16V, 1.9 CDTI, 1.9 CDTI 16V, 2.0 16V Turbo, 2.0 DTI 16V, 2.2 direct, 2.2 DTI 16V, 3.0 V6 CDTI, 3.2 V6** 10/03 - 09/04 74 -155 kW	**35-110675** **35-110682**	**24-069618**	-> CH.Nr.: 41999999; ohne IDS+
B8	**1.6 16V, 1.8, 1.8 16V, 1.9 CDTI, 1.9 CDTI 16V, 2.0 16V Turbo, 2.0 DTI 16V, 2.2 direct, 2.2 DTI 16V, 2.8 V6 Turbo, 3.0 CDTi, 3.0 V6 CDTI, 3.2 V6** 10/04 - 07/08 74 -206 kW	**35-192978** **35-192985**	**24-069618**	CH.Nr.: 51000001 ->; ohne IDS+
B12 PK	**1.6 16V, 1.8 16V, 1.9 CDTI, 1.9 CDTI 16V, 2.0 16V Turbo, 2.0 DTI 16V, 2.2 direct, 2.2 DTI 16V, 3.2 V6** 10/03 - 09/04 74 -155 kW	**46-190574**		-> CH.Nr.: 41999999; ohne IDS+; siehe Gutachten VA: Tieferlegung lt. GA: 30 mm; Achslast bis: 1060 kg HA: ohne Niveauregulierung; Tieferlegung lt. GA: 30 mm; Achslast bis: 1215 kg
B12 PK	**1.6 16V, 1.8, 1.8 16V, 1.9 CDTI, 1.9 CDTI 16V, 2.0 16V Turbo, 2.0 DTI 16V, 2.2 direct, 2.2 DTI 16V, 3.2 V6** 10/04 - 07/08 74 -155 kW	**46-190604**		CH.Nr.: 51000001 ->; ohne IDS+; siehe Gutachten VA: Tieferlegung lt. GA: 30 mm; Achslast bis: 1060 kg HA: ohne Niveauregulierung; Tieferlegung lt. GA: 30 mm; Achslast bis: 1215 kg
B12 PK	**1.9 CDTI, 1.9 CDTI 16V, 2.0 16V Turbo, 2.0 DTI 16V, 2.2 direct, 2.2 DTI 16V, 3.2 V6** 10/04 - 07/08 74 -155 kW	**46-190611**		CH.Nr.: 51000001 ->; ohne IDS+; siehe Gutachten VA: Tieferlegung lt. GA: 30 mm; Achslast bis: 1135 kg HA: ohne Niveauregulierung; Tieferlegung lt. GA: 30 mm; Achslast bis: 1215 kg
B12 PK	**1.9 CDTI, 1.9 CDTI 16V, 2.0 16V Turbo, 2.0 DTI 16V, 2.2 direct, 2.2 DTI 16V, 3.2 V6** 10/03 - 09/04 74 -155 kW	**46-190581**		-> CH.Nr.: 41999999; ohne IDS+; siehe Gutachten VA: Tieferlegung lt. GA: 30 mm; Achslast bis: 1135 kg HA: ohne Niveauregulierung; Tieferlegung lt. GA: 30 mm; Achslast bis: 1215 kg
B12 PK	**3.0 V6 CDTI** 10/03 - 09/04 130 kW	**46-190598**		-> CH.Nr.: 41999999; ohne IDS+; siehe Gutachten VA: Tieferlegung lt. GA: 30 mm; Achslast bis: 1230 kg HA: ohne Niveauregulierung; Tieferlegung lt. GA: 30 mm; Achslast bis: 1215 kg
B12 PK	**3.0 CDTi, 3.0 V6 CDTI** 10/04 - 07/08 130 -135 kW	**46-190628**		CH.Nr.: 51000001 ->; ohne IDS+; siehe Gutachten VA: Tieferlegung lt. GA: 30 mm; Achslast bis: 1230 kg HA: ohne Niveauregulierung; Tieferlegung lt. GA: 30 mm; Achslast bis: 1215 kg

VAUXHALL VICEROY

B4	**2500** 01/80 - 10/82 85 kW	*21-030376* **11-101369** SP		
B6 Sport	**2500** 01/80 - 10/82 85 kW	*34-001417*	**24-008938**	VA: Schnellreparaturservice .; Altteilrückgabe erforderlich . HA: Kenngröße: 220/80

V

				
VAUXHALL				
VAUXHALL VIVARO Combi				
B1	**1.9 DI, 1.9 DTI, 2.0 16V, 2.0 CDTI, 2.5 CDTI, 2.5 DTI** 08/01 - 59 -107 kW	**12-238033**		
B4	**1.9 DI, 1.9 DTI, 2.0 16V, 2.0 CDTI, 2.5 DTI** 08/01 - 59 -99 kW		**19-152615** OIO	
B4	**2.5 CDTI, 1.9 DI, 1.9 DTI, 2.0 16V, 2.0 CDTI, 2.5 CDTI, 2.5 DTI** 04/04 - 59 -107 kW		**19-152615** OIO	
VAUXHALL VIVARO Kasten				
B1	**1.9 DI, 1.9 DTI, 2.0 16V, 2.0 CDTI, 2.5 CDTI, 2.5 DTI** 08/01 - 59 -107 kW	**12-238033**		
VAUXHALL VIVARO Pritsche/Fahrgestell				
B1	**2.0 CDTI, 2.5 CDTI, 2.5 D** 04/03 - 66 -107 kW	**12-238033**		
B4	**2.0 CDTI, 2.5 CDTI, 2.5 D** 04/03 - 66 -107 kW		**19-152615** OIO	
VAUXHALL VX220				
B16 PSS10	**2.0 i Turbo, 2.2 i** 09/00 - 07/05 108 -147 kW	**48-136723**		siehe Gutachten VA: Tieferlegung lt. GA: 0-10 mm; Achslast bis: 485 kg HA: Tieferlegung lt. GA: 0-20 mm; Achslast bis: 760 kg
VAUXHALL ZAFIRA				
B1	**1.6 16V, 1.8 16V, 1.8 Dualfuel, 2.0, 2.0 DI 16V, 2.0 DTI 16V, 2.0 GSI Turbo, 2.2 16V, 2.2 D** 11/98 - 08/05 60 -147 kW	**12-117376**		VA: harte Ausführung; ohne Kugellager
B3	**1.6 16V** 04/99 - 08/05 74 kW	**36-130153**	**36-774210**	Standardfahrwerk
B3	**1.6 16V** 04/99 - 08/05 74 kW	*36-130160*		Standardfahrwerk; Verstärkte Ausführung .
B3	**1.8 16V, 1.8 Dualfuel, 2.0** 05/99 - 06/05 85 -147 kW	*36-130160*	**36-774210**	Standardfahrwerk
B3	**1.8 16V, 1.8 Dualfuel, 2.0** 05/99 - 06/05 85 -147 kW	*36-130214*		Standardfahrwerk; Verstärkte Ausführung .
B3	**2.0 DI 16V, 2.0 DTI 16V, 2.2 16V, 2.2 D** 11/98 - 08/05 60 -108 kW	*36-130214*	**36-774210**	Standardfahrwerk
B3	**2.0 DI 16V, 2.0 DTI 16V, 2.2 16V, 2.2 D** 11/98 - 08/05 60 -108 kW	**36-209705**	**36-774210**	Standardfahrwerk; Verstärkte Ausführung .
B4	**1.6 16V, 1.8 16V, 1.8 Dualfuel, 2.0, 2.0 DI 16V, 2.0 DTI 16V, 2.0 GSI Turbo, 2.2 16V, 2.2 D** 11/98 - 08/05 60 -147 kW	**22-106605** ↰ **22-106612** ↱	**19-106625** OIO	
B6 Sport	**1.6 16V, 1.8 16V, 1.8 Dualfuel, 2.0, 2.0 DI 16V, 2.0 DTI 16V, 2.0 GSI Turbo, 2.2 16V, 2.2 D** 11/98 - 08/05 60 -147 kW	**35-045984**	**24-029896** OIO	
B8	**1.6 16V, 1.8 16V, 1.8 Dualfuel, 2.0, 2.0 DI 16V, 2.0 DTI 16V, 2.0 GSI Turbo, 2.2 16V, 2.2 D** 11/98 - 08/05 60 -147 kW	**35-045991**	**24-029902** OIO	

V

			

VAUXHALL

VAUXHALL ZAFIRA

B12 PK	**1.6 16V, 1.8 16V, 2.0 DI 16V, 2.0 DTI 16V, 2.2 16V, 2.2 D** 11/98 - 08/05 60 -108 kW	**46-194220**		siehe Gutachten VA: Tieferlegung lt. GA: 30 mm; Achslast bis: 1075 kg HA: Tieferlegung lt. GA: 30 mm; Achslast bis: 1130 kg

VAUXHALL ZAFIRA Mk II

B3	**1.6, 1.7 CDTI, 1.8** 04/05 - 77 -103 kW	**37-161804**	**38-162350**	Standardfahrwerk
B3	**1.6, 1.7 CDTI, 1.8** 04/05 - 77 -103 kW	**37-161798**		Standardfahrwerk; Verstärkte Ausführung .
B3	**1.9 CDTI, 2.0, 2.2** 07/05 - 74 -176 kW	**37-161798**	**38-162350**	Standardfahrwerk
B3	**1.9 CDTI, 2.0, 2.2** 07/05 - 74 -176 kW	**37-161781**		Standardfahrwerk; Verstärkte Ausführung .
B4	**1.6, 1.7 CDTI, 1.8, 1.9 CDTI, 2.0, 2.2** 04/05 - 74 -176 kW	**22-141590**  **22-141606** 	**19-141626** 	ohne elektr. Dämpfkraftregulierung; ohne IDS+
B6 Sport	**1.6, 1.7 CDTI, 1.8, 1.9 CDTI, 2.0, 2.2** 04/05 - 74 -176 kW	**35-114635**  **35-114642** 	**24-118576** 	ohne IDS+; ohne elektr. Dämpfkraftregulierung
B12 PK	**1.6, 1.8** 04/05 - 77 -103 kW	**46-194237**		ohne IDS+; ohne elektr. Dämpfkraftregulierung; siehe Gutachten VA: Tieferlegung lt. GA: 30 mm; Achslast bis: 1030 kg HA: Tieferlegung lt. GA: 30-35 mm; Achslast bis: 1230 kg
B12 PK	**1.7 CDTI, 1.9 CDTI, 2.0, 2.2** 07/05 - 74 -176 kW	**46-194244**		ohne IDS+; ohne elektr. Dämpfkraftregulierung; siehe Gutachten VA: Tieferlegung lt. GA: 30 mm; Achslast bis: 1155 kg HA: Tieferlegung lt. GA: 30-35 mm; Achslast bis: 1230 kg

VAUXHALL ZAFIRA Mk III (P12)

B4	**1.4, 1.4 LPG, 1.6 CDTi, 1.6 Turbo, 1.8, 2.0 BiTurbo CDTI, 2.0 CDTi** 10/11 - 81 -143 kW	**22-183644**  **22-183651**	**19-183633** 	ohne FlexRide; Standardfahrwerk
B6 Sport	**1.4, 1.4 LPG, 1.6 CDTi, 1.6 Turbo, 1.8, 2.0 BiTurbo CDTI, 2.0 CDTi** 10/11 - 81 -143 kW	**35-171669**  **35-171676** 	**24-171687** 	ohne FlexRide; Standardfahrwerk
B8	**1.4, 1.4 LPG, 1.6 CDTi, 1.6 Turbo, 1.8, 2.0 BiTurbo CDTI, 2.0 CDTi** 10/11 - 81 -143 kW	**35-171690**  **35-171706** 	**24-171717**	ohne FlexRide; Standardfahrwerk

VOLVO

VOLVO C30

B1	**1.6, 1.6 D, 1.6 D2, 1.8, 1.8 FlexFuel, 2.0, 2.0 D, 2.0 FlexFuel, 2.4 D5, 2.4 i, D3, D4, D5, T5** 10/06 - 74 -169 kW	**12-238026**		
B3	**1.6, 1.8, 1.8 FlexFuel, 2.0, 2.0 FlexFuel** 10/06 - 74 -107 kW	**i.V.**	**i.V.**	
B4	**1.6, 1.6 D, 1.6 D2, 1.8, 1.8 FlexFuel, 2.0, 2.0 D, 2.0 FlexFuel, 2.4 D5, 2.4 i, D3, D4, D5, T5** 10/06 - 74 -169 kW	**22-112811**  **22-112880** 	**19-119526** 	
B6 Sport	**1.6, 1.6 D, 1.6 D2, 1.8, 1.8 FlexFuel, 2.0, 2.0 D, 2.0 FlexFuel, 2.4 D5, 2.4 i, D3, D4, D5, T5** 10/06 - 74 -169 kW	**35-110736**  **35-110743** 	**24-196529** 	

V







VOLVO				
VOLVO C30				
B8	**1.6, 1.6 D, 1.6 D2, 1.8, 1.8 FlexFuel, 2.0, 2.0 D, 2.0 FlexFuel, 2.4 D5, 2.4 i, D3, D4, D5, T5** 10/06 - 74 -169 kW	**35-110767** **35-110774**	**24-196550**	
B12 PK	**1.6, 1.6 D, 1.6 D2, 1.8, 1.8 FlexFuel, 2.0, 2.0 FlexFuel** 10/06 - 74 -107 kW	**46-194367**		siehe Gutachten VA: Tieferlegung lt. GA: 30 mm; Achslast bis: 1020 kg HA: Tieferlegung lt. GA: 30 mm; Achslast bis: 900 kg
B12 PK	**2.0 D, 2.4 D5, 2.4 i, D3, D4, D5, T5** 10/06 - 100 -169 kW	**46-194350**		siehe Gutachten VA: Tieferlegung lt. GA: 30 mm; Achslast bis: 1140 kg HA: Tieferlegung lt. GA: 30 mm; Achslast bis: 900 kg
B14	**1.6, 1.6 D, 1.6 D2, 1.8, 1.8 FlexFuel, 2.0, 2.0 D, 2.0 FlexFuel, 2.4 D5, 2.4 i, D3, D4, D5, T5** 10/06 - 74 -169 kW	**47-121225**		siehe Gutachten VA: Tieferlegung lt. GA: 15-30 mm; Achslast bis: 1100 kg HA: Tieferlegung lt. GA: 10-20 mm; Achslast bis: 1090 kg
B16 PSS9	**1.6, 1.6 D, 1.6 D2, 1.8, 1.8 FlexFuel, 2.0, 2.0 D, 2.0 FlexFuel, 2.4 D5, 2.4 i, D3, D4, D5, T5** 10/06 - 74 -169 kW	**48-121262**		siehe Gutachten VA: Tieferlegung lt. GA: 15-30 mm; Achslast bis: 1100 kg HA: Tieferlegung lt. GA: 10-20 mm; Achslast bis: 1090 kg
VOLVO S40 I (VS)				
B1	**1.6, 1.8, 1.8 i, 1.9 DI, 1.9 T4, 1.9 TD, 2.0, 2.0 T, 2.0 T4** 10/97 - 12/03 66 -147 kW	**12-117291**		VA: mit Kugellager
B3	**1.6** 03/99 - 05/00 80 kW		**36-163113**	Standardfahrwerk
B3	**1.6** 09/95 - 08/99 77 kW		**36-163113**	Standardfahrwerk
B3	**1.8, 2.0, 2.0 T** 07/95 - 08/99 85 -118 kW	**36-163144**	**36-163113**	Standardfahrwerk
B3	**1.8, 1.8 i** 03/98 - 04/00 90 -92 kW		**36-163113**	Standardfahrwerk
B3	**1.8, 1.8 i** 05/00 - 12/03 90 -92 kW	**36-218097**		Standardfahrwerk
B3	**1.9 TD** 07/95 - 08/99 66 kW	**36-154760**	**36-163113**	Standardfahrwerk
B3	**1.9 DI** 03/99 - 12/03 70 -85 kW	**36-218097**		Standardfahrwerk
B4	**1.6, 1.8, 1.8 i, 1.9 DI, 1.9 T4, 1.9 TD, 2.0, 2.0 T** 10/97 - 05/99 66 -147 kW	**22-046819** **22-046802**	**19-061283**	Standardfahrwerk
B4	**1.6, 1.8, 1.8 i, 1.9 DI, 1.9 T4, 1.9 TD, 2.0, 2.0 T** 06/99 - 04/00 66 -147 kW	**22-118684** **22-118691**	**19-061283**	Standardfahrwerk
B4	**1.6, 1.8, 1.8 i, 1.9 DI, 1.9 T4, 2.0, 2.0 T, 2.0 T4** 05/00 - 12/03 70 -147 kW	**22-120199** **22-120205**	**19-118703**	Standardfahrwerk
VOLVO V40 Kombi (VW)				
B1	**1.6, 1.8, 1.8 i, 1.9 DI, 1.9 T4, 1.9 TD, 2.0, 2.0 T, 2.0 T4** 10/97 - 06/04 66 -147 kW	**12-117291**		VA: mit Kugellager
B3	**1.8, 1.8 i, 2.0, 2.0 T** 07/95 - 08/99 85 -118 kW	**36-163144**	**36-154784**	Standardfahrwerk; ohne Niveauregulierung

V

				
VOLVO				
VOLVO V40 Kombi (VW)				
B3	**1.8** 09/99 - 04/00 90 kW		**36-154784**	Standardfahrwerk; ohne Niveauregulierung
B3	**1.8** 05/00 - 06/04 90 kW	**36-218097**	**36-219292**	Standardfahrwerk; ohne Niveauregulierung
B3	**1.8 i** 06/01 - 06/04 90 kW	**36-218097**	**36-219292**	Standardfahrwerk
B3	**1.9 TD** 07/95 - 08/99 66 kW	**36-154760**	**36-154784**	Standardfahrwerk
B3	**1.9 DI** 03/99 - 04/00 70 kW		**36-154784**	Standardfahrwerk; ohne Niveauregulierung
B3	**1.9 DI** 05/00 - 07/00 70 kW	**36-163144**	**36-219292**	Standardfahrwerk; ohne Niveauregulierung
B3	**1.9 DI** 07/00 - 06/04 75 -85 kW	**36-218097**	**36-219292**	Standardfahrwerk
B4	**1.6, 1.8, 1.8 i, 1.9 DI, 1.9 T4, 1.9 TD, 2.0, 2.0 T** 10/97 - 05/99 66 -147 kW	**22-046819** **22-046802**	**19-061283**	Standardfahrwerk HA: ohne Niveauregulierung
B4	**1.6, 1.8, 1.8 i, 1.9 DI, 1.9 T4, 1.9 TD, 2.0, 2.0 T** 05/99 - 04/00 66 -147 kW	**22-118684** **22-118691**	**19-118703**	Standardfahrwerk HA: ohne Niveauregulierung
B4	**1.6, 1.8, 1.8 i, 1.9 DI, 2.0, 2.0 T, 2.0 T4** 05/00 - 06/04 70 -147 kW	**22-120199** **22-120205**	**19-118703**	Standardfahrwerk HA: ohne Niveauregulierung
VOLVO V40 Schrägheck				
B1	**D2, D3, D4, T5 AWD** 03/07 - 84 -169 kW	**12-238026**		
VOLVO S40 II (MS)				
B1	**1.6, 1.6 D, 1.6 D2, 1.8, 1.8 FlexFuel, 2.0, 2.0 D, 2.0 D4, 2.0 F, 2.4, 2.4 D5, D3, D4, T5** 01/04 - 74 -169 kW	**12-238026**		
B4	**1.6, 1.6 D, 1.6 D2, 1.8, 1.8 FlexFuel, 2.0, 2.0 D, 2.0 D4, 2.0 F, 2.4, 2.4 D5, D3, D4, T5** 01/04 - 74 -169 kW	**22-112811** **22-112880**	**19-119526**	
B6 Sport	**1.6, 1.6 D, 1.6 D2, 1.8, 1.8 FlexFuel, 2.0, 2.0 D, 2.0 D4, 2.0 F, 2.4, 2.4 D5, D3, D4, T5** 01/04 - 74 -169 kW	**35-110736** **35-110743**	**24-196529**	
B8	**1.6, 1.6 D, 1.6 D2, 1.8, 1.8 FlexFuel, 2.0, 2.0 D, 2.0 D4, 2.0 F, 2.4, 2.4 D5, D3, D4, T5** 01/04 - 74 -169 kW	**35-110767** **35-110774**	**24-196550**	
B12 PK	**1.6, 1.6 D, 1.6 D2, 1.8, 1.8 FlexFuel, 2.0, 2.0 F** 04/04 - 74 -107 kW	**46-182296**		siehe Gutachten VA: Tieferlegung lt. GA: 25 mm; Achslast bis: 1020 kg HA: ohne Niveauregulierung; Tieferlegung lt. GA: 25 mm; Achslast bis: 1010 kg
B12 PK	**2.0 D, 2.0 D4, 2.4, 2.4 D5, D3, D4, T5** 01/04 - 96 -169 kW	**46-182289**		siehe Gutachten VA: Tieferlegung lt. GA: 25 mm; Achslast bis: 1140 kg HA: ohne Niveauregulierung; Tieferlegung lt. GA: 25 mm; Achslast bis: 1010 kg

V

			
VOLVO			
VOLVO S40 II (MS)			
B14 **1.6, 1.6 D, 1.6 D2, 1.8, 1.8 FlexFuel, 2.0, 2.0 D, 2.0 D4, 2.0 F, 2.4, 2.4 D5, D3, D4, T5** 01/04 - 74 -169 kW	**47-121225**		siehe Gutachten VA: Tieferlegung lt. GA: 35-50 mm; Achslast bis: 1100 kg HA: Tieferlegung lt. GA: 35-50 mm; Achslast bis: 1090 kg
B16 PSS9 **1.6, 1.6 D, 1.6 D2, 1.8, 1.8 FlexFuel, 2.0, 2.0 D, 2.0 D4, 2.0 F, 2.4, 2.4 D5, D3, D4, T5** 01/04 - 74 -169 kW	**48-121262**		siehe Gutachten VA: Tieferlegung lt. GA: 35-50 mm; Achslast bis: 1100 kg HA: Tieferlegung lt. GA: 35-50 mm; Achslast bis: 1090 kg
VOLVO V50 (MW)			
B1 **1.6, 1.6 D, 1.6 D2, 1.8, 1.8 FlexFuel, 2.0, 2.0 D, 2.0 FlexFuel, 2.4, 2.4 D5, 2.4 Tdi, D3, D4, T5** 04/04 - 74 -169 kW	**12-238026**		
B1 **T5 AWD** 04/04 - 162 -169 kW	**12-238026**		
B4 **1.6, 1.6 D, 1.6 D2, 1.8, 1.8 FlexFuel, 2.0, 2.0 D, 2.0 FlexFuel, 2.4, 2.4 D5, 2.4 Tdi, D3, D4, T5** 04/04 - 74 -169 kW	**22-112811** ↰ **22-112880** ↱	**19-119526**	
B6 Sport **1.6, 1.6 D, 1.6 D2, 1.8, 1.8 FlexFuel, 2.0, 2.0 D, 2.0 FlexFuel, 2.4, 2.4 D5, 2.4 Tdi, D3, D4, T5** 04/04 - 74 -169 kW	**35-110736** ↰ **35-110743** ↱	**24-196529**	
B8 **1.6, 1.6 D, 1.6 D2, 1.8, 1.8 FlexFuel, 2.0, 2.0 D, 2.0 FlexFuel, 2.4, 2.4 D5, 2.4 Tdi, D3, D4, T5** 04/04 - 74 -169 kW	**35-110767** ↰ **35-110774** ↱	**24-196550**	
B12 PK **1.6, 1.6 D, 1.6 D2, 1.8, 1.8 FlexFuel, 2.0, 2.0 FlexFuel** 04/04 - 74 -107 kW	**46-182296**		siehe Gutachten VA: Tieferlegung lt. GA: 25 mm; Achslast bis: 1020 kg HA: ohne Niveauregulierung; Tieferlegung lt. GA: 25 mm; Achslast bis: 1010 kg
B12 PK **2.0 D, 2.4, 2.4 D5, 2.4 Tdi, D3, D4, T5** 04/04 - 100 -169 kW	**46-182289**		siehe Gutachten VA: Tieferlegung lt. GA: 25 mm; Achslast bis: 1140 kg HA: ohne Niveauregulierung; Tieferlegung lt. GA: 25 mm; Achslast bis: 1010 kg
B14 **1.6, 1.6 D, 1.6 D2, 1.8, 1.8 FlexFuel, 2.0, 2.0 D, 2.0 FlexFuel, 2.4, 2.4 D5, 2.4 Tdi, D3, D4, T5** 04/04 - 74 -169 kW	**47-121225**		siehe Gutachten VA: Tieferlegung lt. GA: 20-40 mm; Achslast bis: 1100 kg HA: Tieferlegung lt. GA: 20-40 mm; Achslast bis: 1090 kg
B16 PSS9 **1.6, 1.6 D, 1.6 D2, 1.8, 1.8 FlexFuel, 2.0, 2.0 D, 2.0 FlexFuel, 2.4, 2.4 D5, 2.4 Tdi, D3, D4, T5** 04/04 - 74 -169 kW	**48-121262**		siehe Gutachten VA: Tieferlegung lt. GA: 20-40 mm; Achslast bis: 1100 kg HA: Tieferlegung lt. GA: 20-40 mm; Achslast bis: 1090 kg
VOLVO S60			
B1 **2.0 T, 2.3 T5, 2.4, 2.4 Bifuel, 2.4 D, 2.4 D5, 2.4 T, 2.4 T5, 2.5 T, T5** 11/00 - 04/10 90 -195 kW	**12-224111**	**12-224128**	VA: mit Kugellager; Einbauort: Oben HA: ohne Kugellager; ohne Niveauregulierung
B1 **2.0 T, 2.3 T5, 2.4, 2.4 D, 2.4 D5, 2.4 T, 2.4 T5, 2.5 T, T5** 11/00 - 04/10 93 -195 kW	**12-242740**	**12-224128**	VA: Einbauort: Oben HA: ohne Kugellager; ohne Niveauregulierung

V

VOLVO

VOLVO S60

B1	**2.4 Bifuel** 06/02 - 04/10 103 kW	12-242740	**12-224128**	VA: Einbauort: Oben HA: ohne Kugellager; ohne Niveauregulierung
B1	**2.4 T AWD, 2.5 T AWD, R 2,5 T AWD** 11/01 - 04/10 147 -221 kW	**12-224111**		VA: mit Kugellager; Einbauort: Oben
B1	**2.4 T AWD, 2.5 T AWD, R 2,5 T AWD** 11/01 - 04/10 147 -221 kW	12-242740		VA: Einbauort: Oben
B3	**2.4** 11/00 - 04/10 103 -132 kW	**36-198344**	**36-214792**	Standardfahrwerk; Schaltgetriebe
B3	**2.4 D5** 07/01 - 04/10 120 kW	**36-201082**	**36-214792**	Standardfahrwerk
B4	**2.0 T, 2.3 T5, 2.4, 2.4 Bifuel, 2.4 D, 2.4 D5, 2.4 T, 2.4 T5, 2.5 T, T5** 11/00 - 04/10 90 -195 kW	**22-155344**	**24-193276**	ohne Niveauregulierung
B6 Sport	**2.0 T, 2.3 T5, 2.4, 2.4 Bifuel, 2.4 D, 2.4 D5, 2.4 T, 2.4 T5, 2.5 T, T5** 11/00 - 04/10 90 -195 kW	**35-052210**	**24-067935**	Standardfahrwerk; ohne Niveauregulierung
B8	**2.0 T, 2.3 T5, 2.4, 2.4 D, 2.4 D5, 2.4 T, 2.4 T5, 2.5 T, T5** 11/00 - 04/10 90 -195 kW	**35-052227**	**24-067942**	Sportfahrwerk; ohne Niveauregulierung
B12 PK	**2.0 T, 2.3 T5, 2.4, 2.4 T, 2.4 T5, T5** 11/00 - 04/10 103 -195 kW	**46-190727**		ohne Niveauregulierung; siehe Gutachten VA: Tieferlegung lt. GA: 30 mm; Achslast bis: 1110 kg HA: Tieferlegung lt. GA: 30 mm; Achslast bis: 1120 kg
B12 PK	**2.4 D, 2.4 D5, 2.5 T** 02/04 - 04/10 90 -154 kW	**46-190734**		ohne Niveauregulierung; siehe Gutachten VA: Tieferlegung lt. GA: 30 mm; Achslast bis: 1110 kg HA: Tieferlegung lt. GA: 30 mm; Achslast bis: 1120 kg

VOLVO S60 II

B1	**2.0 T, D3, D4, D5, D5 AWD, DRIVe / D2, T3, T4, T4F, T5, T6 AWD** 04/10 - 84 -224 kW	**12-231614**		
B4	**2.0 T, D3, D4, D5, DRIVe / D2, T3, T4, T4F, T5** 04/10 - 84 -177 kW	**22-182869** **22-182876**	**19-170206**	ohne elektr. Dämpfkraftregulierung; Standardfahrwerk; Sportfahrwerk; ohne Niveauregulierung
B6 Sport	**2.0 T, D3, D4, D5, DRIVe / D2, T3, T4, T4F, T5** 04/10 - 84 -177 kW	**35-143598** **35-143604**	**24-143639**	
B8	**2.0 T, D3, D4, D5, DRIVe / D2, T3, T4, T4F, T5** 04/10 - 84 -177 kW	**35-143611** **35-143628**	**24-143646**	

VOLVO V60

B1	**1.6 DRIVe, 2.0 T, 2.4 D5, 2.4 D5 AWD, 2.4 Hybrid AWD, D3, D3 / D4, D4 AWD, D5, D5 AWD, T3, T4, T4F, T5, T6 AWD** 09/10 - 84 -224 kW	**12-231614**		
B4	**1.6 DRIVe, 2.0 T, 2.4 D5, D3, D3 / D4, D4 AWD, D5, T3, T4, T4F, T5** 09/10 - 84 -177 kW	**22-182869** **22-182876**	**19-170206**	ohne elektr. Dämpfkraftregulierung; Standardfahrwerk; Sportfahrwerk; ohne Niveauregulierung
B6 Sport	**1.6 DRIVe, 2.0 T, 2.4 D5, D3, D3 / D4, D4 AWD, D5, T3, T4, T4F, T5** 09/10 - 84 -177 kW	**35-143598** **35-143604**	**24-143639**	ohne Niveauregulierung
B8	**1.6 DRIVe, 2.0 T, 2.4 D5, D3, D3 / D4, D4 AWD, D5, T3, T4, T4F, T5** 09/10 - 84 -177 kW	**35-143611** **35-143628**	**24-143646**	ohne Niveauregulierung







VOLVO				
VOLVO XC60				
B1	**2.0 T, 2.4 D, 2.4 D / D3 / D4 AWD, 3.2 AWD, D3 / D4, D5 AWD, T6 AWD** 05/08 - 120 -224 kW	**12-231607**		
B4	**2.0 T, 2.4 D, 2.4 D / D3 / D4 AWD, 3.2 AWD, D3 / D4, D5, D5 AWD, T5, T6 AWD** 05/08 - 120 -224 kW	**22-232618** **22-232625**	**19-232638**	
VOLVO S70 (LS)				
B1	**2.0, 2.0 Turbo, 2.3 T-5, 2.4, 2.4 Blu-Fuel, 2.4 T5 Sport AWD, 2.4 Turbo, 2.5, 2.5 Bifuel, 2.5 TDI** 11/96 - 11/00 93 -176 kW	12-242740	i.V.	VA: Einbauort: Oben HA: ohne Niveauregulierung
B1	**2.4 AWD, 2.5 TDi AWD** 10/98 - 09/00 103 -125 kW	12-242733		VA: mit Kugellager; Einbauort: Oben
B1	**2.4 AWD, 2.5 TDi AWD** 10/98 - 09/00 103 -125 kW	12-242740		VA: Einbauort: Oben
B4	**2.0, 2.0 Turbo, 2.3, 2.3 T-5, 2.3 Turbo, 2.4, 2.4 Turbo, 2.5, 2.5 Bifuel, 2.5 TDI** 01/97 - 11/00 93 -195 kW	**22-230959** **11-101314** SP	**19-029450**	Standardfahrwerk; ohne Niveauregulierung
B6 Sport	**2.0, 2.0 Turbo, 2.3, 2.3 T-5, 2.3 Turbo, 2.4, 2.4 Turbo, 2.5, 2.5 Bifuel, 2.5 TDI** 01/97 - 11/00 93 -195 kW	**11-101314** SP	**24-016407**	ohne Niveauregulierung
VOLVO C70 I Coupe				
B3	**2.0, 2.0 T, 2.3 T-5, 2.5, 2.5 T** 03/97 - 09/02 120 -176 kW		**36-218219**	Standardfahrwerk; ohne Niveauregulierung
B3	**2.0, 2.0 T, 2.3 T-5, 2.5, 2.5 T** 03/97 - 09/02 120 -176 kW		**36-218080**	Standardfahrwerk; mit Niveauregulierung
B4	**2.0, 2.0 T, 2.3 T-5, 2.5, 2.5 T** 03/97 - 09/02 120 -176 kW	**22-230959** **11-101314** SP	**19-029450**	
B6 Sport	**2.0, 2.0 T, 2.3 T-5, 2.5, 2.5 T** 03/97 - 09/02 120 -176 kW	**11-101314** SP	**24-016407**	
VOLVO C70 I Cabriolet				
B1	**2.0 T, 2.3 T5, 2.4 T** 03/00 - 10/05 120 -180 kW	12-242733		VA: mit Kugellager; Einbauort: Oben
B1	**2.0 T, 2.3 T5, 2.4 T** 03/00 - 10/05 120 -180 kW	12-242740		VA: Einbauort: Oben
B1	**2.0, 2.0 T, 2.3 T-5, 2.5, 2.5 T** 03/98 - 10/05 125 -176 kW	12-242740	i.V.	VA: Einbauort: Oben HA: -> 02/00
B3	**2.0, 2.0 T, 2.3 T5, 2.3 T-5, 2.4 T, 2.5, 2.5 T** 03/98 - 10/05 120 -180 kW		**36-218219**	Standardfahrwerk; ohne Niveauregulierung
B4	**2.0, 2.0 T, 2.3 T5, 2.3 T-5, 2.4 T, 2.5, 2.5 T** 03/98 - 10/05 120 -180 kW	**22-230959** **11-101314** SP	**19-029450**	
B6 Sport	**2.0, 2.0 T, 2.3 T5, 2.3 T-5, 2.4 T, 2.5, 2.5 T** 03/98 - 10/05 120 -180 kW	**11-101314** SP	**24-016407**	

V

				
VOLVO				
VOLVO C70 II Cabriolet				
B1	**2.0 D, 2.4, 2.4 D, 2.4 i, D3, D4, D5, T5** 03/07 - 100 -169 kW	**12-238026**		
B4	**2.0 D, 2.4, 2.4 D, 2.4 i, D3, D4, D5, T5** 03/07 - 100 -169 kW	**22-112811** **22-112880**	**19-147291**	Standardfahrwerk
B6 Sport	**2.0 D, 2.4, 2.4 D, 2.4 i, D3, D4, D5, T5** 03/07 - 100 -169 kW	**35-110736** **35-110743**	**24-142182**	
B8	**2.0 D, 2.4, 2.4 D, 2.4 i, D3, D4, D5, T5** 03/07 - 100 -169 kW	**35-110767** **35-110774**	**24-142199**	
VOLVO V70 I (LV)				
B1	**2.0, 2.0 Turbo, 2.3 T-5, 2.4, 2.4 Bifuel, 2.4 Turbo, 2.5, 2.5 Bifuel, 2.5 TDI** 01/97 - 05/00 93 -176 kW	**12-242740**	**i.V.**	VA: Einbauort: Oben HA: ohne Niveauregulierung
B1	**2.0** 01/97 - CH-Nr. 120 kW	**12-242733**	**12-224128**	-> CH.Nr.: 123439 VA: mit Kugellager; Einbauort: Oben HA: ohne Kugellager; ohne Niveauregulierung
B1	**2.0** CH-Nr. - 03/00 120 kW	**12-224111**	**12-224128**	CH.Nr.: 123440 ->; VA: mit Kugellager; Einbauort: Oben HA: ohne Kugellager; ohne Niveauregulierung
B1	**2.0** 01/97 - 03/00 120 kW	**12-242740**	**12-224128**	VA: Einbauort: Oben HA: ohne Kugellager; ohne Niveauregulierung
B1	**2.3 AWD, 2.3 T AWD, 2.3 T-5 AWD, 2.4, 2.5 AWD, 2.5 Turbo AWD** 01/97 - 05/00 103 -195 kW	**12-242733**		VA: mit Kugellager; Einbauort: Oben
B1	**2.3 AWD, 2.3 T AWD, 2.3 T-5 AWD, 2.4, 2.5 AWD, 2.5 Turbo AWD** 01/97 - 05/00 103 -195 kW	**12-242740**		VA: Einbauort: Oben
B3	**2.0, 2.0 Turbo, 2.4, 2.4 Bifuel, 2.4 Turbo, 2.5 TDI** 01/97 - 05/00 93 -166 kW	**i.V.**	**36-218165**	Standardfahrwerk
B3	**2.0, 2.0 Turbo, 2.4, 2.4 Bifuel, 2.4 Turbo, 2.5 TDI** 01/97 - 05/00 93 -166 kW		**36-218080**	Standardfahrwerk; mit Niveauregulierung
B4	**2.0, 2.0 Turbo, 2.3 T-5, 2.3 Turbo, 2.4, 2.4 Bifuel, 2.4 Turbo, 2.5, 2.5 Bifuel, 2.5 TDI** 01/97 - 05/00 93 -184 kW	**22-230959** **11-101314** SP	**19-029450**	ohne Niveauregulierung
B6 Sport	**2.0, 2.0 Turbo, 2.3 T-5, 2.3 Turbo, 2.4, 2.4 Bifuel, 2.4 Turbo, 2.5, 2.5 Bifuel, 2.5 TDI** 01/97 - 05/00 93 -184 kW	**22-235336** **11-101314** SP	**24-016407**	ohne Niveauregulierung
VOLVO V70 II (SW)				
B1	**2.0 T, 2.3 T5, 2.4, 2.4 Bifuel, 2.4 D, 2.4 D5, 2.4 T, 2.4 T5, 2.5 T, 2.5 TDI** CH-Nr. - CH-Nr. 93 -191 kW	**12-242733**	**12-224128**	CH.Nr.: FC2546642-> FC1547726 VA: mit Kugellager; Einbauort: Oben HA: ohne Kugellager; ohne Niveauregulierung
B1	**2.0 T, 2.3 T5, 2.4, 2.4 Bifuel, 2.4 D, 2.4 D5, 2.4 T, 2.4 T5, 2.5 T, 2.5 TDI** CH-Nr. - 08/07 93 -191 kW	**12-224111**	**12-224128**	CH.Nr.: FC1547727 ->; CH.Nr.: FC2546643 ->; VA: mit Kugellager; Einbauort: Oben HA: ohne Kugellager; ohne Niveauregulierung
B1	**2.0 T, 2.3 T5, 2.4, 2.4 Bifuel, 2.4 D, 2.4 D5, 2.4 T, 2.4 T5, 2.5 T, 2.5 TDI** 03/00 - 08/07 93 -191 kW	**12-242740**	**12-224128**	VA: Einbauort: Oben HA: ohne Kugellager; ohne Niveauregulierung

				
VOLVO				
VOLVO V70 II (SW)				
B1	**2.4 D5 AWD, 2.4 T AWD, 2.5 T AWD, R 2,5 T AWD** 09/02 - CH-Nr. 120 -221 kW	**12-242733**		-> CH.Nr.: FC1547726; -> CH.Nr.: FC2546642 VA: mit Kugellager; Einbauort: Oben
B1	**2.4 D5 AWD, 2.4 T AWD, 2.5 T AWD, R 2,5 T AWD** CH-Nr. - 08/07 120 -221 kW	**12-224111**		CH.Nr.: FC1547727 ->; CH.Nr.: FC2546643 ->; VA: mit Kugellager; Einbauort: Oben
B1	**2.4 D5 AWD, 2.4 T AWD, 2.5 T AWD, R 2,5 T AWD** 09/02 - 08/07 120 -221 kW	**12-242740**		VA: Einbauort: Oben
B3	**2.0 T, 2.4, 2.4 Bifuel** 03/00 - 08/07 103 -132 kW	**36-201082**	**36-214792**	Standardfahrwerk; Schaltgetriebe
B3	**2.0 T, 2.4, 2.4 Bifuel** 03/00 - 08/07 103 -132 kW	**36-201075**	**36-214792**	Standardfahrwerk; Automatik
B3	**2.0 T, 2.4, 2.4 Bifuel** 03/00 - 08/07 103 -132 kW		**36-218301**	Standardfahrwerk; mit Niveauregulierung
B3	**2.4 D, 2.4 D5, 2.4 T** 03/00 - 08/07 93 -147 kW	**36-201075**	**36-214792**	Standardfahrwerk
B3	**2.4 D, 2.4 D5, 2.4 T** 03/00 - 08/07 93 -147 kW		**36-218301**	Standardfahrwerk; mit Niveauregulierung
B3	**2.5 TDI** 03/00 - 08/07 103 kW	**36-201099**	**36-214792**	Standardfahrwerk
B3	**2.5 TDI** 03/00 - 08/07 103 kW		**36-218301**	Standardfahrwerk; mit Niveauregulierung
B4	**2.0 T, 2.3, 2.3 T5, 2.4, 2.4 Bifuel, 2.4 D, 2.4 D5, 2.4 T, 2.4 T5, 2.5 T, 2.5 TDI** 03/00 - 08/07 93 -195 kW	**22-155344**	**24-193276**	ohne Niveauregulierung
B6 Sport	**2.0 T, 2.3, 2.3 T5, 2.4, 2.4 Bifuel, 2.4 D, 2.4 D5, 2.4 T, 2.4 T5, 2.5 T, 2.5 TDI** 03/00 - 08/07 93 -195 kW	**35-052210**	**24-067935**	ohne Niveauregulierung
B8	**2.0 T, 2.3, 2.3 T5, 2.4, 2.4 Bifuel, 2.4 D, 2.4 D5, 2.4 T, 2.4 T5, 2.5 T, 2.5 TDI** 03/00 - 08/07 93 -195 kW	**35-052227**	**24-067942**	ohne Niveauregulierung
B12 PK	**2.0 T, 2.3 T5, 2.4, 2.4 T, 2.4 T5** 03/00 - 08/07 103 -191 kW	**46-190703**		ohne Niveauregulierung; siehe Gutachten VA: Tieferlegung lt. GA: 30 mm; Achslast bis: 1100 kg HA: Tieferlegung lt. GA: 30 mm; Achslast bis: 1170 kg
B12 PK	**2.4 D, 2.4 D5, 2.5 T, 2.5 TDI** 03/00 - 08/07 93 -154 kW	**46-190710**		ohne Niveauregulierung; siehe Gutachten VA: Tieferlegung lt. GA: 30 mm; Achslast bis: 1120 kg HA: Tieferlegung lt. GA: 30 mm; Achslast bis: 1170 kg
VOLVO V70 III (BW)				
B1	**1.6 D, 2.0, 2.0 D, 2.0 FlexFuel, 2.0 T, 2.4 D, 2.5 T, 2.5 T FlexFuel, 2.5 T FlexiFuel, 3.2, 3.2 AWD, D5, D5 AWD, T6 AWD** 12/09 - 80 -224 kW	**12-231607**		
B4	**1.6 D, 1.6 DRIVe / D2, 2.0, 2.0 D, 2.0 FlexFuel, 2.0 T, 2.4 D, 2.5 T, 2.5 T FlexFuel, 2.5 T FlexiFuel, 3.2, D3 / D4, D5, T4, T5** 12/09 - 80 -177 kW	**22-182869** **22-182876**	**19-170206**	ohne elektr. Dämpfkraftregulierung; Standardfahrwerk; Sportfahrwerk; ohne Niveauregulierung

V

				
VOLVO				
VOLVO V70 III (BW)				
B6 Sport	**1.6 D, 1.6 DRIVe / D2, 2.0, 2.0 D, 2.0 FlexFuel, 2.0 T, 2.4 D, 2.5 T, 2.5 T FlexFuel, 2.5 T FlexiFuel, 3.2, D3 / D4, D5, T4, T5** 12/09 - 80 -177 kW	**35-144960** **35-144977**	**24-146135**	Standardfahrwerk; ohne elektr. Dämpfkraftregulierung; ohne Niveauregulierung
B8	**1.6 D, 1.6 DRIVe / D2, 2.0, 2.0 D, 2.0 FlexFuel, 2.0 T, 2.4 D, 2.5 T, 2.5 T FlexFuel, 2.5 T FlexiFuel, 3.2, D3 / D4, D5, T4, T5** 12/09 - 80 -177 kW	**35-144984** **35-144991**	**24-143639**	ohne elektr. Dämpfkraftregulierung; ohne Niveauregulierung
VOLVO XC70 CROSS COUNTRY				
B3	**2.4 D5 AWD, 2.4 T XC AWD, 2.5 T XC AWD** 09/02 - 08/07 136 -154 kW	**36-201105**		Standardfahrwerk; Automatik
VOLVO XC70 II				
B1	**2.4 D / D4 AWD, 3.2 AWD, D3, D5 AWD, T6 AWD** 08/07 - 120 -224 kW	**12-231607**		
VOLVO S80 (TS, XY)				
B1	**2.0, 2.0 T, 2.3 R, 2.4, 2.4 Bifuel, 2.4 D, 2.4 D5, 2.4 T, 2.5 T, 2.5 TDI, 2.8 T6, 2.9, 3.0, 3.0 T6** 05/98 - CH-Nr. 96 -200 kW	**12-242733**	**12-224128**	-> CH.Nr.: 153439; ohne Niveauregulierung VA: mit Kugellager; Einbauort: Oben HA: ohne Kugellager
B1	**2.0, 2.0 T, 2.3 R, 2.4, 2.4 Bifuel, 2.4 D, 2.4 D5, 2.4 T, 2.5 T, 2.5 TDI, 2.8 T6, 2.9, 3.0, 3.0 T6** CH-Nr. - 07/06 96 -200 kW	**12-224111**	**12-224128**	CH.Nr.: 153440 ->; ohne Niveauregulierung VA: mit Kugellager; Einbauort: Oben HA: ohne Kugellager
B1	**2.0, 2.0 T, 2.3 R, 2.4, 2.4 Bifuel, 2.4 D, 2.4 D5, 2.4 T, 2.5 T, 2.5 TDI, 2.8 T6, 2.9, 3.0, 3.0 T6** 05/98 - 07/06 96 -200 kW	**12-242740**	**12-224128**	ohne Niveauregulierung VA: Einbauort: Oben HA: ohne Kugellager
B1	**2.4 T5 AWD, 2.5 T AWD** 04/00 - 07/06 147 -154 kW	**12-242733**		VA: mit Kugellager; Einbauort: Oben
B1	**2.4 T5 AWD, 2.5 T AWD** 04/00 - 07/06 147 -154 kW	**12-224111**		VA: mit Kugellager; Einbauort: Oben
B1	**2.4 T5 AWD, 2.5 T AWD** 04/00 - 07/06 147 -154 kW	**12-242740**		VA: Einbauort: Oben
B4	**2.0, 2.0 T, 2.4, 2.4 D, 2.4 D5, 2.4 T, 2.5 T, 2.5 TDI, 2.8 T6, 2.9, 3.0, 3.0 T6** 05/98 - 07/06 96 -200 kW	**22-155344**	**24-193276**	Standardfahrwerk
B6 Sport	**2.0, 2.0 T, 2.4, 2.4 D, 2.4 D5, 2.4 T, 2.5 T, 2.5 TDI, 2.8 T6, 2.9, 3.0, 3.0 T6** 05/98 - 07/06 96 -200 kW	**35-052210**	**24-067935**	Standardfahrwerk; ohne Niveauregulierung
B8	**2.0, 2.0 T, 2.4, 2.4 D, 2.4 D5, 2.4 T, 2.5 T, 2.5 TDI, 2.8 T6, 2.9, 3.0, 3.0 T6** 05/98 - 07/06 96 -200 kW	**35-052227**	**24-067942**	Sportfahrwerk; ohne Niveauregulierung
VOLVO S80 II				
B1	**1.6 D DRIVe, 1.6 DRIVe, 2.0, 2.0 FlexFuel, 2.0 T, 2.0 TDi, 2.4 D, 2.5 T, 2.5 T FlexFuel, 3.2, 3.2 AWD, 4.4 V8 AWD, D3 / D4, D5, D5 AWD, T6 AWD** 01/07 - 80 -232 kW	**12-231607**		

				
VOLVO				
VOLVO S80 II				
B4	**1.6 D DRIVe, 1.6 DRIVe, 2.0, 2.0 FlexFuel, 2.0 T, 2.0 TDi, 2.4 D, 2.5 T, 2.5 T FlexFuel, 3.2, D3 / D4, D5, T4, T4F, T5** 03/06 - 80 -179 kW	**22-182869** **22-182876**	**19-170206**	ohne elektr. Dämpfkraftregulierung; Standardfahrwerk; Sportfahrwerk; ohne Niveauregulierung
B6 Sport	**1.6 D DRIVe, 1.6 DRIVe, 2.0, 2.0 FlexFuel, 2.0 T, 2.0 TDi, 2.4 D, 2.5 T, 2.5 T FlexFuel, 3.2, D3 / D4, D5, T4, T4F, T5** 03/06 - 80 -179 kW	**35-144960** **35-144977**	**24-143639**	Standardfahrwerk; ohne elektr. Dämpfkraftregulierung; ohne Niveauregulierung
B8	**1.6 D DRIVe, 1.6 DRIVe, 2.0, 2.0 FlexFuel, 2.0 T, 2.0 TDi, 2.4 D, 2.5 T, 2.5 T FlexFuel, 3.2, D3 / D4, D5, T4, T4F, T5** 03/06 - 80 -179 kW	**35-144984** **35-144991**	**24-143646**	ohne elektr. Dämpfkraftregulierung; ohne Niveauregulierung
B12 PK	**2.4 D, 2.5 T, 2.5 T FlexFuel, 3.2, D5** 03/06 - 120 -179 kW	**46-190741**		ohne Niveauregulierung; siehe Gutachten VA: Tieferlegung lt. GA: 30 mm; Achslast bis: 1270 kg HA: Tieferlegung lt. GA: 30 mm; Achslast bis: 1210 kg
VOLVO XC 90				
B1	**2.5 T, 3.2, D5, T6, V8** 10/02 - 120 -232 kW	**12-224111**		VA: mit Kugellager; Einbauort: Oben
B1	**2.5 T, 3.2, 3.2 AWD, D5, T6, V8** 10/02 - 120 -232 kW	**12-242740**		VA: Einbauort: Oben
B3	**2.5 T** 10/02 - 154 kW	**36-201761**	**i.V.**	Standardfahrwerk
B3	**D5** 10/02 - 120 -136 kW	**36-201761**	**i.V.**	Standardfahrwerk
B4	**2.5 T, 3.2, 3.2 AWD, D3 / D5, D5, T6, V8** 10/02 - 120 -232 kW	**22-170729**	**i.V.**	Standardfahrwerk; ohne Niveauregulierung
B6 Sport	**2.5 T, 3.2, 3.2 AWD, D3 / D5, D5, T6, V8** 10/02 - 120 -232 kW	**35-146995**	**24-147002**	ohne Niveauregulierung; mit Schraubenfederung
B6 Sport	**2.5 T, 3.2, 3.2 AWD, D3 / D5, D5, T6, V8** 10/02 - 120 -232 kW	**35-146995**	**24-147002**	mit Niveauregulierung; mit Schraubenfederung HA: Niveauregulierung nach Umbau Inaktiv
VOLVO 140 (142, 144)				
B3	**1.8, 1.8 S, 2.0, 2.0 S** 08/66 - 08/75 55 -91 kW		*36-163212*	Standardfahrwerk
B6 Sport	**1.8, 1.8 S, 2.0, 2.0 S** 08/66 - 08/75 55 -91 kW	**24-002899**		
VOLVO 164				
B6 Sport	**2.9, 2.9 E** 08/68 - 07/74 96 -118 kW	**24-002899**		
VOLVO 240 (P242, P244)				
B3	**2.0, 2.1, 2.1 Turbo, 2.3, 2.3 i KAT, 2.4 Diesel, 2.7 GLT6** 08/74 - 07/80 58 -114 kW		*36-163212*	Standardfahrwerk

V

				

VOLVO

VOLVO 240 (P242, P244)

B4	**2.0, 2.1, 2.1 Turbo, 2.3, 2.3 i KAT, 2.4 Diesel, 2.7 GLT6** 08/74 - 07/80 58 -114 kW	**21-030314**	**19-019529** OIO	
B6 Sport	**2.0, 2.1, 2.1 Turbo, 2.3, 2.3 i KAT, 2.4 Diesel, 2.7 GLT6** 08/74 - 07/80 58 -114 kW	**34-181539**	**24-002967** OIO	VA: Kenngröße: 131/83 HA: Kenngröße: 225/107
B6 Sport	**2.0, 2.1, 2.1 Turbo, 2.3, 2.3 i KAT, 2.4 Diesel, 2.7 GLT6** 08/74 - 07/80 58 -114 kW	**34-030837**	**24-022118** OIO	Baumuster: Rallye VA: Kenngröße: 350/150 HA: Kenngröße: 275/200
B6 Sport	**2.0, 2.1, 2.1 Turbo, 2.3, 2.3 i KAT, 2.4 Diesel, 2.7 GLT6** 08/74 - 07/80 58 -114 kW	**34-031520**		Baumuster: Heavy Duty VA: Kenngröße: 300/175
B6 Sport	**2.0, 2.1, 2.1 Turbo, 2.3, 2.3 i KAT, 2.4 Diesel, 2.7 GLT6** 08/74 - 07/80 58 -114 kW	**34-030806**	**33-067230** OIO	Baumuster: Cup VA: Kenngröße: 305/206 HA: Kenngröße: 225/150

VOLVO 240 Kombi (P245)

B4	**2.0, 2.0 D, 2.1, 2.1 Turbo, 2.3, 2.3 i KAT, 2.3 KAT, 2.4 Diesel, 2.7 GLT6, 2.8** 08/74 - 09/82 50 -114 kW	**21-030314**	**19-019529** OIO	
B6 Sport	**2.0, 2.0 D, 2.1, 2.1 Turbo, 2.3, 2.3 i KAT, 2.3 KAT, 2.4 Diesel, 2.7 GLT6, 2.8** 08/74 - 09/82 50 -114 kW	**34-181539**	**24-002967** OIO	VA: Kenngröße: 131/83 HA: Kenngröße: 225/107
B6 Sport	**2.0, 2.0 D, 2.1, 2.1 Turbo, 2.3, 2.3 i KAT, 2.3 KAT, 2.4 Diesel, 2.7 GLT6, 2.8** 08/74 - 09/82 50 -114 kW	**34-030837**	**24-022118** OIO	Baumuster: Rallye VA: Kenngröße: 350/150 HA: Kenngröße: 275/200
B6 Sport	**2.0, 2.0 D, 2.1, 2.1 Turbo, 2.3, 2.3 i KAT, 2.3 KAT, 2.4 Diesel, 2.7 GLT6, 2.8** 08/74 - 09/82 50 -114 kW	**34-031520**		Baumuster: Heavy Duty VA: Kenngröße: 300/175
B6 Sport	**2.0, 2.0 D, 2.1, 2.1 Turbo, 2.3, 2.3 i KAT, 2.3 KAT, 2.4 Diesel, 2.7 GLT6, 2.8** 08/74 - 09/82 50 -114 kW	**34-030806**	**33-067230** OIO	Baumuster: Cup VA: Kenngröße: 305/206 HA: Kenngröße: 225/150

VOLVO 260 (P262, P264)

B3	**2.7, 2.8** 08/74 - 07/82 92 -114 kW		*36-163212*	Standardfahrwerk
B4	**2.7, 2.8** 08/74 - 07/82 92 -114 kW	**21-030314**	**19-019529** OIO	
B6 Sport	**2.7, 2.8** 08/74 - 07/82 92 -114 kW	**34-181539**	**24-002967** OIO	VA: Kenngröße: 131/83 HA: Kenngröße: 225/107
B6 Sport	**2.7, 2.8** 08/74 - 07/82 92 -114 kW	**34-030837**	**24-022118** OIO	Baumuster: Rallye VA: Kenngröße: 350/150 HA: Kenngröße: 275/200
B6 Sport	**2.7, 2.8** 08/74 - 07/82 92 -114 kW	**34-031520**		Baumuster: Heavy Duty VA: Kenngröße: 300/175
B6 Sport	**2.7, 2.8** 08/74 - 07/82 92 -114 kW	**34-030806**	**33-067230** OIO	Baumuster: Cup VA: Kenngröße: 305/206 HA: Kenngröße: 225/150

VOLVO 260 Coupe (P262)

B3	**2.7** 08/77 - 07/78 103 kW		*36-163212*	Standardfahrwerk

				
VOLVO				
VOLVO 260 Coupe (P262)				
B4	**2.7** 08/77 - 07/78 103 kW	**21-030314**	**19-019529** OIO	
B6 Sport	**2.7** 08/77 - 07/78 103 kW	**34-181539**	**24-002967** OIO	VA: Kenngröße: 131/83 HA: Kenngröße: 225/107
B6 Sport	**2.7** 08/77 - 07/78 103 kW	**34-030837**	**24-022118** OIO	Baumuster: Rallye VA: Kenngröße: 350/150 HA: Kenngröße: 275/200
B6 Sport	**2.7** 08/77 - 07/78 103 kW	**34-031520**		Baumuster: Heavy Duty VA: Kenngröße: 300/175
B6 Sport	**2.7** 08/77 - 07/78 103 kW	**34-030806**	**33-067230** OIO	Baumuster: Cup VA: Kenngröße: 305/206 HA: Kenngröße: 225/150
VOLVO 260 Kombi (P265)				
B4	**2.7, 2.8** 07/75 - 07/82 92 -114 kW	**21-030314**	**19-019529** OIO	
B6 Sport	**2.7, 2.8** 07/75 - 07/82 92 -114 kW	**34-181539**	**24-002967** OIO	VA: Kenngröße: 131/83 HA: Kenngröße: 225/107
B6 Sport	**2.7, 2.8** 07/75 - 07/82 92 -114 kW	**34-030837**	**24-022118** OIO	Baumuster: Rallye VA: Kenngröße: 350/150 HA: Kenngröße: 275/200
B6 Sport	**2.7, 2.8** 07/75 - 07/82 92 -114 kW	**34-031520**		Baumuster: Heavy Duty VA: Kenngröße: 300/175
B6 Sport	**2.7, 2.8** 07/75 - 07/82 92 -114 kW	**34-030806**	**33-067230** OIO	Baumuster: Cup VA: Kenngröße: 305/206 HA: Kenngröße: 225/150
VOLVO 340-360 (343, 345)				
B3	**1.4** 08/75 - 07/86 46 -52 kW	*36-202690*		Standardfahrwerk
VOLVO 340-360 Stufenheck (344)				
B3	**1.4** 08/83 - 12/88 50 -53 kW	*36-202690*		Standardfahrwerk
VOLVO 440 K (445)				
B3	**1.8, 1.9 Turbo-Diesel, 2.0** 08/92 - 12/96 66 -81 kW	*36-154791*		Standardfahrwerk
B4	**1.6, 1.7, 1.7 Turbo, 1.8, 1.9 Turbo-Diesel, 2.0** 08/88 - 12/96 58 -90 kW	**22-041067**	**19-019871** OIO	
VOLVO 460 L (464)				
B3	**1.8, 1.9 Turbo-Diesel, 2.0** 08/91 - 07/96 66 -81 kW	*36-154791*		Standardfahrwerk
B4	**1.6, 1.7, 1.7 Turbo, 1.8, 1.9 Turbo-Diesel, 2.0** 08/91 - 07/96 58 -90 kW	**22-041067**	**19-019871** OIO	
VOLVO 480 E				
B3	**1.7, 1.7 Turbo, 2.0** 08/86 - 09/95 70 -90 kW	*36-154791*		Standardfahrwerk
B4	**1.7, 1.7 Turbo, 2.0** 08/86 - 09/95 70 -90 kW	**22-041067**	**19-019871** OIO	

V







VOLVO				
VOLVO 740 (744)				
B3	**2.4 Diesel, 2.4 TD** 08/84 - 07/92 60 -90 kW	**36-163151**		Standardfahrwerk
B4	**2.0, 2.0 GLE, 2.3, 2.3 Turbo, 2.4 Diesel, 2.4 TD** 07/88 - 07/92 60 -140 kW	**21-030543** *11-103622* SP	**19-019888**	CH.Nr.: 81680 ->; Standardfahrwerk; ohne Niveauregulierung; mit Starrachse
B4	**2.0, 2.0 GLE, 2.3, 2.4 Diesel, 2.4 TD** 07/88 - 07/92 60 -118 kW	**21-030543** *11-103622* SP		CH.Nr.: 81680 ->; mit Niveauregulierung; mit Starrachse
B4	**2.3 Turbo** 08/86 - 07/90 115 -140 kW	**21-030543** *11-103622* SP		mit Niveauregulierung; Multigelenkachse; mit Starrachse
B4	**2.3 Turbo** 08/85 - 12/88 134 kW	**21-030543**	**19-019888**	Standardfahrwerk; mit Niveauregulierung; mit Starrachse
B6 Sport	**2.0, 2.3 Turbo, 2.4 Diesel, 2.4 TD** 08/88 - 07/92 60 -140 kW	**34-002926**	**24-016629**	ohne Niveauregulierung
B6 Sport	**2.0, 2.0 GLE, 2.3, 2.4 Diesel, 2.4 TD** 07/88 - 10/88 60 -118 kW	**34-002926**	**24-012744**	CH.Nr.: 81680 ->; ohne Niveauregulierung; mit Starrachse
B6 Sport	**2.3** 08/83 - 04/84 95 kW		**24-012744**	-> CH.Nr.: 81679; ohne Niveauregulierung
B6 Sport	**2.3 Turbo** CH-Nr. - 07/88 115 -134 kW	**34-002926**	**24-012744**	CH.Nr.: 81680 ->; ohne Niveauregulierung
B8	**2.0, 2.0 GLE, 2.3, 2.3 Turbo, 2.4 Diesel, 2.4 TD** 07/88 - 07/92 60 -140 kW	**34-030677**	**24-022033**	CH.Nr.: 81680 ->; ohne Niveauregulierung; mit Starrachse
B8	**2.3 Turbo** CH-Nr. - 07/88 115 -134 kW	**34-030677**	**24-022033**	CH.Nr.: 81680 ->; ohne Niveauregulierung
VOLVO 740 Kombi (745)				
B3	**2.0, 2.0 16V, 2.0 GLE, 2.0 Turbo, 2.3, 2.3 GL, 2.3 GLE, 2.3 Turbo** 08/85 - 08/91 76 -147 kW		*36-164301*	Standardfahrwerk
B3	**2.4 Diesel, 2.4 TD Interc., 2.4 Turbo-Diesel** 08/85 - 07/92 60 -90 kW	**36-163151**	*36-164301*	Standardfahrwerk
B4	**2.0, 2.0 16V, 2.0 GLE, 2.0 Turbo, 2.3, 2.3 Turbo, 2.4 Diesel, 2.4 TD Interc., 2.4 Turbo-Diesel** 07/88 - 07/92 60 -147 kW	**21-030543** *11-103622* SP	**19-019888**	CH.Nr.: 81680 ->; ohne Niveauregulierung; mit Starrachse
B4	**2.0, 2.0 16V, 2.0 GLE, 2.0 Turbo, 2.3, 2.3 Turbo, 2.4 Diesel, 2.4 TD Interc., 2.4 Turbo-Diesel** 07/88 - 07/92 60 -147 kW	**21-030543** *11-103622* SP		CH.Nr.: 81680 ->; mit Niveauregulierung; mit Starrachse
B6 Sport	**2.0, 2.0 16V, 2.0 GLE, 2.0 Turbo, 2.3, 2.3 Turbo, 2.4 Diesel, 2.4 TD Interc.** 07/88 - 08/91 60 -147 kW	**34-002926**	**24-012744**	CH.Nr.: 81680 ->; ohne Niveauregulierung; mit Starrachse
B6 Sport	**2.3 Turbo** CH-Nr. - 07/88 115 kW	**34-002926**	**24-012744**	CH.Nr.: 81680 ->; ohne Niveauregulierung
B6 Sport	**2.3 Turbo, 2.4 Turbo-Diesel** 08/88 - 07/92 80 -140 kW	**34-002926**	**24-016629**	ohne Niveauregulierung
B6 Sport	**2.3 Turbo** CH-Nr. - 07/88 134 kW	**34-002926**	**24-012744**	CH.Nr.: 81680 ->; ohne Niveauregulierung

V







VOLVO				
VOLVO 740 Kombi (745)				
B8	**2.0, 2.0 16V, 2.0 GLE, 2.0 Turbo, 2.3, 2.3 Turbo, 2.4 Diesel, 2.4 TD Interc., 2.4 Turbo-Diesel** 07/88 - 07/92 60 -147 kW	**34-030677**	**24-022033**	CH.Nr.: 81680 ->; ohne Niveauregulierung; mit Starrachse
VOLVO 760 (704, 764)				
B3	**2.4 D, 2.4 TD Interc., 2.4 Turbo Diesel** 08/84 - 07/92 60 -85 kW	**36-163151**		Standardfahrwerk
B4	**2.3 Turbo** 08/82 - 04/84 127 kW	*21-030536*	**19-019888**	ohne Niveauregulierung; mit Starrachse
B4	**2.3 Turbo, 2.4 Turbo Diesel, 2.8** 05/84 - 07/88 82 -127 kW	**21-030543** *11-103622* SP	**19-019888**	ohne Niveauregulierung; mit Starrachse
B4	**2.3 Turbo, 2.4 Turbo Diesel, 2.8** 08/81 - 04/84 82 -127 kW	*21-030536*		mit Niveauregulierung; mit Starrachse
B4	**2.3 Turbo, 2.4 Turbo Diesel, 2.8** 05/84 - 07/88 82 -127 kW	**21-030543** *11-103622* SP		mit Niveauregulierung; mit Starrachse
B4	**2.3, 2.3 Turbo, 2.4 D, 2.4 TD Interc., 2.4 Turbo Diesel, 2.8** 01/82 - 08/90 60 -134 kW	**21-030543** *11-103622* SP	**19-019888**	ohne Niveauregulierung; mit Starrachse
B4	**2.3, 2.3 Turbo, 2.4 D, 2.4 Turbo Diesel, 2.8** 01/82 - 08/90 60 -134 kW	**21-030543** *11-103622* SP		mit Niveauregulierung; mit Starrachse
B4	**2.4 D, 2.4 TD Interc., 2.4 Turbo Diesel, 2.8** 01/82 - 07/92 60 -125 kW	**21-030543** *11-103622* SP		mit Niveauregulierung; Multigelenkachse
B4	**2.4 Turbo Diesel, 2.8** 08/81 - 04/84 82 -115 kW	*21-030536*	**19-019888**	ohne Niveauregulierung; mit Starrachse
B6 Sport	**2.3 Turbo, 2.4 Turbo Diesel, 2.8** 08/81 - 04/84 82 -127 kW		**24-012744**	-> CH.Nr.: 81679; ohne Niveauregulierung
B6 Sport	**2.3, 2.3 Turbo, 2.4 D, 2.4 TD Interc., 2.4 Turbo Diesel, 2.8** 05/84 - 07/88 60 -134 kW	**34-002926**	**24-012744**	CH.Nr.: 81680 ->; ohne Niveauregulierung
B6 Sport	**2.4 TD Interc., 2.4 Turbo Diesel** 04/87 - 07/92 80 -85 kW	**34-002926**	**24-016629**	ohne Niveauregulierung
B8	**2.3, 2.3 Turbo, 2.4 D, 2.4 TD Interc., 2.4 Turbo Diesel, 2.8** 05/84 - 07/88 60 -134 kW	**34-030677**	**24-022033**	CH.Nr.: 81680 ->; ohne Niveauregulierung
VOLVO 760 Kombi (704, 765)				
B3	**2.3, 2.3 Turbo, 2.8** 08/84 - 08/90 84 -134 kW		*36-164301*	Standardfahrwerk
B3	**2.4 D, 2.4 TD Interc.** 01/82 - 07/92 60 -85 kW	**36-163151**	*36-164301*	Standardfahrwerk
B4	**2.3 Turbo, 2.4 D, 2.4 TD Interc., 2.8** 01/82 - 08/91 60 -134 kW	**21-030543** *11-103622* SP	**19-019888**	ohne Niveauregulierung; mit Starrachse
B4	**2.3 Turbo, 2.4 D, 2.4 TD Interc., 2.8** 01/82 - 08/91 60 -134 kW	**21-030543** *11-103622* SP		
B6 Sport	**2.3 Turbo, 2.4 D, 2.4 TD Interc.** 08/88 - 07/92 60 -134 kW	**34-002926**	**24-016629**	ohne Niveauregulierung
B6 Sport	**2.3 Turbo, 2.4 D, 2.4 TD Interc., 2.8** CH-Nr. - 07/88 60 -134 kW	**34-002926**	**24-012744**	CH.Nr.: 81680 ->; ohne Niveauregulierung

V

				
VOLVO				
VOLVO 760 Kombi (704, 765)				
B8	**2.3 Turbo, 2.4 D, 2.4 TD Interc., 2.8** 05/84 - 07/88 60 -134 kW	**34-030677**	**24-022033**	CH.Nr.: 81680 ->; ohne Niveauregulierung
VOLVO 780				
B4	**2.4 D, 2.9** 04/86 - 07/90 90 -115 kW	**21-030543** *11-103622* SP	**19-019888**	mit Starrachse
B4	**2.4 D, 2.9** 04/86 - 07/90 90 -115 kW	**21-030543** *11-103622* SP		mit Niveauregulierung; Multigelenkachse
VOLVO 850 (LS)				
B4	**2.0, 2.0 Turbo, 2.3, 2.3 T5, 2.3 T5 R, 2.3 T5-R, 2.3 Turbo R, 2.4 GLE, 2.5, 2.5 TDI** 08/91 - 10/97 93 -184 kW	**22-230959** **11-101314** SP	**19-029450**	Standardfahrwerk; ohne Niveauregulierung
B4	**2.0, 2.0 Turbo, 2.3, 2.3 T5, 2.3 T5 R, 2.3 T5-R, 2.3 Turbo R, 2.4 GLE, 2.5, 2.5 TDI** 08/91 - 10/97 93 -184 kW	**22-230959** **11-101314** SP		Standardfahrwerk; mit Niveauregulierung
B6 Sport	**2.0, 2.0 Turbo, 2.3, 2.3 T5, 2.3 T5 R, 2.3 T5-R, 2.3 Turbo R, 2.4 GLE, 2.5, 2.5 TDI** 08/91 - 10/97 93 -184 kW	**11-101314** SP	**24-016407**	ohne Niveauregulierung
B6 Sport	**2.0, 2.0 Turbo, 2.3, 2.3 T5, 2.3 T5 R, 2.3 T5-R, 2.3 Turbo R, 2.4 GLE, 2.5, 2.5 TDI** 08/91 - 10/97 93 -184 kW	*22-193377*	**24-016407**	Länderausführung kürzen um
B6 Sport	**2.0, 2.0 Turbo, 2.3 T5, 2.5** 06/91 - 01/94 103 -166 kW	**11-101314** SP	**24-016407**	ohne Niveauregulierung
VOLVO 850 Kombi (LW)				
B3	**2.0, 2.0 Turbo, 2.5** 09/92 - 10/97 93 -155 kW	i.V.	**36-218165**	Standardfahrwerk
B3	**2.0, 2.0 Turbo, 2.5** 09/92 - 10/97 93 -155 kW		**36-218080**	Standardfahrwerk; mit Niveauregulierung
B3	**2.3 T5, 2.3 T5-R** 02/93 - 12/96 166 -184 kW		**36-218165**	Standardfahrwerk
B3	**2.3 T5, 2.3 T5-R** 02/93 - 12/96 166 -184 kW		**36-218080**	Standardfahrwerk; mit Niveauregulierung
B3	**2.5 AWD** 04/96 - 12/96 142 kW		**36-201044**	Standardfahrwerk; mit Niveauregulierung
B3	**2.5 TDI** 08/95 - 12/96 103 kW		**36-218165**	Standardfahrwerk
B3	**2.5 TDI** 08/95 - 12/96 103 kW		**36-218080**	Standardfahrwerk; mit Niveauregulierung
B4	**2.0, 2.0 Turbo, 2.3, 2.3 T5, 2.3 T5 R, 2.3 T5-R, 2.3 Turbo R, 2.4 GLE, 2.5, 2.5 TDI** 09/92 - 10/97 93 -184 kW	**22-230959** **11-101314** SP	**19-029450**	Standardfahrwerk; ohne Niveauregulierung
B4	**2.0, 2.0 Turbo, 2.3, 2.3 T5, 2.3 T5 R, 2.3 T5-R, 2.3 Turbo R, 2.4 GLE, 2.5, 2.5 TDI** 09/92 - 10/97 93 -184 kW	**22-230959** **11-101314** SP		Standardfahrwerk; mit Niveauregulierung

V

				
VOLVO				
VOLVO 850 Kombi (LW)				
B6 Sport	**2.0, 2.0 Turbo, 2.3, 2.3 T5, 2.3 T5 R, 2.3 T5-R, 2.3 Turbo R, 2.4 GLE, 2.5, 2.5 TDI** 09/92 - 10/97 93 -184 kW	**22-235336** **11-101314** SP	**24-016407**	ohne Niveauregulierung
VOLVO 940 (944)				
B4	**2.0, 2.0 GL, 2.0 Turbo, 2.3, 2.3 Turbo, 2.4 D, 2.4 TD Intercooler, 2.4 Turbo Diesel** 08/90 - 12/94 60 -140 kW	**21-030543** *11-103622* SP	**19-019888**	ohne Niveauregulierung; mit Starrachse
B4	**2.0, 2.0 GL, 2.0 Turbo, 2.3, 2.3 Turbo, 2.4 D, 2.4 TD Intercooler, 2.4 Turbo Diesel** 08/90 - 12/94 60 -140 kW	**21-030543** *11-103622* SP		mit Niveauregulierung; mit Starrachse
B6 Sport	**2.0, 2.0 GL, 2.0 Turbo, 2.3, 2.3 Turbo, 2.4 D, 2.4 TD Intercooler, 2.4 Turbo Diesel** 08/90 - 12/94 60 -140 kW	**34-002926**	**24-012744**	ohne Niveauregulierung; mit Starrachse
B6 Sport	**2.0, 2.0 GL, 2.0 Turbo, 2.3, 2.3 Turbo, 2.4 D, 2.4 TD Intercooler, 2.4 Turbo Diesel** 08/90 - 12/94 60 -140 kW	**34-002926**	**24-016629**	ohne Niveauregulierung; mit Einzelradaufhängung
VOLVO 940 Kombi (945)				
B4	**2.0, 2.0 GL, 2.0 Turbo, 2.3, 2.3 Turbo, 2.4 D, 2.4 TD Intercooler, 2.4 Turbo Diesel** 08/90 - 08/94 60 -140 kW	**21-030543** *11-103622* SP	**19-019888**	ohne Niveauregulierung; mit Starrachse
B4	**2.0, 2.0 GL, 2.0 Turbo, 2.3, 2.3 Turbo, 2.4 D, 2.4 TD Intercooler, 2.4 Turbo Diesel** 08/90 - 08/94 60 -140 kW	**21-030543** *11-103622* SP		mit Niveauregulierung; mit Starrachse
B6 Sport	**2.0, 2.0 GL, 2.0 Turbo, 2.3, 2.3 Turbo, 2.4 D, 2.4 TD Intercooler, 2.4 Turbo Diesel** 08/90 - 12/94 60 -140 kW	**34-002926**	**24-012744**	ohne Niveauregulierung; mit Starrachse
B6 Sport	**2.0, 2.0 GL, 2.0 Turbo, 2.3, 2.3 Turbo, 2.4 D, 2.4 TD Intercooler, 2.4 Turbo Diesel** 08/90 - 08/94 60 -140 kW	**34-002926**	**24-016629**	ohne Niveauregulierung; mit Einzelradaufhängung
VOLVO 940 II (944)				
B4	**2.0, 2.0 GLT, 2.0 Turbo, 2.3, 2.3 ti, 2.3 Turbo, 2.4 TD Interc.** 08/94 - 10/98 85 -139 kW	**21-030543** *11-103622* SP	**19-019888**	ohne Niveauregulierung; mit Starrachse
B4	**2.0, 2.0 GLT, 2.0 Turbo, 2.3, 2.3 ti, 2.3 Turbo, 2.4 TD Interc.** 08/94 - 10/98 85 -139 kW	**21-030543** *11-103622* SP		mit Niveauregulierung; mit Starrachse
B4	**2.3 Turbo** 01/95 - 12/98 126 kW	**21-030543** *11-103622* SP	**19-019888**	ohne Niveauregulierung; mit Starrachse
B4	**2.3 Turbo** 01/95 - 12/98 126 kW	**21-030543** *11-103622* SP		mit Niveauregulierung; mit Starrachse
B6 Sport	**2.0, 2.0 GLT, 2.0 Turbo, 2.3, 2.3 Turbo, 2.4 TD Interc.** 08/94 - 10/98 85 -139 kW	**34-002926**	**24-012744**	ohne Niveauregulierung; mit Starrachse
B6 Sport	**2.0, 2.0 GLT, 2.0 Turbo, 2.3, 2.3 Turbo** 08/94 - 10/98 85 -139 kW	**34-002926**	**24-016629**	ohne Niveauregulierung; mit Einzelradaufhängung

V

				
VOLVO				
VOLVO 940 II (944)				
B6 Sport	**2.3 Turbo** 01/95 - 12/98 126 kW	**34-002926**	**24-012744** OIO	ohne Niveauregulierung; mit Starrachse
VOLVO 940 II Kombi (945)				
B4	**2.0, 2.0 GLT, 2.0 Turbo, 2.3, 2.3 ti, 2.3 Turbo, 2.4 TD Interc.** 08/94 - 10/98 85 -139 kW	**21-030543** *11-103622* SP	**19-019888** OIO	ohne Niveauregulierung; mit Starrachse
B4	**2.0, 2.0 GLT, 2.0 Turbo, 2.3, 2.3 ti, 2.3 Turbo, 2.4 TD Interc.** 08/94 - 10/98 85 -139 kW	**21-030543** *11-103622* SP		mit Niveauregulierung; mit Starrachse
B6 Sport	**2.0, 2.0 GLT, 2.0 Turbo, 2.3, 2.3 ti, 2.3 Turbo, 2.4 TD Interc.** 08/94 - 10/98 85 -139 kW	**34-002926**	**24-012744** OIO	ohne Niveauregulierung; mit Starrachse
B6 Sport	**2.0, 2.0 GLT, 2.0 Turbo, 2.3, 2.3 ti, 2.3 Turbo, 2.4 TD Interc.** 08/94 - 10/98 89 -139 kW	**34-002926**	**24-016629** OIO	ohne Niveauregulierung; mit Einzelradaufhängung
B6 Sport	**2.3** 08/90 - 12/94 85 kW	**34-002926**	**24-016629** OIO	ohne Niveauregulierung; mit Einzelradaufhängung
VOLVO 960 (964)				
B4	**2.0, 2.4 TD Interc., 2.9** 08/90 - 07/94 85 -150 kW	**21-030543** *11-103622* SP		mit Niveauregulierung; Multigelenkachse
B6 Sport	**2.0, 2.9** 08/90 - 07/94 103 -150 kW	**34-002926**	**24-012744** OIO	ohne Niveauregulierung
B6 Sport	**2.0, 2.9** 08/90 - 07/94 103 -150 kW	**34-002926**	**24-016629** OIO	ohne Niveauregulierung; mit Einzelradaufhängung
VOLVO 960 Kombi (965)				
B3	**2.4 TD Interc., 2.9** 08/90 - 07/94 85 -150 kW		*36-164301*	Standardfahrwerk; ohne Niveauregulierung
B3	**2.4 TD Interc., 2.9** 08/90 - 07/94 85 -150 kW		**36-218844**	Standardfahrwerk; Verstärkte Ausführung .; ohne Niveauregulierung
B4	**2.0, 2.4 TD Interc., 2.4 Tdi, 2.8, 2.9** 08/90 - 07/94 85 -150 kW	**21-030543** *11-103622* SP	**19-019888** OIO	ohne Niveauregulierung; mit Starrachse
B4	**2.0, 2.4 TD Interc., 2.4 Tdi, 2.8, 2.9** 08/90 - 07/94 85 -150 kW	**21-030543** *11-103622* SP		mit Niveauregulierung; mit Starrachse
B6 Sport	**2.0, 2.8, 2.9** 08/90 - 07/94 103 -150 kW	**34-002926**	**24-012744** OIO	ohne Niveauregulierung
B6 Sport	**2.0, 2.8, 2.9** 08/90 - 07/94 103 -150 kW	**34-002926**	**24-016629** OIO	ohne Niveauregulierung; mit Einzelradaufhängung
VOLVO DUETT				
B6 Sport	**1.8** 08/61 - 07/67 50 kW	**24-060196** OIO		
VOLVO P 121				
B6 Sport	**1.6, 1.8, 2.0** 05/59 - 01/69 44 -60 kW	**24-002837**	**24-002936**	

V

			
VOLVO			
VOLVO P 122 S AMAZON			
B6 Sport **1.6, 1.8, 2.0** 05/59 - 05/71 59 -76 kW	**24-002837**	**24-002936**	
VOLVO P 122 S AMAZON Kombi			
B6 Sport **1.8** 08/61 - 07/67 59 kW	**24-002837**		
VOLVO P 544			
B6 Sport **1.6, 1.8** 08/61 - 07/67 44 -61 kW	**24-060196**		
VOLVO P 1800			
B6 Sport **1.8, 1.8 S, 2.0 ES** 04/62 - 11/73 66 -91 kW	**24-002837**	**24-002936**	
VOLVO P 2200 Kombi			
B6 Sport **1.8** 09/64 - 08/67 50 -63 kW	**24-002837**	**24-002936**	
VOLVO (CHANGAN)			
VOLVO (CHANGAN) S40 (MS)			
B4 **2.0, 2.4, 2.5** 06/06 - 107 -162 kW	**22-112811** (li) **22-112880** (re)	**19-119526**	
B6 Sport **2.0, 2.4, 2.5** 06/06 - 107 -162 kW	**35-110736** (li) **35-110743** (re)	**24-196529**	
B8 **2.0, 2.4, 2.5** 06/06 - 107 -162 kW	**35-110767** (li) **35-110774** (re)	**24-196550**	
B14 **2.0, 2.4, 2.5** 06/06 - 107 -162 kW	**47-121225**		siehe Gutachten VA: Tieferlegung lt. GA: 35-50 mm; Achslast bis: 1100 kg HA: Tieferlegung lt. GA: 35-50 mm; Achslast bis: 1090 kg
B16 PSS9 **2.0, 2.4, 2.5** 06/06 - 107 -162 kW	**48-121262**		siehe Gutachten VA: Tieferlegung lt. GA: 35-50 mm; Achslast bis: 1100 kg HA: Tieferlegung lt. GA: 35-50 mm; Achslast bis: 1090 kg
VOLVO (CHANGAN) S80L			
B4 **2.0 T, 2.5** 03/09 - 147 -149 kW	**22-182869** (li) **22-182876** (re)	**19-170206**	ohne elektr. Dämpfkraftregulierung; Standardfahrwerk; Sportfahrwerk; ohne Niveauregulierung
B6 Sport **2.0 T, 2.5** 03/09 - 147 -149 kW	**35-144960** (li) **35-144977** (re)	**24-143639**	Standardfahrwerk; ohne elektr. Dämpfkraftregulierung; ohne Niveauregulierung
B8 **2.0 T, 2.5** 03/09 - 147 -149 kW	**35-144984** (li) **35-144991** (re)	**24-143646**	ohne elektr. Dämpfkraftregulierung; ohne Niveauregulierung
VW			
VW AMAROK			
B4 **2.0 BiTDI, 2.0 BiTDI 4motion, 2.0 TDI, 2.0 TDI 4motion, 2.0 TSI** 09/10 - 90 -132 kW	**22-220554**	**19-220567**	
B6 4600 **2.0 BiTDI, 2.0 BiTDI 4motion, 2.0 TDI, 2.0 TDI 4motion, 2.0 TSI** 09/10 - 90 -132 kW	**24-195690**	**24-195706**	

				
VW				
VW BEETLE				
B1	**1.2 TSI, 1.4 TSI, 1.6 TDI, 2.0 TDI, 2.0 TSI, 2.5** 04/11 - 77 -147 kW		**12-224081**	HA: ohne Kugellager
B4	**1.2 TSI, 1.4 TSI, 1.6 TDI, 2.0 TDI, 2.0 TSI, 2.5** 04/11 - 77 -147 kW	**22-183712**	**19-226323**	Baumuster: 0N9 VA: Außendurchmesser Federbein vorn 50 mm HA: mit Starrachse
B4	**1.2 TSI, 1.4 TSI, 1.6 TDI, 2.0 TDI, 2.0 TSI, 2.5** 04/11 - 77 -147 kW	**22-183712**	**19-226330**	Baumuster: 04N VA: Außendurchmesser Federbein vorn 50 mm HA: Multigelenkachse
B6 Sport	**1.2 TSI, 1.4 TSI, 1.6 TDI, 2.0 TDI, 2.0 TSI, 2.5** 04/11 - 77 -147 kW	**35-108177**	**24-222181**	Baumuster: 0N9 VA: Øa: 55 mm HA: mit Starrachse
B6 Sport	**1.2 TSI, 1.4 TSI, 1.6 TDI, 2.0 TDI, 2.0 TSI, 2.5** 04/11 - 77 -147 kW	**35-108177**	**24-222198**	Baumuster: 04N VA: Øa: 55 mm HA: Multigelenkachse
B8	**1.2 TSI, 1.4 TSI, 1.6 TDI, 2.0 TDI, 2.0 TSI, 2.5** 04/11 - 77 -147 kW	**35-108191**	**24-222181**	Baumuster: 0N9 VA: Øa: 55 mm HA: mit Starrachse
B8	**1.2 TSI, 1.4 TSI, 1.6 TDI, 2.0 TDI, 2.0 TSI, 2.5** 04/11 - 77 -147 kW	**35-108191**	**24-222198**	Baumuster: 04N VA: Øa: 55 mm HA: Multigelenkachse
B14	**1.2 TSI, 1.4 TSI, 1.6 TDI, 2.0 TDI, 2.0 TSI, 2.5** 04/11 - 77 -147 kW	**47-158283**		Øa: 55 mm; siehe Gutachten VA: Tieferlegung lt. GA: 20-30 mm; Achslast bis: 1110 kg HA: Tieferlegung lt. GA: 10-30 mm; Multigelenkachse; Achslast bis: 870 kg
B16 PSS10	**1.2 TSI, 1.4 TSI, 1.6 TDI, 2.0 TDI, 2.0 TSI, 2.5** 04/11 - 77 -147 kW	**48-158176**		Øa: 55 mm; siehe Gutachten VA: Tieferlegung lt. GA: 20-30 mm; Achslast bis: 1110 kg HA: Tieferlegung lt. GA: 10-30 mm; Multigelenkachse; Achslast bis: 870 kg
B16 RC	**1.2 TSI, 1.4 TSI, 1.6 TDI, 2.0 TDI, 2.0 TSI, 2.5** 04/11 - 77 -147 kW	**14-230615** iRC **49-196849**		Øa: 55 mm; DCC muss fachgerecht stillgelegt werden; Baumuster: G07, G08, G09, G11; siehe Gutachten; Multigelenkachse VA: Tieferlegung lt. GA: 20-40 mm; Achslast bis: 1140 kg HA: Tieferlegung lt. GA: 20-40 mm; Achslast bis: 1040 kg
VW BEETLE Cabriolet (5C7)				
B1	**1.2 TSI, 1.4 TSI, 1.6 TDI, 2.0 TDI, 2.0 TSI** 12/12 - 77 -147 kW		**12-224081**	HA: ohne Kugellager
B4	**1.2 TSI, 1.4 TSI, 1.6 TDI, 2.0 TDI, 2.0 TSI** 12/12 - 77 -147 kW	**22-183712**	**19-226323**	Baumuster: 0N9 VA: Außendurchmesser Federbein vorn 50 mm HA: mit Starrachse
B4	**1.2 TSI, 1.4 TSI, 1.6 TDI, 2.0 TDI, 2.0 TSI** 12/12 - 77 -147 kW	**22-183712**	**19-226330**	Baumuster: 04N VA: Außendurchmesser Federbein vorn 50 mm HA: Multigelenkachse
B6 Sport	**1.2 TSI, 1.4 TSI, 1.6 TDI, 2.0 TDI, 2.0 TSI** 12/12 - 77 -147 kW	**35-108177**	**24-222181**	Baumuster: 0N9 VA: Øa: 55 mm HA: mit Starrachse
B6 Sport	**1.2 TSI, 1.4 TSI, 1.6 TDI, 2.0 TDI, 2.0 TSI** 12/12 - 77 -147 kW	**35-108177**	**24-222198**	Baumuster: 04N VA: Øa: 55 mm HA: Multigelenkachse
B8	**1.2 TSI, 1.4 TSI, 1.6 TDI, 2.0 TDI, 2.0 TSI** 12/12 - 77 -147 kW	**35-108191**	**24-222181**	Baumuster: 0N9 VA: Øa: 55 mm HA: mit Starrachse
B8	**1.2 TSI, 1.4 TSI, 1.6 TDI, 2.0 TDI, 2.0 TSI** 12/12 - 77 -147 kW	**35-108191**	**24-222198**	Baumuster: 04N VA: Øa: 55 mm HA: Multigelenkachse

			
VW			
VW BEETLE Cabriolet (5C7)			
B14 **1.2 TSI, 1.4 TSI, 1.6 TDI, 2.0 TDI, 2.0 TSI** 12/12 - 77 -147 kW	**47-158283**		Øa: 55 mm; siehe Gutachten VA: Tieferlegung lt. GA: 20-30 mm; Achslast bis: 1110 kg HA: Tieferlegung lt. GA: 10-30 mm; Multigelenkachse; Achslast bis: 880 kg
B16 PSS10 **1.2 TSI, 1.4 TSI, 1.6 TDI, 2.0 TDI, 2.0 TSI** 12/12 - 77 -147 kW	**48-158176**		Øa: 55 mm; siehe Gutachten VA: Tieferlegung lt. GA: 20-30 mm; Achslast bis: 1110 kg HA: Tieferlegung lt. GA: 10-30 mm; Multigelenkachse; Achslast bis: 880 kg
B16 RC **1.2 TSI, 1.4 TSI, 1.6 TDI, 2.0 TDI, 2.0 TSI** 12/12 - 77 -147 kW	**14-230615** iRC **49-196849**		Øa: 55 mm; DCC muss fachgerecht stillgelegt werden; Baumuster: G07, G08, G09, G11; siehe Gutachten; Multigelenkachse VA: Tieferlegung lt. GA: 20-40 mm; Achslast bis: 1140 kg HA: Tieferlegung lt. GA: 20-40 mm; Achslast bis: 880 kg
VW BORA (1J2)			
B1 **1.4 16V, 1.6, 1.6 16V, 1.8, 1.8 T, 1.9 SDI, 1.9 TDI, 2.0, 2.3 V5** 10/98 - 05/05 50 -125 kW	**12-116966**	**12-117079**	VA: mit Kugellager HA: -> 12/01; -> CH.Nr.: 1J-Y-530 000; Material: Aluminium
B1 **1.4 16V, 1.6, 1.6 16V, 1.6 FSI, 1.8, 1.8 T, 1.9 SDI, 1.9 TDI, 2.0, 2.3 V5** 10/98 - 05/05 50 -132 kW	**12-116966**	**12-117840**	VA: mit Kugellager HA: 12/01 ->; CH.Nr.: 1J-Y-530 001 ->
B1 **1.8 4motion, 1.9 TDI 4motion, 2.0 4motion, 2.3 V5 4motion, 2.8 V6 4motion** 12/98 - 05/05 66 -150 kW	**12-116966**		VA: mit Kugellager
B3 **1.4 16V** 03/00 - 05/05 55 kW	**37-131432**		Standardfahrwerk; mit AC
B3 **1.6, 1.6 16V, 1.6 FSI, 1.8, 1.8 T, 1.9 SDI, 2.0** 10/98 - 05/05 50 -132 kW	**37-131432**	**36-134137**	Standardfahrwerk
B3 **1.6, 1.6 16V, 1.6 FSI, 1.8, 1.8 T, 1.9 TDI, 2.0, 2.3 V5** 10/98 - 05/05 66 -125 kW		**36-131297**	Standardfahrwerk; Verstärkte Ausführung .
B3 **2.3 V5** 10/98 - 05/05 110 -125 kW	**37-155155**	**36-134137**	Standardfahrwerk
B3 **1.9 TDI** 10/98 - 05/05 66 -110 kW	**37-131425**	**36-134137**	Standardfahrwerk
B4 **1.4 16V, 1.6, 1.6 16V, 1.6 FSI, 1.8, 1.8 T, 1.9 SDI, 1.9 TDI, 2.0, 2.3 V5** 10/98 - 05/05 50 -132 kW	**22-045744** **11-103455** SP	**19-029429** **11-115755** SP	Standardfahrwerk
B4 **1.4 16V, 1.6, 1.6 16V, 1.6 FSI, 1.8, 1.8 T, 1.9 SDI, 1.9 TDI, 2.0, 2.3 V5** 10/98 - 05/05 50 -132 kW	**22-045751** **11-103455** SP	**19-029177** **11-115755** SP	Sportfahrwerk
B4 **1.4 16V, 1.6, 1.6 16V, 1.6 FSI, 1.8, 1.8 T, 1.9 SDI, 1.9 TDI, 2.0, 2.3 V5** 10/98 - 05/05 50 -132 kW	**22-045744** **11-103455** SP	**19-140032** **11-115755** SP	Schlechtwegeausführung
B4 **1.8 4motion, 1.9 TDI 4motion, 2.0 4motion, 2.3 V5 4motion, 2.8 V6 4motion** 12/98 - 05/05 66 -150 kW	**22-145550**		Standardfahrwerk
B6 Sport **1.4 16V, 1.6, 1.6 16V, 1.6 FSI, 1.8, 1.8 T, 1.9 SDI, 1.9 TDI, 2.0, 2.3 V5** 10/98 - 05/05 50 -132 kW	**35-044079**	**24-026239** **11-115755** SP	VA: Einrohr Upside Down
B6 Sport **1.8 4motion, 1.9 TDI 4motion, 2.0 4motion, 2.3 V5 4motion, 2.8 V6 4motion** 12/98 - 05/05 66 -150 kW	**35-046370**	**24-060349**	
B8 **1.4 16V, 1.6, 1.6 16V, 1.6 FSI, 1.8, 1.8 T, 1.9 SDI, 1.9 TDI, 2.0, 2.3 V5** 10/98 - 05/05 50 -132 kW	**35-044086**	**24-026246** **11-115755** SP	VA: Einrohr Upside Down

V

VW

VW BORA (1J2)

B8	**1.8 4motion, 1.9 TDI 4motion, 2.0 4motion, 2.3 V5 4motion, 2.8 V6 4motion** 12/98 - 05/05 66 -150 kW	**35-046387**	**24-060356**	
B10	**1.4 16V, 1.6, 1.6 16V, 1.6 FSI, 1.8, 1.8 T, 1.9 SDI, 1.9 TDI, 2.0, 2.3 V5** 10/98 - 05/05 50 -132 kW	*46-111890*		siehe Gutachten VA: Tieferlegung lt. GA: 55 mm; Achslast bis: 980 kg HA: Tieferlegung lt. GA: 40 mm
B10	**1.4 16V, 1.6, 1.6 16V, 1.6 FSI, 1.8, 1.8 T, 1.9 SDI, 1.9 TDI, 2.0, 2.3 V5** 10/98 - 05/05 50 -132 kW	*46-111906*		siehe Gutachten VA: Tieferlegung lt. GA: 55 mm; Achslast ab: 981 kg HA: Tieferlegung lt. GA: 40 mm
B12 PK	**1.4 16V, 1.6, 1.6 16V, 1.6 FSI** 10/98 - 05/05 55 -81 kW	**46-180360**		siehe Gutachten VA: Tieferlegung lt. GA: 30 mm; Achslast bis: 930 kg HA: ohne Niveauregulierung; Tieferlegung lt. GA: 30 mm; Achslast bis: 960 kg
B12 PK	**1.8, 1.9 SDI, 2.0** 10/98 - 05/05 50 -92 kW	**46-180377**		siehe Gutachten VA: Tieferlegung lt. GA: 30 mm; Achslast bis: 970 kg HA: ohne Niveauregulierung; Tieferlegung lt. GA: 30 mm; Achslast bis: 960 kg
B12 PK	**1.8 4motion, 1.9 TDI 4motion, 2.0 4motion** 02/99 - 05/05 66 -110 kW	**46-180193**		siehe Gutachten VA: Tieferlegung lt. GA: 30 mm; Achslast bis: 1030 kg HA: ohne Niveauregulierung; Tieferlegung lt. GA: 30 mm; Achslast bis: 1120 kg
B12 PK	**1.8 T** 05/00 - 05/05 110 -132 kW	**46-180384**		siehe Gutachten VA: Tieferlegung lt. GA: 30 mm; Achslast bis: 1000 kg HA: ohne Niveauregulierung; Tieferlegung lt. GA: 30 mm; Achslast bis: 960 kg
B12 PK	**1.9 TDI** 10/98 - 06/01 66 -81 kW	**46-180377**		siehe Gutachten; Schaltgetriebe VA: Tieferlegung lt. GA: 30 mm; Achslast bis: 970 kg HA: ohne Niveauregulierung; Tieferlegung lt. GA: 30 mm; Achslast bis: 960 kg
B12 PK	**1.9 TDI** 10/98 - 06/01 66 -81 kW	**46-180384**		siehe Gutachten; Automatik VA: Tieferlegung lt. GA: 30 mm; Achslast bis: 1000 kg HA: ohne Niveauregulierung; Tieferlegung lt. GA: 30 mm; Achslast bis: 960 kg
B12 PK	**1.9 TDI 4motion, 2.3 V5 4motion, 2.8 V6 4motion** 12/98 - 05/05 66 -150 kW	**46-180209**		siehe Gutachten VA: Tieferlegung lt. GA: 30 mm; Achslast bis: 1050 kg HA: ohne Niveauregulierung; Tieferlegung lt. GA: 30 mm; Achslast bis: 1120 kg
B12 PK	**1.9 TDI, 2.3 V5** 10/98 - 05/05 74 -110 kW	**46-180384**		siehe Gutachten; Schaltgetriebe VA: Tieferlegung lt. GA: 30 mm; Achslast bis: 1000 kg HA: ohne Niveauregulierung; Tieferlegung lt. GA: 30 mm; Achslast bis: 960 kg
B12 PK	**1.9 TDI, 2.3 V5** 10/98 - 05/05 74 -110 kW	**46-180391**		siehe Gutachten; Automatik VA: Tieferlegung lt. GA: 30 mm; Achslast bis: 1050 kg HA: ohne Niveauregulierung; Tieferlegung lt. GA: 30 mm; Achslast bis: 960 kg
B12 PK	**1.9 TDI, 2.3 V5** 10/00 - 05/05 96 -125 kW	**46-180391**		siehe Gutachten; Schaltgetriebe VA: Tieferlegung lt. GA: 30 mm; Achslast bis: 1050 kg HA: ohne Niveauregulierung; Tieferlegung lt. GA: 30 mm; Achslast bis: 960 kg
B12 SL	**1.4 16V, 1.6, 1.6 16V, 1.6 FSI, 1.8, 1.8 T, 1.9 SDI, 1.9 TDI, 2.0** 10/98 - 05/05 50 -132 kW	**46-180308**		siehe Gutachten VA: Tieferlegung lt. GA: 45-50 mm; Achslast bis: 950 kg HA: ohne Niveauregulierung; Tieferlegung lt. GA: 30-35 mm; Achslast bis: 1000 kg
B12 SL	**1.8, 1.8 T, 1.9 TDI, 2.0, 2.3 V5** 10/98 - 05/05 66 -132 kW	**46-180315**		siehe Gutachten VA: Tieferlegung lt. GA: 25-30 mm; Achslast bis: 1000 kg HA: ohne Niveauregulierung; Tieferlegung lt. GA: 30-35 mm; Achslast bis: 1000 kg
B14	**1.4 16V, 1.6, 1.6 16V, 1.6 FSI, 1.8, 1.8 T, 1.9 SDI, 1.9 TDI, 2.0, 2.3 V5, 2.8 VR6** 11/98 - 07/05 50 -147 kW	**47-124851**		Für einige Rad/Reifenkomb. sind Distanzscheiben erforderlich; siehe Gutachten VA: Tieferlegung lt. GA: 25-45 mm; Achslast bis: 1060 kg HA: Tieferlegung lt. GA: 20-40 mm; Achslast bis: 1010 kg
B14	**1.8 4motion, 1.9 TDI 4motion, 2.0 4motion, 2.3 V5 4motion, 2.8 V6 4motion** 12/98 - 05/05 66 -150 kW	**47-080416**		Für einige Rad/Reifenkomb. sind Distanzscheiben erforderlich; siehe Gutachten VA: Tieferlegung lt. GA: 30-50 mm; Achslast bis: 1110 kg HA: Tieferlegung lt. GA: 30-50 mm; Achslast bis: 1080 kg
B16 PSS9	**1.4 16V, 1.6, 1.6 16V, 1.6 FSI, 1.8, 1.8 T, 1.9 SDI, 1.9 TDI, 2.0, 2.3 V5, 2.8 VR6** 11/98 - 07/05 50 -147 kW	**48-080651**		Für einige Rad/Reifenkomb. sind Distanzscheiben erforderlich; siehe Gutachten VA: Tieferlegung lt. GA: 25-45 mm; Achslast bis: 1060 kg HA: Tieferlegung lt. GA: 25-45 mm; Achslast bis: 1010 kg

VW

VW BORA (1J2)

B16 PSS9	**1.8 4motion, 1.9 TDI 4motion, 2.0 4motion, 2.3 V5 4motion, 2.8 V6 4motion** 12/98 - 05/05 66 -150 kW	**48-080422**		Für einige Rad/Reifenkomb. sind Distanzscheiben erforderlich; siehe Gutachten VA: Tieferlegung lt. GA: 30-50 mm; Achslast bis: 1110 kg HA: Tieferlegung lt. GA: 30-50 mm; Achslast bis: 1080 kg

VW BORA Kombi (1J6)

B1	**1.4 16V, 1.6, 1.6 16V, 1.8 T, 1.9 TDI, 2.0, 2.3 V5, 2.8 VR6** 03/00 - 12/01 55 -150 kW	**12-116966**	**12-117079**	-> CH.Nr.: 1J-Y-530 000 VA: mit Kugellager HA: ohne Kugellager; Material: Gummi/Metall; Material: Aluminium
B1	**1.4 16V, 1.6, 1.6 16V, 1.6 FSI, 1.8 T, 1.9 TDI, 2.0, 2.3 V5** 12/01 - 05/05 55 -132 kW	**12-116966**	**12-117840**	CH.Nr.: 1J-Y-530 001 -> VA: mit Kugellager HA: ohne Kugellager
B1	**1.8 4motion, 1.9 TDI 4motion, 2.0 4motion, 2.3 V5 4motion, 2.8 V6 4motion** 05/99 - 05/05 74 -150 kW	**12-116966**		VA: mit Kugellager
B3	**1.4 16V** 09/01 - 05/05 55 kW	**37-131432**		Standardfahrwerk; mit AC
B3	**1.6, 1.6 16V, 1.6 FSI, 2.0** 05/99 - 05/05 74 -85 kW	**37-134129**	**36-131297**	Standardfahrwerk
B3	**1.6, 1.6 16V, 1.6 FSI, 1.8 T, 1.9 TDI, 2.0** 05/99 - 05/05 66 -132 kW		**36-155101**	Standardfahrwerk; Verstärkte Ausführung .
B3	**1.8 4motion, 1.9 TDI 4motion, 2.0 4motion, 2.3 V5 4motion, 2.8 V6 4motion** 05/99 - 05/05 74 -150 kW		**36-237265**	Standardfahrwerk
B3	**1.8 T, 1.9 TDI, 2.3 V5, 2.8 VR6** 03/00 - 05/05 66 -150 kW	**37-131425**	**36-131297**	Standardfahrwerk
B4	**1.4 16V, 1.6, 1.6 16V, 1.6 FSI, 1.8 T, 1.9 TDI, 2.0, 2.3 V5, 2.8 VR6** 03/00 - 05/05 55 -150 kW	**22-045744** **11-103455** SP	**19-068633** **11-115755** SP	Standardfahrwerk
B4	**1.4 16V, 1.6, 1.6 16V, 1.6 FSI, 1.8 T, 1.9 TDI, 2.0, 2.3 V5, 2.8 VR6** 03/00 - 05/05 55 -150 kW	**22-045751** **11-103455** SP		Sportfahrwerk
B4	**1.4 16V, 1.6, 1.6 16V, 1.6 FSI, 1.8 T, 1.9 TDI, 2.0, 2.3 V5, 2.8 VR6** 03/00 - 05/05 55 -150 kW	**22-045744** **11-103455** SP	**19-140032** **11-115755** SP	Schlechtwegeausführung
B4	**1.8 4motion, 1.9 TDI 4motion, 2.0 4motion, 2.3 V5 4motion, 2.8 V6 4motion** 05/99 - 05/05 74 -150 kW	**22-145550**		Standardfahrwerk
B6 Sport	**1.4 16V, 1.6, 1.6 16V, 1.6 FSI, 1.8 T, 1.9 TDI, 2.0, 2.3 V5, 2.8 VR6** 03/00 - 05/05 55 -150 kW	**35-044079**	**24-064095** **11-115755** SP	VA: Einrohr Upside Down
B6 Sport	**1.8 4motion, 1.9 TDI 4motion, 2.0 4motion, 2.3 V5 4motion, 2.8 V6 4motion** 05/99 - 05/05 74 -150 kW	**35-046370**	**24-060349**	
B8	**1.4 16V, 1.6, 1.6 16V, 1.6 FSI, 1.8 T, 1.9 TDI, 2.0, 2.3 V5, 2.8 VR6** 03/00 - 05/05 55 -150 kW	**35-044086**	**24-064101** **11-115755** SP	VA: Einrohr Upside Down
B8	**1.8 4motion, 1.9 TDI 4motion, 2.0 4motion, 2.3 V5 4motion, 2.8 V6 4motion** 05/99 - 05/05 74 -150 kW	**35-046387**	**24-060356**	
B10	**1.4 16V, 1.6, 1.6 16V, 1.6 FSI, 1.8 T, 1.9 TDI, 2.0, 2.3 V5, 2.8 VR6** 03/00 - 05/05 55 -150 kW	*46-111944*		siehe Gutachten VA: Tieferlegung lt. GA: 55 mm; Achslast bis: 980 kg HA: Tieferlegung lt. GA: 40 mm

V

			
VW			
VW BORA Kombi (1J6)			
B10 **1.4 16V, 1.6, 1.6 16V, 1.6 FSI, 1.8 T, 1.9 TDI, 2.0, 2.3 V5, 2.8 VR6** 03/00 - 05/05 55 -150 kW	*46-111937*		siehe Gutachten VA: Tieferlegung lt. GA: 55 mm; Achslast bis: 1020 kg; Achslast ab: 981 kg HA: Tieferlegung lt. GA: 40 mm
B12 PK **1.4 16V, 1.6, 1.6 16V, 1.6 FSI** 02/00 - 05/05 55 -81 kW	**46-180407**		siehe Gutachten VA: Tieferlegung lt. GA: 30 mm; Achslast bis: 930 kg HA: ohne Niveauregulierung; Tieferlegung lt. GA: 30 mm; Achslast bis: 1020 kg
B12 PK **1.8 4motion, 1.9 TDI 4motion, 2.0 4motion** 05/99 - 05/05 74 -110 kW	**46-180193**		siehe Gutachten VA: Tieferlegung lt. GA: 30 mm; Achslast bis: 1030 kg HA: ohne Niveauregulierung; Tieferlegung lt. GA: 30 mm; Achslast bis: 1120 kg
B12 PK **1.8 T** 05/00 - 05/05 110 -132 kW	**46-180421**		siehe Gutachten VA: Tieferlegung lt. GA: 30 mm; Achslast bis: 1000 kg HA: ohne Niveauregulierung; Tieferlegung lt. GA: 30 mm; Achslast bis: 1020 kg
B12 PK **2.0** 05/99 - 05/05 85 kW	**46-180414**		siehe Gutachten VA: Tieferlegung lt. GA: 30 mm; Achslast bis: 970 kg HA: ohne Niveauregulierung; Tieferlegung lt. GA: 30 mm; Achslast bis: 1020 kg
B12 PK **1.9 TDI** 05/99 - 05/05 66 -81 kW	**46-180421**		siehe Gutachten; Automatik VA: Tieferlegung lt. GA: 30 mm; Achslast bis: 1000 kg HA: ohne Niveauregulierung; Tieferlegung lt. GA: 30 mm; Achslast bis: 1020 kg
B12 PK **1.9 TDI** 05/99 - 05/05 66 -81 kW	**46-180414**		siehe Gutachten; Schaltgetriebe VA: Tieferlegung lt. GA: 30 mm; Achslast bis: 970 kg HA: ohne Niveauregulierung; Tieferlegung lt. GA: 30 mm; Achslast bis: 1020 kg
B12 PK **1.9 TDI, 2.3 V5** 05/99 - 05/05 74 -110 kW	**46-180438**		siehe Gutachten; Automatik VA: Tieferlegung lt. GA: 30 mm; Achslast bis: 1050 kg HA: ohne Niveauregulierung; Tieferlegung lt. GA: 30 mm; Achslast bis: 1020 kg
B12 PK **1.9 TDI, 2.3 V5** 05/99 - 05/05 74 -110 kW	**46-180421**		siehe Gutachten; Schaltgetriebe VA: Tieferlegung lt. GA: 30 mm; Achslast bis: 1000 kg HA: ohne Niveauregulierung; Tieferlegung lt. GA: 30 mm; Achslast bis: 1020 kg
B12 PK **1.9 TDI 4motion, 2.3 V5 4motion, 2.8 V6 4motion** 05/99 - 05/05 74 -150 kW	**46-180209**		siehe Gutachten VA: Tieferlegung lt. GA: 30 mm; Achslast bis: 1050 kg HA: ohne Niveauregulierung; Tieferlegung lt. GA: 30 mm; Achslast bis: 1120 kg
B12 PK **1.9 TDI, 2.3 V5** 10/00 - 05/05 96 -125 kW	**46-180438**		siehe Gutachten; Schaltgetriebe VA: Tieferlegung lt. GA: 30 mm; Achslast bis: 1050 kg HA: ohne Niveauregulierung; Tieferlegung lt. GA: 30 mm; Achslast bis: 1020 kg
VW CADDY I (14)			
B1 **1.5, 1.6, 1.6 D, 1.8** 08/82 - 07/92 40 -70 kW	**12-117369**		VA: Material: Gummi/Metall; mit Abstandshülse
B3 **1.5, 1.6, 1.8** 08/82 - 07/92 51 -70 kW	**36-134199**		Standardfahrwerk; Verstärkte Ausführung .
B3 **1.6 D** 08/82 - 07/92 40 kW	**36-134199**		Standardfahrwerk
B3 BF **1.5, 1.6, 1.6 D, 1.8** 08/82 - 07/92 40 -70 kW		**39-202413**	HA: Parabelfeder m. Unterfeder
B4 **1.5, 1.6, 1.6 D, 1.8** 08/82 - 07/92 40 -70 kW	**i.V.** **21-030338** **11-101291** SP		VA: nur für verschraubte Federbeine
B6 Sport **1.5, 1.6, 1.6 D, 1.8** 08/82 - 07/92 40 -70 kW	**i.V.** **34-001370**	**24-027618** OIO	VA: nur für verschraubte Federbeine
B8 **1.5, 1.6, 1.6 D, 1.8** 08/82 - 07/92 40 -70 kW	**i.V.** **34-001370**	**24-027618** OIO	VA: nur für verschraubte Federbeine

V

				
VW				
VW CADDY II Kombi (9K9B)				
B1	**1.4, 1.4 16V, 1.6, 1.7 SDI, 1.9 D, 1.9 SDI, 1.9 TDI** 11/95 - 01/04 42 -66 kW	**12-117659**		VA: mit Kugellager
B2	**1.4, 1.4 16V, 1.6, 1.7 SDI, 1.9 D, 1.9 SDI, 1.9 TDI** 11/95 - 01/04 42 -66 kW	**17-104029** **11-101307** SP	**15-106384** OIO	
B3	**1.4, 1.4 16V, 1.6, 1.7 SDI, 1.9 D, 1.9 SDI, 1.9 TDI** 11/95 - 01/04 42 -66 kW	**36-203130**		Standardfahrwerk
B4	**1.4, 1.4 16V, 1.6, 1.7 SDI, 1.9 D, 1.9 SDI, 1.9 TDI** 11/95 - 01/04 42 -66 kW	**22-044761** **11-101307** SP	**19-106397** OIO	
VW CADDY II Kasten (9K9A)				
B1	**1.4, 1.7 SDI, 1.9 D, 1.9 SDI, 1.9 TDI, 60 1.4, 75 1.6** 11/95 - 01/04 42 -66 kW	**12-117659**		VA: mit Kugellager
B2	**1.4, 1.7 SDI, 1.9 D, 1.9 SDI, 1.9 TDI, 60 1.4, 75 1.6** 11/95 - 01/04 42 -66 kW	**17-104029** **11-101307** SP	**15-106384** OIO	
B3	**1.4, 75 1.6** 11/95 - 01/04 55 kW	**36-203130**	**36-134250**	Standardfahrwerk
B3	**1.7 SDI, 1.9 D, 1.9 SDI, 1.9 TDI** 11/95 - 01/04 42 -66 kW	**36-203130**	**36-131297**	Standardfahrwerk
B4	**1.4, 1.7 SDI, 1.9 D, 1.9 SDI, 1.9 TDI, 60 1.4, 75 1.6** 11/95 - 01/04 42 -66 kW	**22-044761** **11-101307** SP	**19-106397** OIO	
VW CADDY II Pick-up (9U7)				
B1	**1.6, 1.9 D** 06/96 - 12/00 47 -55 kW	**12-117659**		VA: mit Kugellager
B2	**1.6, 1.9 D** 06/96 - 12/00 47 -55 kW	**17-104029** **11-101307** SP		
B3	**1.6, 1.9 D** 06/96 - 12/00 47 -55 kW	**36-213962**	**i.V.**	Standardfahrwerk
B4	**1.6, 1.9 D** 06/96 - 12/00 47 -55 kW	**22-044761** **11-101307** SP		
VW CADDY III Kombi (2KB, 2KJ)				
B1	**1.2 TSI, 1.4, 1.4 16V, 1.6, 1.6 TDI, 1.9 TDI, 2.0 SDI, 2.0 TDI, 2.0 TDI 16V** 09/07 - 48 -125 kW	**12-224074**		VA: mit Kugellager
B3	**1.2 TSI, 1.4, 1.4 16V, 1.6** 04/04 - 55 -77 kW	**37-148102**		Standardfahrwerk
B3	**1.2 TSI, 1.4, 1.4 16V, 1.6** 04/04 - 55 -77 kW	**37-148119**		Standardfahrwerk; Verstärkte Ausführung .
B3	**1.6 TDI, 1.9 TDI, 2.0 SDI, 2.0 TDI, 2.0 TDI 16V** 09/07 - 48 -125 kW	**37-148119**		Standardfahrwerk
B4	**1.2 TSI, 1.4, 1.4 16V, 1.6, 1.6 TDI, 1.9 TDI, 2.0 SDI, 2.0 TDI, 2.0 TDI 16V** 09/07 - 48 -125 kW	**22-131607** **11-103455** SP	**19-142449** OIO	Standardfahrwerk VA: Øa: 50 mm; Baumuster: G02

V

				
VW				
VW CADDY III Kombi (2KB, 2KJ)				
B4	**1.2 TSI, 1.4, 1.4 16V, 1.6, 1.6 TDI, 1.9 TDI, 2.0 SDI, 2.0 TDI, 2.0 TDI 16V** 09/07 - 48 -125 kW	**22-131614** **11-103455** SP	**19-142449**	Standardfahrwerk VA: Øa: 55 mm; Baumuster: G07,G08
B4	**1.2 TSI, 1.4, 1.4 16V, 1.6, 1.6 BiFuel, 1.6 TDI, 1.9 TDI, 2.0 EcoFuel, 2.0 SDI, 2.0 TDI, 2.0 TDI 16V** 09/07 - 48 -125 kW	**22-139184** **11-103455** SP	**19-142449**	Sportfahrwerk VA: Øa: 50 mm; Baumuster: G02
B4	**1.2 TSI, 1.4, 1.4 16V, 1.6, 1.6 BiFuel, 1.6 TDI, 1.9 TDI, 2.0 EcoFuel, 2.0 SDI, 2.0 TDI, 2.0 TDI 16V** 09/07 - 48 -125 kW	**22-139191** **11-103455** SP	**19-142449**	Sportfahrwerk VA: Øa: 55 mm; Baumuster: G07,G08
B4	**1.6 BiFuel, 2.0 EcoFuel** 04/06 - 75 -80 kW	**22-131607** **11-103455** SP		Standardfahrwerk VA: Øa: 50 mm; Baumuster: G02
B4	**1.6 BiFuel, 2.0 EcoFuel** 04/06 - 75 -80 kW	**22-131614** **11-103455** SP		Standardfahrwerk VA: Øa: 55 mm; Baumuster: G07,G08
B6 Sport	**1.2 TSI, 1.4, 1.4 16V, 1.6, 1.6 BiFuel, 1.6 TDI, 1.9 TDI, 2.0 EcoFuel, 2.0 SDI, 2.0 TDI, 2.0 TDI 16V** 09/07 - 48 -125 kW	**35-113751**	**24-202633**	Standardfahrwerk VA: Øa: 50 mm
B6 Sport	**1.2 TSI, 1.4, 1.4 16V, 1.6, 1.6 BiFuel, 1.6 TDI, 1.9 TDI, 2.0 EcoFuel, 2.0 SDI, 2.0 TDI, 2.0 TDI 16V** 09/07 - 48 -125 kW	**35-108177**	**24-202633**	Standardfahrwerk VA: Øa: 55 mm
B8	**1.2 TSI, 1.4, 1.4 16V, 1.6, 1.6 BiFuel, 1.6 TDI, 1.9 TDI, 2.0 EcoFuel, 2.0 SDI, 2.0 TDI, 2.0 TDI 16V** 09/07 - 48 -125 kW	**35-113768**	**24-202633**	Standardfahrwerk VA: Øa: 50 mm
B8	**1.2 TSI, 1.4, 1.4 16V, 1.6, 1.6 BiFuel, 1.6 TDI, 1.9 TDI, 2.0 EcoFuel, 2.0 SDI, 2.0 TDI, 2.0 TDI 16V** 09/07 - 48 -125 kW	**35-108191**	**24-202633**	Standardfahrwerk VA: Øa: 55 mm
VW CADDY III Kasten (2KA, 2KH, 2CA, 2CH)				
B1	**1.4, 1.4 16V, 1.6, 1.6 TDI, 1.9 TDI, 2.0 SDI, 2.0 TDI, 2.0 TDI 16V** 03/04 - 51 -125 kW	**12-224074**		VA: mit Kugellager
B3	**1.4, 1.4 16V, 1.6** 03/04 - 55 -75 kW	**37-148102**		Standardfahrwerk
B3	**1.4, 1.4 16V, 1.6** 03/04 - 55 -75 kW	**37-148119**		Standardfahrwerk; Verstärkte Ausführung .
B3	**1.6 TDI, 1.9 TDI, 2.0 SDI, 2.0 TDI, 2.0 TDI 16V** 09/07 - 51 -125 kW	**37-148119**		Standardfahrwerk
B4	**1.2 TSI, 1.4, 1.4 16V, 1.6, 1.6 TDI, 1.9 TDI, 2.0 SDI, 2.0 TDI, 2.0 TDI 16V** 09/07 - 51 -125 kW	**22-131607** **11-103455** SP	**19-142449**	Standardfahrwerk VA: Øa: 50 mm; Baumuster: G02
B4	**1.2 TSI, 1.4, 1.4 16V, 1.6, 1.6 TDI, 1.9 TDI, 2.0 SDI, 2.0 TDI, 2.0 TDI 16V** 09/07 - 51 -125 kW	**22-131614** **11-103455** SP	**19-142449**	Standardfahrwerk VA: Øa: 55 mm; Baumuster: G07,G08
B4	**1.2 TSI, 1.4, 1.4 16V, 1.6, 1.6 BiFuel, 1.6 TDI, 1.9 TDI, 2.0 EcoFuel, 2.0 SDI, 2.0 TDI, 2.0 TDI 16V** 09/07 - 51 -125 kW	**22-139184** **11-103455** SP	**19-142449**	Sportfahrwerk VA: Øa: 50 mm; Baumuster: G02
B4	**1.2 TSI, 1.4, 1.4 16V, 1.6, 1.6 BiFuel, 1.6 TDI, 1.9 TDI, 2.0 EcoFuel, 2.0 SDI, 2.0 TDI, 2.0 TDI 16V** 09/07 - 51 -125 kW	**22-139191** **11-103455** SP	**19-142449**	Sportfahrwerk VA: Øa: 55 mm; Baumuster: G07,G08

				
VW				
VW CADDY III Kasten (2KA, 2KH, 2CA, 2CH)				
B4	**1.6 BiFuel, 2.0 EcoFuel** 04/06 - 75 -80 kW	**22-131607** **11-103455** SP		Standardfahrwerk VA: Øa: 50 mm; Baumuster: G02
B4	**1.6 BiFuel, 2.0 EcoFuel** 04/06 - 75 -80 kW	**22-131614** **11-103455** SP		Standardfahrwerk VA: Øa: 55 mm; Baumuster: G07,G08
B6 Sport	**1.2 TSI, 1.4, 1.4 16V, 1.6, 1.6 BiFuel, 1.6 TDI, 1.9 TDI, 2.0 EcoFuel, 2.0 SDI, 2.0 TDI, 2.0 TDI 16V** 09/07 - 51 -125 kW	**35-113751**	**24-202633**	Standardfahrwerk VA: Øa: 50 mm
B6 Sport	**1.2 TSI, 1.4, 1.4 16V, 1.6, 1.6 BiFuel, 1.6 TDI, 1.9 TDI, 2.0 EcoFuel, 2.0 SDI, 2.0 TDI, 2.0 TDI 16V** 09/07 - 51 -125 kW	**35-108177**	**24-202633**	Standardfahrwerk VA: Øa: 55 mm
B8	**1.2 TSI, 1.4, 1.4 16V, 1.6, 1.6 BiFuel, 1.6 TDI, 1.9 TDI, 2.0 EcoFuel, 2.0 SDI, 2.0 TDI, 2.0 TDI 16V** 09/07 - 51 -125 kW	**35-113768**	**24-202633**	Sportfahrwerk VA: Øa: 50 mm
B8	**1.2 TSI, 1.4, 1.4 16V, 1.6, 1.6 BiFuel, 1.6 TDI, 1.9 TDI, 2.0 EcoFuel, 2.0 SDI, 2.0 TDI, 2.0 TDI 16V** 09/07 - 51 -125 kW	**35-108191**	**24-202633**	Sportfahrwerk VA: Øa: 55 mm
VW CITYGOLF				
B4	**1.3, 1.4, 1.6, 1.8** 01/81 - 08/09 44 -92 kW	**22-224668** **11-101307** SP	**19-019550** **11-101345** SP	
VW CORRADO (53I)				
B1	**1.8 16V, 1.8 G60, 2.0 i, 2.0 i 16V, 2.9 VR6** 09/88 - 12/95 85 -140 kW	**12-116775**	**12-117239**	VA: Øi: 14 mm; Øa: 126 mm; Material: Gummi/Metall; mit Kugellager HA: ohne Kugellager
B3	**1.8 16V, 1.8 G60, 2.0 i, 2.0 i 16V, 2.9 VR6** 09/88 - 12/95 85 -140 kW	**36-160563**		Standardfahrwerk
B4	**1.8 16V, 1.8 G60, 2.0 i, 2.0 i 16V** 09/88 - 12/95 85 -118 kW	**22-041234** **11-101291** SP	**19-019963** **11-101352** SP	nur für Fahrzeuge mit Basisachse
B4	**1.8 16V, 1.8 G60, 2.0 i, 2.0 i 16V, 2.9 VR6** 09/88 - 12/95 85 -140 kW	**22-045027** **11-101291** SP	**19-019963** **11-101352** SP	nur für Fahrzeuge mit Plusachse
B6 Sport	**1.8 16V, 1.8 G60, 2.0 i 16V** 09/88 - 12/95 100 -118 kW	*35-002147*	**24-014175** **11-101352** SP	nur für Fahrzeuge mit Basisachse
B6 Sport	**1.8 G60** 06/93 - 09/93 118 kW	**35-043911**	**24-014175** **11-101352** SP	nur für Fahrzeuge mit Plusachse; Einrohrsystem
B6 Sport	**2.0 i, 2.0 i 16V** 06/93 - 12/95 85 -100 kW	**35-043911**	**24-014175** **11-101352** SP	nur für Fahrzeuge mit Plusachse; Einrohrsystem
B6 Sport	**2.9 VR6** 08/91 - 12/95 140 kW	**35-043911**	**24-015295** **11-101352** SP	Einrohrsystem
B6 Sport	**2.9 VR6** 08/91 - 12/95 140 kW	**35-043911** **11-101291** SP	**24-015295** **11-101352** SP	Zweirohrsystem
B8	**1.8 16V, 1.8 G60, 2.0 i, 2.0 i 16V, 2.9 VR6** 09/88 - 12/95 85 -140 kW	*35-003878*	**24-015530** **11-101352** SP	nur für Fahrzeuge mit Basisachse
B8	**2.0 i, 2.0 i 16V** 08/91 - 12/95 85 -100 kW	**35-043928**	**24-015530** **11-101352** SP	nur für Fahrzeuge mit Plusachse; Einrohrsystem

V







VW				
VW CORRADO (53I)				
B8	**2.9 VR6** 08/91 - 12/95 140 kW	**35-043928**	**24-015530**	nur für Fahrzeuge mit Plusachse; Einrohrsystem
B8	**2.9 VR6** 08/91 - 12/95 140 kW	**11-101291** SP	**24-015530**	nur für Fahrzeuge mit Plusachse; Zweirohrsystem
B8	**2.9 VR6** 08/91 - 12/95 140 kW	*22-233677*		Länderausführung kürzen um; nur für Fahrzeuge mit Basisachse
B12 PK	**1.8 16V, 1.8 G60, 2.0 i, 2.0 i 16V, 2.9 VR6** 09/88 - 12/95 85 -140 kW	**46-190093**		nur für Fahrzeuge mit Basisachse; siehe Gutachten VA: Tieferlegung lt. GA: 25-30 mm; Achslast bis: 950 kg HA: Tieferlegung lt. GA: 25 mm; Achslast bis: 710 kg
B12 PK	**1.8 16V, 1.8 G60, 2.0 i, 2.0 i 16V, 2.9 VR6** 09/88 - 12/95 85 -140 kW	**46-190109**		nur für Fahrzeuge mit Plusachse; siehe Gutachten VA: Tieferlegung lt. GA: 25-30 mm; Achslast bis: 950 kg HA: Tieferlegung lt. GA: 25 mm; Achslast bis: 710 kg
B14	**1.8 16V, 1.8 G60, 2.0 i, 2.0 i 16V, 2.9 VR6** 09/88 - 12/95 85 -140 kW	**47-124844**		Für einige Rad/Reifenkomb. sind Distanzscheiben erforderlich; siehe Gutachten VA: Tieferlegung lt. GA: 30-50 mm; Achslast bis: 950 kg HA: Tieferlegung lt. GA: 0-10 mm; Achslast bis: 710 kg
B16 PSS9	**1.8 16V, 1.8 G60, 2.0 i, 2.0 i 16V, 2.9 VR6** 09/88 - 12/95 85 -140 kW	**48-080569**		Für einige Rad/Reifenkomb. sind Distanzscheiben erforderlich; siehe Gutachten VA: Tieferlegung lt. GA: 30-50 mm; Achslast bis: 950 kg HA: Tieferlegung lt. GA: 0-10 mm; Achslast bis: 710 kg
MS	**1.8 16V, 1.8 G60, 2.0 i, 2.0 i 16V, 2.9 VR6** 09/88 - 12/95 85 -140 kW	*35-044062*	*24-224024*	HA: Kenngröße: 300/120; mit Unibal-Gelenklager
VW DERBY (86)				
B1	**0.9, 1.1, 1.3** 02/77 - 09/81 29 -44 kW	**12-117383**		
B3	**0.9, 1.1, 1.3** 02/77 - 09/81 29 -44 kW	*36-134151*	**36-225989**	Standardfahrwerk
B4	**0.9, 1.1, 1.3** 02/77 - 09/81 29 -44 kW	**21-030345**	**19-019642** **11-101390** SP	
B6 Sport	**0.9, 1.1, 1.3** 02/77 - 09/81 29 -44 kW	**34-000175**	**24-181495**	
B8	**0.9, 1.1, 1.3** 02/77 - 09/81 29 -44 kW	**34-030011**	**24-016193**	
VW DERBY (86C, 80)				
B1	**1.0, 1.1, 1.3** 08/81 - 12/84 29 -55 kW	**12-117383**		
B3	**1.0, 1.1, 1.3** 08/81 - 12/84 29 -44 kW	*36-130948*	**36-225989**	Standardfahrwerk
B3	**1.3** 09/82 - 12/84 55 kW		**36-225989**	Standardfahrwerk
B4	**1.0, 1.1, 1.3** 08/81 - 12/84 29 -55 kW	**21-030345**	**19-019642** **11-101390** SP	
B6 Sport	**1.0, 1.1, 1.3** 08/81 - 12/84 29 -55 kW	**34-000175**	**24-181495**	
B8	**1.0, 1.1, 1.3** 08/81 - 12/84 29 -55 kW	**34-030011**	**24-016193**	

V







VW				
VW EOS (1F7)				
B1	**1.4 TSI, 1.6 FSI, 2.0 FSI, 2.0 TDI, 2.0 TDI 16V, 2.0 TFSI, 2.0 TSI, 3.2 V6, 3.6 V6** 06/06 - 85 -191 kW	**12-224074**	**12-224081**	VA: mit Kugellager HA: ohne Kugellager
B3	**1.4 TSI** 11/07 - 90 kW	**36-241583**	**36-148240**	Standardfahrwerk VA: nicht: Blue Motion
B3	**1.4 TSI** 11/07 - 90 kW	**37-133757**		Ausstattung: Blue Motion
B3	**1.4 TSI** 05/08 - 118 kW	**36-241583**	**i.V.**	Standardfahrwerk
B3	**1.6 FSI, 2.0 FSI** 03/06 - 05/08 85 -110 kW	**36-241583**	**36-148240**	Standardfahrwerk
B3	**2.0 TDI, 2.0 TDI 16V, 2.0 TFSI, 2.0 TSI** 03/06 - 100 -155 kW	**37-133757**	**36-148240**	Standardfahrwerk VA: Schaltgetriebe
B3	**2.0 TDI, 2.0 TDI 16V, 2.0 TFSI, 2.0 TSI** 03/06 - 100 -155 kW	**36-241590**		Standardfahrwerk; Automatik
B4	**1.4 TSI, 1.6 FSI, 2.0 FSI, 2.0 TDI, 2.0 TDI 16V, 2.0 TFSI, 2.0 TSI, 3.2 V6, 3.6 V6** 06/06 - 85 -191 kW	**22-131614**	**19-164915**	Standardfahrwerk VA: Øa: 55 mm
B6 Sport	**1.4 TSI, 1.6 FSI, 2.0 FSI, 2.0 TDI, 2.0 TDI 16V, 2.0 TFSI, 2.0 TSI, 3.2 V6, 3.6 V6** 06/06 - 85 -191 kW	**35-108177**	**24-137867**	VA: Øa: 55 mm
B8	**1.4 TSI, 1.6 FSI, 2.0 FSI, 2.0 TDI, 2.0 TDI 16V, 2.0 TFSI, 2.0 TSI, 3.2 V6, 3.6 V6** 06/06 - 85 -191 kW	**35-108191**	**24-137874**	VA: Øa: 55 mm
B12 PK	**1.4 TSI, 1.6 FSI** 06/06 - 85 -118 kW	**46-184351**		siehe Gutachten VA: Tieferlegung lt. GA: 25 mm; Achslast bis: 1010 kg HA: ohne Niveauregulierung; Tieferlegung lt. GA: 25 mm; Achslast bis: 1000 kg
B12 PK	**1.4 TSI, 2.0 FSI, 2.0 TDI, 2.0 TDI 16V, 2.0 TFSI, 2.0 TSI** 03/06 - 90 -155 kW	**46-184368**		siehe Gutachten VA: Tieferlegung lt. GA: 25 mm; Achslast bis: 1080 kg HA: ohne Niveauregulierung; Tieferlegung lt. GA: 25 mm; Achslast bis: 1000 kg
B12 PK	**2.0 TDI, 2.0 TDI 16V, 2.0 TFSI, 3.2 V6** 06/06 - 100 -184 kW	**46-184375**		mit DSG; siehe Gutachten VA: Tieferlegung lt. GA: 25 mm; Achslast bis: 1130 kg HA: ohne Niveauregulierung; Tieferlegung lt. GA: 25 mm; Achslast bis: 1000 kg
B14	**1.4 TSI, 1.6 FSI, 2.0 FSI, 2.0 TDI, 2.0 TDI 16V, 2.0 TFSI, 2.0 TSI, 3.2 V6, 3.6 V6** 06/06 - 85 -191 kW	**47-140868**		siehe Gutachten VA: Tieferlegung lt. GA: 30-50 mm; Achslast bis: 1190 kg HA: Tieferlegung lt. GA: 30-50 mm; Achslast bis: 1060 kg
B16 PSS9	**1.4 TSI, 1.6 FSI, 2.0 FSI, 2.0 TDI, 2.0 TDI 16V, 2.0 TFSI, 2.0 TSI, 3.2 V6, 3.6 V6** 06/06 - 85 -191 kW	**48-139137**		siehe Gutachten VA: Tieferlegung lt. GA: 30-50 mm; Achslast bis: 1190 kg HA: Tieferlegung lt. GA: 30-50 mm; Achslast bis: 1060 kg
VW FOX (5Z1)				
B1	**1.2, 1.4, 1.4 TDI** 04/05 - 40 -55 kW	**12-224395**		VA: mit Kugellager; für PR-Nr.: G09, G10
B3	**1.2, 1.4, 1.6** 10/03 - 40 -74 kW	**37-160678**	*36-160716*	Standardfahrwerk
B3	**1.2, 1.4, 1.6** 10/03 - 40 -74 kW	**37-160654**	**36-200108**	Standardfahrwerk; Verstärkte Ausführung .

V

				
VW				
VW FOX (5Z1)				
B3	**1.4 TDI, 1.9 D** 04/05 - 47 -51 kW	**37-160654**	**36-200108**	Standardfahrwerk
B4	**1.0, 1.0 Total Flex, 1.2, 1.4, 1.4 TDI, 1.6, 1.6 Total Flex, 1.9 D** 10/03 - 40 -74 kW	**22-105813**	**19-156699**	Standardfahrwerk
B12 PK	**1.2, 1.4, 1.4 TDI** 04/05 - 40 -55 kW	**46-207197**		siehe Gutachten VA: Tieferlegung lt. GA: 30 mm; Achslast bis: 870 kg HA: Tieferlegung lt. GA: 30 mm; Achslast bis: 800 kg
VW GOLF I (17)				
B1	**1.1, 1.3, 1.5, 1.5 D, 1.6, 1.6 D, 1.6 GTI, 1.6 TD, 1.8 GTI** 04/74 - 12/83 37 -82 kW	**12-117369**		VA: Material: Gummi/Metall; mit Abstandshülse
B3	**1.1, 1.5, 1.6** 04/74 - 02/84 37 -55 kW	**36-131105**	**36-131068**	Standardfahrwerk
B3	**1.1, 1.3, 1.5, 1.5 D, 1.6, 1.6 D, 1.6 GTI, 1.6 TD, 1.8 GTI** 04/74 - 12/83 37 -82 kW		**36-155095**	Standardfahrwerk; Verstärkte Ausführung .
B3	**1.1, 1.3** 08/79 - 12/83 38 -44 kW	**36-131105**	**36-131068**	Standardfahrwerk
B3	**1.5** 08/77 - 07/83 51 kW		**36-131068**	Standardfahrwerk
B3	**1.5 D** 08/76 - 07/80 37 kW	*36-134175*	**36-131068**	Standardfahrwerk
B3	**1.6 D, 1.6 GTI, 1.6 TD, 1.8 GTI** 08/76 - 12/83 40 -82 kW	**36-131105**	**36-155095**	Standardfahrwerk
B4	**1.1, 1.3, 1.5, 1.5 D, 1.6, 1.6 D, 1.6 GTI, 1.6 TD, 1.8 GTI** 04/74 - 12/83 37 -82 kW	i.V. **21-030338** **11-101307** SP	**19-019550** **11-101345** SP	VA: nur für verschraubte Federbeine
B6 Sport	**1.1, 1.3, 1.5, 1.5 D, 1.6, 1.6 D, 1.6 GTI, 1.6 TD, 1.8 GTI** 04/74 - 12/83 37 -82 kW	i.V. **34-001370**	**24-008372**	VA: nur für verschraubte Federbeine
B8	**1.1, 1.3, 1.5, 1.5 D, 1.6, 1.6 D, 1.6 GTI, 1.6 TD, 1.8 GTI** 04/74 - 12/83 37 -82 kW	i.V. **34-001370**	**24-015141**	VA: nur für verschraubte Federbeine
B12 PK	**1.1, 1.3, 1.5, 1.5 D, 1.6, 1.6 D, 1.6 GTI, 1.6 TD, 1.8 GTI** 04/74 - 12/83 37 -82 kW	**46-189868**		nur für verschraubte Federbeine; siehe Gutachten VA: Tieferlegung lt. GA: 30-40 mm; Achslast bis: 785 kg HA: Tieferlegung lt. GA: 30-35 mm; Achslast bis: 630 kg
MS	**1.1, 1.3, 1.5, 1.5 D, 1.6, 1.6 D, 1.6 GTI, 1.6 TD, 1.8 GTI** 04/74 - 12/83 37 -82 kW		*24-008341*	Baumuster: Race Gruppe N HA: Kenngröße: 200/73
MS	**1.1, 1.3, 1.5, 1.5 D, 1.6, 1.6 D, 1.6 GTI, 1.6 TD, 1.8 GTI** 04/74 - 12/83 37 -82 kW	**34-184530**	*24-008341*	Baumuster: Race Gruppe N VA: Kenngröße: 250/73; nur für verschraubte Federbeine HA: Kenngröße: 200/73
MS	**1.1, 1.3, 1.5, 1.5 D, 1.6, 1.6 D, 1.6 GTI, 1.6 TD, 1.8 GTI** 04/74 - 12/83 37 -82 kW	*35-603207*	*24-236997*	Baumuster: Rennen Gruppe A+H+2 VA: Kenngröße: 230/80; höhenverstellbar HA: Kenngröße: 200/73; mit Unibal-Gelenklager
MS	**1.1, 1.3, 1.5, 1.5 D, 1.6, 1.6 D, 1.6 GTI, 1.6 TD, 1.8 GTI** 04/74 - 12/83 37 -82 kW		*24-006576*	Baumuster: Rallye Gruppe N HA: Kenngröße: 150/45
VW GOLF I Cabriolet (155)				
B1	**1.3, 1.5, 1.6, 1.8** 08/82 - 12/89 40 -82 kW	**12-117369**		VA: Material: Gummi/Metall; mit Abstandshülse







VW				
VW GOLF I Cabriolet (155)				
B3	**1.5, 1.6, 1.8** 01/79 - 12/89 51 -82 kW	**36-134243**	**36-155095**	Standardfahrwerk
B4	**1.3, 1.5, 1.6, 1.8** 08/82 - 12/89 40 -82 kW	i.V. **21-030338** **11-101307** SP	**19-019550** **11-101345** SP	VA: nur für verschraubte Federbeine
B6 Sport	**1.3, 1.5, 1.6, 1.8** 08/82 - 12/89 40 -82 kW	i.V. **34-001370**	**24-008372** **11-101345** SP	VA: nur für verschraubte Federbeine
B8	**1.3, 1.5, 1.6, 1.8** 08/82 - 12/89 40 -82 kW	i.V. **34-001370**	**24-015141** **11-101345** SP	VA: nur für verschraubte Federbeine
B12 PK	**1.5, 1.6, 1.8** 01/79 - 12/89 51 -82 kW	**46-189943**		nur für verschraubte Federbeine; siehe Gutachten VA: Tieferlegung lt. GA: 30-40 mm; Achslast bis: 785 kg HA: Tieferlegung lt. GA: 30-35 mm; Achslast bis: 630 kg
MS	**1.6, 1.8** 08/79 - 12/89 72 -82 kW	**34-184530**	*24-008341*	Baumuster: Race Gruppe N VA: Kenngröße: 250/73; nur für verschraubte Federbeine HA: Kenngröße: 200/73
VW GOLF II (19E, 1G1)				
B1	**1.0, 1.3, 1.3 KAT, 1.6, 1.6 D, 1.6 TD, 1.8, 1.8 GTI, 1.8 GTI 16V, 1.8 GTI G60, 1.8 GTI G60 Syncro, 1.8 GTI KAT, 1.8 i KAT, 1.8 i Syncro KAT, 1.8 Syncro, 2.0** 01/84 - 07/92 33 -118 kW	**12-117963**	**12-117239**	VA: mit Kugellager; Material: Gummi/Metall HA: ohne Kugellager
B2	**1.0, 1.3, 1.3 KAT, 1.6, 1.6 D, 1.6 TD, 1.8, 1.8 i KAT, 2.0** 08/83 - 07/92 33 -66 kW	**16-031456** **17-047142** **11-101291** SP	**15-062192** **11-101352** SP	VA: nur für verschraubte Federbeine
B2	**1.8 i Syncro KAT, 1.8 Syncro** 02/86 - 10/91 66 -72 kW	**16-031456** **17-047142** **11-101291** SP		nicht: Country VA: nur für verschraubte Federbeine
B3	**1.0, 1.3, 1.3 KAT, 1.6, 1.8, 1.8 i KAT** 08/83 - 10/91 33 -66 kW	**36-130665**	**36-226085**	Standardfahrwerk
B3	**1.8 GTI, 1.8 GTI KAT** 08/83 - 10/91 77 -82 kW	**36-134199**	**36-226085**	Standardfahrwerk
B3	**1.6 D, 1.6 TD** 08/83 - 10/91 37 -59 kW	**36-226252**	**36-226085**	Standardfahrwerk
B4	**1.0, 1.3, 1.3 KAT, 1.6, 1.6 D, 1.6 TD, 1.8, 1.8 GTI, 1.8 GTI KAT, 1.8 i KAT, 2.0** 08/83 - 07/92 33 -82 kW	**22-041142** **21-030468** **11-101291** SP	**19-019741** **11-101352** SP	VA: nur für verschraubte Federbeine
B4	**1.0, 1.3, 1.3 KAT, 1.6, 1.6 D, 1.6 TD, 1.8, 1.8 i KAT, 2.0** 08/83 - 07/92 33 -66 kW		**19-124681** **11-101352** SP	Schlechtwegeausführung
B4	**1.8 i Syncro KAT, 1.8 Syncro** 02/86 - 10/91 66 -72 kW	**22-219589** **11-101291** SP	**19-219592**	Ausstattung: Country
B4	**1.8 GTI 16V, 1.8 GTI G60** 02/86 - 10/91 95 -118 kW	**22-041142** **21-030468** **11-101291** SP	**19-019963** **11-101352** SP	VA: nur für verschraubte Federbeine
B4	**1.8 GTI G60 Syncro, 1.8 i Syncro KAT, 1.8 Syncro** 02/86 - 10/91 66 -118 kW	**22-041142** **21-030468** **11-101291** SP		nicht: Country VA: nur für verschraubte Federbeine
B6 Sport	**1.0, 1.3, 1.3 KAT, 1.6, 1.6 D, 1.6 TD, 1.8, 1.8 GTI, 1.8 GTI 16V, 1.8 GTI G60, 1.8 GTI KAT, 1.8 i KAT, 2.0** 08/83 - 07/92 33 -118 kW	**35-181590** **34-001028**	**24-006569** **11-101352** SP	VA: nur für verschraubte Federbeine HA: höhenverstellbar

V

				
VW				
VW GOLF II (19E, 1G1)				
B6 Sport	**1.8 GTI, 1.8 GTI 16V, 1.8 GTI G60, 1.8 GTI KAT** 08/83 - 10/91 77 -118 kW	**35-181590**	**24-006569**	HA: höhenverstellbar
B6 Sport	**1.8 GTI G60 Syncro, 1.8 i Syncro KAT, 1.8 Syncro** 02/86 - 10/91 66 -118 kW	**35-043911**	**24-629485**	nicht: Country
B8	**1.0, 1.3, 1.3 KAT, 1.6, 1.6 D, 1.6 TD, 1.8, 1.8 GTI, 1.8 GTI 16V, 1.8 GTI G60, 1.8 GTI KAT, 1.8 i KAT, 2.0** 08/83 - 07/92 33 -118 kW	**35-003663**	**24-015042** **11-101352** SP	
B8	**1.8 GTI G60 Syncro, 1.8 i Syncro KAT, 1.8 Syncro** 02/86 - 10/91 66 -118 kW	**35-003663**	**24-629485**	nicht: Country
B12 PK	**1.0, 1.3, 1.3 KAT, 1.6, 1.8, 1.8 GTI, 1.8 GTI G60, 1.8 GTI KAT, 1.8 i KAT** 08/83 - 10/91 33 -118 kW	**46-189950**		siehe Gutachten VA: Tieferlegung lt. GA: 30-40 mm; Achslast bis: 840 kg HA: Tieferlegung lt. GA: 30-35 mm; Achslast bis: 740 kg
B12 PK	**1.6 D, 1.6 TD, 1.8 GTI 16V** 08/83 - 10/91 37 -102 kW	**46-189967**		siehe Gutachten VA: Tieferlegung lt. GA: 20 mm; Achslast bis: 840 kg HA: Tieferlegung lt. GA: 20 mm; Achslast bis: 740 kg
B14	**1.0, 1.3, 1.3 KAT, 1.6, 1.6 D, 1.6 TD, 1.8, 1.8 GTI, 1.8 GTI 16V, 1.8 GTI G60, 1.8 GTI KAT, 1.8 i KAT, 2.0** 08/83 - 07/92 33 -118 kW	**47-124844**		siehe Gutachten VA: Tieferlegung lt. GA: 35-50 mm; Achslast bis: 840 kg HA: Tieferlegung lt. GA: 10-30 mm; Achslast bis: 740 kg
B16 PSS9	**1.0, 1.3, 1.3 KAT, 1.6, 1.6 D, 1.6 TD, 1.8, 1.8 GTI, 1.8 GTI 16V, 1.8 GTI G60, 1.8 GTI KAT, 1.8 i KAT, 2.0** 08/83 - 07/92 33 -118 kW	**48-080569**		siehe Gutachten VA: Tieferlegung lt. GA: 30-50 mm; Achslast bis: 840 kg HA: Tieferlegung lt. GA: 10-30 mm; Achslast bis: 740 kg
MS	**1.0, 1.3, 1.3 KAT, 1.6, 1.6 D, 1.6 TD, 1.8, 1.8 GTI, 1.8 GTI 16V, 1.8 GTI G60, 1.8 GTI KAT, 1.8 i KAT, 2.0** 08/83 - 07/92 33 -118 kW	*35-001065*	*24-006552*	Baumuster: Rallye Gruppe N VA: Kenngröße: 230/90 HA: Kenngröße: 230/90
MS	**1.0, 1.3, 1.3 KAT, 1.6, 1.6 D, 1.6 TD, 1.8, 1.8 GTI, 1.8 GTI 16V, 1.8 GTI G60, 1.8 GTI KAT, 1.8 i KAT, 2.0** 08/83 - 07/92 33 -118 kW	*35-604525*	*24-627009*	Baumuster: Rallye G. N+A Tarmac VA: höhenverstellbar; Kenngröße: 230/145 HA: höhenverstellbar; mit Unibal-Gelenklager; Kenngröße: 200/120
MS	**1.8 GTI, 1.8 GTI 16V, 1.8 GTI G60, 1.8 GTI KAT, 1.8 i KAT** 08/83 - 10/91 66 -118 kW	*35-044062*	*24-224024*	HA: Kenngröße: 300/120; mit Unibal-Gelenklager
VW GOLF III (1H1)				
B1	**1.0, 1.3, 1.4, 1.6, 1.8, 1.8 Syncro, 1.9 D, 1.9 TD,GTD, 1.9 TDI, 1.9 TDI Syncro, 2.0, 2.0 GTI 16V, 2.0 Syncro** 08/92 - CH-Nr. 37 -110 kW	**12-116775**	**12-117239**	-> CH.Nr.: 1H-SW062538; nur für Fahrzeuge mit Basisachse VA: Øi: 14 mm; Øa: 126 mm; Material: Gummi/Metall; mit Kugellager HA: ohne Kugellager
B1	**1.0, 1.4, 1.6, 1.8, 1.8 Syncro, 1.9 D, 1.9 SDI, 1.9 TD,GTD, 1.9 TDI, 1.9 TDI Syncro, 2.0, 2.0 GL, 2.0 GTI 16V, 2.0 Syncro** CH-Nr. - 08/97 37 -110 kW	**12-117659**	**12-117239**	CH.Nr.: 1H-SW062539 ->; nur für Fahrzeuge mit Plusachse VA: mit Kugellager HA: ohne Kugellager
B2	**1.3, 1.4, 1.6, 1.8, 1.9 D, 1.9 TD,GTD, 1.9 TDI, 2.0** 08/91 - 08/94 40 -85 kW	**17-047142** **11-101291** SP	**15-062192** **11-101352** SP	nur für Fahrzeuge mit Basisachse
B2	**1.4, 1.6, 1.8, 1.9 D, 1.9 SDI, 1.9 TD,GTD, 1.9 TDI, 2.0, 2.0 GL** 09/94 - 09/97 40 -85 kW	**17-104029** **11-101291** SP	**15-062192** **11-101352** SP	nur für Fahrzeuge mit Plusachse
B3	**1.0, 1.4, 1.6** 09/94 - 08/97 37 -55 kW	**37-131326**	**36-226092**	nur für Fahrzeuge mit Plusachse; Standardfahrwerk

V

				
VW				
VW GOLF III (1H1)				
B3	**1.3, 1.4, 1.6** 08/91 - 08/94 40 -55 kW	**36-131112**	**36-226092**	nur für Fahrzeuge mit Basisachse; Standardfahrwerk
B3	**1.3, 1.4, 1.6** 08/91 - 08/94 40 -55 kW	*36-130818*		nur für Fahrzeuge mit Basisachse; Standardfahrwerk; Verstärkte Ausführung .
B3	**1.6, 1.8, 1.9 D, 1.9 SDI, 1.9 TD,GTD, 1.9 TDI, 2.0, 2.0 GL** 09/94 - 09/97 47 -85 kW	**37-131333**	**36-226092**	nur für Fahrzeuge mit Plusachse; Standardfahrwerk
B3	**1.6, 1.8, 1.9 D, 1.9 SDI, 1.9 TD,GTD, 1.9 TDI, 2.0, 2.0 GL** 09/94 - 09/97 47 -85 kW	**36-201372**		nur für Fahrzeuge mit Plusachse; Standardfahrwerk; Verstärkte Ausführung .
B3	**1.8, 1.9 D, 1.9 TD,GTD, 1.9 TDI, 2.0** 11/91 - 08/94 48 -85 kW	*36-130818*	**36-226092**	nur für Fahrzeuge mit Basisachse; Standardfahrwerk
B3	**1.8, 1.9 D, 1.9 TD,GTD, 1.9 TDI, 2.0** 11/91 - 08/94 48 -85 kW	**36-130825**		nur für Fahrzeuge mit Basisachse; Standardfahrwerk; Verstärkte Ausführung .
B3	**2.0 GTI 16V** 08/92 - 08/94 110 kW	**36-130825**	**36-131143**	Standardfahrwerk
B3	**2.0 GTI 16V** 09/94 - 08/97 110 kW	**37-134211**	**36-131143**	Standardfahrwerk
B3	**2.8 VR6** 01/92 - 08/94 128 kW		**36-131143**	Standardfahrwerk
B3	**2.8 VR6** 09/94 - 09/97 120 -128 kW	**37-134228**	**36-131143**	Standardfahrwerk
B4	**1.0, 1.4, 1.6, 1.8, 1.9 D, 1.9 SDI, 1.9 TD,GTD, 1.9 TDI, 2.0, 2.0 GL** 09/94 - 09/97 37 -85 kW	**22-045010** **11-101291** SP	**19-019741** **11-101352** SP	nur für Fahrzeuge mit Plusachse
B4	**1.0, 1.3, 1.4, 1.6, 1.8, 1.9 D, 1.9 SDI, 1.9 TD,GTD, 1.9 TDI, 2.0, 2.0 GL** 11/91 - 09/97 37 -85 kW	**22-045027** **11-101291** SP	**19-124681** **11-101352** SP	Schlechtwegeausführung
B4	**1.3, 1.4, 1.6, 1.8, 1.9 D, 1.9 TD,GTD, 1.9 TDI, 2.0** 08/91 - 08/94 40 -85 kW	**22-041142** **11-101291** SP	**19-019741** **11-101352** SP	nur für Fahrzeuge mit Basisachse
B4	**1.8 Syncro, 1.9 TDI Syncro, 2.0 Syncro** 01/93 - 08/97 66 -85 kW	**22-045010** **11-101291** SP		
B4	**2.0 GTI 16V** 08/92 - 08/97 110 kW	**22-045010** **11-101291** SP	**19-019963** **11-101352** SP	
B6 Sport	**1.0, 1.3, 1.4, 1.6, 1.8, 1.9 D, 1.9 SDI, 1.9 TD,GTD, 1.9 TDI, 2.0, 2.0 GL, 2.0 GTI 16V, 2.8 VR6** 01/92 - 09/97 37 -128 kW	**35-043911**	**24-015240** **11-101352** SP	nur für Fahrzeuge mit Plusachse; Einrohrsystem
B6 Sport	**1.0, 1.3, 1.4, 1.6, 1.8, 1.9 D, 1.9 SDI, 1.9 TD,GTD, 1.9 TDI, 2.0, 2.0 GL, 2.0 GTI 16V, 2.8 VR6** 01/92 - 09/97 37 -128 kW	**35-043911** **11-101291** SP	**24-015240** **11-101352** SP	nur für Fahrzeuge mit Plusachse; Zweirohrsystem
B6 Sport	**1.0, 1.3, 1.4, 1.6, 1.8, 1.9 D, 1.9 SDI, 1.9 TD,GTD, 1.9 TDI, 2.0, 2.0 GL, 2.0 GTI 16V, 2.8 VR6** 01/92 - 09/97 37 -128 kW	**35-181590**	**24-006569** **11-101352** SP	nur für Fahrzeuge mit Basisachse HA: höhenverstellbar
B6 Sport	**1.3, 1.4, 1.6, 1.8, 1.9 D, 1.9 SDI, 1.9 TD,GTD** 08/91 - 08/97 40 -74 kW	**35-043959**	**24-015240** **11-101352** SP	nur für Fahrzeuge mit Basisachse; Einrohrsystem
B6 Sport	**1.3, 1.4, 1.6, 1.8, 1.9 D, 1.9 SDI, 1.9 TD,GTD** 08/91 - 08/97 40 -74 kW	**11-101291** SP	**24-015240** **11-101352** SP	nur für Fahrzeuge mit Basisachse; Zweirohrsystem

V

				
VW				
VW GOLF III (1H1)				
B6 Sport	**1.8 Syncro, 1.9 TDI Syncro, 2.0 Syncro, 2.9 VR6 Syncro** 01/93 - 08/97 66 -140 kW	**35-043911**	**24-629485**	nicht: Country
B8	**1.0, 1.3, 1.4, 1.6, 1.8, 1.9 D, 1.9 SDI, 1.9 TDI, 2.0, 2.0 GL, 2.0 GTI 16V, 2.8 VR6** 01/92 - 09/97 37 -128 kW	**35-043928**	**24-015295** **11-101352** SP	nur für Fahrzeuge mit Plusachse; Einrohrsystem
B8	**1.3, 1.4, 1.6, 1.8, 1.9 D, 1.9 SDI, 1.9 TD,GTD** 08/91 - 08/97 40 -74 kW	**35-043966**	**24-015295** **11-101352** SP	nur für Fahrzeuge mit Basisachse; Einrohrsystem
B8	**1.3, 1.4, 1.6, 1.8, 1.9 D, 1.9 SDI, 1.9 TD,GTD** 08/91 - 08/97 40 -74 kW	*22-003737* **11-101291** SP	**24-015295** **11-101352** SP	nur für Fahrzeuge mit Basisachse; Zweirohrsystem
B8	**1.8 Syncro, 1.9 TDI Syncro, 2.0 Syncro, 2.9 VR6 Syncro** 01/93 - 08/97 66 -140 kW	**35-003663**	**24-629485**	
B10	**1.0, 1.3, 1.4, 1.6, 1.8** 11/91 - 07/98 37 -74 kW	*46-112279*		nur für Fahrzeuge mit Basisachse; siehe Gutachten VA: Tieferlegung lt. GA: 60 mm; nur in Verbindung mit 1H0 412 341 HA: Tieferlegung lt. GA: 40 mm
B10	**1.9 D, 1.9 SDI, 1.9 TD,GTD, 1.9 TDI** 11/91 - 08/97 47 -81 kW	*46-113221*		nur für Fahrzeuge mit Basisachse; siehe Gutachten VA: Tieferlegung lt. GA: 60 mm; nur in Verbindung mit 1H0 412 341 HA: Tieferlegung lt. GA: 40 mm
B12 PK	**1.4, 1.6, 1.8, 1.9 D, 1.9 TD,GTD, 1.9 TDI, 2.0, 2.0 GTI 16V, 2.8 VR6** 10/91 - 08/94 40 -128 kW	**46-189981**		nur für Fahrzeuge mit Basisachse; siehe Gutachten VA: Tieferlegung lt. GA: 30 mm; Achslast bis: 980 kg HA: Tieferlegung lt. GA: 30 mm; Achslast bis: 840 kg
B12 PK	**1.4, 1.6, 1.8, 1.9 D, 1.9 SDI, 1.9 TD,GTD, 1.9 TDI, 1.9 TDI Syncro, 2.0, 2.0 GL, 2.0 GTI 16V, 2.8 VR6** 09/94 - 09/97 40 -128 kW	**46-190000**		nur für Fahrzeuge mit Plusachse; siehe Gutachten VA: Tieferlegung lt. GA: 30 mm; Achslast bis: 980 kg HA: Tieferlegung lt. GA: 30 mm; Achslast bis: 840 kg
B12 SL	**1.4, 1.6, 1.8, 1.9 D, 1.9 SDI, 1.9 TD,GTD, 1.9 TDI, 2.0, 2.0 GL, 2.0 GTI 16V, 2.8 VR6** 09/94 - 09/97 40 -128 kW	**46-190024**		nur für Fahrzeuge mit Plusachse; siehe Gutachten VA: Tieferlegung lt. GA: 45-50 mm; Achslast bis: 950 kg HA: Tieferlegung lt. GA: 30-35 mm; Achslast bis: 840 kg
B12 SL	**1.8, 1.9 D, 1.9 TD,GTD, 1.9 TDI, 2.0, 2.0 GTI 16V, 2.8 VR6** 11/91 - 08/94 48 -128 kW	**46-190017**		nur für Fahrzeuge mit Basisachse; siehe Gutachten VA: Tieferlegung lt. GA: 45-50 mm; Achslast bis: 950 kg HA: Tieferlegung lt. GA: 30-35 mm; Achslast bis: 840 kg
B14	**1.0, 1.3, 1.4, 1.6, 1.8, 1.9 D, 1.9 SDI, 1.9 TD,GTD, 1.9 TDI, 2.0, 2.0 GL, 2.0 GTI 16V, 2.8 VR6** 01/92 - 09/97 37 -128 kW	**47-124844**		Für einige Rad/Reifenkomb. sind Distanzscheiben erforderlich; siehe Gutachten VA: Tieferlegung lt. GA: 30-50 mm; Achslast bis: 980 kg HA: Tieferlegung lt. GA: 10-30 mm; Achslast bis: 840 kg
B16 PSS9	**1.0, 1.3, 1.4, 1.6, 1.8, 1.9 D, 1.9 SDI, 1.9 TD,GTD, 1.9 TDI, 2.0, 2.0 GL, 2.0 GTI 16V, 2.8 VR6** 01/92 - 09/97 37 -128 kW	**48-080569**		Für einige Rad/Reifenkomb. sind Distanzscheiben erforderlich; siehe Gutachten VA: Tieferlegung lt. GA: 30-50 mm; Achslast bis: 980 kg HA: Tieferlegung lt. GA: 10-30 mm; Achslast bis: 840 kg
MS	**1.0, 1.3, 1.4, 1.6, 1.8, 1.9 D, 1.9 SDI, 1.9 TD,GTD, 1.9 TDI, 2.0, 2.0 GL, 2.0 GTI 16V, 2.8 VR6** 01/92 - 09/97 37 -128 kW	*35-604525*	*24-627009*	Baumuster: Rallye G. N+A Tarmac VA: höhenverstellbar; Kenngröße: 230/145 HA: höhenverstellbar; mit Unibal-Gelenklager; Kenngröße: 200/120
MS	**2.0 GTI 16V, 2.8 VR6** 01/92 - 09/97 110 -128 kW	*35-044062*	*24-224024*	HA: Kenngröße: 300/120; mit Unibal-Gelenklager
VW GOLF III Variant (1H5)				
B1	**1.4, 1.6, 1.8, 1.9 D, 1.9 TD, 1.9 TDI, 2.0** 07/93 - CH-Nr. 40 -85 kW	**12-116775**	**12-117239**	-> CH.Nr.: 1H-SW062538 VA: Øi: 14 mm; Øa: 126 mm; Material: Gummi/Metall; mit Kugellager HA: ohne Kugellager

V

				
VW				
VW GOLF III Variant (1H5)				
B1	**1.4, 1.6, 1.8, 1.9 D, 1.9 TD, 1.9 TDI, 2.0** CH-Nr. - 04/99 40 -85 kW	**12-117659**	**12-117239**	CH.Nr.: 1H-SW062539 -> VA: mit Kugellager HA: ohne Kugellager
B1	**1.8 Syncro, 1.9 SDI, 1.9 TDI Syncro, 2.0 Syncro** 10/94 - 04/99 47 -85 kW	**12-117659**		VA: mit Kugellager
B2	**1.4, 1.6, 1.8, 1.9 D, 1.9 TD, 1.9 TDI, 2.0** 07/93 - 08/94 40 -85 kW	**17-047142** **11-101291** SP	**15-107077** **11-104322** SP	nur für Fahrzeuge mit Basisachse; Standardfahrwerk
B2	**1.4, 1.6, 1.8, 1.9 D, 1.9 SDI, 1.9 TD, 1.9 TDI, 2.0** 09/94 - 04/99 40 -85 kW	**17-104029** **11-101291** SP	**15-107077** **11-104322** SP	nur für Fahrzeuge mit Plusachse; Standardfahrwerk
B2	**1.4, 1.6, 1.8, 1.9 D, 1.9 SDI, 1.9 TD, 1.9 TDI, 2.0** 09/94 - 04/99 40 -85 kW	**17-107150** **11-101291** SP		Schlechtwegeausführung
B3	**1.4** 07/93 - 08/94 40 -44 kW	**36-131112**	**36-130887**	Standardfahrwerk
B3	**1.4, 1.6, 1.8, 1.9 D, 1.9 TD, 1.9 TDI, 2.0** 07/93 - 08/94 40 -85 kW	**36-130825**	**36-130894**	nur für Fahrzeuge mit Basisachse; Standardfahrwerk; Verstärkte Ausführung .
B3	**1.4** 09/94 - 04/99 40 -44 kW	**37-131326**	**36-130887**	Standardfahrwerk
B3	**1.4** 09/94 - 04/99 40 -44 kW	**37-131333**	**36-130894**	Standardfahrwerk; Verstärkte Ausführung .
B3	**1.6, 1.8, 1.9 D, 1.9 TD, 1.9 TDI, 2.0** 07/93 - 08/94 48 -85 kW	*36-130818*	**36-130887**	nur für Fahrzeuge mit Basisachse; Standardfahrwerk
B3	**1.6, 1.8, 1.9 D, 1.9 SDI, 1.9 TD, 1.9 TDI, 2.0** 09/94 - 04/99 47 -85 kW	**37-131333**	**36-130887**	nur für Fahrzeuge mit Plusachse; Standardfahrwerk
B3	**1.6, 1.8, 1.9 D, 1.9 SDI, 1.9 TD, 1.9 TDI, 2.0** 09/94 - 04/99 47 -85 kW	**36-201372**	**36-130887**	nur für Fahrzeuge mit Plusachse; Standardfahrwerk; Verstärkte Ausführung .
B3	**2.9 VR6** 09/94 - 04/99 140 kW	**37-134228**	**36-130887**	Standardfahrwerk
B3	**2.9 VR6** 10/94 - 04/99 140 kW		**36-130894**	Standardfahrwerk; Verstärkte Ausführung .
B4	**1.4, 1.6, 1.8, 1.9 D, 1.9 TD, 1.9 TDI, 2.0** 07/93 - 08/94 40 -85 kW	**22-041142** **11-101291** SP	**19-028491** **11-104322** SP	nur für Fahrzeuge mit Basisachse; Standardfahrwerk
B4	**1.4, 1.6, 1.8, 1.9 D, 1.9 SDI, 1.9 TD, 1.9 TDI, 2.0, 2.9 VR6** 09/94 - 04/99 40 -140 kW	**22-045010** **11-101291** SP	**19-028491** **11-104322** SP	nur für Fahrzeuge mit Plusachse; Standardfahrwerk
B4	**1.4, 1.6, 1.8, 1.9 D, 1.9 SDI, 1.9 TD, 1.9 TDI, 2.0** 09/94 - 04/99 40 -85 kW	**22-045027** **11-101291** SP		Schlechtwegeausführung
B4	**1.8 Syncro** 10/94 - 04/99 66 kW	**22-045010** **11-101291** SP		
B4	**1.9 TDI Syncro, 2.0 Syncro, 2.9 VR6 Syncro** 10/94 - 04/99 66 -140 kW	**22-045027** **11-101291** SP		
B6 Sport	**1.4, 1.6, 1.8, 1.9 D, 1.9 TD, 1.9 TDI, 2.0** 07/93 - 04/99 40 -85 kW	**35-043959**	**24-020473** **11-104322** SP	nur für Fahrzeuge mit Basisachse; Einrohrsystem

V

				
VW				
VW GOLF III Variant (1H5)				
B6 Sport	**1.4, 1.6, 1.8, 1.9 D, 1.9 TD, 1.9 TDI, 2.0** 07/93 - 04/99 40 -85 kW	**11-101291** SP	**24-020473** **11-104322** SP	nur für Fahrzeuge mit Basisachse; Zweirohrsystem
B6 Sport	**1.4, 1.6, 1.8, 1.9 D, 1.9 SDI, 1.9 TD, 1.9 TDI, 2.0, 2.9 VR6** 07/93 - 04/99 40 -140 kW	**35-043911**	**24-020473** **11-104322** SP	nur für Fahrzeuge mit Plusachse; Einrohrsystem
B6 Sport	**1.4, 1.6, 1.8, 1.9 D, 1.9 SDI, 1.9 TD, 1.9 TDI, 2.0, 2.9 VR6** 07/93 - 04/99 40 -140 kW	**35-043911** **11-101291** SP	**24-020473** **11-104322** SP	nur für Fahrzeuge mit Plusachse; Zweirohrsystem
B8	**1.4, 1.6, 1.8, 1.9 D, 1.9 TD, 1.9 TDI, 2.0** 07/93 - 04/99 40 -85 kW	**35-043966**	**24-020480** **11-104322** SP	nur für Fahrzeuge mit Basisachse; Einrohrsystem
B8	**1.4, 1.6, 1.8, 1.9 D, 1.9 TD, 1.9 TDI, 2.0** 07/93 - 04/99 40 -85 kW	*22-003737* **11-101291** SP	**24-020480** **11-104322** SP	nur für Fahrzeuge mit Basisachse; Zweirohrsystem
B8	**1.4, 1.6, 1.8, 1.9 D, 1.9 SDI, 1.9 TD, 1.9 TDI, 2.0, 2.9 VR6** 07/93 - 04/99 40 -140 kW	**35-043928**	**24-020480** **11-104322** SP	nur für Fahrzeuge mit Plusachse; Einrohrsystem
B12 PK	**1.4, 1.6, 1.8, 1.9 D, 1.9 SDI, 1.9 TD, 1.9 TDI, 2.0, 2.9 VR6** 07/93 - 04/99 40 -140 kW	**46-190086**		nur für Fahrzeuge mit Basisachse; siehe Gutachten VA: Tieferlegung lt. GA: 30 mm; Achslast bis: 980 kg HA: Tieferlegung lt. GA: 30 mm; Achslast bis: 925 kg
B12 PK	**1.4, 1.6, 1.8, 1.9 D, 1.9 SDI, 1.9 TD, 1.9 TDI, 2.0, 2.9 VR6** 07/93 - 04/99 40 -140 kW	**46-190079**		nur für Fahrzeuge mit Plusachse; siehe Gutachten VA: Tieferlegung lt. GA: 30 mm; Achslast bis: 980 kg HA: Tieferlegung lt. GA: 30 mm; Achslast bis: 925 kg
VW GOLF III Cabriolet (1E7)				
B1	**1.6, 1.8, 1.9 TDI, 2.0** 07/93 - 05/98 55 -85 kW	**12-117659**	**12-117239**	VA: mit Kugellager HA: ohne Kugellager
B3	**1.6, 1.8, 1.9 TDI, 2.0** 09/94 - 05/98 55 -85 kW	**36-201372**		Standardfahrwerk
B3	**1.8, 2.0** 07/93 - 08/94 55 -85 kW	**36-130825**		Standardfahrwerk
B4	**1.6, 1.8, 1.9 TDI, 2.0** 07/93 - 05/98 55 -85 kW	**22-045010** **11-101291** SP	**19-019741** **11-101352** SP	nur für Fahrzeuge mit Plusachse
B6 Sport	**1.6, 1.8, 1.9 TDI, 2.0** 07/93 - 05/98 55 -85 kW	**35-043911**	**24-015240** **11-101352** SP	nur für Fahrzeuge mit Plusachse; Einrohrsystem
B6 Sport	**1.6, 1.8, 1.9 TDI, 2.0** 07/93 - 05/98 55 -85 kW	**35-043911** **11-101291** SP	**24-015240** **11-101352** SP	nur für Fahrzeuge mit Plusachse; Zweirohrsystem
B8	**1.6, 1.8, 1.9 TDI, 2.0** 07/93 - 05/98 55 -85 kW	**35-043928**	**24-015295** **11-101352** SP	nur für Fahrzeuge mit Plusachse; Einrohrsystem
B10	**1.6, 1.8, 1.9 TDI, 2.0** 07/93 - 05/98 55 -85 kW	*46-112255*		nur für Fahrzeuge mit Basisachse; siehe Gutachten VA: Tieferlegung lt. GA: 60 mm; nur in Verbindung mit 1H0 412 341 HA: Tieferlegung lt. GA: 40 mm
B12 PK	**1.6, 1.8, 1.9 TDI, 2.0** 07/93 - 05/98 55 -85 kW	**46-190062**		nur für Fahrzeuge mit Plusachse; siehe Gutachten VA: Tieferlegung lt. GA: 30 mm; Achslast bis: 980 kg HA: Tieferlegung lt. GA: 30 mm; Achslast bis: 840 kg
B12 PK	**1.8, 2.0** 07/93 - 08/94 55 -85 kW	**46-193285**		nur für Fahrzeuge mit Basisachse; siehe Gutachten VA: Tieferlegung lt. GA: 30 mm; Achslast bis: 980 kg HA: Tieferlegung lt. GA: 30 mm; Achslast bis: 840 kg
B14	**1.6, 1.8, 1.9 TDI, 2.0** 07/93 - 05/98 55 -85 kW	**47-124844**		Für einige Rad/Reifenkomb. sind Distanzscheiben erforderlich; siehe Gutachten VA: Tieferlegung lt. GA: 30-50 mm; Achslast bis: 980 kg HA: Tieferlegung lt. GA: 10-30 mm; Achslast bis: 840 kg

			

VW

VW GOLF III Cabriolet (1E7)

B16 PSS9	**1.6, 1.8, 1.9 TDI, 2.0** 07/93 - 05/98 55 -85 kW	**48-080569**	siehe Gutachten VA: Tieferlegung lt. GA: 30-50 mm; Achslast bis: 980 kg HA: Tieferlegung lt. GA: 10-30 mm; Achslast bis: 840 kg

VW GOLF IV (1J1)

B1	**1.4 16V, 1.6, 1.6 16V, 1.6 D, 1.8, 1.8 T, 1.8 T GTI, 1.9 SDI, 1.9 TD, 1.9 TDI, 2.0, 2.3 V5** 08/97 - 12/01 40 -132 kW	**12-116966**	**12-117079**	VA: mit Kugellager HA: ohne Kugellager; Material: Gummi/Metall; Material: Aluminium
B1	**1.4 16V, 1.6, 1.6 16V, 1.6 FSI, 1.8, 1.8 T, 1.8 T GTI, 1.9 SDI, 1.9 TDI, 2.0, 2.3 V5** 01/02 - 06/05 50 -132 kW	**12-116966**	**12-117840**	VA: mit Kugellager HA: ohne Kugellager
B1	**1.8 4motion, 1.9 TDI 4motion, 2.0 4motion, 2.3 V5 4motion, 2.8 V6 4motion, 3.2 R32 4motion** 05/98 - 06/05 66 -177 kW	**12-116966**		VA: mit Kugellager
B3	**1.4 16V, 1.6, 1.6 16V, 1.6 FSI, 1.8** 08/97 - 06/05 55 -92 kW	**37-131432**	**36-131228**	Standardfahrwerk
B3	**1.4 16V, 1.6, 1.6 16V, 1.6 FSI, 1.8** 08/97 - 06/05 55 -92 kW	**37-131425**	**36-131297**	Standardfahrwerk; Verstärkte Ausführung .
B3	**1.4 16V, 1.8, 1.8 T, 1.8 T GTI** 08/97 - 06/05 55 -132 kW	**37-155155**	**36-134113**	Sportfahrwerk
B3	**1.6, 1.6 16V, 1.6 FSI** 08/97 - 06/05 68 -81 kW	**37-134211**	**36-134113**	Sportfahrwerk
B3	**1.8 4motion** 05/98 - 06/05 92 kW	**i.V.**	**38-241536**	Standardfahrwerk
B3	**1.8 T, 1.8 T GTI** 08/97 - 06/05 110 -132 kW	**37-131432**	**36-131228**	Standardfahrwerk; Schaltgetriebe
B3	**1.8 T, 1.8 T GTI** 08/97 - 06/05 110 -132 kW	**37-131425**	**36-131228**	Standardfahrwerk; Automatik
B3	**1.8 T, 1.8 T GTI** 08/97 - 06/05 110 -132 kW		**36-131297**	Standardfahrwerk; Verstärkte Ausführung .
B3	**2.3 V5 4motion** 12/98 - 10/00 110 kW	**i.V.**	**38-241536**	
B3	**1.6 D, 1.9 SDI, 1.9 TD, 1.9 TDI, 2.0, 2.3 V5** 08/97 - 06/05 40 -125 kW	**37-131425**	**36-131228**	Standardfahrwerk
B3	**1.6 D, 1.9 SDI, 1.9 TD, 1.9 TDI, 2.0, 2.3 V5** 08/97 - 06/05 40 -125 kW		**36-131297**	Standardfahrwerk; Verstärkte Ausführung .
B3	**1.9 TDI 4motion** 07/98 - 04/02 66 kW	**i.V.**	**38-241536**	Standardfahrwerk
B3	**1.9 TDI 4motion** 09/99 - 06/05 74 -85 kW	**36-130832**	**38-241536**	Standardfahrwerk
B3	**1.9 TDI 4motion, 2.0 4motion, 2.3 V5 4motion** 10/00 - 06/05 85 -125 kW		**38-241536**	Standardfahrwerk
B4	**1.4 16V, 1.6, 1.6 16V, 1.6 D, 1.6 FSI, 1.8, 1.8 T, 1.8 T GTI, 1.9 SDI, 1.9 TD, 1.9 TDI, 2.0, 2.3 V5** 08/97 - 06/05 40 -132 kW	**22-045744** **11-103455** SP	**19-029429** **11-115755** SP	Standardfahrwerk

V

				
VW				
VW GOLF IV (1J1)				
B4	**1.4 16V, 1.6, 1.6 16V, 1.6 D, 1.6 FSI, 1.8, 1.8 T, 1.8 T GTI, 1.9 SDI, 1.9 TD, 1.9 TDI, 2.0, 2.3 V5** 08/97 - 06/05 40 -132 kW	**22-045751** **11-103455** SP	**19-029177** **11-115755** SP	Sportfahrwerk
B4	**1.4 16V, 1.6, 1.6 16V, 1.6 D, 1.6 FSI, 1.8, 1.8 T, 1.8 T GTI, 1.9 SDI, 1.9 TD, 1.9 TDI, 2.0, 2.3 V5** 08/97 - 06/05 40 -132 kW	**22-045744** **11-103455** SP	**19-140032** **11-115755** SP	Schlechtwegeausführung
B4	**1.8 4motion, 1.9 TDI 4motion, 2.0 4motion, 2.3 V5 4motion, 2.8 V6 4motion** 05/98 - 06/05 66 -150 kW	**22-145550**	**19-145570**	Standardfahrwerk
B6 Sport	**1.4 16V, 1.6, 1.6 16V, 1.6 D, 1.6 FSI, 1.8, 1.8 T, 1.8 T GTI, 1.9 SDI, 1.9 TD, 1.9 TDI, 2.0, 2.3 V5** 08/97 - 06/05 40 -132 kW	**35-044079**	**24-026239** **11-115755** SP	VA: Einrohr Upside Down
B6 Sport	**1.8 4motion, 1.9 TDI 4motion, 2.0 4motion, 2.3 V5 4motion, 2.8 V6 4motion** 05/98 - 06/05 66 -150 kW	**35-046370**	**24-060349**	
B8	**1.4 16V, 1.6, 1.6 16V, 1.6 D, 1.6 FSI, 1.8, 1.8 T, 1.8 T GTI, 1.9 SDI, 1.9 TD, 1.9 TDI, 2.0, 2.3 V5** 08/97 - 06/05 40 -132 kW	**35-044086**	**24-026246** **11-115755** SP	VA: Einrohr Upside Down
B8	**1.8 4motion, 1.9 TDI 4motion, 2.0 4motion, 2.3 V5 4motion, 2.8 V6 4motion** 05/98 - 06/05 66 -150 kW	**35-046387**	**24-060356**	VA: Einrohr Upside Down
B10	**1.4 16V, 1.6, 1.6 16V, 1.6 D, 1.6 FSI, 1.8, 1.8 T, 1.8 T GTI, 1.9 SDI, 1.9 TD, 1.9 TDI, 2.0, 2.3 V5** 08/97 - 06/05 40 -132 kW	*46-111890*		siehe Gutachten VA: Tieferlegung lt. GA: 55 mm; Achslast bis: 980 kg HA: Tieferlegung lt. GA: 40 mm
B10	**1.4 16V, 1.6, 1.6 16V, 1.6 D, 1.6 FSI, 1.8, 1.8 T, 1.8 T GTI, 1.9 SDI, 1.9 TD, 1.9 TDI, 2.0, 2.3 V5** 08/97 - 06/05 40 -132 kW	*46-111906*		siehe Gutachten VA: Tieferlegung lt. GA: 55 mm; Achslast ab: 981 kg HA: Tieferlegung lt. GA: 40 mm
B12 PK	**1.4 16V, 1.6, 1.6 16V, 1.6 FSI** 08/97 - 06/05 55 -81 kW	**46-180353**		siehe Gutachten VA: Tieferlegung lt. GA: 30 mm; Achslast bis: 930 kg HA: ohne Niveauregulierung; Tieferlegung lt. GA: 30 mm; Achslast bis: 925 kg
B12 PK	**1.8, 1.9 SDI, 2.0** 08/97 - 05/04 50 -92 kW	**46-180346**		siehe Gutachten VA: Tieferlegung lt. GA: 30 mm; Achslast bis: 970 kg HA: ohne Niveauregulierung; Tieferlegung lt. GA: 30 mm; Achslast bis: 925 kg
B12 PK	**1.8 4motion, 1.9 TDI 4motion, 2.0 4motion** 05/98 - 06/05 66 -110 kW	**46-180193**		siehe Gutachten VA: Tieferlegung lt. GA: 30 mm; Achslast bis: 1030 kg HA: ohne Niveauregulierung; Tieferlegung lt. GA: 30 mm; Achslast bis: 1120 kg
B12 PK	**1.8 T** 08/97 - 06/05 110 kW	**46-180339**		siehe Gutachten VA: Tieferlegung lt. GA: 30 mm; Achslast bis: 1000 kg HA: ohne Niveauregulierung; Tieferlegung lt. GA: 30 mm; Achslast bis: 925 kg
B12 PK	**1.8 T GTI** 08/01 - 06/05 132 kW	**46-180339**		siehe Gutachten VA: Tieferlegung lt. GA: 10 mm; Achslast bis: 1000 kg HA: ohne Niveauregulierung; Tieferlegung lt. GA: 10 mm; Achslast bis: 925 kg
B12 PK	**1.9 TD, 1.9 TDI** 08/97 - 05/04 55 -81 kW	**46-180346**		siehe Gutachten; Schaltgetriebe VA: Tieferlegung lt. GA: 30 mm; Achslast bis: 970 kg HA: ohne Niveauregulierung; Tieferlegung lt. GA: 30 mm; Achslast bis: 925 kg
B12 PK	**1.9 TDI** 08/97 - 05/04 66 -81 kW	**46-180339**		siehe Gutachten; Automatik VA: Tieferlegung lt. GA: 30 mm; Achslast bis: 1000 kg HA: ohne Niveauregulierung; Tieferlegung lt. GA: 30 mm; Achslast bis: 925 kg
B12 PK	**1.9 TDI 4motion, 2.3 V5 4motion, 2.8 V6 4motion** 07/98 - 06/05 66 -150 kW	**46-180209**		siehe Gutachten VA: Tieferlegung lt. GA: 30 mm; Achslast bis: 1050 kg HA: ohne Niveauregulierung; Tieferlegung lt. GA: 30 mm; Achslast bis: 1120 kg

				
VW				
VW GOLF IV (1J1)				
B12 PK	**1.9 TDI, 2.3 V5** 08/97 - 06/05 74 -110 kW		**46-180339**	siehe Gutachten; Schaltgetriebe VA: Tieferlegung lt. GA: 30 mm; Achslast bis: 1000 kg HA: ohne Niveauregulierung; Tieferlegung lt. GA: 30 mm; Achslast bis: 925 kg
B12 PK	**1.9 TDI, 2.3 V5** 08/97 - 06/05 74 -110 kW		**46-180322**	siehe Gutachten; Automatik VA: Tieferlegung lt. GA: 30 mm; Achslast bis: 1050 kg HA: ohne Niveauregulierung; Tieferlegung lt. GA: 30 mm; Achslast bis: 925 kg
B12 PK	**1.9 TDI, 2.3 V5** 10/00 - 06/05 96 -125 kW		**46-180322**	siehe Gutachten; Schaltgetriebe VA: Tieferlegung lt. GA: 30 mm; Achslast bis: 1050 kg HA: ohne Niveauregulierung; Tieferlegung lt. GA: 30 mm; Achslast bis: 925 kg
B12 SL	**1.0, 1.0 Turbo, 1.4 16V, 1.6, 1.6 16V, 1.6 D, 1.6 FSI, 1.8, 1.8 T, 1.9 SDI, 1.9 TD, 1.9 TDI, 2.0** 08/97 - 05/04 40 -110 kW		**46-180308**	siehe Gutachten VA: Tieferlegung lt. GA: 45-50 mm; Achslast bis: 950 kg HA: ohne Niveauregulierung; Tieferlegung lt. GA: 30-35 mm; Achslast bis: 1000 kg
B12 SL	**1.8, 1.8 T, 1.9 TD, 1.9 TDI, 2.0, 2.3 V5** 08/97 - 06/05 55 -125 kW		**46-180315**	siehe Gutachten VA: Tieferlegung lt. GA: 45-50 mm; Achslast bis: 1000 kg HA: ohne Niveauregulierung; Tieferlegung lt. GA: 30-35 mm; Achslast bis: 1000 kg
B12 SL	**1.8 T GTI** 08/01 - 06/05 132 kW		**46-180308**	siehe Gutachten VA: Tieferlegung lt. GA: 25-30 mm; Achslast bis: 950 kg HA: ohne Niveauregulierung; Tieferlegung lt. GA: 10-15 mm; Achslast bis: 1000 kg
B12 SL	**1.8 T GTI** 08/01 - 06/05 132 kW		**46-180315**	siehe Gutachten VA: Tieferlegung lt. GA: 25-30 mm; Achslast bis: 1000 kg HA: ohne Niveauregulierung; Tieferlegung lt. GA: 10-15 mm; Achslast bis: 1000 kg
B14	**1.0, 1.0 Turbo, 1.4 16V, 1.6, 1.6 16V, 1.6 D, 1.6 FSI, 1.8, 1.8 T, 1.8 T GTI, 1.9 SDI, 1.9 TD, 1.9 TDI, 2.0, 2.3 V5** 08/97 - 06/05 40 -132 kW		**47-124851**	Für einige Rad/Reifenkomb. sind Distanzscheiben erforderlich; siehe Gutachten VA: Tieferlegung lt. GA: 25-45 mm; Achslast bis: 1060 kg HA: Tieferlegung lt. GA: 20-40 mm; Achslast bis: 1010 kg
B14	**1.8 4motion, 1.9 TDI 4motion, 2.0 4motion, 2.3 V5 4motion, 2.8 V6 4motion, 3.2 R32 4motion** 05/98 - 06/05 66 -177 kW		**47-080416**	Für einige Rad/Reifenkomb. sind Distanzscheiben erforderlich; siehe Gutachten VA: Tieferlegung lt. GA: 30-50 mm; Achslast bis: 1110 kg HA: Tieferlegung lt. GA: 30-50 mm; Achslast bis: 1080 kg
B16 PSS9	**1.0, 1.0 Turbo, 1.4 16V, 1.6, 1.6 16V, 1.6 D, 1.6 FSI, 1.8, 1.8 T, 1.8 T GTI, 1.9 SDI, 1.9 TD, 1.9 TDI, 2.0, 2.3 V5** 08/97 - 06/05 40 -132 kW		**48-080651**	Für einige Rad/Reifenkomb. sind Distanzscheiben erforderlich; siehe Gutachten VA: Tieferlegung lt. GA: 25-45 mm; Achslast bis: 1060 kg HA: Tieferlegung lt. GA: 20-40 mm; Achslast bis: 1010 kg
B16 PSS9	**1.8 4motion, 1.9 TDI 4motion, 2.0 4motion, 2.3 V5 4motion, 2.8 V6 4motion, 3.2 R32 4motion** 05/98 - 06/05 66 -177 kW		**48-080422**	Für einige Rad/Reifenkomb. sind Distanzscheiben erforderlich; siehe Gutachten VA: Tieferlegung lt. GA: 30-50 mm; Achslast bis: 1110 kg HA: Tieferlegung lt. GA: 30-50 mm; Achslast bis: 1080 kg
VW GOLF IV Variant (1J5)				
B1	**1.4 16V, 1.6, 1.6 16V, 1.8 T, 1.9 SDI, 1.9 TDI, 2.0, 2.3 V5** 05/99 - 12/01 50 -125 kW	**12-116966**	**12-117079**	VA: mit Kugellager HA: ohne Kugellager; Material: Gummi/Metall; Material: Aluminium
B1	**1.4 16V, 1.6, 1.6 16V, 1.6 FSI, 1.8 T, 1.9 SDI, 1.9 TDI, 2.0, 2.0 Bi-Fuel, 2.3 V5** 01/02 - 06/06 50 -125 kW	**12-116966**	**12-117840**	VA: mit Kugellager HA: ohne Kugellager
B1	**1.8 4motion, 1.9 TDI 4motion, 2.0 4motion, 2.3 V5 4motion, 2.8 V6 4motion** 05/99 - 06/06 66 -150 kW	**12-116966**		VA: mit Kugellager
B3	**1.4 16V, 1.6, 1.6 16V, 1.6 FSI, 1.9 SDI, 2.0 Bi-Fuel** 05/99 - 06/06 50 -85 kW	**37-134129**	**36-131297**	Standardfahrwerk
B3	**1.4 16V, 1.6, 1.6 16V, 1.6 FSI, 1.9 SDI** 05/99 - 06/06 50 -85 kW	**37-131425**	**36-155101**	Standardfahrwerk; Verstärkte Ausführung .
B3	**1.8 4motion, 1.9 TDI 4motion** 05/99 - 06/06 66 -92 kW	**i.V.**	**36-237265**	Standardfahrwerk

V

				
VW				
VW GOLF IV Variant (1J5)				
B3	**1.8 T, 1.9 TDI, 2.0, 2.3 V5** 05/99 - 06/06 66 -125 kW	**37-131425**	**36-131297**	Standardfahrwerk
B3	**1.8 T, 1.9 TDI** 08/99 - 06/06 66 -110 kW		**36-155101**	Standardfahrwerk; Verstärkte Ausführung .
B3	**2.3 V5 4motion** 05/99 - 06/06 110 kW	**36-130825**	**36-237265**	Standardfahrwerk
B3	**1.9 TDI 4motion, 2.0 4motion, 2.3 V5 4motion** 10/00 - 06/06 85 -125 kW		**36-237265**	Standardfahrwerk
B4	**1.4 16V, 1.6, 1.6 16V, 1.6 FSI, 1.8 T, 1.9 SDI, 1.9 TDI, 2.0, 2.0 Bi-Fuel, 2.3 V5** 05/99 - 06/06 50 -125 kW	**22-045744** **11-103455** SP	**19-068633** **11-115755** SP	Standardfahrwerk
B4	**1.4 16V, 1.6, 1.6 16V, 1.6 FSI, 1.8 T, 1.9 SDI, 1.9 TDI, 2.0, 2.0 Bi-Fuel, 2.3 V5** 05/99 - 06/06 50 -125 kW	**22-045751** **11-103455** SP		Sportfahrwerk
B4	**1.4 16V, 1.6, 1.6 16V, 1.6 FSI, 1.8 T, 1.9 SDI, 1.9 TDI, 2.0, 2.3 V5** 05/99 - 06/06 50 -125 kW	**22-045744** **11-103455** SP	**19-140032** **11-115755** SP	Schlechtwegeausführung
B6 Sport	**1.4 16V, 1.6, 1.6 16V, 1.6 FSI, 1.8 T, 1.9 SDI, 1.9 TDI, 2.0, 2.0 Bi-Fuel, 2.3 V5** 05/99 - 06/06 50 -125 kW	**35-044079**	**24-064095** **11-115755** SP	Einrohrsystem VA: Einrohr Upside Down
B6 Sport	**1.8 4motion, 1.9 TDI 4motion, 2.0 4motion, 2.3 V5 4motion, 2.8 V6 4motion** 05/99 - 06/06 66 -150 kW	**35-046370**	**24-060349**	
B8	**1.4 16V, 1.6, 1.6 16V, 1.6 FSI, 1.8 T, 1.9 SDI, 1.9 TDI, 2.0, 2.0 Bi-Fuel, 2.3 V5** 05/99 - 06/06 50 -125 kW	**35-044086**	**24-064101**	Einrohrsystem
B8	**1.8 4motion, 1.9 TDI 4motion, 2.0 4motion, 2.3 V5 4motion, 2.8 V6 4motion** 05/99 - 06/06 66 -150 kW	**35-046387**	**24-060356**	
B10	**1.4 16V, 1.6, 1.6 16V, 1.6 FSI, 1.8 T, 1.9 SDI, 1.9 TDI, 2.0, 2.3 V5** 05/99 - 06/06 50 -125 kW	*46-111944*		siehe Gutachten VA: Tieferlegung lt. GA: 55 mm; Achslast bis: 980 kg HA: Tieferlegung lt. GA: 40 mm
B10	**1.4 16V, 1.6, 1.6 16V, 1.6 FSI, 1.8 T, 1.9 SDI, 1.9 TDI, 2.0, 2.3 V5** 05/99 - 06/06 50 -125 kW	*46-111937*		siehe Gutachten VA: Tieferlegung lt. GA: 55 mm; Achslast bis: 1020 kg; Achslast ab: 981 kg HA: Tieferlegung lt. GA: 40 mm
B12 PK	**1.4 16V, 1.6, 1.6 16V, 1.6 FSI** 05/99 - 06/06 55 -85 kW	**46-180407**		siehe Gutachten VA: Tieferlegung lt. GA: 30 mm; Achslast bis: 930 kg HA: ohne Niveauregulierung; Tieferlegung lt. GA: 30 mm; Achslast bis: 1020 kg
B12 PK	**1.8 4motion, 1.9 TDI 4motion, 2.0 4motion** 05/99 - 06/06 66 -96 kW	**46-180193**		siehe Gutachten VA: Tieferlegung lt. GA: 30 mm; Achslast bis: 1030 kg HA: ohne Niveauregulierung; Tieferlegung lt. GA: 30 mm; Achslast bis: 1120 kg
B12 PK	**1.8 T** 05/00 - 06/06 110 kW	**46-180421**		siehe Gutachten VA: Tieferlegung lt. GA: 30 mm; Achslast bis: 1000 kg HA: ohne Niveauregulierung; Tieferlegung lt. GA: 30 mm; Achslast bis: 1020 kg
B12 PK	**1.9 SDI, 2.0** 05/99 - 06/06 50 -85 kW	**46-180414**		siehe Gutachten VA: Tieferlegung lt. GA: 30 mm; Achslast bis: 970 kg HA: ohne Niveauregulierung; Tieferlegung lt. GA: 30 mm; Achslast bis: 1020 kg
B12 PK	**1.9 TDI** 05/99 - 05/06 66 -81 kW	**46-180414**		siehe Gutachten; Schaltgetriebe VA: Tieferlegung lt. GA: 30 mm; Achslast bis: 970 kg HA: ohne Niveauregulierung; Tieferlegung lt. GA: 30 mm; Achslast bis: 1020 kg

VW

VW GOLF IV Variant (1J5)

B12 PK	**1.9 TDI** 05/99 - 05/06 66 -81 kW	**46-180421**		siehe Gutachten; Automatik VA: Tieferlegung lt. GA: 30 mm; Achslast bis: 1000 kg HA: ohne Niveauregulierung; Tieferlegung lt. GA: 30 mm; Achslast bis: 1020 kg
B12 PK	**1.9 TDI 4motion, 2.3 V5 4motion, 2.8 V6 4motion** 05/99 - 06/06 66 -150 kW	**46-180209**		siehe Gutachten VA: Tieferlegung lt. GA: 30 mm; Achslast bis: 1050 kg HA: ohne Niveauregulierung; Tieferlegung lt. GA: 30 mm; Achslast bis: 1120 kg
B12 PK	**1.9 TDI, 2.3 V5** 05/99 - 06/06 74 -110 kW	**46-180421**		siehe Gutachten; Schaltgetriebe VA: Tieferlegung lt. GA: 30 mm; Achslast bis: 1000 kg HA: ohne Niveauregulierung; Tieferlegung lt. GA: 30 mm; Achslast bis: 1020 kg
B12 PK	**1.9 TDI, 2.3 V5** 05/99 - 06/06 74 -110 kW	**46-180438**		siehe Gutachten; Automatik VA: Tieferlegung lt. GA: 30 mm; Achslast bis: 1050 kg HA: ohne Niveauregulierung; Tieferlegung lt. GA: 30 mm; Achslast bis: 1020 kg
B12 PK	**1.9 TDI, 2.3 V5** 10/00 - 06/06 96 -125 kW	**46-180438**		siehe Gutachten; Schaltgetriebe VA: Tieferlegung lt. GA: 30 mm; Achslast bis: 1050 kg HA: ohne Niveauregulierung; Tieferlegung lt. GA: 30 mm; Achslast bis: 1020 kg
B12 PK	**1.9 TDi** 06/01 - 06/06 110 kW	**46-180438**		siehe Gutachten; Schaltgetriebe VA: Tieferlegung lt. GA: 10 mm; Achslast bis: 1050 kg HA: ohne Niveauregulierung; Tieferlegung lt. GA: 10 mm; Achslast bis: 1020 kg

VW GOLF IV Cabriolet (1E7)

B1	**1.6, 1.8, 1.9 TDI, 2.0** 06/98 - 06/02 55 -85 kW	**12-117659**		VA: mit Kugellager
B3	**1.6, 1.8, 1.9 TDI, 2.0** 06/98 - 06/02 55 -85 kW	**36-201372**		Standardfahrwerk
B4	**1.6, 1.8, 1.9 TDI, 2.0** 06/98 - 06/02 55 -85 kW	**22-045010** **11-101291** SP	**19-019741** **11-101352** SP	nur für Fahrzeuge mit Plusachse
B6 Sport	**1.6, 1.8, 1.9 TDI, 2.0** 06/98 - 06/02 55 -85 kW	**35-043911**	**24-015240** **11-101352** SP	nur für Fahrzeuge mit Plusachse; Einrohrsystem
B8	**1.6, 1.8, 1.9 TDI, 2.0** 06/98 - 06/02 55 -85 kW	**35-043928**	**24-015295** **11-101352** SP	nur für Fahrzeuge mit Plusachse; Einrohrsystem
B10	**1.6, 1.8, 1.9 TDI, 2.0** 06/98 - 06/02 55 -85 kW	*46-112255*		nur für Fahrzeuge mit Basisachse; siehe Gutachten VA: Tieferlegung lt. GA: 60 mm; nur in Verbindung mit 1H0 412 341 HA: Tieferlegung lt. GA: 40 mm
B12 PK	**1.6, 1.8, 1.9 TDI, 2.0** 06/98 - 06/02 55 -85 kW	**46-190062**		nur für Fahrzeuge mit Plusachse; siehe Gutachten VA: Tieferlegung lt. GA: 30 mm; Achslast bis: 980 kg HA: Tieferlegung lt. GA: 30 mm; Achslast bis: 840 kg
B14	**1.6, 1.8, 1.9 TDI, 2.0** 06/98 - 06/02 55 -85 kW	**47-124844**		Für einige Rad/Reifenkomb. sind Distanzscheiben erforderlich; siehe Gutachten VA: Tieferlegung lt. GA: 30-50 mm; Achslast bis: 980 kg HA: Tieferlegung lt. GA: 10-30 mm; Achslast bis: 840 kg
B16 PSS9	**1.6, 1.8, 1.9 TDI, 2.0** 06/98 - 06/02 55 -85 kW	**48-080569**		siehe Gutachten VA: Tieferlegung lt. GA: 30-50 mm; Achslast bis: 950 kg HA: Tieferlegung lt. GA: 10-30 mm; Achslast bis: 820 kg

VW GOLF V (1K1)

B1	**1.0, 1.4 16V, 1.4 FSI, 1.4 TSI, 1.6, 1.6 FSi, 1.6 MultiFuel, 1.8, 1.8 GTi, 1.8 Turbo, 1.9 SDi, 1.9 TDI, 1.9 TDI 4motion, 2.0, 2.0 FSI, 2.0 FSI 4motion, 2.0 GTI, 2.0 SDI, 2.0 TDI, 2.0 TDI 16V, 2.0 TDI 16V 4motion, 2.0 TDI 4motion, 2.5 FSI, 3.2, 3.2 R32 4motion** 01/04 - 12/08 47 -184 kW	**12-224074**	**12-224081**	VA: mit Kugellager HA: ohne Kugellager
B3	**1.4 16V, 1.4 FSI, 1.4 TSI, 1.6, 1.6 FSi, 1.6 MultiFuel, 1.8, 1.9 SDi, 2.0 SDI** 10/03 - 11/08 47 -125 kW	**37-133030**	**36-133055**	Standardfahrwerk

				
VW				
VW GOLF V (1K1)				
B3	**1.4 16V, 1.4 FSI, 1.4 TSI, 1.6, 1.6 FSI, 1.9 TDI, 2.0 FSI, 2.0 SDI, 2.0 TDI, 2.0 TDI 16V** 10/03 - 11/08 55 -125 kW		**36-211340**	Verstärkte Ausführung .
B3	**2.5 FSI** 06/05 - 11/08 110 kW	**37-148126**	**36-148134**	Standardfahrwerk
B3	**1.9 TDI, 2.0 FSI** 01/04 - 11/08 66 -110 kW	**37-133498**	**36-134076**	Standardfahrwerk
B3	**2.0 TDI, 2.0 TDI 16V** 10/03 - 11/08 100 -125 kW	**37-133757**	**36-134076**	Standardfahrwerk
B4	**1.0, 1.4 16V, 1.4 FSI, 1.4 TSI, 1.6, 1.6 FSi, 1.6 MultiFuel, 1.8, 1.9 SDi, 1.9 TDI, 1.9 TDI 4motion, 2.0, 2.0 FSI, 2.0 FSI 4motion, 2.0 SDI, 2.0 TDI, 2.0 TDI 16V, 2.0 TDI 16V 4motion, 2.0 TDI 4motion** 08/04 - 11/08 47 -125 kW	**22-131607**	**19-127439**	Standardfahrwerk; Baumuster: G02 + 2UA VA: Øa: 50 mm
B4	**1.0, 1.4 16V, 1.4 FSI, 1.4 TSI, 1.6, 1.6 FSi, 1.6 MultiFuel, 1.8, 1.9 SDi, 1.9 TDI, 1.9 TDI 4motion, 2.0, 2.0 FSI, 2.0 FSI 4motion, 2.0 SDI, 2.0 TDI, 2.0 TDI 16V, 2.0 TDI 16V 4motion, 2.0 TDI 4motion** 08/04 - 11/08 47 -125 kW	**22-131614**	**19-127439**	Standardfahrwerk; Baumuster: G07 + 2UA VA: Øa: 55 mm
B4	**1.0, 1.4 16V, 1.4 FSI, 1.4 TSI, 1.6, 1.6 FSi, 1.6 MultiFuel, 1.8, 1.9 SDi, 1.9 TDI, 1.9 TDI 4motion, 2.0, 2.0 FSI, 2.0 FSI 4motion, 2.0 SDI, 2.0 TDI, 2.0 TDI 16V, 2.0 TDI 16V 4motion, 2.0 TDI 4motion** 08/04 - 11/08 47 -125 kW	**22-139184**	**19-127439**	Sportfahrwerk; Baumuster: G02 + 2UC VA: Øa: 50 mm
B4	**1.0, 1.4 16V, 1.4 FSI, 1.4 TSI, 1.6, 1.6 FSi, 1.6 MultiFuel, 1.8, 1.9 SDi, 1.9 TDI, 1.9 TDI 4motion, 2.0, 2.0 FSI, 2.0 FSI 4motion, 2.0 SDI, 2.0 TDI, 2.0 TDI 16V, 2.0 TDI 16V 4motion, 2.0 TDI 4motion** 08/04 - 11/08 47 -125 kW	**22-139191**	**19-127439**	Sportfahrwerk; Baumuster: G07,G08,G09,G11 +2UC VA: Øa: 55 mm
B4	**1.8 GTi, 1.8 Turbo, 2.0 GTI, 2.5 FSI, 3.2** 09/05 - 12/08 110 -184 kW	**22-140012**	**19-140025**	Standardfahrwerk VA: Øa: 55 mm
B6 Sport	**1.0, 1.4 16V, 1.4 FSI, 1.4 TSI, 1.6, 1.6 FSi, 1.6 MultiFuel, 1.8, 1.9 SDi, 1.9 TDI, 1.9 TDI 4motion, 2.0, 2.0 FSI, 2.0 FSI 4motion, 2.0 SDI, 2.0 TDI, 2.0 TDI 16V, 2.0 TDI 16V 4motion, 2.0 TDI 4motion** 08/04 - 11/08 47 -125 kW	**35-113751**	**24-172936**	Baumuster: G02 VA: Øa: 50 mm
B6 Sport	**1.0, 1.4 16V, 1.4 FSI, 1.4 TSI, 1.6, 1.6 FSi, 1.6 MultiFuel, 1.8, 1.8 GTi, 1.8 Turbo, 1.9 SDi, 1.9 TDI, 1.9 TDI 4motion, 2.0, 2.0 FSI, 2.0 FSI 4motion, 2.0 GTI, 2.0 SDI, 2.0 TDI, 2.0 TDI 16V, 2.0 TDI 16V 4motion, 2.0 TDI 4motion, 2.5 FSI, 3.2, 3.2 R32 4motion** 01/04 - 12/08 47 -184 kW	**35-108177**	**24-172936**	Baumuster: G07, G08, G09, G11 VA: Øa: 55 mm

V

VW			
VW GOLF V (1K1)			
B8	**1.0, 1.4 16V, 1.4 FSI, 1.4 TSI, 1.6, 1.6 FSi, 1.6 MultiFuel, 1.8, 1.9 SDi, 1.9 TDI, 1.9 TDI 4motion, 2.0, 2.0 FSI, 2.0 FSI 4motion, 2.0 SDI, 2.0 TDI, 2.0 TDI 16V, 2.0 TDI 16V 4motion, 2.0 TDI 4motion** 08/04 - 11/08 47 -125 kW	**35-113768**	**24-178006**	Baumuster: G02 VA: Øa: 50 mm
B8	**1.0, 1.4 16V, 1.4 FSI, 1.4 TSI, 1.6, 1.6 FSi, 1.6 MultiFuel, 1.8, 1.8 GTi, 1.8 Turbo, 1.9 SDi, 1.9 TDI, 1.9 TDI 4motion, 2.0, 2.0 FSI, 2.0 FSI 4motion, 2.0 GTI, 2.0 SDI, 2.0 TDI, 2.0 TDI 16V, 2.0 TDI 16V 4motion, 2.0 TDI 4motion, 2.5 FSI, 3.2, 3.2 R32 4motion** 01/04 - 12/08 47 -184 kW	**35-108191**	**24-178006**	Baumuster: G07, G08, G09, G11 VA: Øa: 55 mm
B12 PK	**1.4 16V, 1.4 FSI, 1.6, 1.6 FSi, 1.6 MultiFuel** 10/03 - 11/08 55 -85 kW		**46-184047**	Außendurchmesser Federbein vorn 50 mm; Baumuster: G02; siehe Gutachten; mit ABE VA: Tieferlegung lt. GA: 30 mm; Achslast bis: 1010 kg HA: Tieferlegung lt. GA: 30 mm; Achslast bis: 1010 kg
B12 PK	**1.4 16V, 1.4 FSI, 1.6, 1.6 FSi, 1.6 MultiFuel** 10/03 - 11/08 55 -85 kW		**46-194855**	Außendurchmesser Federbein vorn 55 mm; Baumuster: G07, G08, G09, G11; siehe Gutachten; mit ABE VA: Tieferlegung lt. GA: 30 mm; Achslast bis: 1010 kg HA: Tieferlegung lt. GA: 30 mm; Achslast bis: 1010 kg
B12 PK	**1.4 TSI, 1.6, 1.6 MultiFuel, 1.8, 1.9 SDi, 1.9 TDI, 2.0, 2.0 FSI** 01/04 - 11/08 47 -125 kW		**46-184115**	Außendurchmesser Federbein vorn 50 mm; Baumuster: G02; siehe Gutachten; mit ABE VA: Tieferlegung lt. GA: 30 mm; Achslast bis: 1080 kg HA: Tieferlegung lt. GA: 30 mm; Achslast bis: 1010 kg
B12 PK	**1.4 TSI, 1.6, 1.6 MultiFuel, 1.8, 1.9 SDi, 1.9 TDI, 2.0, 2.0 FSI** 01/04 - 11/08 47 -125 kW		**46-194862**	Außendurchmesser Federbein vorn 55 mm; Baumuster: G07, G08, G09, G11; siehe Gutachten; mit ABE VA: Tieferlegung lt. GA: 30 mm; Achslast bis: 1080 kg HA: Tieferlegung lt. GA: 30 mm; Achslast bis: 1010 kg
B12 PK	**1.6 FSi** 10/03 - 11/08 74 -85 kW		**46-184115**	Außendurchmesser Federbein vorn 50 mm; Baumuster: G02; siehe Gutachten; mit ABE; Automatik VA: Tieferlegung lt. GA: 30 mm; Achslast bis: 1080 kg HA: Tieferlegung lt. GA: 30 mm; Achslast bis: 1010 kg
B12 PK	**1.6 FSi** 10/03 - 11/08 74 -85 kW		**46-194862**	Außendurchmesser Federbein vorn 55 mm; Baumuster: G07, G08, G09, G11; siehe Gutachten; mit ABE; Automatik VA: Tieferlegung lt. GA: 30 mm; Achslast bis: 1080 kg
B12 PK	**1.9 TDI 4motion, 2.0 FSI 4motion, 2.0 TDI 16V 4motion, 2.0 TDI 4motion** 08/04 - 11/08 77 -110 kW		**46-184474**	Außendurchmesser Federbein vorn 50 mm; Baumuster: G02; siehe Gutachten; mit ABE VA: Tieferlegung lt. GA: 30 mm; Achslast bis: 1110 kg HA: Tieferlegung lt. GA: 30 mm; Achslast bis: 980 kg
B12 PK	**1.9 TDI 4motion, 2.0 FSI 4motion, 2.0 TDI 16V 4motion, 2.0 TDI 4motion** 08/04 - 11/08 77 -110 kW		**46-194961**	Außendurchmesser Federbein vorn 55 mm; Baumuster: G07,G08,G09,G011; siehe Gutachten; mit ABE VA: Tieferlegung lt. GA: 30 mm; Achslast bis: 1110 kg HA: Tieferlegung lt. GA: 30 mm; Achslast bis: 980 kg
B12 PK	**1.9 SDi, 1.9 TDI** 10/03 - 11/08 47 -77 kW		**46-184153**	Außendurchmesser Federbein vorn 50 mm; Baumuster: G02; siehe Gutachten; mit ABE; Automatik VA: Tieferlegung lt. GA: 30 mm; Achslast bis: 1150 kg HA: Tieferlegung lt. GA: 30 mm; Achslast bis: 1010 kg
B12 PK	**1.9 SDi, 1.9 TDI** 10/03 - 11/08 47 -77 kW		**46-194879**	Außendurchmesser Federbein vorn 55 mm; Baumuster: G07; G08; G09;G11; siehe Gutachten; mit ABE; Automatik VA: Tieferlegung lt. GA: 30 mm; Achslast bis: 1150 kg HA: Tieferlegung lt. GA: 30 mm; Achslast bis: 1010 kg
B12 PK	**2.0 SDI, 2.0 TDI, 2.0 TDI 16V** 10/03 - 11/08 55 -125 kW		**46-184153**	Außendurchmesser Federbein vorn 50 mm; Baumuster: G02; siehe Gutachten; mit ABE VA: Tieferlegung lt. GA: 30 mm; Achslast bis: 1150 kg HA: Tieferlegung lt. GA: 30 mm; Achslast bis: 1010 kg
B12 PK	**2.0 SDI, 2.0 TDI, 2.0 TDI 16V** 10/03 - 11/08 55 -125 kW		**46-194879**	Außendurchmesser Federbein vorn 55 mm; Baumuster: G07; G08; G09;G11; siehe Gutachten; mit ABE VA: Tieferlegung lt. GA: 30 mm; Achslast bis: 1150 kg HA: Tieferlegung lt. GA: 30 mm; Achslast bis: 1010 kg
B12 SL	**1.4 16V, 1.4 TSI, 1.6, 1.6 FSi, 1.6 MultiFuel, 1.8, 2.0, 2.0 FSI** 10/03 - 11/08 55 -125 kW		**46-230904**	Außendurchmesser Federbein vorn 55 mm; Baumuster: G02; siehe Gutachten; mit ABE VA: Tieferlegung lt. GA: 45-50 mm; Achslast bis: 1040 kg HA: Tieferlegung lt. GA: 30-35 mm; Achslast bis: 930 kg
B12 SL	**1.4 16V, 1.4 FSI, 1.4 TSI, 1.6, 1.6 FSi, 1.6 MultiFuel, 1.8, 2.0, 2.0 FSI** 10/03 - 11/08 55 -125 kW		**46-194909**	Außendurchmesser Federbein vorn 55 mm; Baumuster: G07, G08,G09,G011; siehe Gutachten; mit ABE VA: Tieferlegung lt. GA: 45-50 mm; Achslast bis: 1040 kg HA: Tieferlegung lt. GA: 30-35 mm; Achslast bis: 930 kg

V

			
VW			
VW GOLF V (1K1)			
B12 SL	**1.4 TSI, 1.8 GTi, 1.8 Turbo, 2.0 GTI** 09/06 - 12/08 90 -169 kW	**46-230911**	Außendurchmesser Federbein vorn 50 mm; Baumuster: G02; Baumuster: GT, GTI; siehe Gutachten; mit ABE VA: Tieferlegung lt. GA: 20-25 mm; Achslast bis: 1040 kg HA: Tieferlegung lt. GA: 20 mm; Achslast bis: 930 kg
B12 SL	**1.4 TSI, 1.8 GTi, 1.8 Turbo, 2.0 GTI** 09/06 - 12/08 90 -169 kW	**46-194909**	Außendurchmesser Federbein vorn 55 mm; Baumuster: G07, G08,G09,G011; Baumuster: GT,GTI; siehe Gutachten; mit ABE VA: Tieferlegung lt. GA: 20-25 mm; Achslast bis: 1040 kg HA: Tieferlegung lt. GA: 20 mm; Achslast bis: 930 kg
B12 SL	**1.4 TSI, 1.8 GTi, 1.8 Turbo, 2.0 GTI** 10/04 - 12/08 110 -169 kW	**46-230904**	Außendurchmesser Federbein vorn 55 mm; Baumuster: G02; Baumuster: GT, GTI; siehe Gutachten; mit ABE VA: Tieferlegung lt. GA: 20-25 mm; Achslast bis: 1040 kg HA: Tieferlegung lt. GA: 20 mm; Achslast bis: 930 kg
B12 SL	**1.4 TSI, 1.8 GTi, 1.8 Turbo, 2.0 GTI** 10/04 - 12/08 110 -169 kW	**46-194909**	Außendurchmesser Federbein vorn 55 mm; Baumuster: G07, G08,G09,G011; Baumuster: Gt, GTI; siehe Gutachten; mit ABE VA: Tieferlegung lt. GA: 20-25 mm; Achslast bis: 1040 kg HA: Tieferlegung lt. GA: 20 mm; Achslast bis: 930 kg
B12 SL	**1.9 SDi, 1.9 TDI, 2.0 GTI, 2.0 SDI, 2.0 TDI, 2.0 TDI 16V** 10/03 - 12/08 47 -169 kW	**46-194916**	Außendurchmesser Federbein vorn 55 mm; Baumuster: G07,G08,G09,G011; Baumuster: GT,GTI; siehe Gutachten; mit ABE VA: Tieferlegung lt. GA: 20-25 mm; Achslast bis: 1130 kg HA: Tieferlegung lt. GA: 20 mm; Achslast bis: 930 kg
B12 SL	**1.9 SDi, 1.9 TDI, 2.0 SDI, 2.0 TDI** 12/04 - 11/08 47 -103 kW	**46-194916**	Außendurchmesser Federbein vorn 55 mm; Baumuster: G07,G08,G09,G011; Baumuster: ex. GT,GTI; siehe Gutachten; mit ABE VA: Tieferlegung lt. GA: 45-50 mm; Achslast bis: 1130 kg HA: Tieferlegung lt. GA: 30-35 mm; Achslast bis: 930 kg
B14	**1.0, 1.4 16V, 1.4 FSI, 1.4 TSI, 1.6, 1.6 FSi, 1.6 MultiFuel, 1.8, 1.9 SDi, 1.9 TDI, 1.9 TDI 4motion, 2.0, 2.0 FSI, 2.0 FSI 4motion, 2.0 SDI, 2.0 TDI, 2.0 TDI 16V, 2.0 TDI 16V 4motion, 2.0 TDI 4motion** 08/04 - 11/08 47 -125 kW	**47-128347**	Øa: 50 mm; Für einige Rad/Reifenkomb. sind Distanzscheiben erforderlich; Baumuster: G02; siehe Gutachten VA: Tieferlegung lt. GA: 30-50 mm; Achslast bis: 1210 kg HA: Tieferlegung lt. GA: 30-50 mm; Achslast bis: 1100 kg
B14	**1.0, 1.4 16V, 1.4 FSI, 1.4 TSI, 1.6, 1.6 FSi, 1.6 MultiFuel, 1.8, 1.9 SDi, 1.9 TDI, 1.9 TDI 4motion, 2.0, 2.0 FSI, 2.0 FSI 4motion, 2.0 SDI, 2.0 TDI, 2.0 TDI 16V, 2.0 TDI 16V 4motion, 2.0 TDI 4motion** 08/04 - 11/08 47 -125 kW	**47-127708**	Øa: 55 mm; Für einige Rad/Reifenkomb. sind Distanzscheiben erforderlich; Baumuster: G07, G08, G09, G11; siehe Gutachten VA: Tieferlegung lt. GA: 30-50 mm; Achslast bis: 1210 kg HA: Tieferlegung lt. GA: 30-50 mm; Achslast bis: 1100 kg
B14	**1.8 GTi, 1.8 Turbo, 2.0 GTI, 2.5 FSI, 3.2, 3.2 R32 4motion** 11/05 - 12/08 110 -184 kW	**47-127708**	Øa: 55 mm; siehe Gutachten VA: Tieferlegung lt. GA: 20-30 mm; Achslast bis: 1210 kg HA: Tieferlegung lt. GA: 10-30 mm; Achslast bis: 1100 kg
B16 PSS10	**1.0, 1.4 16V, 1.4 FSI, 1.4 TSI, 1.6, 1.6 FSi, 1.6 MultiFuel, 1.8, 1.9 SDi, 1.9 TDI, 1.9 TDI 4motion, 2.0, 2.0 FSI, 2.0 FSI 4motion, 2.0 SDI, 2.0 TDI, 2.0 TDI 16V, 2.0 TDI 16V 4motion, 2.0 TDI 4motion** 08/04 - 11/08 47 -125 kW	**48-135238**	Außendurchmesser Federbein vorn 50 mm; Baumuster: G02; siehe Gutachten VA: Tieferlegung lt. GA: 30-50 mm; Achslast bis: 1210 kg HA: Tieferlegung lt. GA: 30-50 mm; Achslast bis: 1100 kg
B16 PSS10	**1.0, 1.4 16V, 1.4 FSI, 1.4 TSI, 1.6, 1.6 FSi, 1.6 MultiFuel, 1.8, 1.9 SDi, 1.9 TDI, 1.9 TDI 4motion, 2.0, 2.0 FSI, 2.0 FSI 4motion, 2.0 SDI, 2.0 TDI, 2.0 TDI 16V, 2.0 TDI 16V 4motion, 2.0 TDI 4motion** 08/04 - 11/08 47 -125 kW	**48-135245**	Øa: 55 mm; Baumuster: G07, G08, G09, G11; siehe Gutachten VA: Tieferlegung lt. GA: 30-50 mm; Achslast bis: 1210 kg HA: Tieferlegung lt. GA: 30-50 mm; Achslast bis: 1100 kg
B16 PSS10	**1.8 GTi, 1.8 Turbo, 2.0 GTI, 2.5 FSI, 3.2, 3.2 R32 4motion** 11/05 - 12/08 110 -184 kW	**48-135245**	Øa: 55 mm; siehe Gutachten VA: Tieferlegung lt. GA: 20-30 mm; Achslast bis: 1210 kg HA: Tieferlegung lt. GA: 10-30 mm; Achslast bis: 1100 kg

V

VW

VW GOLF V (1K1)

B16 RC	**1.0, 1.4 16V, 1.4 FSI, 1.4 TSI, 1.6, 1.6 FSi, 1.6 MultiFuel, 1.8, 1.9 SDi, 1.9 TDI, 1.9 TDI 4motion, 2.0, 2.0 FSI, 2.0 FSI 4motion, 2.0 SDI, 2.0 TDI, 2.0 TDI 16V, 2.0 TDI 16V 4motion, 2.0 TDI 4motion** 08/04 - 11/08 47 -125 kW	**14-230615** iRC **49-196849**		Øa: 55 mm; DCC muss fachgerecht stillgelegt werden; Baumuster: G07, G08, G09, G11; siehe Gutachten VA: Tieferlegung lt. GA: 20-40 mm; Achslast bis: 1140 kg HA: Tieferlegung lt. GA: 20-40 mm; Achslast bis: 1040 kg
B16 RC	**1.8 GTi, 1.8 Turbo, 2.0 GTI, 2.5 FSI, 3.2, 3.2 R32 4motion** 11/05 - 12/08 110 -184 kW	**14-230615** iRC **49-196849**		Øa: 55 mm; DCC muss fachgerecht stillgelegt werden; Baumuster: G07, G08, G09, G11; siehe Gutachten VA: Tieferlegung lt. GA: 10-30 mm; Achslast bis: 1140 kg HA: Tieferlegung lt. GA: 10-30 mm; Achslast bis: 1040 kg
B16 BCS	**1.8 GTi, 1.8 Turbo, 2.0 GTI, 2.0 TDI, 3.2, 3.2 R32 4motion** 11/05 - 12/08 110 -184 kW	**48-215909**		Øa: 55 mm; siehe Gutachten VA: Tieferlegung lt. GA: 30-40 mm; Achslast bis: 1210 kg HA: Tieferlegung lt. GA: 20-40 mm; Achslast bis: 1100 kg

VW GOLF V Variant (1K5)

B1	**1.4, 1.4 TSI, 1.6, 1.6 MultiFuel, 1.9 TDI, 1.9 TDI 4motion, 2.0, 2.0 TDI, 2.0 TDI 16V, 2.0 TDI 4motion, 2.5** 06/07 - 59 -147 kW	**12-224074**	**12-224081**	VA: mit Kugellager HA: ohne Kugellager
B3	**1.4** 06/07 - 59 kW	**37-133030**	**36-134076**	Standardfahrwerk
B3	**1.4** 06/07 - 59 kW	**37-133498**	**36-148158**	Standardfahrwerk; Verstärkte Ausführung .
B3	**1.4 TSI, 1.6** 06/07 - 75 -90 kW	**37-133498**	**36-134076**	Standardfahrwerk
B3	**1.4 TSI, 1.6** 06/07 - 75 -90 kW	**37-133757**	**36-148158**	Standardfahrwerk; Verstärkte Ausführung .
B3	**1.4 TSI, 1.9 TDI, 2.0, 2.5** 06/07 - 77 -147 kW	**37-133757**	**36-148158**	Standardfahrwerk
B3	**1.4 TSI, 1.9 TDI, 2.0, 2.5** 06/07 - 77 -147 kW	**37-148140**	**36-148240**	Standardfahrwerk; Verstärkte Ausführung .
B3	**2.0 TDI, 2.0 TDI 16V** 06/07 - 100 -103 kW	**37-148140**	**36-148158**	Standardfahrwerk
B3	**2.0 TDI, 2.0 TDI 16V** 06/07 - 100 -103 kW	**37-148102**	**36-148240**	Standardfahrwerk; Verstärkte Ausführung .
B4	**1.4, 1.4 TSI, 1.6, 1.6 MultiFuel, 1.9 TDI, 2.0, 2.0 TDI, 2.0 TDI 16V, 2.5** 06/07 - 59 -147 kW	**22-131607**	**19-139333**	Standardfahrwerk VA: Øa: 50 mm; Baumuster: G02
B4	**1.4, 1.4 TSI, 1.6, 1.6 MultiFuel, 1.9 TDI, 2.0, 2.0 TDI, 2.0 TDI 16V, 2.5** 06/07 - 59 -147 kW	**22-131614**	**19-139333**	Standardfahrwerk VA: Øa: 55 mm; Baumuster: G07,G08
B6 Sport	**1.4, 1.4 TSI, 1.6, 1.6 MultiFuel, 1.9 TDI, 1.9 TDI 4motion, 2.0, 2.0 TDI, 2.0 TDI 16V, 2.0 TDI 4motion, 2.5** 06/07 - 59 -147 kW	**35-113751**	**24-172936**	Baumuster: G02 VA: Øa: 50 mm
B6 Sport	**1.4, 1.4 TSI, 1.6, 1.6 MultiFuel, 1.9 TDI, 1.9 TDI 4motion, 2.0, 2.0 TDI, 2.0 TDI 16V, 2.0 TDI 4motion, 2.5** 06/07 - 59 -147 kW	**35-108177**	**24-172936**	Baumuster: G07,G08 VA: Øa: 55 mm
B8	**1.4, 1.4 TSI, 1.6, 1.6 MultiFuel, 1.9 TDI, 1.9 TDI 4motion, 2.0, 2.0 TDI, 2.0 TDI 16V, 2.0 TDI 4motion, 2.5** 06/07 - 59 -147 kW	**35-113768**	**24-178006**	Baumuster: G02 VA: Øa: 50 mm

V

VW

VW GOLF V Variant (1K5)

B8	**1.4, 1.4 TSI, 1.6, 1.6 MultiFuel, 1.9 TDI, 1.9 TDI 4motion, 2.0, 2.0 TDI, 2.0 TDI 16V, 2.0 TDI 4motion, 2.5** 06/07 - 59 -147 kW	**35-108191**	**24-178006**	Baumuster: G07,G08 VA: Øa: 55 mm
B12 PK	**1.4 TSI, 1.9 TDI** 06/07 - 77 -125 kW	**46-184191**		Außendurchmesser Federbein vorn 50 mm; Baumuster: G02; siehe Gutachten; mit ABE VA: Tieferlegung lt. GA: 30 mm; Achslast bis: 1080 kg HA: Tieferlegung lt. GA: 30 mm; Achslast bis: 1010 kg
B12 PK	**1.4 TSI, 1.9 TDI** 06/07 - 77 -125 kW	**46-194985**		Außendurchmesser Federbein vorn 55 mm; Baumuster: G07,G08; siehe Gutachten; mit ABE VA: Tieferlegung lt. GA: 30 mm; Achslast bis: 1080 kg HA: Tieferlegung lt. GA: 30 mm; Achslast bis: 1010 kg
B12 PK	**1.6** 06/07 - 75 kW	**46-184184**		Außendurchmesser Federbein vorn 50 mm; Baumuster: G02; siehe Gutachten; mit ABE VA: Tieferlegung lt. GA: 30 mm; Achslast bis: 1010 kg HA: Tieferlegung lt. GA: 30 mm; Achslast bis: 1010 kg
B12 PK	**1.6** 06/07 - 75 kW	**46-184191**		Außendurchmesser Federbein vorn 50 mm; Baumuster: G02; siehe Gutachten; mit ABE; Automatik VA: Tieferlegung lt. GA: 30 mm; Achslast bis: 1080 kg HA: Tieferlegung lt. GA: 30 mm; Achslast bis: 1010 kg
B12 PK	**1.6** 06/07 - 75 kW	**46-194978**		Außendurchmesser Federbein vorn 55 mm; Baumuster: G07,G08; siehe Gutachten; mit ABE VA: Tieferlegung lt. GA: 30 mm; Achslast bis: 1010 kg HA: Tieferlegung lt. GA: 30 mm; Achslast bis: 1010 kg
B12 PK	**1.6** 06/07 - 75 kW	**46-194985**		Außendurchmesser Federbein vorn 55 mm; Baumuster: G07,G08; siehe Gutachten; mit ABE; Automatik VA: Tieferlegung lt. GA: 30 mm; Achslast bis: 1080 kg HA: Tieferlegung lt. GA: 30 mm; Achslast bis: 1010 kg
B12 PK	**1.9 TDI** 06/07 - 77 kW	**46-184214**		Außendurchmesser Federbein vorn 50 mm; Baumuster: G02; mit DSG; siehe Gutachten; mit ABE VA: Tieferlegung lt. GA: 30 mm; Achslast bis: 1150 kg HA: Tieferlegung lt. GA: 30 mm; Achslast bis: 1010 kg
B12 PK	**1.9 TDI** 06/07 - 77 kW	**46-194992**		Außendurchmesser Federbein vorn 55 mm; Baumuster: G07,G08; mit DSG; siehe Gutachten; mit ABE VA: Tieferlegung lt. GA: 30 mm; Achslast bis: 1150 kg HA: Tieferlegung lt. GA: 30 mm; Achslast bis: 1010 kg
B12 PK	**2.0 TDI, 2.0 TDI 16V** 06/07 - 100 -103 kW	**46-184214**		Außendurchmesser Federbein vorn 50 mm; Baumuster: G02; siehe Gutachten; mit ABE VA: Tieferlegung lt. GA: 30 mm; Achslast bis: 1150 kg HA: Tieferlegung lt. GA: 30 mm; Achslast bis: 1010 kg
B12 PK	**2.0 TDI, 2.0 TDI 16V** 06/07 - 100 -103 kW	**46-194992**		Außendurchmesser Federbein vorn 55 mm; Baumuster: G07,G08; siehe Gutachten; mit ABE VA: Tieferlegung lt. GA: 30 mm; Achslast bis: 1150 kg HA: Tieferlegung lt. GA: 30 mm; Achslast bis: 1010 kg
B14	**1.4, 1.4 TSI, 1.6, 1.6 MultiFuel, 1.9 TDI, 1.9 TDI 4motion, 2.0, 2.0 TDI, 2.0 TDI 16V, 2.0 TDI 4motion, 2.5** 06/07 - 59 -147 kW	**47-128347**		Øa: 50 mm; Für einige Rad/Reifenkomb. sind Distanzscheiben erforderlich; Baumuster: G02; siehe Gutachten VA: Tieferlegung lt. GA: 35-50 mm; Achslast bis: 1210 kg HA: Tieferlegung lt. GA: 30-50 mm; Achslast bis: 1100 kg
B14	**1.4, 1.4 TSI, 1.6, 1.6 MultiFuel, 1.9 TDI, 1.9 TDI 4motion, 2.0, 2.0 TDI, 2.0 TDI 16V, 2.0 TDI 4motion, 2.5** 06/07 - 59 -147 kW	**47-127708**		Øa: 55 mm; Für einige Rad/Reifenkomb. sind Distanzscheiben erforderlich; Baumuster: G07,G08; siehe Gutachten VA: Tieferlegung lt. GA: 35-40 mm; Achslast bis: 1210 kg HA: Tieferlegung lt. GA: 30-50 mm; Achslast bis: 1100 kg
B16 PSS10	**1.4, 1.4 TSI, 1.6, 1.6 MultiFuel, 1.9 TDI, 1.9 TDI 4motion, 2.0, 2.0 TDI, 2.0 TDI 16V, 2.0 TDI 4motion, 2.5** 06/07 - 59 -147 kW	**48-135238**		Außendurchmesser Federbein vorn 50 mm; Baumuster: G02; siehe Gutachten VA: Tieferlegung lt. GA: 30-50 mm; Achslast bis: 1210 kg HA: Tieferlegung lt. GA: 30-50 mm; Achslast bis: 1100 kg
B16 PSS10	**1.4, 1.4 TSI, 1.6, 1.6 MultiFuel, 1.9 TDI, 1.9 TDI 4motion, 2.0, 2.0 TDI, 2.0 TDI 16V, 2.0 TDI 4motion, 2.5** 06/07 - 59 -147 kW	**48-135245**		Øa: 55 mm; Baumuster: G07,G08; siehe Gutachten VA: Tieferlegung lt. GA: 35-50 mm; Achslast bis: 1210 kg HA: Tieferlegung lt. GA: 30-50 mm; Achslast bis: 1100 kg
B16 RC	**1.4, 1.4 TSI, 1.6, 1.6 MultiFuel, 1.9 TDI, 1.9 TDI 4motion, 2.0, 2.0 TDI, 2.0 TDI 16V, 2.0 TDI 4motion, 2.5** 06/07 - 59 -147 kW	**14-230615** iRC **49-196849**		Øa: 55 mm; DCC muss fachgerecht stillgelegt werden; Baumuster: G07, G08, G09, G11; siehe Gutachten VA: Tieferlegung lt. GA: 20-40 mm; Achslast bis: 1140 kg HA: Tieferlegung lt. GA: 20-40 mm; Achslast bis: 1040 kg

V







VW				
VW GOLF VI (5K1)				
B1	**1.2 TSI, 1.4, 1.4 TSI, 1.6, 1.6 BiFuel, 1.6 MultiFuel, 1.6 TDI, 1.8 TSI, 2.0 GTi, 2.0 R 4motion, 2.0 TDI, 2.0 TDI 4motion** 05/09 - 05/13 59 -199 kW	**12-224074**	**12-224081**	VA: mit Kugellager HA: ohne Kugellager
B3	**1.2 TSI** 05/09 - 11/12 63 -77 kW	**36-199594**	36-241125	Standardfahrwerk HA: ohne AHK; Türenanzahl: 3
B3	**1.2 TSI, 1.4** 10/08 - 11/12 59 -77 kW		36-241521	Standardfahrwerk; mit AHK; Türenanzahl: 3
B3	**1.2 TSI, 1.4** 10/08 - 11/12 59 -77 kW		36-241521	Standardfahrwerk; ohne AHK; Türenanzahl: 5
B3	**1.2 TSI, 1.4** 10/08 - 11/12 59 -77 kW		**36-133055**	Standardfahrwerk; mit AHK; Türenanzahl: 5
B3	**1.2 TSI** 05/09 - 11/12 63 -77 kW	36-241156		Sportfahrwerk; Schaltgetriebe
B3	**1.2 TSI** 05/09 - 11/12 63 -77 kW	**36-241149**		Sportfahrwerk; Automatik
B3	**1.2 TSI, 1.4** 10/08 - 11/12 59 -77 kW		**36-241132**	Sportfahrwerk; Türenanzahl: 3
B3	**1.2 TSI, 1.4** 10/08 - 11/12 59 -77 kW		36-241163	Sportfahrwerk; Türenanzahl: 5
B3	**1.4** 10/08 - 11/12 59 kW	36-241545	36-241125	Standardfahrwerk HA: ohne AHK; Türenanzahl: 3
B3	**1.4 TSI** 10/08 - 11/12 90 -118 kW	**36-199594**		Standardfahrwerk; Schaltgetriebe
B3	**1.4 TSI** 10/08 - 11/12 90 -118 kW	36-241583		Standardfahrwerk; Automatik
B3	**1.4 TSI** 10/08 - 11/12 90 -118 kW	**36-241149**		Sportfahrwerk; Schaltgetriebe
B3	**1.4 TSI** 10/08 - 11/12 90 -118 kW	**36-199624**		Sportfahrwerk; Automatik
B3	**1.4 TSI** 10/08 - 11/12 90 -118 kW		36-241125	Standardfahrwerk; ohne AHK; Türenanzahl: 3
B3	**1.4 TSI** 10/08 - 11/12 90 -118 kW		36-241521	Standardfahrwerk; mit AHK; Türenanzahl: 3
B3	**1.4 TSI** 10/08 - 11/12 90 -118 kW		36-241521	Standardfahrwerk; ohne AHK; Türenanzahl: 5
B3	**1.4 TSI** 10/08 - 11/12 90 -118 kW		**36-133055**	Standardfahrwerk; mit AHK; Türenanzahl: 5
B3	**1.4 TSI** 10/08 - 11/12 90 -118 kW		**36-241132**	Sportfahrwerk; Türenanzahl: 3
B3	**1.4 TSI** 10/08 - 11/12 90 -118 kW		36-241163	Sportfahrwerk; Türenanzahl: 5
B3	**1.6** 10/08 - 11/12 75 kW	36-241545		Standardfahrwerk; Schaltgetriebe
B3	**1.6** 10/08 - 11/12 75 kW	**36-199594**		Standardfahrwerk; Automatik
B3	**1.6** 10/08 - 11/12 75 kW	**36-241149**		Sportfahrwerk

V

				
VW				
VW GOLF VI (5K1)				
B3	**1.6** 10/08 - 11/12 75 kW		**36-241125**	Standardfahrwerk; ohne AHK; Türenanzahl: 3
B3	**1.6** 10/08 - 11/12 75 kW		**36-241521**	Standardfahrwerk; mit AHK; Türenanzahl: 3
B3	**1.6** 10/08 - 11/12 75 kW		**36-241521**	Standardfahrwerk; ohne AHK; Türenanzahl: 5
B3	**1.6** 10/08 - 11/12 75 kW		**36-133055**	Standardfahrwerk; mit AHK; Türenanzahl: 5
B3	**1.6** 10/08 - 11/12 75 kW		**36-241132**	Sportfahrwerk; Türenanzahl: 3
B3	**1.6** 10/08 - 11/12 75 kW		**36-241163**	Sportfahrwerk; Türenanzahl: 5
B3	**1.6 TDI, 1.8 TSI** 02/09 - 11/12 66 -118 kW	**36-241583**	**36-241125**	Standardfahrwerk HA: ohne AHK; Türenanzahl: 3
B3	**1.6 TDI, 1.8 TSI** 02/09 - 11/12 66 -118 kW		**36-241521**	Standardfahrwerk; mit AHK; Türenanzahl: 3
B3	**1.6 TDI, 1.8 TSI** 02/09 - 11/12 66 -118 kW		**36-241521**	Standardfahrwerk; ohne AHK; Türenanzahl: 5
B3	**1.6 TDI, 1.8 TSI** 02/09 - 11/12 66 -118 kW		**36-133055**	Standardfahrwerk; mit AHK; Türenanzahl: 5
B3	**1.6 TDI, 1.8 TSI** 02/09 - 11/12 66 -118 kW	**36-199624**	**36-241132**	Sportfahrwerk HA: Türenanzahl: 3
B3	**1.6 TDI, 1.8 TSI** 02/09 - 11/12 66 -118 kW		**36-241163**	Sportfahrwerk; Türenanzahl: 5
B3	**2.0 TDI** 10/08 - 11/12 81 kW	**36-241583**		Standardfahrwerk; Schaltgetriebe
B3	**2.0 TDI** 10/08 - 11/12 81 kW		**36-241163**	Sportfahrwerk; Türenanzahl: 5
B3	**2.0 TDI** 10/08 - 11/12 81 kW	**37-133757**		Standardfahrwerk; nicht: Blue Motion; Automatik
B3	**2.0 TDI** 10/08 - 11/12 81 kW	**36-199624**		Sportfahrwerk; Schaltgetriebe
B3	**2.0 TDI** 10/08 - 11/12 81 kW	**36-199600**		Sportfahrwerk; nicht: Blue Motion; Automatik
B3	**2.0 TDI** 10/08 - 11/12 81 kW		**36-241125**	Standardfahrwerk; ohne AHK; Türenanzahl: 3
B3	**2.0 TDI** 10/08 - 11/12 81 kW		**36-241521**	Standardfahrwerk; mit AHK; Türenanzahl: 3
B3	**2.0 TDI** 10/08 - 11/12 81 kW		**36-241521**	Standardfahrwerk; ohne AHK; Türenanzahl: 5
B3	**2.0 TDI** 10/08 - 11/12 81 kW		**36-133055**	Standardfahrwerk; mit AHK; Türenanzahl: 5
B3	**2.0 TDI** 10/08 - 11/12 81 kW		**36-241132**	Sportfahrwerk; Türenanzahl: 3
B3	**2.0 TDI** 10/08 - 05/13 100 -103 kW	**37-133757**	**36-241125**	Standardfahrwerk HA: ohne AHK; Türenanzahl: 3
B3	**2.0 TDI** 10/08 - 05/13 100 -103 kW		**36-241521**	Standardfahrwerk; mit AHK; Türenanzahl: 3

VW

VW GOLF VI (5K1)

B3	**2.0 TDI** 10/08 - 05/13 100 -103 kW		**36-241521**	Standardfahrwerk; ohne AHK; Türenanzahl: 5
B3	**2.0 TDI** 10/08 - 05/13 100 -103 kW		**36-133055**	Standardfahrwerk; mit AHK; Türenanzahl: 5
B3	**2.0 TDI** 10/08 - 05/13 100 -103 kW	**36-199600**	**36-241132**	Sportfahrwerk HA: Türenanzahl: 3
B3	**2.0 TDI** 10/08 - 05/13 100 -103 kW		**36-241163**	Sportfahrwerk; Türenanzahl: 5
B4	**1.2 TSI, 1.4, 1.4 TSI, 1.6, 1.6 BiFuel, 1.6 MultiFuel, 1.6 TDI, 1.8 TSI, 2.0 GTi, 2.0 TDI, 2.0 TDI 4motion** 05/09 - 05/13 59 -173 kW	**22-183712**	**19-183749**	ohne elektr. Dämpfkraftregulierung; Standardfahrwerk; Baumuster: G02 VA: Außendurchmesser Federbein vorn 50 mm
B4	**1.2 TSI, 1.4, 1.4 TSI, 1.6, 1.6 BiFuel, 1.6 MultiFuel, 1.6 TDI, 1.8 TSI, 2.0 GTi, 2.0 TDI, 2.0 TDI 4motion** 05/09 - 05/13 59 -173 kW	**22-183729**	**19-183749**	ohne elektr. Dämpfkraftregulierung; Standardfahrwerk; Baumuster: G07, G08, G09, G11 VA: Außendurchmesser Federbein vorn 55 mm
B6 Sport	**1.2 TSI, 1.4, 1.4 TSI, 1.6, 1.6 BiFuel, 1.6 MultiFuel, 1.6 TDI, 1.8 TSI, 2.0 GTi, 2.0 TDI, 2.0 TDI 4motion** 05/09 - 05/13 59 -173 kW	**35-158707**	**33-158723**	ohne elektr. Dämpfkraftregulierung; Baumuster: G02 VA: Außendurchmesser Federbein vorn 50 mm
B6 Sport	**1.2 TSI, 1.4, 1.4 TSI, 1.6, 1.6 BiFuel, 1.6 MultiFuel, 1.6 TDI, 1.8 TSI, 2.0 GTi, 2.0 TDI, 2.0 TDI 4motion** 05/09 - 05/13 59 -173 kW	**35-158714**	**33-158723**	ohne elektr. Dämpfkraftregulierung; Baumuster: G07, G08, G09, G11 VA: Außendurchmesser Federbein vorn 55 mm
B6 Sport	**2.0 R 4motion** 11/09 - 11/13 188 -199 kW	**35-158745**	**24-158756**	DCC muss fachgerecht stillgelegt werden VA: Außendurchmesser Federbein vorn 55 mm
B8	**1.2 TSI, 1.4, 1.4 TSI, 1.6, 1.6 BiFuel, 1.6 MultiFuel, 1.6 TDI, 1.8 TSI, 2.0 GTi, 2.0 TDI, 2.0 TDI 4motion** 05/09 - 05/13 59 -173 kW	**35-158738**	**24-158756**	ohne elektr. Dämpfkraftregulierung; Baumuster: G02 VA: Außendurchmesser Federbein vorn 50 mm
B8	**1.2 TSI, 1.4, 1.4 TSI, 1.6, 1.6 BiFuel, 1.6 MultiFuel, 1.6 TDI, 1.8 TSI, 2.0 GTi, 2.0 TDI, 2.0 TDI 4motion** 05/09 - 05/13 59 -173 kW	**35-158745**	**24-158756**	ohne elektr. Dämpfkraftregulierung; Baumuster: G07, G08, G09, G11 VA: Außendurchmesser Federbein vorn 55 mm
B12 PK	**1.2 TSI, 1.4, 1.4 TSI, 1.6, 1.6 TDI, 1.8 TSI, 2.0 TDI** 04/09 - 05/13 59 -125 kW	**46-187949**		DCC muss fachgerecht stillgelegt werden; Außendurchmesser Federbein vorn 55 mm; Baumuster: G07, G08, G09, G11; siehe Gutachten; mit ABE VA: Tieferlegung lt. GA: 30 mm; Achslast bis: 1010 kg HA: ohne Niveauregulierung; Tieferlegung lt. GA: 30 mm; Achslast bis: 940 kg
B12 PK	**1.2 TSI, 1.4, 1.4 TSI, 1.6, 1.6 TDI, 1.8 TSI, 2.0 TDI** 04/09 - 05/13 59 -125 kW	**46-184481**		DCC muss fachgerecht stillgelegt werden; Außendurchmesser Federbein vorn 50 mm; Baumuster: G02; siehe Gutachten; mit ABE VA: Tieferlegung lt. GA: 30 mm; Achslast bis: 1010 kg HA: ohne Niveauregulierung; Tieferlegung lt. GA: 30 mm; Achslast bis: 940 kg
B12 PK	**1.4 TSI, 1.6 TDI, 1.8 TSI, 2.0 TDI** 10/08 - 05/13 66 -125 kW	**46-184498**		DCC muss fachgerecht stillgelegt werden; Außendurchmesser Federbein vorn 50 mm; Baumuster: G02; siehe Gutachten; mit ABE VA: Tieferlegung lt. GA: 30 mm; Achslast bis: 1120 kg HA: ohne Niveauregulierung; Tieferlegung lt. GA: 30 mm; Achslast bis: 940 kg
B12 PK	**1.4 TSI, 1.6 TDI, 1.8 TSI, 2.0 TDI** 10/08 - 05/13 66 -125 kW	**46-187956**		DCC muss fachgerecht stillgelegt werden; Außendurchmesser Federbein vorn 55 mm; Baumuster: G07, G08, G09, G11; siehe Gutachten; mit ABE VA: Tieferlegung lt. GA: 30 mm; Achslast bis: 1120 kg HA: ohne Niveauregulierung; Tieferlegung lt. GA: 30 mm; Achslast bis: 940 kg
B12 SL	**1.2 TSI, 1.4, 1.4 TSI, 1.6, 1.6 TDI** 02/09 - 11/12 59 -118 kW	**46-183767**		DCC muss fachgerecht stillgelegt werden; Außendurchmesser Federbein vorn 50 mm; Baumuster: G02; siehe Gutachten; mit ABE VA: Tieferlegung lt. GA: 45-50 mm; Achslast bis: 1040 kg HA: ohne Niveauregulierung; Tieferlegung lt. GA: 30-35 mm; Achslast bis: 930 kg

				
VW				
VW GOLF VI (5K1)				
B12 SL	**1.2 TSI, 1.4, 1.4 TSI, 1.6, 1.6 TDI** 02/09 - 11/12 59 -118 kW	**46-188076**		DCC muss fachgerecht stillgelegt werden; Außendurchmesser Federbein vorn 55 mm; Baumuster: G07, G08, G09, G11; siehe Gutachten; mit ABE VA: Tieferlegung lt. GA: 45-50 mm; Achslast bis: 1040 kg HA: ohne Niveauregulierung; Tieferlegung lt. GA: 30-35 mm; Achslast bis: 930 kg
B12 SL	**1.4 TSI, 1.8 TSI, 2.0 GTi, 2.0 TDI** 10/08 - 05/13 81 -173 kW	**46-183774**		DCC muss fachgerecht stillgelegt werden; Außendurchmesser Federbein vorn 50 mm; Baumuster: G02; siehe Gutachten; mit ABE VA: Tieferlegung lt. GA: 45-50 mm; Achslast bis: 1130 kg HA: ohne Niveauregulierung; Tieferlegung lt. GA: 30-35 mm; Achslast bis: 930 kg
B12 SL	**1.4 TSI, 1.8 TSI, 2.0 GTi, 2.0 TDI** 10/08 - 05/13 81 -173 kW	**46-188069**		DCC muss fachgerecht stillgelegt werden; Außendurchmesser Federbein vorn 55 mm; Baumuster: G07, G08, G09, G11; siehe Gutachten; mit ABE VA: Tieferlegung lt. GA: 45-50 mm; Achslast bis: 1130 kg HA: ohne Niveauregulierung; Tieferlegung lt. GA: 30-35 mm; Achslast bis: 930 kg
B14	**1.2 TSI, 1.4, 1.4 TSI, 1.6, 1.6 BiFuel, 1.6 MultiFuel, 1.6 TDI, 1.8 TSI, 2.0 GTi, 2.0 TDI, 2.0 TDI 4motion** 05/09 - 05/13 59 -173 kW	**47-158276**		DCC muss fachgerecht stillgelegt werden; Außendurchmesser Federbein vorn 50 mm; Baumuster: G02; siehe Gutachten VA: Tieferlegung lt. GA: 20-40 mm; Achslast bis: 1140 kg HA: Tieferlegung lt. GA: 20-40 mm; Achslast bis: 1040 kg
B14	**1.2 TSI, 1.4, 1.4 TSI, 1.6, 1.6 BiFuel, 1.6 MultiFuel, 1.6 TDI, 1.8 TSI, 2.0 GTi, 2.0 TDI, 2.0 TDI 4motion** 05/09 - 05/13 59 -173 kW	**47-158283**		Øa: 55 mm; DCC muss fachgerecht stillgelegt werden; Baumuster: G07, G08, G09, G11; siehe Gutachten VA: Tieferlegung lt. GA: 20-40 mm; Achslast bis: 1140 kg HA: Tieferlegung lt. GA: 20-40 mm; Achslast bis: 1040 kg
B14	**2.0 R 4motion** 11/09 - 11/13 188 -199 kW	**47-158283**		Øa: 55 mm; DCC muss fachgerecht stillgelegt werden; Baumuster: G07, G08, G09, G11; siehe Gutachten VA: Tieferlegung lt. GA: 10-30 mm; Achslast bis: 1140 kg HA: Tieferlegung lt. GA: 10-30 mm; Achslast bis: 1040 kg
B16 PSS10	**1.2 TSI, 1.4, 1.4 TSI, 1.6, 1.6 BiFuel, 1.6 MultiFuel, 1.6 TDI, 1.8 TSI, 2.0 GTi, 2.0 TDI, 2.0 TDI 4motion** 05/09 - 05/13 59 -173 kW	**48-156745**		DCC muss fachgerecht stillgelegt werden; Außendurchmesser Federbein vorn 50 mm; Baumuster: G02; siehe Gutachten VA: Tieferlegung lt. GA: 20-40 mm; Achslast bis: 1140 kg HA: Tieferlegung lt. GA: 20-40 mm; Achslast bis: 1040 kg
B16 PSS10	**1.2 TSI, 1.4, 1.4 TSI, 1.6, 1.6 BiFuel, 1.6 MultiFuel, 1.6 TDI, 1.8 TSI, 2.0 GTi, 2.0 TDI, 2.0 TDI 4motion** 05/09 - 05/13 59 -173 kW	**48-158176**		Øa: 55 mm; DCC muss fachgerecht stillgelegt werden; Baumuster: G07, G08, G09, G11; siehe Gutachten VA: Tieferlegung lt. GA: 20-40 mm; Achslast bis: 1140 kg HA: Tieferlegung lt. GA: 20-40 mm; Achslast bis: 1040 kg
B16 PSS10	**2.0 R 4motion** 11/09 - 11/13 188 -199 kW	**48-158176**		Øa: 55 mm; DCC muss fachgerecht stillgelegt werden; Baumuster: G07, G08, G09, G11; siehe Gutachten VA: Tieferlegung lt. GA: 10-30 mm; Achslast bis: 1140 kg HA: Tieferlegung lt. GA: 10-30 mm; Achslast bis: 1040 kg
B16 RC	**1.2 TSI, 1.4, 1.4 TSI, 1.6, 1.6 BiFuel, 1.6 MultiFuel, 1.6 TDI, 1.8 TSI, 2.0 GTi, 2.0 TDI, 2.0 TDI 4motion** 05/09 - 05/13 59 -173 kW	**14-230615** iRC **49-196849**		Øa: 55 mm; DCC muss fachgerecht stillgelegt werden; Baumuster: G07, G08, G09, G11; siehe Gutachten VA: Tieferlegung lt. GA: 20-40 mm; Achslast bis: 1140 kg HA: Tieferlegung lt. GA: 20-40 mm; Achslast bis: 1040 kg
B16 RC	**2.0 R 4motion** 11/09 - 11/13 188 -199 kW	**14-230615** iRC **49-196849**		Øa: 55 mm; DCC muss fachgerecht stillgelegt werden; Baumuster: G07, G08, G09, G11; siehe Gutachten VA: Tieferlegung lt. GA: 10-30 mm; Achslast bis: 1140 kg HA: Tieferlegung lt. GA: 10-30 mm; Achslast bis: 1040 kg
B16 BCS	**2.0 GTi, 2.0 TDI** 04/09 - 11/13 125 -173 kW	**48-215909**		Øa: 55 mm; DCC muss fachgerecht stillgelegt werden; siehe Gutachten VA: Tieferlegung lt. GA: 30-40 mm; Achslast bis: 1140 kg HA: Tieferlegung lt. GA: 20-40 mm; Achslast bis: 1040 kg
B16 BCS	**2.0 R 4motion** 11/09 - 11/13 188 -199 kW	**48-215909**		Øa: 55 mm; DCC muss fachgerecht stillgelegt werden; siehe Gutachten VA: Tieferlegung lt. GA: 20-30 mm; Achslast bis: 1140 kg HA: Tieferlegung lt. GA: 10-30 mm; Achslast bis: 1040 kg
VW GOLF VI Variant (AJ5)				
B1	**1.2 TSI, 1.4, 1.4 TSI, 1.6, 1.6 MultiFuel, 1.6 TDI, 1.6 TDI 4motion, 2.0 TDI, 2.0 TDI 16V, 2.0 TSI, 2.5** 07/09 - 59 -147 kW	**12-224074**	**12-224081**	VA: mit Kugellager HA: ohne Kugellager
B3	**1.2 TSI, 1.6 TDI** 12/09 - 63 -77 kW	**36-199594**	**36-148158**	Standardfahrwerk HA: ohne AHK

V







VW				
VW GOLF VI Variant (AJ5)				
B3	**1.2 TSI, 1.6 TDI** 12/09 - 63 -77 kW		**36-209712**	Standardfahrwerk; mit AHK
B3	**1.4** 07/09 - 59 kW	36-241545	**36-148158**	Standardfahrwerk HA: ohne AHK
B3	**1.4** 07/09 - 59 kW		**36-209712**	Standardfahrwerk; mit AHK
B3	**1.4 TSI** 07/09 - 90 -118 kW	**36-199594**		Standardfahrwerk; Schaltgetriebe
B3	**1.4 TSI, 1.6 TDI** 07/09 - 77 -118 kW		**36-148158**	Standardfahrwerk; ohne AHK
B3	**1.4 TSI, 1.6 TDI, 2.0 TDI, 2.0 TDI 16V** 07/09 - 77 -118 kW		**36-209712**	Standardfahrwerk; mit AHK
B3	**1.6** 07/09 - 75 kW	**36-199594**		Standardfahrwerk; Automatik
B3	**1.6** 07/09 - 75 kW		**36-148158**	Standardfahrwerk; ohne AHK
B3	**1.6** 07/09 - 75 kW		**36-209712**	Standardfahrwerk; mit AHK
B3	**1.6 TDI** 07/09 - 77 kW	**37-133757**		Standardfahrwerk; nicht: Blue Motion; Automatik
B3	**2.0 TDI, 2.0 TDI 16V** 07/09 - 103 kW	**37-133757**	**36-148158**	Standardfahrwerk HA: ohne AHK
B4	**1.2 TSI, 1.4, 1.4 TSI, 1.6, 1.6 MultiFuel, 1.6 TDI, 1.6 TDI 4motion, 2.0 TDI, 2.0 TDI 16V, 2.0 TSI, 2.5** 07/09 - 59 -147 kW	**22-183712**	**19-183749**	ohne elektr. Dämpfkraftregulierung; Standardfahrwerk; Baumuster: G02 VA: Außendurchmesser Federbein vorn 50 mm
B4	**1.2 TSI, 1.4, 1.4 TSI, 1.6, 1.6 MultiFuel, 1.6 TDI, 1.6 TDI 4motion, 2.0 TDI, 2.0 TDI 16V, 2.0 TSI, 2.5** 07/09 - 59 -147 kW	**22-183729**	**19-183749**	ohne elektr. Dämpfkraftregulierung; Standardfahrwerk; Baumuster: G07, G08, G09, G11 VA: Außendurchmesser Federbein vorn 55 mm
B6 Sport	**1.2 TSI, 1.4, 1.4 TSI, 1.6, 1.6 MultiFuel, 1.6 TDI, 1.6 TDI 4motion, 2.0 TDI, 2.0 TDI 16V, 2.0 TSI, 2.5** 07/09 - 59 -147 kW	**35-158707**	**33-158723**	ohne elektr. Dämpfkraftregulierung; Baumuster: G02 VA: Außendurchmesser Federbein vorn 50 mm
B6 Sport	**1.2 TSI, 1.4, 1.4 TSI, 1.6, 1.6 MultiFuel, 1.6 TDI, 1.6 TDI 4motion, 2.0 TDI, 2.0 TDI 16V, 2.0 TSI, 2.5** 07/09 - 59 -147 kW	**35-158714**	**33-158723**	ohne elektr. Dämpfkraftregulierung; Baumuster: G07, G08, G09, G11 VA: Außendurchmesser Federbein vorn 55 mm
B8	**1.2 TSI, 1.4, 1.4 TSI, 1.6, 1.6 MultiFuel, 1.6 TDI, 1.6 TDI 4motion, 2.0 TDI, 2.0 TDI 16V, 2.0 TSI, 2.5** 07/09 - 59 -147 kW	**35-158738**	**24-158756**	ohne elektr. Dämpfkraftregulierung; Baumuster: G02 VA: Außendurchmesser Federbein vorn 50 mm
B8	**1.2 TSI, 1.4, 1.4 TSI, 1.6, 1.6 MultiFuel, 1.6 TDI, 1.6 TDI 4motion, 2.0 TDI, 2.0 TDI 16V, 2.0 TSI, 2.5** 07/09 - 59 -147 kW	**35-158745**	**24-158756**	ohne elektr. Dämpfkraftregulierung; Baumuster: G07, G08, G09, G11 VA: Außendurchmesser Federbein vorn 55 mm
B12 PK	**1.2 TSI, 1.4, 1.4 TSI, 1.6, 1.6 TDI, 2.0 TSI** 07/09 - 59 -147 kW	**46-187963**		Außendurchmesser Federbein vorn 55 mm; ohne elektr. Dämpfkraftregulierung; Baumuster: G07, G08, G09, G11; siehe Gutachten; mit ABE VA: Tieferlegung lt. GA: 25-30 mm; Achslast bis: 1010 kg HA: ohne Niveauregulierung; Tieferlegung lt. GA: 30 mm; Achslast bis: 1000 kg

V

VW

VW GOLF VI Variant (AJ5)

B12 PK	**1.2 TSI, 1.4, 1.4 TSI, 1.6, 1.6 TDI, 2.0 TSI** 07/09 - 59 -147 kW	**46-184504**		Außendurchmesser Federbein vorn 50 mm; ohne elektr. Dämpfkraftregulierung; Baumuster: G02; siehe Gutachten; mit ABE VA: Tieferlegung lt. GA: 25-30 mm; Achslast bis: 1010 kg HA: ohne Niveauregulierung; Tieferlegung lt. GA: 30 mm; Achslast bis: 1000 kg
B12 PK	**1.4 TSI, 1.6 TDI, 2.0 TDI, 2.0 TDI 16V** 07/09 - 66 -118 kW	**46-187970**		Außendurchmesser Federbein vorn 55 mm; ohne elektr. Dämpfkraftregulierung; Baumuster: G07, G08, G09, G11; siehe Gutachten; mit ABE VA: Tieferlegung lt. GA: 25-30 mm; Achslast bis: 1120 kg HA: ohne Niveauregulierung; Tieferlegung lt. GA: 30 mm; Achslast bis: 1000 kg
B12 PK	**1.4 TSI, 1.6 TDI, 2.0 TDI, 2.0 TDI 16V** 07/09 - 66 -118 kW	**46-184511**		Außendurchmesser Federbein vorn 50 mm; ohne elektr. Dämpfkraftregulierung; Baumuster: G02; siehe Gutachten; mit ABE VA: Tieferlegung lt. GA: 25-30 mm; Achslast bis: 1120 kg HA: ohne Niveauregulierung; Tieferlegung lt. GA: 30 mm; Achslast bis: 1000 kg
B14	**1.2 TSI, 1.4, 1.4 TSI, 1.6, 1.6 MultiFuel, 1.6 TDI, 1.6 TDI 4motion, 2.0 TDI, 2.0 TDI 16V, 2.0 TSI, 2.5** 07/09 - 59 -147 kW	**47-128347**		Øa: 50 mm; ohne elektr. Dämpfkraftregulierung; Baumuster: G02; siehe Gutachten VA: Tieferlegung lt. GA: 35-50 mm; Achslast bis: 1210 kg HA: Tieferlegung lt. GA: 30-50 mm; Achslast bis: 1100 kg
B14	**1.2 TSI, 1.4, 1.4 TSI, 1.6, 1.6 MultiFuel, 1.6 TDI, 1.6 TDI 4motion, 2.0 TDI, 2.0 TDI 16V, 2.0 TSI, 2.5** 07/09 - 59 -147 kW	**47-127708**		Øa: 55 mm; ohne elektr. Dämpfkraftregulierung; Baumuster: G07, G08, G09, G11; siehe Gutachten VA: Tieferlegung lt. GA: 30-50 mm; Achslast bis: 1210 kg HA: Tieferlegung lt. GA: 30-50 mm; Achslast bis: 1100 kg
B16 PSS10	**1.2 TSI, 1.4, 1.4 TSI, 1.6, 1.6 MultiFuel, 1.6 TDI, 1.6 TDI 4motion, 2.0 TDI, 2.0 TDI 16V, 2.0 TSI, 2.5** 07/09 - 59 -147 kW	**48-135238**		Außendurchmesser Federbein vorn 50 mm; ohne elektr. Dämpfkraftregulierung; Baumuster: G02; siehe Gutachten VA: Tieferlegung lt. GA: 30-50 mm; Achslast bis: 1210 kg HA: Tieferlegung lt. GA: 30-50 mm; Achslast bis: 1100 kg
B16 PSS10	**1.2 TSI, 1.4, 1.4 TSI, 1.6, 1.6 MultiFuel, 1.6 TDI, 1.6 TDI 4motion, 2.0 TDI, 2.0 TDI 16V, 2.0 TSI, 2.5** 07/09 - 59 -147 kW	**48-135245**		Øa: 55 mm; ohne elektr. Dämpfkraftregulierung; Baumuster: G07, G08, G09, G11; siehe Gutachten VA: Tieferlegung lt. GA: 30-50 mm; Achslast bis: 1210 kg HA: Tieferlegung lt. GA: 30-50 mm; Achslast bis: 1100 kg
B16 RC	**1.2 TSI, 1.4, 1.4 TSI, 1.6, 1.6 MultiFuel, 1.6 TDI, 1.6 TDI 4motion, 2.0 TDI, 2.0 TSI, 2.5** 07/09 - 59 -147 kW	**14-230615** iRC **49-196849**		Øa: 55 mm; DCC muss fachgerecht stillgelegt werden; Baumuster: G07, G08, G09, G11; siehe Gutachten VA: Tieferlegung lt. GA: 10-30 mm; Achslast bis: 1140 kg HA: Tieferlegung lt. GA: 10-30 mm; Achslast bis: 1040 kg

VW GOLF VI Cabriolet

B1	**1.2 TSI, 1.4 TSI, 1.6 TDI, 2.0 GTI, 2.0 TDI** 03/11 - 77 -155 kW	**12-224074**	**12-224081**	VA: mit Kugellager HA: ohne Kugellager
B3	**1.2 TSI** 03/11 - 77 kW	**36-199594**	**36-134076**	Standardfahrwerk
B3	**1.4 TSI** 11/11 - 90 kW	**36-241583**	**36-134076**	Standardfahrwerk VA: Schaltgetriebe
B3	**1.4 TSI** 11/11 - 90 kW	**37-133757**		Standardfahrwerk; Automatik
B3	**1.4 TSI, 1.6 TDI** 03/11 - 77 -118 kW	**37-133757**	**36-134076**	Standardfahrwerk
B3	**2.0 TDI** 11/11 - 103 kW	**37-133757**	**36-134076**	Standardfahrwerk VA: Schaltgetriebe
B3	**2.0 TDI** 11/11 - 103 kW	**36-241590**		Standardfahrwerk; Automatik
B4	**1.2 TSI, 1.4 TSI, 1.6 TDI, 2.0 GTI, 2.0 TDI** 03/11 - 77 -155 kW	**22-131607**	**19-172996**	Standardfahrwerk; ohne elektr. Dämpfkraftregulierung; Baumuster: G02 VA: Øa: 50 mm

V

VW

VW GOLF VI Cabriolet

B4	**1.2 TSI, 1.4 TSI, 1.6 TDI, 2.0 GTI, 2.0 TDI** 03/11 - 77 -155 kW	**22-131614**	**19-172996**	Standardfahrwerk; ohne elektr. Dämpfkraftregulierung; Baumuster: G07, G08 VA: Øa: 55 mm
B6 Sport	**1.2 TSI, 1.4 TSI, 1.6 TDI, 2.0 GTI, 2.0 TDI** 03/11 - 77 -155 kW	**35-108177**	**24-172936**	Standardfahrwerk; ohne elektr. Dämpfkraftregulierung VA: Øa: 55 mm
B8	**1.2 TSI, 1.4 TSI, 1.6 TDI, 2.0 GTI, 2.0 TDI** 03/11 - 77 -155 kW	**35-108191**	**24-178006**	Sportfahrwerk; ohne elektr. Dämpfkraftregulierung; Baumuster: G07, G08 VA: Øa: 55 mm
B12 PK	**1.2 TSI** 03/11 - 77 kW	**46-184504**		Außendurchmesser Federbein vorn 50 mm; ohne elektr. Dämpfkraftregulierung; Baumuster: G02; siehe Gutachten; mit ABE VA: Tieferlegung lt. GA: 25 mm; Achslast bis: 1010 kg HA: ohne Niveauregulierung; Tieferlegung lt. GA: 20 mm; Achslast bis: 1000 kg
B12 PK	**1.2 TSI** 03/11 - 77 kW	**46-187963**		DCC muss fachgerecht stillgelegt werden; Außendurchmesser Federbein vorn 55 mm; Baumuster: G07, G08; siehe Gutachten; mit ABE VA: Tieferlegung lt. GA: 25 mm; Achslast bis: 1010 kg HA: Tieferlegung lt. GA: 20 mm; Achslast bis: 1000 kg
B12 PK	**1.4 TSI, 1.6 TDI, 2.0 GTI, 2.0 TDI** 03/11 - 77 -155 kW	**46-187970**		Außendurchmesser Federbein vorn 55 mm; ohne elektr. Dämpfkraftregulierung; Baumuster: G07, G08, G09, G11; siehe Gutachten; mit ABE VA: Tieferlegung lt. GA: 25 mm; Achslast bis: 1120 kg HA: ohne Niveauregulierung; Tieferlegung lt. GA: 20 mm; Achslast bis: 1000 kg
B12 PK	**1.4 TSI, 1.6 TDI, 2.0 GTI, 2.0 TDI** 03/11 - 77 -155 kW	**46-184511**		Außendurchmesser Federbein vorn 50 mm; ohne elektr. Dämpfkraftregulierung; Baumuster: G02; siehe Gutachten; mit ABE VA: Tieferlegung lt. GA: 25 mm; Achslast bis: 1130 kg HA: ohne Niveauregulierung; Tieferlegung lt. GA: 20 mm; Achslast bis: 1000 kg
B12 SL	**1.2 TSI, 1.4 TSI, 1.6 TDI, 2.0 GTI, 2.0 TDI** 03/11 - 77 -155 kW	**46-183446**		Außendurchmesser Federbein vorn 50 mm; Baumuster: G02; siehe Gutachten; mit ABE VA: Tieferlegung lt. GA: 35-30 mm; Achslast bis: 1130 kg HA: Tieferlegung lt. GA: 35-40 mm; Achslast bis: 1005 kg
B12 SL	**1.2 TSI, 1.4 TSI, 1.6 TDI, 2.0 GTI, 2.0 TDI** 03/11 - 77 -155 kW	**46-194688**		Außendurchmesser Federbein vorn 55 mm; Baumuster: G07, G08; siehe Gutachten; mit ABE VA: Tieferlegung lt. GA: 35 mm; Achslast bis: 1130 kg HA: Tieferlegung lt. GA: 30 mm; Achslast bis: 1005 kg
B14	**1.2 TSI, 1.4 TSI, 1.6 TDI, 2.0 GTI, 2.0 TDI** 03/11 - 77 -155 kW	**47-127708**		Øa: 55 mm; DCC muss fachgerecht stillgelegt werden; siehe Gutachten VA: Tieferlegung lt. GA: 40-50 mm; Achslast bis: 1210 kg HA: Tieferlegung lt. GA: 30-50 mm; Achslast bis: 1100 kg
B16 PSS10	**1.2 TSI, 1.4 TSI, 1.6 TDI, 2.0 GTI, 2.0 TDI** 03/11 - 77 -155 kW	**48-135245**		Øa: 55 mm; DCC muss fachgerecht stillgelegt werden; siehe Gutachten VA: Tieferlegung lt. GA: 40-50 mm; Achslast bis: 1210 kg HA: Tieferlegung lt. GA: 30-50 mm; Achslast bis: 1100 kg
B16 RC	**1.2 TSI, 1.4 TSI, 1.6 TDI, 2.0 GTI, 2.0 TDI** 03/11 - 77 -155 kW	**14-230615** iRC **49-196849**		Øa: 55 mm; DCC muss fachgerecht stillgelegt werden; Baumuster: G07, G08, G09, G11; siehe Gutachten VA: Tieferlegung lt. GA: 10-30 mm; Achslast bis: 1140 kg HA: Tieferlegung lt. GA: 10-30 mm; Achslast bis: 1040 kg

VW GOLF VII

B1	**1.2 TSI, 1.4 TSI, 1.4 TSI MultiFuel, 1.6 TDI, 1.6 TDI 4motion, 2.0 TDI, 2.0 TDI 4motion** 11/12 - 63 -110 kW	**12-243945**		
B4	**1.2 TSI, 1.4 TSI, 1.4 TSI MultiFuel, 1.6 TDI, 2.0 TDI** 11/12 - 63 -110 kW	**22-230522**	**19-230542**	ohne elektr. Dämpfkraftregulierung; Standardfahrwerk; Sportfahrwerk; Baumuster: G01, 0N1; mit Starrachse VA: Øa: 50 mm
B4	**1.2 TSI, 1.4 TSI, 1.4 TSI MultiFuel, 1.6 TDI, 2.0 TDI** 11/12 - 63 -110 kW	**22-230539**	**19-230542**	ohne elektr. Dämpfkraftregulierung; Standardfahrwerk; Sportfahrwerk; Baumuster: G02, 0N1; mit Starrachse VA: Øa: 55 mm

V

				
VW				
VW GOLF VII				
B4	**1.2 TSI, 1.4 TSI, 1.4 TSI MultiFuel, 1.6 TDI, 1.6 TDI 4motion, 2.0 TDI, 2.0 TDI 4motion** 11/12 - 63 -110 kW	**22-230522**	**19-230559**	ohne elektr. Dämpfkraftregulierung; Standardfahrwerk; Sportfahrwerk; Schlechtwegeausführung; Baumuster: G01, 0N4; Multigelenkachse VA: Øa: 50 mm
B4	**1.2 TSI, 1.4 TSI, 1.4 TSI MultiFuel, 1.6 TDI, 1.6 TDI 4motion, 2.0 TDI, 2.0 TDI 4motion** 11/12 - 63 -110 kW	**22-230539**	**19-230559**	ohne elektr. Dämpfkraftregulierung; Standardfahrwerk; Sportfahrwerk; Schlechtwegeausführung; Baumuster: G02, 0N4; Multigelenkachse VA: Øa: 55 mm
B4	**1.2 TSI, 1.4 TSI, 1.4 TSI MultiFuel, 1.6 TDI, 2.0 TDI** 11/12 - 63 -110 kW	**22-230522**	**19-232157**	ohne elektr. Dämpfkraftregulierung; Schlechtwegeausführung; Baumuster: G01, 0N1; mit Starrachse VA: Øa: 50 mm
B4	**1.2 TSI, 1.4 TSI, 1.4 TSI MultiFuel, 1.6 TDI, 2.0 TDI** 11/12 - 63 -110 kW	**22-230539**	**19-232157**	ohne elektr. Dämpfkraftregulierung; Schlechtwegeausführung; Baumuster: G02, 0N1; mit Starrachse VA: Øa: 55 mm
B6 Sport	**1.2 TSI, 1.4 TSI, 1.4 TSI MultiFuel, 1.6 TDI, 2.0 TDI** 11/12 - 63 -110 kW	**35-229865**	**24-229883**	ohne elektr. Dämpfkraftregulierung; Baumuster: G01, 0N1; mit Starrachse VA: Øa: 50 mm
B6 Sport	**1.2 TSI, 1.4 TSI, 1.4 TSI MultiFuel, 1.6 TDI, 2.0 TDI** 11/12 - 63 -110 kW	**35-229872**	**24-229883**	ohne elektr. Dämpfkraftregulierung; Baumuster: G02, 0N1; mit Starrachse VA: Øa: 55 mm
B6 Sport	**1.2 TSI, 1.4 TSI, 1.4 TSI MultiFuel, 1.6 TDI, 1.6 TDI 4motion, 2.0 TDI, 2.0 TDI 4motion** 11/12 - 63 -110 kW	**35-229865**	**24-229890**	ohne elektr. Dämpfkraftregulierung; Baumuster: G01, 0N4; Multigelenkachse VA: Øa: 50 mm
B6 Sport	**1.2 TSI, 1.4 TSI, 1.4 TSI MultiFuel, 1.6 TDI, 1.6 TDI 4motion, 2.0 TDI, 2.0 TDI 4motion** 11/12 - 63 -110 kW	**35-229872**	**24-229890**	ohne elektr. Dämpfkraftregulierung; Baumuster: G02, 0N4; Multigelenkachse VA: Øa: 55 mm
B8	**1.2 TSI, 1.4 TSI, 1.4 TSI MultiFuel, 1.6 TDI, 2.0 TDI** 11/12 - 63 -110 kW	**35-229902**	**24-229920**	ohne elektr. Dämpfkraftregulierung; Baumuster: G01, 0N1; mit Starrachse VA: Øa: 50 mm
B8	**1.2 TSI, 1.4 TSI, 1.4 TSI MultiFuel, 1.6 TDI, 2.0 TDI** 11/12 - 63 -110 kW	**35-229919**	**24-229920**	ohne elektr. Dämpfkraftregulierung; Baumuster: G02, 0N1; mit Starrachse VA: Øa: 55 mm
B8	**1.2 TSI, 1.4 TSI, 1.4 TSI MultiFuel, 1.6 TDI, 1.6 TDI 4motion, 2.0 TDI, 2.0 TDI 4motion** 11/12 - 63 -110 kW	**35-229902**	**24-229937**	ohne elektr. Dämpfkraftregulierung; Baumuster: G01, 0N4; Multigelenkachse VA: Øa: 50 mm
B8	**1.2 TSI, 1.4 TSI, 1.4 TSI MultiFuel, 1.6 TDI, 1.6 TDI 4motion, 2.0 TDI, 2.0 TDI 4motion** 11/12 - 63 -110 kW	**35-229919**	**24-229937**	ohne elektr. Dämpfkraftregulierung; Baumuster: G02, 0N4; Multigelenkachse VA: Øa: 55 mm
B14	**1.2 TSI, 1.4 TSI, 1.4 TSI MultiFuel, 1.6 TDI, 2.0 TDI** 11/12 - 63 -110 kW	**47-229945**		Øa: 50 mm; DCC muss fachgerecht stillgelegt werden; Baumuster: G01, 0N1; siehe Gutachten; mit Starrachse VA: Tieferlegung lt. GA: 30-50 mm HA: Tieferlegung lt. GA: 30-50 mm
B14	**1.2 TSI, 1.4 TSI, 1.4 TSI MultiFuel, 1.6 TDI, 1.6 TDI 4motion, 2.0 TDI, 2.0 TDI 4motion** 11/12 - 63 -110 kW	**47-229969**		Øa: 50 mm; DCC muss fachgerecht stillgelegt werden; Baumuster: G01, 0N4; siehe Gutachten; Multigelenkachse VA: Tieferlegung lt. GA: 30-50 mm HA: Tieferlegung lt. GA: 30-50 mm
B14	**1.2 TSI, 1.4 TSI, 1.4 TSI MultiFuel, 1.6 TDI, 1.6 TDI 4motion, 2.0 TDI, 2.0 TDI 4motion** 11/12 - 63 -110 kW	**47-229976**		Øa: 55 mm; DCC muss fachgerecht stillgelegt werden; Baumuster: G02, 0N4; siehe Gutachten; Multigelenkachse VA: Tieferlegung lt. GA: 30-50 mm HA: Tieferlegung lt. GA: 30-50 mm
B16 PSS10	**1.2 TSI, 1.4 TSI, 1.4 TSI MultiFuel, 1.6 TDI, 1.6 TDI 4motion, 2.0 TDI, 2.0 TDI 4motion** 11/12 - 63 -110 kW	**48-230056**		Øa: 50 mm; DCC muss fachgerecht stillgelegt werden; Baumuster: G01, 0N4; siehe Gutachten; Multigelenkachse VA: Tieferlegung lt. GA: 30-50 mm HA: Tieferlegung lt. GA: 30-50 mm

			

VW

VW GOLF VII

B16 PSS10	**1.2 TSI, 1.4 TSI, 1.4 TSI MultiFuel, 1.6 TDI, 1.6 TDI 4motion, 2.0 TDI, 2.0 TDI 4motion** 11/12 - 63 -110 kW	**48-230063**		Øa: 55 mm; DCC muss fachgerecht stillgelegt werden; Baumuster: G02, 0N4; siehe Gutachten; Multigelenkachse VA: Tieferlegung lt. GA: 30-50 mm HA: Tieferlegung lt. GA: 30-50 mm
B16 RC	**1.2 TSI, 1.4 TSI, 1.4 TSI MultiFuel, 1.6 TDI, 1.6 TDI 4motion, 2.0 TDI, 2.0 TDI 4motion** 11/12 - 63 -110 kW	**49-231892** **14-230615** iRC		Øa: 55 mm; DCC muss fachgerecht stillgelegt werden; Baumuster: G02, 0N4; siehe Gutachten; Multigelenkachse VA: Tieferlegung lt. GA: 30-50 mm HA: Tieferlegung lt. GA: 30-50 mm
B16 BCS	**2.0 TDI, 2.0 TDI 4motion** 11/12 - 110 kW	**48-231848**		Øa: 55 mm; DCC muss fachgerecht stillgelegt werden; Baumuster: G02, 0N4; Multigelenkachse VA: Tieferlegung lt. GA: 25-45 mm HA: Tieferlegung lt. GA: 25-45 mm

VW GOLF VII Variant (BA5)

B1	**1.2 TSI, 1.4 TSI, 1.6 TDI, 2.0 TDI** 07/13 - 63 -110 kW	**12-243945**		
B4	**1.2 TSI, 1.4 TSI, 1.6 TDI, 2.0 TDI** 07/13 - 63 -110 kW	**22-230522**	**19-230542**	ohne elektr. Dämpfkraftregulierung; Standardfahrwerk; Sportfahrwerk; Baumuster: G01, 0N1; mit Starrachse VA: Øa: 50 mm
B4	**1.2 TSI, 1.4 TSI, 1.6 TDI, 2.0 TDI** 07/13 - 63 -110 kW	**22-230539**	**19-230542**	ohne elektr. Dämpfkraftregulierung; Standardfahrwerk; Sportfahrwerk; Baumuster: G02, 0N1; mit Starrachse VA: Øa: 55 mm
B4	**1.2 TSI, 1.4 TSI, 1.6 TDI, 2.0 TDI** 07/13 - 63 -110 kW	**22-230522**	**19-230559**	ohne elektr. Dämpfkraftregulierung; Standardfahrwerk; Sportfahrwerk; Schlechtwegeausführung; Baumuster: G01, 0N4; Multigelenkachse VA: Øa: 50 mm
B4	**1.2 TSI, 1.4 TSI, 1.6 TDI, 2.0 TDI** 07/13 - 63 -110 kW	**22-230539**	**19-230559**	ohne elektr. Dämpfkraftregulierung; Standardfahrwerk; Sportfahrwerk; Schlechtwegeausführung; Baumuster: G02, 0N4; Multigelenkachse VA: Øa: 55 mm
B4	**1.2 TSI, 1.4 TSI, 1.6 TDI, 2.0 TDI** 07/13 - 63 -110 kW	**22-230522**	**19-232157**	ohne elektr. Dämpfkraftregulierung; Schlechtwegeausführung; Baumuster: G01, 0N1; mit Starrachse VA: Øa: 50 mm
B4	**1.2 TSI, 1.4 TSI, 1.6 TDI, 2.0 TDI** 07/13 - 63 -110 kW	**22-230539**	**19-232157**	ohne elektr. Dämpfkraftregulierung; Schlechtwegeausführung; Baumuster: G02, 0N1; mit Starrachse VA: Øa: 55 mm
B6 Sport	**1.2 TSI, 1.4 TSI, 1.6 TDI, 2.0 TDI** 07/13 - 63 -110 kW	**35-229865**	**24-229883**	ohne elektr. Dämpfkraftregulierung; Baumuster: G01, 0N1; mit Starrachse VA: Øa: 50 mm
B6 Sport	**1.2 TSI, 1.4 TSI, 1.6 TDI, 2.0 TDI** 07/13 - 63 -110 kW	**35-229872**	**24-229883**	ohne elektr. Dämpfkraftregulierung; Baumuster: G02, 0N1; mit Starrachse VA: Øa: 55 mm
B6 Sport	**1.2 TSI, 1.4 TSI, 1.6 TDI, 2.0 TDI** 07/13 - 63 -110 kW	**35-229865**	**24-229890**	ohne elektr. Dämpfkraftregulierung; Baumuster: G01, 0N4; Multigelenkachse VA: Øa: 50 mm
B6 Sport	**1.2 TSI, 1.4 TSI, 1.6 TDI, 2.0 TDI** 07/13 - 63 -110 kW	**35-229872**	**24-229890**	ohne elektr. Dämpfkraftregulierung; Baumuster: G02, 0N4; Multigelenkachse VA: Øa: 55 mm
B8	**1.2 TSI, 1.4 TSI, 1.6 TDI, 2.0 TDI** 07/13 - 63 -110 kW	**35-229902**	**24-229920**	ohne elektr. Dämpfkraftregulierung; Baumuster: G01, 0N1; mit Starrachse VA: Øa: 50 mm
B8	**1.2 TSI, 1.4 TSI, 1.6 TDI, 2.0 TDI** 07/13 - 63 -110 kW	**35-229919**	**24-229920**	ohne elektr. Dämpfkraftregulierung; Baumuster: G02, 0N1; mit Starrachse VA: Øa: 55 mm
B8	**1.2 TSI, 1.4 TSI, 1.6 TDI, 2.0 TDI** 07/13 - 63 -110 kW	**35-229902**	**24-229937**	ohne elektr. Dämpfkraftregulierung; Baumuster: G01, 0N4; Multigelenkachse VA: Øa: 50 mm
B8	**1.2 TSI, 1.4 TSI, 1.6 TDI, 2.0 TDI** 07/13 - 63 -110 kW	**35-229919**	**24-229937**	ohne elektr. Dämpfkraftregulierung; Baumuster: G02, 0N4; Multigelenkachse VA: Øa: 55 mm
B14	**1.2 TSI, 1.4 TSI, 1.6 TDI, 2.0 TDI** 07/13 - 63 -110 kW	**47-229945**		Øa: 50 mm; DCC muss fachgerecht stillgelegt werden; Baumuster: G01, 0N1; siehe Gutachten; mit Starrachse VA: Tieferlegung lt. GA: 30-50 mm HA: Tieferlegung lt. GA: 30-50 mm

V

				
VW				
VW GOLF VII Variant (BA5)				
B14	**1.2 TSI, 1.4 TSI, 1.6 TDI, 2.0 TDI** 07/13 - 63 -110 kW		**47-229969**	Øa: 50 mm; DCC muss fachgerecht stillgelegt werden; Baumuster: G01, 0N4; siehe Gutachten; Multigelenkachse VA: Tieferlegung lt. GA: 30-50 mm HA: Tieferlegung lt. GA: 30-50 mm
B14	**1.2 TSI, 1.4 TSI, 1.6 TDI, 2.0 TDI** 07/13 - 63 -110 kW		**47-229976**	Øa: 55 mm; DCC muss fachgerecht stillgelegt werden; Baumuster: G02, 0N4; siehe Gutachten; Multigelenkachse VA: Tieferlegung lt. GA: 30-50 mm HA: Tieferlegung lt. GA: 30-50 mm
B16 PSS10	**1.2 TSI, 1.4 TSI, 1.6 TDI, 2.0 TDI** 07/13 - 63 -110 kW		**48-230056**	Øa: 50 mm; DCC muss fachgerecht stillgelegt werden; Baumuster: G01, 0N4; siehe Gutachten; Multigelenkachse VA: Tieferlegung lt. GA: 30-50 mm HA: Tieferlegung lt. GA: 30-50 mm
B16 PSS10	**1.2 TSI, 1.4 TSI, 1.6 TDI, 2.0 TDI** 07/13 - 63 -110 kW		**48-230063**	Øa: 55 mm; DCC muss fachgerecht stillgelegt werden; Baumuster: G02, 0N4; siehe Gutachten; Multigelenkachse VA: Tieferlegung lt. GA: 30-50 mm HA: Tieferlegung lt. GA: 30-50 mm
B16 RC	**1.2 TSI, 1.4 TSI, 1.6 TDI, 2.0 TDI** 07/13 - 63 -110 kW		**49-231892** **14-230615** iRC	Øa: 55 mm; DCC muss fachgerecht stillgelegt werden; Baumuster: G02, 0N4; siehe Gutachten; Multigelenkachse VA: Tieferlegung lt. GA: 30-50 mm HA: Tieferlegung lt. GA: 30-50 mm
VW GOLF PLUS (5M1, 521)				
B1	**1.0, 1.2 TSI, 1.4 16V, 1.4 FSI, 1.4 TSI, 1.6, 1.6 FSI, 1.6 Multifuel, 1.6 TDI, 1.8, 1.8 Hybrid, 1.9 SDi, 1.9 TDI, 2.0 FSI, 2.0 TDI, 2.0 TDI 16V** 01/05 - 47 -125 kW	**12-224074**	**12-224081**	VA: mit Kugellager HA: ohne Kugellager
B3	**1.4 16V, 1.4 FSI, 1.4 TSI, 1.6, 1.6 FSI, 1.6 Multifuel** 01/05 - 55 -125 kW	**37-133498**	**36-134076**	Standardfahrwerk
B3	**1.4 16V, 1.4 FSI, 1.4 TSI, 1.6, 1.6 FSI, 1.6 Multifuel** 01/05 - 55 -125 kW		**36-209712**	Standardfahrwerk; Verstärkte Ausführung .
B3	**2.0 FSI** 05/05 - 06/08 110 kW	**37-148140**	**36-148158**	Standardfahrwerk
B3	**2.0 FSI** 05/05 - 06/08 110 kW		**36-209712**	Standardfahrwerk; Verstärkte Ausführung .
B3	**1.6 TDI, 1.9 TDI** 01/05 - 66 -77 kW	**37-133757**	**36-148158**	Standardfahrwerk
B3	**1.6 TDI, 1.9 TDI** 01/05 - 66 -77 kW		**36-209712**	Standardfahrwerk; Verstärkte Ausführung .
B3	**1.9 SDi, 2.0 TDI, 2.0 TDI 16V** 01/05 - 47 -103 kW	**37-148140**	**36-148158**	Standardfahrwerk
B4	**1.0, 1.2 TSI, 1.4 16V, 1.4 FSI, 1.4 TSI, 1.6, 1.6 FSI, 1.6 Multifuel, 1.6 TDI, 1.8, 1.8 Hybrid, 1.9 SDi, 1.9 TDI, 2.0 FSI, 2.0 TDI, 2.0 TDI 16V** 01/05 - 47 -125 kW	**22-131607**	**19-151069**	Baumuster: G02 VA: Øa: 50 mm; Baumuster: G02
B4	**1.0, 1.2 TSI, 1.4 16V, 1.4 FSI, 1.4 TSI, 1.6, 1.6 FSI, 1.6 Multifuel, 1.6 TDI, 1.8, 1.8 Hybrid, 1.9 SDi, 1.9 TDI, 2.0 FSI, 2.0 TDI, 2.0 TDI 16V** 01/05 - 47 -125 kW	**22-139320**	**19-151069**	Baumuster: G07, G08 VA: Øa: 55 mm; Baumuster: G07
B6 Sport	**1.0, 1.2 TSI, 1.4 16V, 1.4 FSI, 1.4 TSI, 1.6, 1.6 FSI, 1.6 Multifuel, 1.6 TDI, 1.8, 1.8 Hybrid, 1.9 SDi, 1.9 TDI, 2.0 FSI, 2.0 TDI, 2.0 TDI 16V** 01/05 - 47 -125 kW	**35-113751**	**24-172936**	Baumuster: G02 VA: Øa: 50 mm; Baumuster: G02

V

VW

VW GOLF PLUS (5M1, 521)

B6 Sport	**1.0, 1.2 TSI, 1.4 16V, 1.4 FSI, 1.4 TSI, 1.6, 1.6 FSI, 1.6 Multifuel, 1.6 TDI, 1.8, 1.8 Hybrid, 1.9 SDi, 1.9 TDI, 2.0 FSI, 2.0 TDI, 2.0 TDI 16V** 01/05 - 47 -125 kW	**35-108177**	**24-172936**	Baumuster: G07, G08 VA: Øa: 55 mm; Baumuster: G07
B8	**1.0, 1.2 TSI, 1.4 16V, 1.4 FSI, 1.4 TSI, 1.6, 1.6 FSI, 1.6 Multifuel, 1.6 TDI, 1.8, 1.8 Hybrid, 1.9 SDi, 1.9 TDI, 2.0 FSI, 2.0 TDI, 2.0 TDI 16V** 01/05 - 47 -125 kW	**35-113768**	**24-178006**	Baumuster: G02 VA: Øa: 50 mm; Baumuster: G02
B8	**1.0, 1.2 TSI, 1.4 16V, 1.4 FSI, 1.4 TSI, 1.6, 1.6 FSI, 1.6 Multifuel, 1.6 TDI, 1.8, 1.8 Hybrid, 1.9 SDi, 1.9 TDI, 2.0 FSI, 2.0 TDI, 2.0 TDI 16V** 01/05 - 47 -125 kW	**35-108191**	**24-178006**	Baumuster: G07, G08 VA: Øa: 55 mm; Baumuster: G07
B12 PK	**1.2 TSI, 1.4 16V, 1.4 FSI, 1.6, 1.6 FSI** 01/05 - 55 -85 kW	**46-184320**		Außendurchmesser Federbein vorn 50 mm; Baumuster: G02; siehe Gutachten; mit ABE VA: Tieferlegung lt. GA: 30 mm; Achslast bis: 1010 kg HA: Tieferlegung lt. GA: 30 mm; Achslast bis: 1010 kg
B12 PK	**1.2 TSI** 11/09 - 63 -77 kW	**46-184337**		Außendurchmesser Federbein vorn 50 mm; Baumuster: G02; mit DSG; siehe Gutachten; mit ABE VA: Tieferlegung lt. GA: 30 mm; Achslast bis: 1080 kg HA: Tieferlegung lt. GA: 30 mm; Achslast bis: 1010 kg
B12 PK	**1.2 TSI, 1.4 16V, 1.4 FSI, 1.6, 1.6 FSI** 01/05 - 55 -85 kW	**46-194787**		Außendurchmesser Federbein vorn 55 mm; Baumuster: G07, G08; siehe Gutachten; mit ABE VA: Tieferlegung lt. GA: 30 mm; Achslast bis: 1010 kg HA: Tieferlegung lt. GA: 30 mm; Achslast bis: 1010 kg
B12 PK	**1.2 TSI** 11/09 - 63 -77 kW	**46-194794**		Außendurchmesser Federbein vorn 55 mm; Baumuster: G07, G08; mit DSG; siehe Gutachten; mit ABE VA: Tieferlegung lt. GA: 30 mm; Achslast bis: 1080 kg HA: Tieferlegung lt. GA: 30 mm; Achslast bis: 1010 kg
B12 PK	**1.4 TSI, 1.9 TDI, 2.0 FSI** 05/05 - 66 -125 kW	**46-184337**		Außendurchmesser Federbein vorn 50 mm; Baumuster: G02; siehe Gutachten; mit ABE VA: Tieferlegung lt. GA: 30 mm; Achslast bis: 1080 kg HA: Tieferlegung lt. GA: 30 mm; Achslast bis: 1010 kg
B12 PK	**1.4 TSI, 1.9 TDI, 2.0 FSI** 05/05 - 66 -125 kW	**46-194794**		Außendurchmesser Federbein vorn 55 mm; Baumuster: G07, G08; siehe Gutachten; mit ABE VA: Tieferlegung lt. GA: 30 mm; Achslast bis: 1080 kg HA: Tieferlegung lt. GA: 30 mm; Achslast bis: 1010 kg
B12 PK	**1.6, 1.6 FSI** 01/05 - 67 -85 kW	**46-184337**		Außendurchmesser Federbein vorn 50 mm; Baumuster: G02; siehe Gutachten; mit ABE; Automatik VA: Tieferlegung lt. GA: 30 mm; Achslast bis: 1080 kg HA: Tieferlegung lt. GA: 30 mm; Achslast bis: 1010 kg
B12 PK	**1.6, 1.6 FSI** 01/05 - 67 -85 kW	**46-194794**		Außendurchmesser Federbein vorn 55 mm; Baumuster: G07, G08; siehe Gutachten; mit ABE; Automatik VA: Tieferlegung lt. GA: 30 mm; Achslast bis: 1080 kg HA: Tieferlegung lt. GA: 30 mm; Achslast bis: 1010 kg
B12 PK	**1.6 TDI, 2.0 TDI** 12/05 - 66 -103 kW	**46-184344**		Außendurchmesser Federbein vorn 50 mm; Baumuster: G02; siehe Gutachten; mit ABE VA: Tieferlegung lt. GA: 30 mm; Achslast bis: 1150 kg HA: Tieferlegung lt. GA: 30 mm; Achslast bis: 1010 kg
B12 PK	**1.6 TDI, 2.0 TDI** 12/05 - 66 -103 kW	**46-194800**		Außendurchmesser Federbein vorn 55 mm; Baumuster: G07, G08; siehe Gutachten; mit ABE VA: Tieferlegung lt. GA: 30 mm; Achslast bis: 1150 kg HA: Tieferlegung lt. GA: 30 mm; Achslast bis: 1010 kg
B12 PK	**1.9 TDI** 01/05 - 01/09 66 -77 kW	**46-184344**		Außendurchmesser Federbein vorn 50 mm; Baumuster: G02; mit DSG; siehe Gutachten; mit ABE VA: Tieferlegung lt. GA: 30 mm; Achslast bis: 1150 kg HA: Tieferlegung lt. GA: 30 mm; Achslast bis: 1010 kg
B12 PK	**1.9 TDI** 01/05 - 01/09 66 -77 kW	**46-194800**		Außendurchmesser Federbein vorn 55 mm; Baumuster: G07, G08; mit DSG; siehe Gutachten; mit ABE VA: Tieferlegung lt. GA: 30 mm; Achslast bis: 1150 kg HA: Tieferlegung lt. GA: 30 mm; Achslast bis: 1010 kg
B12 SL	**1.2 TSI, 1.4 16V, 1.4 FSI, 1.4 TSI, 1.6, 1.6 FSI, 2.0 TDI** 12/05 - 55 -125 kW	**46-183781**		Außendurchmesser Federbein vorn 50 mm; Baumuster: G02; siehe Gutachten; mit ABE VA: Tieferlegung lt. GA: 45-50 mm; Achslast bis: 1040 kg HA: Tieferlegung lt. GA: 45-50 mm; Achslast bis: 1010 kg
B12 SL	**1.2 TSI, 1.4 16V, 1.4 FSI, 1.4 TSI, 1.6, 1.6 FSI** 01/05 - 55 -125 kW	**46-194817**		Außendurchmesser Federbein vorn 55 mm; Baumuster: G07,08; siehe Gutachten; mit ABE VA: Tieferlegung lt. GA: 45-50 mm; Achslast bis: 1040 kg HA: Tieferlegung lt. GA: 45-50 mm; Achslast bis: 1010 kg

V

VW			
VW GOLF PLUS (5M1, 521)			
B12 SL **1.4 TSI** 05/06 - 90 -125 kW	**46-183798**		Außendurchmesser Federbein vorn 50 mm; Baumuster: G02; mit DSG; siehe Gutachten; mit ABE VA: Tieferlegung lt. GA: 45-50 mm; Achslast bis: 1130 kg HA: Tieferlegung lt. GA: 45-50 mm; Achslast bis: 1010 kg
B12 SL **1.4 TSI** 05/06 - 90 -125 kW	**46-194824**		Außendurchmesser Federbein vorn 55 mm; Baumuster: G07,08; mit DSG; siehe Gutachten; mit ABE VA: Tieferlegung lt. GA: 45-50 mm; Achslast bis: 1130 kg HA: Tieferlegung lt. GA: 45-50 mm; Achslast bis: 1010 kg
B12 SL **1.6, 1.6 TDI, 1.9 TDI, 2.0 FSI, 2.0 TDI** 05/05 - 66 -110 kW	**46-183798**		Außendurchmesser Federbein vorn 50 mm; Baumuster: G02; siehe Gutachten; mit ABE VA: Tieferlegung lt. GA: 45-50 mm; Achslast bis: 1130 kg HA: Tieferlegung lt. GA: 45-50 mm; Achslast bis: 1010 kg
B12 SL **1.6, 1.6 TDI, 1.9 TDI, 2.0 FSI, 2.0 TDI** 05/05 - 66 -110 kW	**46-194824**		Außendurchmesser Federbein vorn 55 mm; Baumuster: G07,08; siehe Gutachten; mit ABE VA: Tieferlegung lt. GA: 45-50 mm; Achslast bis: 1130 kg HA: Tieferlegung lt. GA: 45-50 mm; Achslast bis: 1010 kg
B12 SL **1.6 FSI** 01/05 - 05/08 85 kW	**46-183798**		Außendurchmesser Federbein vorn 50 mm; Baumuster: G02; siehe Gutachten; mit ABE; Automatik VA: Tieferlegung lt. GA: 45-50 mm; Achslast bis: 1130 kg HA: Tieferlegung lt. GA: 45-50 mm; Achslast bis: 1010 kg
B12 SL **1.6 FSI** 01/05 - 05/08 85 kW	**46-194824**		Außendurchmesser Federbein vorn 55 mm; Baumuster: G07,08; siehe Gutachten; mit ABE; Automatik VA: Tieferlegung lt. GA: 45-50 mm; Achslast bis: 1130 kg HA: Tieferlegung lt. GA: 45-50 mm; Achslast bis: 1010 kg
B14 **1.0, 1.2 TSI, 1.4 16V, 1.4 FSI, 1.4 TSI, 1.6, 1.6 FSI, 1.6 Multifuel, 1.6 TDI, 1.8, 1.8 Hybrid, 1.9 SDi, 1.9 TDI, 2.0 FSI, 2.0 TDI, 2.0 TDI 16V** 01/05 - 47 -125 kW	**47-128347**		Øa: 50 mm; Baumuster: G02; siehe Gutachten VA: Baumuster: G02; Tieferlegung lt. GA: 30-50 mm; Achslast bis: 1210 kg HA: Tieferlegung lt. GA: 30-50 mm; Achslast bis: 1100 kg
B14 **1.0, 1.2 TSI, 1.4 16V, 1.4 FSI, 1.4 TSI, 1.6, 1.6 FSI, 1.6 Multifuel, 1.6 TDI, 1.8, 1.8 Hybrid, 1.9 SDi, 1.9 TDI, 2.0 FSI, 2.0 TDI, 2.0 TDI 16V** 01/05 - 47 -125 kW	**47-127708**		Øa: 55 mm; Baumuster: G07, G08; siehe Gutachten VA: Baumuster: G07; Tieferlegung lt. GA: 30-50 mm; Achslast bis: 1210 kg HA: Tieferlegung lt. GA: 30-50 mm; Achslast bis: 1100 kg
B16 PSS10 **1.0, 1.2 TSI, 1.4 16V, 1.4 FSI, 1.4 TSI, 1.6, 1.6 FSI, 1.6 Multifuel, 1.6 TDI, 1.8, 1.8 Hybrid, 1.9 SDi, 1.9 TDI, 2.0 FSI, 2.0 TDI, 2.0 TDI 16V** 01/05 - 47 -125 kW	**48-135238**		Außendurchmesser Federbein vorn 50 mm; Baumuster: G02; siehe Gutachten VA: Baumuster: G02; Tieferlegung lt. GA: 30-50 mm; Achslast bis: 1210 kg HA: Tieferlegung lt. GA: 30-50 mm; Achslast bis: 1100 kg
B16 PSS10 **1.0, 1.2 TSI, 1.4 16V, 1.4 FSI, 1.4 TSI, 1.6, 1.6 FSI, 1.6 Multifuel, 1.6 TDI, 1.8, 1.8 Hybrid, 1.9 SDi, 1.9 TDI, 2.0 FSI, 2.0 TDI, 2.0 TDI 16V** 01/05 - 47 -125 kW	**48-135245**		Øa: 55 mm; Baumuster: G07, G08; siehe Gutachten VA: Baumuster: G07; Tieferlegung lt. GA: 30-50 mm; Achslast bis: 1210 kg HA: Tieferlegung lt. GA: 30-50 mm; Achslast bis: 1100 kg
B16 RC **1.0, 1.2 TSI, 1.4 16V, 1.4 FSI, 1.4 TSI, 1.6, 1.6 FSI, 1.6 Multifuel, 1.6 TDI, 1.8, 1.8 Hybrid, 1.9 SDi, 1.9 TDI, 2.0 FSI, 2.0 TDI, 2.0 TDI 16V** 01/05 - 47 -125 kW	**14-230615** iRC **49-196849**		Øa: 55 mm; DCC muss fachgerecht stillgelegt werden; Baumuster: G07, G08, G09, G11; siehe Gutachten VA: Tieferlegung lt. GA: 20-40 mm; Achslast bis: 1140 kg HA: Tieferlegung lt. GA: 20-40 mm; Achslast bis: 1040 kg
VW JETTA I (16)			
B1 **1.1, 1.3, 1.5, 1.5 D, 1.6, 1.6 D, 1.6 GLI, 1.6 TD, 1.8** 08/78 - 02/84 37 -82 kW	**12-117369**		VA: Material: Gummi/Metall; mit Abstandshülse
B3 **1.1, 1.3, 1.5, 1.5 D, 1.6, 1.6 D, 1.6 GLI, 1.6 TD, 1.8** 08/78 - 02/84 37 -82 kW	**36-134243**	**36-130955**	Standardfahrwerk
B4 **1.1, 1.3, 1.5, 1.5 D, 1.6, 1.6 D, 1.6 GLI, 1.6 TD, 1.8** 08/78 - 02/84 37 -82 kW	**21-030338**	**19-019550** **11-101345** SP	VA: nur für verschraubte Federbeine
B6 Sport **1.1, 1.3, 1.5, 1.5 D, 1.6, 1.6 D, 1.6 GLI, 1.6 TD, 1.8** 08/78 - 02/84 37 -82 kW	**34-001370**	**24-008372** **11-101345** SP	VA: nur für verschraubte Federbeine

				
VW				
VW JETTA I (16)				
B8	**1.1, 1.3, 1.5, 1.5 D, 1.6, 1.6 D, 1.6 GLI, 1.6 TD, 1.8** 08/78 - 02/84 37 -82 kW	**34-001370**	**24-015141** **11-101345** SP	VA: nur für verschraubte Federbeine
B12 PK	**1.1, 1.3, 1.5, 1.5 D, 1.6, 1.6 D, 1.6 GLI, 1.6 TD, 1.8** 08/78 - 02/84 37 -82 kW	**46-189868**		nur für verschraubte Federbeine; siehe Gutachten VA: Tieferlegung lt. GA: 30-40 mm; Achslast bis: 785 kg HA: Tieferlegung lt. GA: 30-35 mm; Achslast bis: 630 kg
MS	**1.1, 1.3, 1.5, 1.5 D, 1.6, 1.6 D, 1.6 GLI, 1.6 TD, 1.8** 08/78 - 02/84 37 -82 kW		*24-008341*	Baumuster: Race Gruppe N HA: Kenngröße: 200/73
MS	**1.1, 1.3, 1.5, 1.5 D, 1.6, 1.6 D, 1.6 GLI, 1.6 TD, 1.8** 08/78 - 02/84 37 -82 kW		*24-008341*	Baumuster: Race Gruppe N VA: nur für verschraubte Federbeine HA: Kenngröße: 200/73
MS	**1.1, 1.3, 1.5, 1.5 D, 1.6, 1.6 D, 1.6 GLI, 1.6 TD, 1.8** 08/78 - 02/84 37 -82 kW	*35-603207*	*24-236997*	Baumuster: Rennen Gruppe A+H+2 VA: Kenngröße: 230/80; höhenverstellbar HA: Kenngröße: 200/73; mit Unibal-Gelenklager
MS	**1.1, 1.3, 1.5, 1.5 D, 1.6, 1.6 D, 1.6 GLI, 1.6 TD, 1.8** 08/78 - 02/84 37 -82 kW		*24-006576*	Baumuster: Rallye Gruppe N HA: Kenngröße: 150/45
VW JETTA II (19E, 1G2)				
B1	**1.3, 1.3 KAT, 1.6, 1.6 D, 1.6 TD, 1.8, 1.8 16V, 1.8 KAT, 1.8 Syncro, 2.0** 01/84 - 07/92 40 -102 kW	**12-117963**	**12-117239**	VA: mit Kugellager; Material: Gummi/Metall HA: ohne Kugellager
B2	**1.3, 1.3 KAT, 1.6, 1.6 D, 1.6 TD, 1.8, 1.8 16V, 1.8 KAT, 2.0** 01/84 - 07/92 40 -102 kW	**16-031456** **17-047142** **11-101291** SP	**15-062192** **11-101352** SP	VA: nur für verschraubte Federbeine
B2	**1.8 Syncro** 08/87 - 07/91 62 -72 kW	**17-047142** **11-101291** SP		
B3	**1.3, 1.3 KAT, 1.6, 1.8, 1.8 KAT** 01/84 - 10/91 40 -82 kW	**36-130665**	**36-226085**	Standardfahrwerk
B3	**1.6 D, 1.6 TD, 1.8, 2.0** 01/84 - 07/92 40 -100 kW	**36-226252**	**36-226085**	Standardfahrwerk
B4	**1.3, 1.3 KAT, 1.6, 1.6 D, 1.6 TD, 1.8, 1.8 16V, 1.8 KAT, 2.0** 01/84 - 07/92 40 -102 kW	**22-041142** **21-030468** **11-101291** SP	**19-019741** **11-101352** SP	VA: nur für verschraubte Federbeine
B4	**1.3, 1.3 KAT, 1.6, 1.6 D, 1.6 TD, 1.8, 1.8 16V, 1.8 KAT, 2.0** 01/84 - 07/92 40 -102 kW		**19-124681** **11-101352** SP	Schlechtwegeausführung
B4	**1.8 Syncro** 08/87 - 07/91 62 -72 kW	**22-041142** **11-101291** SP		
B6 Sport	**1.3, 1.3 KAT, 1.6, 1.6 D, 1.6 TD, 1.8, 1.8 16V, 1.8 KAT, 2.0** 01/84 - 07/92 40 -102 kW	**35-181590** **34-001028**	**24-006569** **11-101352** SP	VA: nur für verschraubte Federbeine HA: höhenverstellbar
B6 Sport	**1.8 Syncro** 08/87 - 07/91 62 -72 kW	**35-043911**	**24-629485**	
B8	**1.3, 1.3 KAT, 1.6, 1.6 D, 1.6 TD, 1.8, 1.8 16V, 1.8 KAT, 2.0** 01/84 - 07/92 40 -102 kW	**35-003663** **11-101291** SP	**24-015042** **11-101352** SP	
B8	**1.8 Syncro** 08/87 - 07/91 62 -72 kW	**35-003663**	**24-629485**	
B12 PK	**1.3, 1.3 KAT, 1.6, 1.8, 1.8 16V, 1.8 KAT** 01/84 - 10/91 40 -102 kW	**46-189950**		siehe Gutachten VA: Tieferlegung lt. GA: 30-40 mm; Achslast bis: 840 kg HA: Tieferlegung lt. GA: 30-35 mm; Achslast bis: 740 kg

V

				
VW				
VW JETTA II (19E, 1G2)				
B12 PK	**1.6 D, 1.6 TD** 01/84 - 10/91 40 -59 kW	**46-189967**		siehe Gutachten VA: Tieferlegung lt. GA: 20 mm; Achslast bis: 840 kg HA: Tieferlegung lt. GA: 20 mm; Achslast bis: 740 kg
B14	**1.3, 1.3 KAT, 1.6, 1.6 D, 1.6 TD, 1.8, 1.8 16V, 1.8 KAT, 2.0** 01/84 - 07/92 40 -102 kW	**47-124844**		Für einige Rad/Reifenkomb. sind Distanzscheiben erforderlich; siehe Gutachten VA: Tieferlegung lt. GA: 30-50 mm; Achslast bis: 840 kg HA: Tieferlegung lt. GA: 20-40 mm; Achslast bis: 740 kg
B16 PSS9	**1.3, 1.3 KAT, 1.6, 1.6 D, 1.6 TD, 1.8, 1.8 16V, 1.8 KAT, 2.0** 01/84 - 07/92 40 -102 kW	**48-080569**		Für einige Rad/Reifenkomb. sind Distanzscheiben erforderlich; siehe Gutachten VA: Tieferlegung lt. GA: 30-50 mm; Achslast bis: 840 kg HA: Tieferlegung lt. GA: 20-30 mm; Achslast bis: 740 kg
MS	**1.3, 1.3 KAT, 1.6, 1.6 D, 1.6 TD, 1.8, 1.8 16V, 1.8 KAT, 2.0** 01/84 - 07/92 40 -102 kW	*35-604525*	*24-627009*	Baumuster: Rallye G. N+A Tarmac VA: höhenverstellbar; Kenngröße: 230/145 HA: höhenverstellbar; mit Unibal-Gelenklager; Kenngröße: 200/120
MS	**1.8, 1.8 16V, 1.8 KAT, 2.0** 01/85 - 07/92 77 -102 kW	*35-044062*	*24-224024*	HA: Kenngröße: 300/120; mit Unibal-Gelenklager
VW JETTA III (1K2)				
B1	**1.4 TSI, 1.6, 1.6 FSI, 1.6 MultiFuel, 1.6 TDI, 1.9 TDI, 2.0, 2.0 FSI, 2.0 TDI, 2.0 TDI 16V, 2.0 TFSI, 2.5 FSI, 2.8 VR6** 01/06 - 10/10 66 -147 kW	**12-224074**	**12-224081**	VA: mit Kugellager HA: ohne Kugellager
B3	**1.4 TSI** 05/07 - 10/10 90 kW	**36-199594**	**36-148158**	Standardfahrwerk VA: Schaltgetriebe HA: ohne AHK
B3	**1.4 TSI** 05/07 - 10/10 90 kW	**36-241583**		Standardfahrwerk; Automatik
B3	**1.4 TSI, 1.6, 1.6 FSI, 1.6 MultiFuel** 09/05 - 10/10 75 -125 kW		**36-209712**	Standardfahrwerk; mit AHK
B3	**1.4 TSI** 07/06 - 10/10 103 -125 kW	**36-241583**	**36-148158**	Standardfahrwerk VA: Schaltgetriebe HA: ohne AHK
B3	**1.4 TSI** 07/06 - 10/10 103 -125 kW	**37-133757**		Standardfahrwerk; Automatik
B3	**1.6, 1.6 FSI, 1.6 MultiFuel** 09/05 - 10/10 75 -85 kW	**36-241545**	**36-148158**	Standardfahrwerk VA: Schaltgetriebe HA: ohne AHK
B3	**1.6, 1.6 FSI, 1.6 MultiFuel** 09/05 - 10/10 75 -85 kW	**36-199594**		Standardfahrwerk; Automatik
B3	**2.0 FSI** 08/05 - 10/10 110 kW	**36-199594**	**36-148158**	Standardfahrwerk VA: Schaltgetriebe HA: ohne AHK
B3	**2.0 FSI** 08/05 - 10/10 110 kW	**36-241583**		Standardfahrwerk; Automatik
B3	**2.0 FSI** 08/05 - 10/10 110 kW		**36-209712**	Standardfahrwerk; mit AHK
B3	**2.0 TFSI** 10/05 - 10/10 125 -147 kW	**37-133757**	**36-148158**	Standardfahrwerk VA: Schaltgetriebe HA: ohne AHK
B3	**2.0 TFSI** 10/05 - 10/10 125 -147 kW	**36-241590**		Standardfahrwerk; Automatik
B3	**2.0 TFSI** 10/05 - 10/10 125 -147 kW		**36-209712**	Standardfahrwerk; mit AHK
B3	**1.6 TDI** 06/09 - 10/10 66 -77 kW	**36-241583**	**36-148158**	Standardfahrwerk VA: Schaltgetriebe HA: ohne AHK
B3	**1.6 TDI** 06/09 - 10/10 66 -77 kW	**37-133757**		Standardfahrwerk; Automatik

VW			
VW JETTA III (1K2)			
B3	**1.6 TDI** 06/09 - 10/10 66 -77 kW		**36-209712**	Standardfahrwerk; mit AHK
B3	**1.9 TDI, 2.0 TDI, 2.0 TDI 16V** 08/05 - 10/10 77 -125 kW	**37-133757**	**36-148158**	Standardfahrwerk HA: ohne AHK
B3	**1.9 TDI, 2.0 TDI, 2.0 TDI 16V** 08/05 - 10/10 77 -125 kW		**36-209712**	Standardfahrwerk; mit AHK
B4	**1.4 TSI, 1.6, 1.6 FSI, 1.6 MultiFuel, 1.6 TDI, 1.9 TDI, 2.0, 2.0 FSI, 2.0 TDI, 2.0 TDI 16V, 2.0 TFSI, 2.5 FSI, 2.8 VR6** 01/06 - 10/10 66 -147 kW	**22-131607**	**19-127439**	Standardfahrwerk VA: Øa: 50 mm
B4	**1.4 TSI, 1.6, 1.6 FSI, 1.6 MultiFuel, 1.6 TDI, 1.9 TDI, 2.0, 2.0 FSI, 2.0 TDI, 2.0 TDI 16V, 2.0 TFSI, 2.5 FSI, 2.8 VR6** 01/06 - 10/10 66 -147 kW	**22-131614**	**19-127439**	Standardfahrwerk VA: Øa: 55 mm
B4	**1.4 TSI, 1.6, 1.6 FSI, 1.6 MultiFuel, 1.6 TDI, 1.9 TDI, 2.0, 2.0 FSI, 2.0 TDI, 2.0 TDI 16V, 2.0 TFSI, 2.5 FSI, 2.8 VR6** 01/06 - 10/10 66 -147 kW	**22-139184**	**19-127439**	Sportfahrwerk VA: Øa: 50 mm
B4	**1.4 TSI, 1.6, 1.6 FSI, 1.6 MultiFuel, 1.6 TDI, 1.9 TDI, 2.0, 2.0 FSI, 2.0 TDI, 2.0 TDI 16V, 2.0 TFSI, 2.5 FSI, 2.8 VR6** 01/06 - 10/10 66 -147 kW	**22-139191**	**19-127439**	Sportfahrwerk VA: Øa: 55 mm
B6 Sport	**1.4 TSI, 1.6, 1.6 FSI, 1.6 MultiFuel, 1.6 TDI, 1.9 TDI, 2.0, 2.0 FSI, 2.0 TDI, 2.0 TDI 16V, 2.0 TFSI, 2.5 FSI, 2.8 VR6** 01/06 - 10/10 66 -147 kW	**35-113751**	**24-172936**	Baumuster: G46, G57, G10 VA: Øa: 50 mm
B6 Sport	**1.4 TSI, 1.6, 1.6 FSI, 1.6 MultiFuel, 1.6 TDI, 1.9 TDI, 2.0, 2.0 FSI, 2.0 TDI, 2.0 TDI 16V, 2.0 TFSI, 2.5 FSI, 2.8 VR6** 01/06 - 10/10 66 -147 kW	**35-108177**	**24-172936**	Baumuster: G47, G56 VA: Øa: 55 mm
B8	**1.4 TSI, 1.6, 1.6 FSI, 1.6 MultiFuel, 1.6 TDI, 1.9 TDI, 2.0, 2.0 FSI, 2.0 TDI, 2.0 TDI 16V, 2.0 TFSI, 2.5 FSI, 2.8 VR6** 01/06 - 10/10 66 -147 kW	**35-113768**	**24-178006**	Baumuster: G46, G57, G10 VA: Øa: 50 mm
B8	**1.4 TSI, 1.6, 1.6 FSI, 1.6 MultiFuel, 1.6 TDI, 1.9 TDI, 2.0, 2.0 FSI, 2.0 TDI, 2.0 TDI 16V, 2.0 TFSI, 2.5 FSI, 2.8 VR6** 01/06 - 10/10 66 -147 kW	**35-108191**	**24-178006**	Baumuster: G47, G56 VA: Øa: 55 mm
B12 PK	**1.4 TSI, 1.9 TDI, 2.0, 2.0 FSI, 2.0 TFSI** 10/05 - 10/10 77 -147 kW	**46-184290**		Außendurchmesser Federbein vorn 55 mm; siehe Gutachten; mit ABE VA: Tieferlegung lt. GA: 30 mm; Achslast bis: 1080 kg HA: Tieferlegung lt. GA: 30 mm; Achslast bis: 1010 kg
B12 PK	**1.6, 1.6 FSI, 1.6 MultiFuel, 2.0** 08/05 - 10/10 75 -85 kW	**46-184269**		Außendurchmesser Federbein vorn 55 mm; siehe Gutachten; mit ABE VA: Tieferlegung lt. GA: 30 mm; Achslast bis: 1010 kg HA: Tieferlegung lt. GA: 30 mm; Achslast bis: 1010 kg
B12 PK	**1.6, 1.6 FSI, 1.6 TDI, 2.0** 08/05 - 10/10 66 -85 kW	**46-184290**		Außendurchmesser Federbein vorn 55 mm; siehe Gutachten; mit ABE; Automatik VA: Tieferlegung lt. GA: 30 mm; Achslast bis: 1080 kg HA: Tieferlegung lt. GA: 30 mm; Achslast bis: 1010 kg
B12 PK	**1.9 TDI** 08/05 - 10/10 77 kW	**46-184313**		Außendurchmesser Federbein vorn 55 mm; mit DSG; siehe Gutachten; mit ABE VA: Tieferlegung lt. GA: 30 mm; Achslast bis: 1150 kg HA: Tieferlegung lt. GA: 30 mm; Achslast bis: 1010 kg
B12 PK	**2.0 TDI** 10/06 - 10/10 81 -125 kW	**46-184313**		Außendurchmesser Federbein vorn 55 mm; siehe Gutachten; mit ABE VA: Tieferlegung lt. GA: 30 mm; Achslast bis: 1150 kg HA: Tieferlegung lt. GA: 30 mm; Achslast bis: 1010 kg
B12 SL	**1.4 TSI, 1.6, 1.6 FSI, 1.9 TDI, 2.0, 2.0 FSI, 2.0 TFSI** 10/05 - 10/10 75 -147 kW	**46-183804**		Außendurchmesser Federbein vorn 55 mm; siehe Gutachten; mit ABE VA: Tieferlegung lt. GA: 45-50 mm; Achslast bis: 1040 kg HA: Tieferlegung lt. GA: 45-50 mm; Achslast bis: 1005 kg

V

VW

VW JETTA III (1K2)

B12 SL	**1.9 TDI, 2.0 TDI, 2.0 TDI 16V, 2.0 TFSI** 08/05 - 10/10 77 -147 kW	**46-183811**		Außendurchmesser Federbein vorn 55 mm; siehe Gutachten; mit ABE VA: Tieferlegung lt. GA: 45-50 mm; Achslast bis: 1130 kg HA: Tieferlegung lt. GA: 30-35 mm; Achslast bis: 1005 kg
B14	**1.4 TSI, 1.6, 1.6 FSI, 1.6 MultiFuel, 1.6 TDI, 1.9 TDI, 2.0, 2.0 FSI, 2.0 TDI, 2.0 TDI 16V, 2.0 TFSI, 2.5 FSI, 2.8 VR6** 01/06 - 10/10 66 -147 kW	**47-128347**		Øa: 50 mm; Baumuster: G02; siehe Gutachten VA: Tieferlegung lt. GA: 30-50 mm; Achslast bis: 1210 kg HA: Tieferlegung lt. GA: 30-50 mm; Achslast bis: 1100 kg
B14	**1.4 TSI, 1.6, 1.6 FSI, 1.6 MultiFuel, 1.6 TDI, 1.9 TDI, 2.0, 2.0 FSI, 2.0 TDI, 2.0 TDI 16V, 2.0 TFSI, 2.5 FSI, 2.8 VR6** 01/06 - 10/10 66 -147 kW	**47-127708**		Øa: 55 mm; siehe Gutachten VA: Tieferlegung lt. GA: 30-50 mm; Achslast bis: 1210 kg HA: Tieferlegung lt. GA: 30-50 mm; Achslast bis: 1100 kg
B16 PSS10	**1.4 TSI, 1.6, 1.6 FSI, 1.6 MultiFuel, 1.6 TDI, 1.9 TDI, 2.0, 2.0 FSI, 2.0 TDI, 2.0 TDI 16V, 2.0 TFSI, 2.5 FSI, 2.8 VR6** 01/06 - 10/10 66 -147 kW	**48-135238**		Außendurchmesser Federbein vorn 50 mm; Baumuster: G02; siehe Gutachten VA: Tieferlegung lt. GA: 30-50 mm; Achslast bis: 1210 kg HA: Tieferlegung lt. GA: 30-50 mm; Achslast bis: 1100 kg
B16 PSS10	**1.4 TSI, 1.6, 1.6 FSI, 1.6 MultiFuel, 1.6 TDI, 1.9 TDI, 2.0, 2.0 FSI, 2.0 TDI, 2.0 TDI 16V, 2.0 TFSI, 2.5 FSI, 2.8 VR6** 01/06 - 10/10 66 -147 kW	**48-135245**		Øa: 55 mm; siehe Gutachten VA: Baumuster: G07, G08; Tieferlegung lt. GA: 30-50 mm; Achslast bis: 1210 kg HA: Tieferlegung lt. GA: 30-50 mm; Achslast bis: 1100 kg
B16 RC	**1.4 TSI, 1.6, 1.6 FSI, 1.6 MultiFuel, 1.6 TDI, 1.9 TDI, 2.0, 2.0 FSI, 2.0 TDI, 2.0 TDI 16V, 2.0 TFSI, 2.5 FSI, 2.8 VR6** 01/06 - 10/10 66 -147 kW	**14-230615** IRC **49-196849**		Øa: 55 mm; DCC muss fachgerecht stillgelegt werden; Baumuster: G07, G08, G09, G11; siehe Gutachten VA: Tieferlegung lt. GA: 20-40 mm; Achslast bis: 1140 kg HA: Tieferlegung lt. GA: 20-40 mm; Achslast bis: 1040 kg
B16 BCS	**2.0 FSI, 2.0 TDI, 2.0 TFSI, 2.5 FSI, 2.8 VR6** 08/05 - 10/10 110 -147 kW	**48-215909**		Øa: 55 mm; siehe Gutachten VA: Tieferlegung lt. GA: 30-40 mm; Achslast bis: 1210 kg HA: Tieferlegung lt. GA: 20-40 mm; Achslast bis: 1095 kg

VW JETTA IV (162)

B1	**1.2 TSI, 1.4 TSI, 1.4 TSI Hybrid, 1.6, 1.6 TDI, 2.0, 2.0 TDI, 2.0 TSI, 2.5 FSI** 04/10 - 77 -155 kW	**12-224074**	**12-224081**	VA: mit Kugellager HA: ohne Kugellager
B4	**1.2 TSI, 1.4 TSI, 1.4 TSI Hybrid, 1.6, 1.6 TDI, 2.0, 2.0 TDI, 2.0 TSI, 2.5 FSI** 04/10 - 77 -155 kW	**22-131607**	**19-127439**	Standardfahrwerk; ohne elektr. Dämpfkraftregulierung; Baumuster: G46, G57, G10 VA: Øa: 50 mm
B4	**1.2 TSI, 1.4 TSI, 1.4 TSI Hybrid, 1.6, 1.6 TDI, 2.0, 2.0 TDI, 2.0 TSI, 2.5 FSI** 04/10 - 77 -155 kW	**22-131614**	**19-127439**	Standardfahrwerk; ohne elektr. Dämpfkraftregulierung; Baumuster: G47, G57 VA: Øa: 55 mm
B4	**1.2 TSI, 1.4 TSI, 1.4 TSI Hybrid, 1.6, 1.6 TDI, 2.0, 2.0 TDI, 2.0 TSI, 2.5 FSI** 04/10 - 77 -155 kW	**22-139184**	**19-127439**	Sportfahrwerk; ohne elektr. Dämpfkraftregulierung; Baumuster: G46, G57, G10 VA: Øa: 50 mm
B4	**1.2 TSI, 1.4 TSI, 1.4 TSI Hybrid, 1.6, 1.6 TDI, 2.0, 2.0 TDI, 2.0 TSI, 2.5 FSI** 04/10 - 77 -155 kW	**22-139191**	**19-127439**	Sportfahrwerk; ohne elektr. Dämpfkraftregulierung; Baumuster: G47, G57 VA: Øa: 55 mm
B6 Sport	**1.2 TSI, 1.4 TSI, 1.4 TSI Hybrid, 1.6, 1.6 TDI, 2.0, 2.0 TDI, 2.0 TSI, 2.5 FSI** 04/10 - 77 -155 kW	**35-113751**	**24-172936**	ohne elektr. Dämpfkraftregulierung; Baumuster: G46, G57, G10 VA: Øa: 50 mm
B6 Sport	**1.2 TSI, 1.4 TSI, 1.4 TSI Hybrid, 1.6, 1.6 TDI, 2.0, 2.0 TDI, 2.0 TSI, 2.5 FSI** 04/10 - 77 -155 kW	**35-108177**	**24-172936**	ohne elektr. Dämpfkraftregulierung; Baumuster: G47, G57 VA: Øa: 55 mm
B8	**1.2 TSI, 1.4 TSI, 1.4 TSI Hybrid, 1.6, 1.6 TDI, 2.0, 2.0 TDI, 2.0 TSI, 2.5 FSI** 04/10 - 77 -155 kW	**35-113768**	**24-178006**	ohne elektr. Dämpfkraftregulierung; Baumuster: G46, G57, G10 VA: Øa: 50 mm
B8	**1.2 TSI, 1.4 TSI, 1.4 TSI Hybrid, 1.6, 1.6 TDI, 2.0, 2.0 TDI, 2.0 TSI, 2.5 FSI** 04/10 - 77 -155 kW	**35-108191**	**24-178006**	ohne elektr. Dämpfkraftregulierung; Baumuster: G47, G57 VA: Øa: 55 mm

V

VW

VW JETTA IV (162)

B12 PK	**1.4 TSI** 04/11 - 90 -118 kW	**46-184047**		Außendurchmesser Federbein vorn 50 mm; Baumuster: G02; siehe Gutachten; mit ABE VA: Tieferlegung lt. GA: 30 mm; Achslast bis: 1010 kg HA: Tieferlegung lt. GA: 30 mm; Achslast bis: 1010 kg
B14	**1.2 TSI, 1.4 TSI, 1.4 TSI Hybrid, 1.6, 1.6 TDI, 2.0, 2.0 TDI, 2.0 TSI, 2.5 FSI** 04/10 - 77 -155 kW	**47-128347**		Øa: 50 mm; DCC muss fachgerecht stillgelegt werden; Baumuster: G46, G57, G10; siehe Gutachten VA: Tieferlegung lt. GA: 30-50 mm; Achslast bis: 1210 kg HA: Tieferlegung lt. GA: 30-50 mm; Achslast bis: 1100 kg
B14	**1.2 TSI, 1.4 TSI, 1.4 TSI Hybrid, 1.6, 1.6 TDI, 2.0, 2.0 TDI, 2.0 TSI, 2.5 FSI** 04/10 - 77 -155 kW	**47-127708**		Øa: 55 mm; DCC muss fachgerecht stillgelegt werden; Baumuster: G47, G57; siehe Gutachten VA: Tieferlegung lt. GA: 30-50 mm; Achslast bis: 1210 kg HA: Tieferlegung lt. GA: 30-50 mm; Achslast bis: 1100 kg
B16 PSS10	**1.2 TSI, 1.4 TSI, 1.4 TSI Hybrid, 1.6, 1.6 TDI, 2.0, 2.0 TDI, 2.0 TSI, 2.5 FSI** 04/10 - 77 -155 kW	**48-135238**		DCC muss fachgerecht stillgelegt werden; Außendurchmesser Federbein vorn 50 mm; Baumuster: G46, G57, G10; siehe Gutachten VA: Tieferlegung lt. GA: 30-50 mm; Achslast bis: 1210 kg HA: Tieferlegung lt. GA: 30-50 mm; Achslast bis: 1100 kg
B16 PSS10	**1.2 TSI, 1.4 TSI, 1.4 TSI Hybrid, 1.6, 1.6 TDI, 2.0, 2.0 TDI, 2.0 TSI, 2.5 FSI** 04/10 - 77 -155 kW	**48-135245**		Øa: 55 mm; DCC muss fachgerecht stillgelegt werden; Baumuster: G47, G57; siehe Gutachten VA: Baumuster: G07, G08; Tieferlegung lt. GA: 30-50 mm; Achslast bis: 1210 kg HA: Tieferlegung lt. GA: 30-50 mm; Achslast bis: 1100 kg
B16 RC	**1.2 TSI, 1.4 TSI, 1.4 TSI Hybrid, 1.6, 1.6 TDI, 2.0, 2.0 TDI, 2.0 TSI, 2.5 FSI** 04/10 - 77 -155 kW	**14-230615** iRC **49-196849**		Øa: 55 mm; DCC muss fachgerecht stillgelegt werden; Baumuster: G07, G08, G09, G11; siehe Gutachten VA: Tieferlegung lt. GA: 20-40 mm; Achslast bis: 1140 kg HA: Tieferlegung lt. GA: 20-40 mm; Achslast bis: 1040 kg
B16 BCS	**2.0 TDI, 2.5 FSI** 04/10 - 103 -155 kW	**48-215909**		Øa: 55 mm; DCC muss fachgerecht stillgelegt werden; siehe Gutachten VA: Tieferlegung lt. GA: 30-40 mm; Achslast bis: 1210 kg HA: Tieferlegung lt. GA: 20-40 mm; Achslast bis: 1095 kg

VW KAEFER

B3	**1300 1.3, 1302 1.2, 1302 1.3, 1302 1.6, 1303 1.2, 1303 1.3, 1303 1.6, 1303 LS,S 1.6** 08/70 - 12/79 25 -37 kW	**36-160303**		Standardfahrwerk
B6 Sport	**1.1 (Brezel), 1.2, 1200 1.2** 04/49 - 07/65 18 -25 kW		**24-000321** OIO	HA: Kenngröße: 280/100
B6 Sport	**1.1 (Brezel), 1.2, 1200 1.2** 04/49 - 07/65 18 -25 kW		**24-181488** OIO	Baumuster: Rennen HA: Kenngröße: 330/130
B6 Sport	**1.2** 01/54 - 12/65 22 kW		**24-000338** OIO	Baumuster: Rallye HA: Kenngröße: 365/130; mit Unibal-Gelenklager
B6 Sport	**1200 1.2, 1300 1.3, 1500 1.5, 1500 1.6, 1600 (Mexico), 1600 i (Mexico)** 08/65 - 07/03 25 -37 kW	**24-006200** OIO	**24-000321** OIO	Schaltgetriebe VA: nur in Verbindung mit 131 413 441; nur in Verbindung mit 131 413 449 B HA: Kenngröße: 280/100
B6 Sport	**1200 1.2, 1300 1.3, 1500 1.5, 1500 1.6, 1600 (Mexico), 1600 i (Mexico)** 08/65 - 07/03 25 -37 kW	**24-006200** OIO	**24-181488** OIO	Baumuster: Rennen; Schaltgetriebe VA: nur in Verbindung mit 131 413 441; nur in Verbindung mit 131 413 449 B HA: Kenngröße: 330/130
B6 Sport	**1302 1.2, 1302 1.3, 1302 1.6, 1303 1.2, 1303 1.3, 1303 1.6** 01/70 - 08/73 25 -37 kW	**34-181515**	**24-006347** OIO	
B6 Sport	**1302 1.2, 1302 1.3, 1302 1.6, 1303 1.2, 1303 1.3, 1303 1.6** 01/70 - 08/73 25 -37 kW	**34-181515**	**24-000345** OIO	straffere Einstellung HA: Kenngröße: 350/160
B6 Sport	**1303 1.2, 1303 1.3, 1303 1.6, 1303 LS,S 1.6** 09/73 - 12/79 25 -37 kW	**34-000403**	**24-006347** OIO	VA: Federbeinhersteller Boge; Øa: 50 mm; nur für verschraubte Federbeine
B6 Sport	**1303 1.2, 1303 1.3, 1303 1.6, 1303 LS,S 1.6** 09/73 - 12/79 25 -37 kW	**34-000403**	**24-000345** OIO	straffere Einstellung VA: Federbeinhersteller Boge; Øa: 50 mm; nur für verschraubte Federbeine HA: Kenngröße: 350/160
B6 Sport	**1300 1.3, 1500 1.5, 1500 1.6** 08/67 - 01/73 27 -37 kW	**24-006200** OIO	**24-000345** OIO	Automatik VA: nur in Verbindung mit 131 413 441; nur in Verbindung mit 131 413 449 B HA: Kenngröße: 350/160

VW

VW KAEFER Cabriolet (15)

B6 Sport	**1302 1.3, 1302 1.6, 1302,1303 1.6, 1303 1.3, 1303 1.6, 1500 1.5, 1500 1.6** 01/70 - 08/73 29 -37 kW	**34-181515**	**24-006347**	
B6 Sport	**1302 1.3, 1302 1.6, 1302,1303 1.6, 1303 1.3, 1303 1.6, 1500 1.5, 1500 1.6** 01/70 - 08/73 29 -37 kW	**34-181515**	**24-000345**	straffere Einstellung HA: Kenngröße: 350/160
B6 Sport	**1302 1.3, 1302 1.6, 1302,1303 1.6, 1303 1.2, 1303 1.3, 1303 1.6** 09/73 - 03/81 25 -37 kW	**34-000403**	**24-006347**	VA: Federbeinhersteller Boge; Øa: 50 mm; nur für verschraubte Federbeine
B6 Sport	**1302 1.3, 1302 1.6, 1302,1303 1.6, 1303 1.2, 1303 1.3, 1303 1.6** 09/73 - 03/81 25 -37 kW	**34-000403**	**24-000345**	straffere Einstellung VA: Federbeinhersteller Boge; Øa: 50 mm; nur für verschraubte Federbeine HA: Kenngröße: 350/160

VW LUPO (6X1, 6E1)

B1	**1.0, 1.4, 1.4 16V, 1.4 FSI, 1.4 TDI, 1.6 GTI, 1.7 SDI** 09/98 - 07/05 37 -92 kW	**12-116959**		VA: mit Kugellager
B2	**1.0, 1.4, 1.4 16V, 1.4 TDI, 1.7 SDI** 09/98 - 07/05 37 -74 kW	**17-106405** **11-101307** SP	**11-149828** SP	
B3	**1.0, 1.4** 09/98 - 07/05 37 -44 kW	*37-155131*	**36-134250**	Standardfahrwerk
B3	**1.0, 1.4, 1.4 16V, 1.4 TDI, 1.7 SDI** 09/98 - 07/05 37 -55 kW	**36-134267**		Standardfahrwerk; Verstärkte Ausführung .
B3	**1.4 16V, 1.4 TDI, 1.7 SDI** 09/98 - 07/05 44 -55 kW	**37-131425**	**36-134250**	Standardfahrwerk
B3	**1.4 FSI** 02/01 - 07/05 77 kW	**37-131425**	**36-160631**	Standardfahrwerk
B3	**1.6 GTI** 09/00 - 07/05 92 kW	**37-134211**	**36-160631**	Standardfahrwerk
B3	**1.2 TDI 3L, 1.4 16V** 07/99 - 07/05 45 -74 kW	*37-155131*	**36-160631**	Standardfahrwerk
B3	**1.2 TDI 3L, 1.4 16V, 1.4 FSI, 1.6 GTI** 07/99 - 07/05 45 -92 kW	**36-134267**	**36-134250**	Standardfahrwerk; Verstärkte Ausführung .
B4	**1.0, 1.4, 1.4 16V, 1.4 FSI, 1.4 TDI, 1.7 SDI** 09/98 - 07/05 37 -77 kW	**22-044761** **11-101307** SP	**19-067803** **11-149828** SP	
B6 Sport	**1.0, 1.4, 1.4 16V, 1.4 TDI, 1.7 SDI** 09/98 - 07/05 37 -74 kW	**35-046196**	**24-028066**	
B8	**1.0, 1.4, 1.4 16V, 1.4 FSI, 1.4 TDI, 1.7 SDI** 09/98 - 07/05 37 -77 kW	**35-046202**	**24-028073**	
B8	**1.6 GTI** 09/00 - 07/05 92 kW	**35-238744**	**24-028073**	
B10	**1.0, 1.4, 1.4 16V, 1.4 FSI, 1.4 TDI, 1.7 SDI** 09/98 - 07/05 37 -77 kW	*46-112019*		siehe Gutachten VA: Tieferlegung lt. GA: 60 mm; Achslast bis: 790 kg HA: Tieferlegung lt. GA: 40 mm
B10	**1.0, 1.4, 1.4 16V, 1.4 FSI, 1.4 TDI, 1.7 SDI** 09/98 - 07/05 37 -77 kW	*46-112002*		siehe Gutachten VA: Tieferlegung lt. GA: 60 mm; Achslast ab: 791 kg HA: Tieferlegung lt. GA: 40 mm

			
VW			
VW LUPO (6X1, 6E1)			
B12 PK	**1.0, 1.4, 1.4 16V, 1.4 FSI, 1.4 TDI, 1.6 GTI, 1.7 SDI** 09/98 - 07/05 37 -92 kW	**46-190833**	siehe Gutachten VA: Tieferlegung lt. GA: 30 mm; Achslast bis: 820 kg HA: Tieferlegung lt. GA: 30 mm; Achslast bis: 690 kg
MS	**1.0, 1.4, 1.4 16V, 1.4 FSI, 1.4 TDI, 1.7 SDI** 09/98 - 07/05 37 -77 kW	*35-607885*	*24-607896* Baumuster: Lupo Cup; ohne TÜV-Gutachten VA: höhenverstellbar HA: mit Unibal-Gelenklager; Rebound: 50 mm
MS	**1.6 GTI** 09/00 - 07/05 92 kW	*35-607885*	*24-607896* Baumuster: Lupo Cup; ohne TÜV-Gutachten VA: höhenverstellbar HA: mit Unibal-Gelenklager; Rebound: 50 mm
VW NEW BEETLE (9C1, 1C1)			
B1	**1.4, 1.6, 1.8 T, 1.9 TDI, 2.0, 2.3 V5, 2.5, RSI 3.2 4motion** 04/00 - CH-Nr. 55 -165 kW	**12-117079**	-> CH.Nr.: 1C-1-405 000; -> CH.Nr.: 9C-1-603 000 HA: ohne Kugellager; Material: Gummi/Metall; Material: Aluminium
B1	**1.4, 1.6, 1.8 T, 1.9 TDI, 2.0, 2.3 V5, 2.5** CH-Nr. - 55 -132 kW	**12-117840**	CH.Nr.: 1C-1-405 001 ->; CH.Nr.: 9C-1-603 001 ->; HA: ohne Kugellager
B3	**1.4, 1.6, 1.8 T** 10/99 - 55 -132 kW	**37-163075**	**36-134113** Standardfahrwerk
B3	**1.4, 1.6, 1.8 T, 1.9 TDI, 2.0, 2.5** 01/98 - 55 -132 kW		**36-131297** Standardfahrwerk; Verstärkte Ausführung .
B3	**1.9 TDI, 2.0, 2.5** 01/98 - 66 -110 kW	**37-134211**	**36-134113** Standardfahrwerk
B4	**1.4, 1.6, 1.8 T, 1.9 TDI, 2.0, 2.3 V5, 2.5** 10/00 - 55 -132 kW	**22-045744** **11-103455** SP	**19-029429** **11-115755** SP Standardfahrwerk
B4	**1.4, 1.6, 1.8 T, 1.9 TDI, 2.0, 2.3 V5, 2.5** 10/00 - 55 -132 kW	**22-045751** **11-103455** SP	**19-029177** **11-115755** SP Sportfahrwerk
B4	**1.4, 1.6, 1.8 T, 1.9 TDI, 2.0, 2.3 V5, 2.5** 10/00 - 55 -132 kW	**22-045744** **11-103455** SP	**19-140032** **11-115755** SP Schlechtwegeausführung
B6 Sport	**1.4, 1.6, 1.8 T, 1.9 TDI, 2.0, 2.3 V5, 2.5** 10/00 - 55 -132 kW	**35-044079**	**24-026239** **11-115755** SP Einrohrsystem VA: Einrohr Upside Down
B8	**1.4, 1.6, 1.8 T, 1.9 TDI, 2.0, 2.3 V5, 2.5** 10/00 - 55 -132 kW	**35-044086**	**24-026246** **11-115755** SP Einrohrsystem
B12 PK	**1.4, 1.6, 1.8 T, 1.9 TDI, 2.0** 01/98 - 55 -132 kW	**46-000378**	siehe Gutachten VA: Tieferlegung lt. GA: 30 mm; Achslast bis: 1010 kg HA: Tieferlegung lt. GA: 30 mm; Achslast bis: 850 kg
B12 PK	**1.8 T, 1.9 TDI, 2.3 V5** 01/98 - 66 -132 kW	**46-000361**	siehe Gutachten VA: Tieferlegung lt. GA: 30 mm; Achslast bis: 1050 kg HA: Tieferlegung lt. GA: 30 mm; Achslast bis: 850 kg
B14	**1.4, 1.6, 1.8 T, 1.9 TDI, 2.0, 2.3 V5, 2.5** 10/00 - 55 -132 kW	**47-124851**	Für einige Rad/Reifenkomb. sind Distanzscheiben erforderlich; siehe Gutachten VA: Tieferlegung lt. GA: 25-45 mm; Achslast bis: 1060 kg HA: Tieferlegung lt. GA: 20-40 mm; Achslast bis: 1010 kg
B14	**RSI 3.2 4motion** 04/00 - 05/01 165 kW	**47-080416**	siehe Gutachten VA: Tieferlegung lt. GA: 10-30 mm; Achslast bis: 1110 kg HA: Tieferlegung lt. GA: 10-30 mm; Achslast bis: 1080 kg
B16 PSS9	**1.4, 1.6, 1.8 T, 1.9 TDI, 2.0, 2.3 V5, 2.5** 10/00 - 55 -132 kW	**48-080651**	Für einige Rad/Reifenkomb. sind Distanzscheiben erforderlich; siehe Gutachten VA: Tieferlegung lt. GA: 25-45 mm; Achslast bis: 1060 kg HA: Tieferlegung lt. GA: 20-40 mm; Achslast bis: 1010 kg
B16 PSS9	**RSI 3.2 4motion** 04/00 - 05/01 165 kW	**48-080422**	siehe Gutachten VA: Tieferlegung lt. GA: 10-30 mm; Achslast bis: 1110 kg HA: Tieferlegung lt. GA: 10-30 mm; Achslast bis: 1080 kg

V

				
VW				
VW NEW BEETLE Cabriolet (1Y7)				
B1	**1.4, 1.6, 1.8 T, 1.9 TDI, 2.0, 2.5** 09/02 - 10/10 55 -110 kW	**12-116966**		VA: mit Kugellager
B3	**1.4, 1.6** 01/03 - 09/10 55 -75 kW	**36-201372**	**36-131228**	Standardfahrwerk
B3	**1.8 T, 1.9 TDI, 2.0** 09/02 - 10/10 74 -110 kW	**37-134228**	**36-131228**	Standardfahrwerk
B4	**1.4, 1.6, 1.8 T, 1.9 TDI, 2.0, 2.5** 09/02 - 10/10 55 -110 kW	**22-045744** **11-103455** SP	**19-029429** **11-115755** SP	Standardfahrwerk
B4	**1.4, 1.6, 1.8 T, 1.9 TDI, 2.0, 2.5** 09/02 - 10/10 55 -110 kW	**22-045751** **11-103455** SP	**19-029177** **11-115755** SP	Sportfahrwerk
B4	**1.4, 1.6, 1.8 T, 1.9 TDI, 2.0, 2.5** 09/02 - 10/10 55 -110 kW	**22-045744** **11-103455** SP	**19-140032** **11-115755** SP	Schlechtwegeausführung
B6 Sport	**1.4, 1.6, 1.8 T, 1.9 TDI, 2.0, 2.5** 09/02 - 10/10 55 -110 kW	**35-044079**	**24-026239** **11-115755** SP	VA: Einrohr Upside Down
B8	**1.4, 1.6, 1.8 T, 1.9 TDI, 2.0, 2.5** 09/02 - 10/10 55 -110 kW	**35-044086**	**24-026246** **11-115755** SP	VA: Einrohr Upside Down
B12 PK	**1.4, 1.6, 1.9 TDI, 2.0** 09/02 - 10/10 55 -85 kW	**46-184023**		siehe Gutachten VA: Tieferlegung lt. GA: 25 mm; Achslast bis: 1010 kg HA: Tieferlegung lt. GA: 25 mm; Achslast bis: 870 kg
B12 PK	**1.8 T, 1.9 TDI, 2.0** 09/02 - 10/10 74 -110 kW	**46-184030**		siehe Gutachten VA: Tieferlegung lt. GA: 25 mm; Achslast bis: 1050 kg HA: Tieferlegung lt. GA: 25 mm; Achslast bis: 870 kg
B14	**1.4, 1.6, 1.8 T, 1.9 TDI, 2.0, 2.5** 09/02 - 10/10 55 -110 kW	**47-124851**		Für einige Rad/Reifenkomb. sind Distanzscheiben erforderlich; siehe Gutachten VA: Tieferlegung lt. GA: 25-45 mm; Achslast bis: 1060 kg HA: Tieferlegung lt. GA: 20-40 mm; Achslast bis: 1010 kg
B16 PSS9	**1.4, 1.6, 1.8 T, 1.9 TDI, 2.0, 2.5** 09/02 - 10/10 55 -110 kW	**48-080651**		Für einige Rad/Reifenkomb. sind Distanzscheiben erforderlich; siehe Gutachten VA: Tieferlegung lt. GA: 25-45 mm; Achslast bis: 1060 kg HA: Tieferlegung lt. GA: 20-40 mm; Achslast bis: 1010 kg
VW PASSAT (32)				
B4	**1.3, 1.5, 1.5 D, 1.6, 1.6 GLi** 05/73 - 07/80 37 -81 kW	**21-030406** **11-101307** SP	*19-019512*	VA: Øa: 50 mm
B6 Sport	**1.3, 1.5, 1.5 D, 1.6, 1.6 GLi** 05/73 - 07/80 37 -81 kW	*34-000144*	*24-006514*	VA: Schnellreparaturservice .; Altteilrückgabe erforderlich . HA: Schnellreparaturservice .; Altteilrückgabe erforderlich .
VW PASSAT Variant (33)				
B3	**1.3, 1.5, 1.6, 1.6 i** 05/73 - 07/80 40 -81 kW		*36-134281*	Standardfahrwerk
B3	**1.5 D, 1.6 D** 02/77 - 07/80 37 -40 kW		*36-134281*	Standardfahrwerk
B4	**1.3, 1.5, 1.5 D, 1.6, 1.6 D, 1.6 i** 05/73 - 07/80 37 -81 kW	**21-030406** **11-101307** SP		VA: Øa: 50 mm
B6 Sport	**1.3, 1.5, 1.5 D, 1.6, 1.6 D, 1.6 i** 05/73 - 07/80 37 -81 kW	*34-000144*	*24-006521*	VA: Schnellreparaturservice .; Altteilrückgabe erforderlich . HA: Schnellreparaturservice .; Altteilrückgabe erforderlich .
VW PASSAT (32B)				
B1	**1.3, 1.6, 1.6 D, 1.6 TD, 1.8, 1.9, 2.0, 2.1, 2.2** 08/80 - 03/88 40 -100 kW	**12-116768**		VA: mit Kugellager; Dicke: 37 mm; Øi: 14 mm

V

				
VW				
VW PASSAT (32B)				
B1	**1.3, 1.6, 1.6 D, 1.6 TD, 1.8, 1.9, 2.0, 2.1, 2.2** 08/80 - 03/88 40 -100 kW	**12-117475**		VA: mit Kugellager; Dicke: 41 mm; Øi: 14 mm; Material: Gummi/Metall
B2	**1.3, 1.6, 1.6 D, 1.6 TD, 1.8** 04/83 - 03/88 40 -66 kW	**16-031296** **11-101307** SP	**15-069122** **11-101352** SP	VA: Øa: 50 mm
B2	**1.3, 1.6, 1.9, 2.1** 08/80 - 04/83 40 -85 kW	**16-031296** **11-101307** SP		VA: Øa: 50 mm
B2	**1.6, 1.6 TD, 1.8, 2.0, 2.2** 01/85 - 03/88 51 -100 kW	**16-031296** **11-101307** SP	**15-069122** **11-101352** SP	VA: Øa: 50 mm
B2	**1.6** 01/81 - 02/83 63 kW	**16-031296** **11-101307** SP		VA: Øa: 50 mm
B3	**1.3, 1.6, 1.8, 1.9** 08/82 - 03/88 40 -85 kW	*36-134298*	**36-234981**	Standardfahrwerk
B3	**1.3, 1.6, 1.6 D, 1.6 TD, 1.8, 1.9, 2.0, 2.1, 2.2** 08/82 - 03/88 40 -85 kW		**36-131082**	Standardfahrwerk; Verstärkte Ausführung .
B3	**1.6** 08/87 - 08/87 51 kW	*36-134298*	**36-234981**	Standardfahrwerk
B3	**1.6** 08/84 - 08/87 53 kW	*36-134298*	**36-234981**	Standardfahrwerk
B3	**2.0** 08/82 - 07/84 85 kW	*36-134298*	**36-234981**	Standardfahrwerk
B3	**2.0** 08/84 - 03/88 85 kW		**36-234981**	Standardfahrwerk
B3	**2.1** 01/81 - 07/82 85 kW	*36-130962*		Standardfahrwerk
B3	**2.1** 08/82 - 07/83 85 kW	*36-134397*	**36-234981**	Standardfahrwerk
B3	**1.6 D, 1.6 TD** 08/84 - 03/88 40 -59 kW	**36-134311**	**36-234981**	Standardfahrwerk
B3	**1.6 D** 08/80 - 07/84 40 kW	*36-134397*	**36-234981**	Standardfahrwerk
B4	**1.3, 1.6, 1.9, 2.1** 08/80 - 04/83 40 -85 kW	**21-030406** **11-101307** SP	*19-019932* **11-101352** SP	VA: Øa: 50 mm
B4	**1.3, 1.6, 1.6 D, 1.6 TD, 1.8** 04/83 - 03/88 40 -66 kW	**21-030406** **11-101307** SP	*19-019659* **11-101352** SP	VA: Øa: 50 mm
B4	**1.6, 1.6 TD, 1.8, 2.0, 2.2** 01/85 - 03/88 51 -100 kW	**21-030406** **11-101307** SP	*19-019659* **11-101352** SP	VA: Øa: 50 mm
B4	**1.6** 01/81 - 02/83 63 kW	**21-030406** **11-101307** SP	*19-019932*	VA: Øa: 50 mm
B6 Sport	**1.3, 1.6, 1.6 D, 1.6 TD, 1.9, 2.1** 08/80 - CH-Nr. 40 -85 kW	**34-030059**		-> CH.Nr.: 32D155757; ohne Schlechtwegeausführung VA: Øa: 50 mm
B6 Sport	**1.3, 1.6, 1.6 D, 1.6 TD, 1.8, 2.0, 2.2** CH-Nr. - 03/88 40 -100 kW	**34-030059**	**11-101352** SP	CH.Nr.: 312513031 ->; ohne Schlechtwegeausführung VA: Øa: 50 mm
B6 Sport	**1.3, 1.6, 1.6 D, 1.6 TD, 1.8, 2.0, 2.2** 01/85 - 03/88 40 -100 kW	**34-030059**	**11-101352** SP	ohne Schlechtwegeausführung VA: Øa: 50 mm

V

				
VW				
VW PASSAT Stufenheck (32B)				
B1	**1.6, 1.6 TD, 1.8, 2.0, 2.2** 01/85 - 03/88 51 -85 kW	**12-116768**		VA: mit Kugellager; Dicke: 37 mm; Øi: 14 mm
B1	**1.6, 1.6 TD, 1.8, 2.0, 2.2** 01/85 - 03/88 51 -85 kW	**12-117475**		VA: mit Kugellager; Dicke: 41 mm; Øi: 14 mm; Material: Gummi/Metall
B2	**1.6, 1.6 TD, 1.8, 2.0, 2.2** 01/85 - 03/88 51 -85 kW	**16-031296** **11-101307** SP	**15-069122** **11-101352** SP	VA: Øa: 50 mm
B3	**1.6** 01/85 - 03/88 51 -55 kW	*36-134298*	**36-234981**	Standardfahrwerk
B3	**1.6, 1.6 TD, 1.8, 2.0, 2.2** 08/82 - 03/88 51 -85 kW		**36-131082**	Standardfahrwerk; Verstärkte Ausführung .
B3	**1.6 TD, 1.8, 2.0, 2.2** 08/84 - 03/88 51 -85 kW	**36-134311**	**36-234981**	Standardfahrwerk
B4	**1.6, 1.6 TD, 1.8, 2.0, 2.2** 01/85 - 03/88 51 -85 kW	**21-030406** **11-101307** SP	*19-019659* **11-101352** SP	VA: Øa: 50 mm
B6 Sport	**1.6, 1.6 TD, 1.8, 2.0, 2.2** 01/85 - 03/88 51 -85 kW	**34-030059**	**11-101352** SP	ohne Schlechtwegeausführung VA: Øa: 50 mm
VW PASSAT Variant (32B)				
B1	**1.3, 1.6, 1.6 D, 1.6 TD, 1.8, 1.8 Syncro, 1.9, 2.0, 2.0 Syncro, 2.1, 2.2, 2.2 Syncro** 08/80 - 03/88 40 -100 kW	**12-116768**		VA: mit Kugellager; Dicke: 37 mm; Øi: 14 mm
B1	**1.3, 1.6, 1.6 D, 1.6 TD, 1.8, 1.8 Syncro, 1.9, 2.0, 2.0 Syncro, 2.1, 2.2, 2.2 Syncro** 08/80 - 03/88 40 -100 kW	**12-117475**		VA: mit Kugellager; Dicke: 41 mm; Øi: 14 mm; Material: Gummi/Metall
B2	**1.3, 1.6, 1.6 D, 1.6 TD, 1.8, 1.9, 2.1** 08/80 - 04/83 40 -85 kW	**16-031296** **11-101307** SP		VA: Øa: 50 mm
B2	**1.3, 1.6, 1.6 D, 1.6 TD, 1.8, 1.9, 2.1** 05/83 - 03/88 40 -85 kW	**16-031296** **11-101307** SP	**15-069122** **11-101352** SP	VA: Øa: 50 mm
B2	**1.6, 1.8, 2.0, 2.2** 01/85 - 03/88 51 -100 kW	**16-031296** **11-101307** SP	**15-069122**	VA: Øa: 50 mm
B2	**1.6** 01/81 - 02/83 63 kW	**16-031296** **11-101307** SP		VA: Øa: 50 mm
B3	**1.3, 1.6, 1.8, 1.9** 08/82 - 07/84 40 -85 kW	*36-134298*	**36-131082**	Standardfahrwerk
B3	**1.3, 1.6, 1.6 D, 1.6 TD, 1.8, 1.9, 2.0, 2.1, 2.2** 08/82 - 03/88 40 -100 kW		**36-155088**	Standardfahrwerk; Verstärkte Ausführung .
B3	**1.6** 08/84 - 03/88 51 -53 kW	*36-134298*	**36-131082**	Standardfahrwerk
B3	**1.9** 07/82 - 07/83 85 kW	*36-134397*	*36-134281*	Standardfahrwerk
B3	**2.0** 08/83 - 07/84 85 kW	*36-134298*	**36-131082**	Standardfahrwerk
B3	**2.0** 08/84 - 03/88 85 kW		**36-131082**	Standardfahrwerk
B3	**2.1** 01/81 - 07/82 85 kW	*36-130962*	*36-134281*	Standardfahrwerk

V

				
VW				
VW PASSAT Variant (32B)				
B4	**1.3, 1.6, 1.6 D, 1.6 TD, 1.8, 1.9, 2.1** 08/80 - 04/83 40 -85 kW	**21-030406** **11-101307** SP	*19-019932* **11-101352** SP	VA: Øa: 50 mm
B4	**1.3, 1.6, 1.6 D, 1.6 TD, 1.8, 1.9, 2.1** 05/83 - 03/88 40 -85 kW	**21-030406** **11-101307** SP	*19-019659* **11-101352** SP	VA: Øa: 50 mm
B4	**1.6, 1.8, 2.0, 2.2** 01/85 - 03/88 51 -100 kW	**21-030406** **11-101307** SP	*19-019659* **11-101352** SP	VA: Øa: 50 mm
B4	**1.6** 01/81 - 02/83 63 kW	**21-030406** **11-101307** SP	*19-019932*	VA: Øa: 50 mm
B4	**1.8 Syncro, 2.0 Syncro, 2.2 Syncro** 08/85 - 03/88 66 -88 kW	**21-030406** **11-101307** SP		VA: Øa: 50 mm
B6 Sport	**1.3, 1.6, 1.6 D, 1.6 TD, 1.9, 2.1** 08/80 - 07/83 40 -85 kW	**34-030059**	**11-101352** SP	-> CH.Nr.: 32D155757; ohne Schlechtwegeausführung VA: Øa: 50 mm
B6 Sport	**1.3, 1.6, 1.6 D, 1.6 TD, 1.8, 2.0, 2.2** 01/83 - 03/88 40 -100 kW	**34-030059**		CH.Nr.: 312513031 ->; ohne Schlechtwegeausführung VA: Øa: 50 mm
VW PASSAT (3A2, 35I)				
B1	**1.6, 1.6 TD, 1.8, 1.8 16V, 1.8 G60 Syncro, 1.8 GL, 1.9 D, 1.9 TD, 2.0, 2.0 16V, 2.0 Syncro** 02/88 - CH-Nr. 50 -118 kW	**12-116775**		-> CH.Nr.: 31-P-026435 VA: Øi: 14 mm; Øa: 126 mm; Material: Gummi/Metall; mit Kugellager
B1	**1.6, 1.6 TD, 1.8, 1.8 16V, 1.8 G60 Syncro, 1.8 GL, 1.9 D, 1.9 TD, 2.0 16V, 2.0 Syncro** CH-Nr. - 08/96 50 -118 kW	**12-117659**		CH.Nr.: 31-P-026436 ->; VA: mit Kugellager
B1	**1.6, 1.9 TDI, 2.0, 2.0 16V, 2.4, 2.8 VR6** 06/91 - 08/96 66 -128 kW	**12-117659**		VA: mit Kugellager
B2	**1.6, 1.8, 1.8 16V, 1.8 GL** 02/88 - 09/93 53 -102 kW	**17-047166** **11-101291** SP	**15-062208** **11-101352** SP	Standardfahrwerk
B2	**1.6, 1.9 TDI, 2.0, 2.0 16V, 2.4** 08/88 - 08/96 66 -125 kW	**17-047166** **11-101291** SP	**15-062208** **11-101352** SP	Standardfahrwerk
B2	**1.6** 10/94 - 08/96 74 kW	**17-105248** **11-101291** SP	**15-105257** **11-101352** SP	Schlechtwegeausführung
B2	**1.8 16V, 1.8 GL** 04/88 - 09/93 100 -102 kW	**17-105248** **11-101291** SP	**15-105257** **11-101352** SP	Schlechtwegeausführung
B2	**1.6 TD, 1.8, 1.9 D, 1.9 TD, 2.0, 2.0 16V** 04/88 - CH-Nr. 50 -100 kW	**17-047166** **11-101291** SP	**15-062208** **11-101352** SP	-> CH.Nr.: 31-P-026 435; Standardfahrwerk
B2	**1.6 TD, 1.8, 1.9 D, 1.9 TD, 2.0 16V** CH-Nr. - 08/96 50 -100 kW		**15-062208** **11-101352** SP	CH.Nr.: 31-P-026 436 ->; Standardfahrwerk
B2	**1.6 TD, 1.8, 1.9 D, 1.9 TD, 2.0, 2.0 16V** CH-Nr. - 08/96 50 -100 kW	**17-105248** **11-101291** SP	**15-105257** **11-101352** SP	CH.Nr.: 31-P-026 436 ->; Schlechtwegeausführung
B3	**1.6, 1.6 TD, 1.8, 1.8 GL, 1.9 D, 1.9 TD, 2.0, 2.0 16V** 02/88 - 07/93 50 -102 kW	*36-130801*	**36-130788**	Standardfahrwerk
B3	**1.6, 1.6 TD, 1.8, 1.8 16V, 1.8 GL, 1.9 D, 1.9 TD, 1.9 TDI, 2.0, 2.0 16V, 2.8 VR6** 02/88 - 08/96 50 -128 kW		**36-130795**	Standardfahrwerk; Verstärkte Ausführung .
B3	**1.6, 1.8** 09/93 - 08/96 55 -74 kW	**36-130832**	**36-130788**	Standardfahrwerk
B3	**2.8 VR6** 06/91 - 08/96 128 kW	**36-130856**	**36-130788**	Standardfahrwerk

V

				
VW				
VW PASSAT (3A2, 35I)				
B3	**1.9 TD, 1.9 TDI, 2.0, 2.0 16V** 10/93 - 08/96 55 -110 kW	**36-130849**	**36-130788**	Standardfahrwerk
B4	**1.6, 1.8, 1.8 16V, 1.8 GL** 02/88 - 09/93 53 -102 kW	**21-031502** **11-101291** SP	**19-019949** **11-101352** SP	Standardfahrwerk VA: nur für verschraubte Federbeine
B4	**1.6, 1.8, 1.8 16V, 1.8 GL** 02/88 - 09/93 53 -102 kW	**22-041234** **11-101291** SP	**19-019949** **11-101352** SP	Standardfahrwerk
B4	**1.6, 1.9 TDI, 2.0, 2.0 16V, 2.4** 08/88 - 08/96 66 -125 kW	**22-045768** **11-101291** SP	**19-019949** **11-101352** SP	Standardfahrwerk
B4	**1.8, 1.9 TD, 2.0** 01/94 - 08/96 55 -85 kW	**22-045768** **11-101291** SP	**19-019949** **11-101352** SP	CH.Nr.: 31-P-026 436 ->; Standardfahrwerk
B4	**1.8 G60 Syncro, 2.0 Syncro** 08/88 - CH-Nr. 81 -118 kW	**21-031502** **11-101291** SP	**19-216973**	-> CH.Nr.: 31-P-026 435; Standardfahrwerk VA: nur für verschraubte Federbeine
B4	**1.8 G60 Syncro, 2.0 Syncro** 08/88 - CH-Nr. 81 -118 kW	**22-041234** **11-101291** SP	**19-216973**	-> CH.Nr.: 31-P-026 435; Standardfahrwerk
B4	**2.8 VR6** 06/91 - 07/93 128 kW	**22-041234** **11-101291** SP	**19-019949** **11-101352** SP	nur für Fahrzeuge mit Basisachse; Standardfahrwerk
B4	**2.8 VR6** 06/91 - 07/93 128 kW	**22-045768** **11-101291** SP	**19-019949** **11-101352** SP	nur für Fahrzeuge mit Plusachse; Standardfahrwerk
B4	**1.6 TD, 1.8, 1.9 D, 1.9 TD, 2.0, 2.0 16V** 04/88 - 12/93 50 -100 kW	**21-031502** **11-101291** SP	**19-019949** **11-101352** SP	-> CH.Nr.: 31-P-026 435; Standardfahrwerk VA: nur für verschraubte Federbeine
B4	**1.6 TD, 1.8, 1.9 D, 1.9 TD, 2.0, 2.0 16V** 04/88 - 12/93 50 -100 kW	**22-041234** **11-101291** SP	**19-019949** **11-101352** SP	-> CH.Nr.: 31-P-026 435; Standardfahrwerk
B6 Sport	**1.6, 1.8, 1.8 16V, 1.8 GL, 2.0, 2.0 16V, 2.4** 02/88 - 09/93 53 -125 kW	**22-004062** **11-101291** SP	**24-015974** **11-101352** SP	nur für Fahrzeuge mit Basisachse; ohne Schlechtwegeausführung
B6 Sport	**1.6, 1.8, 1.9 TD, 1.9 TDI, 2.0** 01/94 - 08/96 55 -79 kW	**22-040589** **11-101291** SP	**24-015974** **11-101352** SP	CH.Nr.: 3AR000001 ->; nur für Fahrzeuge mit Plusachse; ohne Schlechtwegeausführung
B6 Sport	**2.8 VR6** CH-Nr. - CH-Nr. 128 kW	**22-004062** **11-101291** SP	**24-015974** **11-101352** SP	CH.Nr.: 31M320488-> 31M400000; ohne Schlechtwegeausführung
B6 Sport	**2.8 VR6** 01/92 - CH-Nr. 128 kW	**22-040589** **11-101291** SP	**24-015974** **11-101352** SP	-> CH.Nr.: 31N000001; nur für Fahrzeuge mit Plusachse; ohne Schlechtwegeausführung
B6 Sport	**1.6 TD, 1.8, 1.9 D, 1.9 TD, 1.9 TDI** 02/88 - 12/93 50 -66 kW	**22-004062** **11-101291** SP	**24-015974** **11-101352** SP	-> CH.Nr.: 31P400000; nur für Fahrzeuge mit Basisachse; ohne Schlechtwegeausführung
B6 Sport	**1.9 TDI, 2.0, 2.0 16V** 01/93 - CH-Nr. 81 -110 kW	**22-004062** **11-101291** SP	**24-015974** **11-101352** SP	-> CH.Nr.: 31P026435; nur für Fahrzeuge mit Basisachse; ohne Schlechtwegeausführung
B6 Sport	**1.9 TDI, 2.0, 2.0 16V** 01/93 - CH-Nr. 81 -110 kW	**22-040589** **11-101291** SP	**24-015974** **11-101352** SP	-> CH.Nr.: 31P026436; nur für Fahrzeuge mit Plusachse; ohne Schlechtwegeausführung
B8	**1.6, 1.8, 1.9 TD, 1.9 TDI, 2.0** 01/94 - 08/96 55 -79 kW	*22-043092* **11-101291** SP	*24-026017* **11-101352** SP	CH.Nr.: 3AR000001 ->; nur für Fahrzeuge mit Plusachse; ohne Schlechtwegeausführung
B8	**2.8 VR6** CH-Nr. - CH-Nr. 128 kW	*22-043085* **11-101291** SP	*24-026017* **11-101352** SP	CH.Nr.: 31M320488-> 31M400000; ohne Schlechtwegeausführung
B8	**2.8 VR6** 01/92 - CH-Nr. 128 kW	*22-043092* **11-101291** SP	*24-026017* **11-101352** SP	-> CH.Nr.: 31N000001; nur für Fahrzeuge mit Plusachse; ohne Schlechtwegeausführung
B8	**1.6 TD, 1.8, 1.9 D, 1.9 TD, 1.9 TDI** 02/88 - 12/93 50 -66 kW	*22-043085* **11-101291** SP	*24-026017* **11-101352** SP	-> CH.Nr.: 31P400000; nur für Fahrzeuge mit Basisachse; ohne Schlechtwegeausführung
B8	**1.9 TDI, 2.0, 2.0 16V** 01/93 - CH-Nr. 81 -110 kW	*22-043085* **11-101291** SP	*24-026017* **11-101352** SP	-> CH.Nr.: 31-P-026 436; nur für Fahrzeuge mit Basisachse; ohne Schlechtwegeausführung

V

				
VW				
VW PASSAT (3A2, 35I)				
B8	**1.9 TDI, 2.0, 2.0 16V** 01/93 - CH-Nr. 81 -110 kW	*22-043092* **11-101291** SP	*24-026017* **11-101352** SP	-> CH.Nr.: 31P026436; nur für Fahrzeuge mit Plusachse; ohne Schlechtwegeausführung
VW PASSAT Variant (3A5, 35I)				
B1	**1.6, 1.6 TD, 1.8, 1.8 16V, 1.8 G60 Syncro, 1.9 D, 1.9 TD, 2.0, 2.0 16V, 2.0 Syncro** 02/88 - 07/93 50 -125 kW	**12-116775**		-> CH.Nr.: 31-P-026435 VA: Øi: 14 mm; Øa: 126 mm; Material: Gummi/Metall; mit Kugellager
B1	**1.6, 1.9 TDI, 2.0, 2.0 16V, 2.8 VR6** 06/91 - 05/97 66 -128 kW	**12-117659**		VA: mit Kugellager
B1	**1.6 TD, 1.8, 1.8 G60 Syncro, 1.9 D, 1.9 TD, 2.0, 2.0 16V, 2.0 Syncro** 08/93 - 05/97 50 -118 kW	**12-117659**		CH.Nr.: 31-P-026436 ->; VA: mit Kugellager
B2	**1.6** 04/88 - 07/91 53 -55 kW	**17-047166** **11-101291** SP	**15-062208** **11-101352** SP	Standardfahrwerk
B2	**1.6** 07/94 - 12/95 74 kW		**15-062208** **11-101352** SP	Standardfahrwerk
B2	**1.6** 07/94 - 12/95 74 kW	**17-105248** **11-101291** SP	**15-105257** **11-101352** SP	Schlechtwegeausführung
B2	**1.6 TD, 1.8, 1.9 D, 1.9 TD, 2.0, 2.0 16V** 04/88 - 07/93 50 -125 kW	**17-047166** **11-101291** SP	**15-062208** **11-101352** SP	-> CH.Nr.: 31-P-026 435; Standardfahrwerk
B2	**1.6 TD, 1.8, 1.9 D, 1.9 TD, 1.9 TDI, 2.0, 2.0 16V** 08/93 - 10/96 50 -100 kW		**15-062208** **11-101352** SP	CH.Nr.: 31-P-026 436 ->; Standardfahrwerk
B2	**1.6 TD, 1.8, 1.9 D, 1.9 TD, 1.9 TDI, 2.0, 2.0 16V** 08/93 - 05/97 50 -110 kW	**17-105248** **11-101291** SP	**15-105257** **11-101352** SP	CH.Nr.: 31-P-026 436 ->; Schlechtwegeausführung
B3	**1.6, 1.6 TD, 1.8, 1.8 16V, 1.9 D, 1.9 TD, 2.0, 2.0 16V** 02/88 - 07/93 50 -125 kW	*36-130801*	**36-130795**	-> CH.Nr.: 31-P-026435; Standardfahrwerk
B3	**1.6, 1.6 TD, 1.8, 1.8 16V, 1.9 D, 1.9 TD, 2.0, 2.0 16V, 2.8 VR6** 02/88 - 07/93 50 -128 kW		**36-130870**	-> CH.Nr.: 31-P-026435; Standardfahrwerk; Verstärkte Ausführung .
B3	**1.6, 1.8** 08/93 - 05/97 55 -74 kW	**36-130832**	**36-130917**	CH.Nr.: 31-P-026 435 ->; Standardfahrwerk
B3	**1.6, 1.8, 1.9 TDI, 2.0, 2.0 16V** 01/94 - 05/97 66 -110 kW	**36-225972**	**36-130924**	Verstärkte Ausführung .
B3	**2.8 VR6** 06/91 - 08/93 128 kW	**36-130856**	**36-130795**	Standardfahrwerk
B3	**2.8 VR6** 10/93 - 05/97 128 kW	**36-130856**	**36-130924**	Standardfahrwerk
B3	**1.9 D, 1.9 TD, 1.9 TDI, 2.0, 2.0 16V** 10/93 - 05/97 50 -110 kW	**36-130849**	**36-130917**	CH.Nr.: 31-P-026436 ->; Standardfahrwerk
B4	**1.6** 04/88 - 07/91 53 kW	**21-031502** **11-101291** SP	**19-019949** **11-101352** SP	Standardfahrwerk VA: nur für verschraubte Federbeine
B4	**1.6** 04/88 - 07/91 53 kW	**22-041234** **11-101291** SP	**19-019949** **11-101352** SP	Standardfahrwerk
B4	**1.6, 1.8, 1.8 16V** 04/88 - 12/89 55 -102 kW	**21-031502** **11-101291** SP	**19-019949**	Standardfahrwerk VA: nur für verschraubte Federbeine
B4	**1.6, 1.8, 1.8 16V** 04/88 - 12/89 55 -102 kW	**22-041234** **11-101291** SP	**19-019949** **11-101352** SP	Standardfahrwerk

V

				
VW				
VW PASSAT Variant (3A5, 35I)				
B4	**1.6** 07/94 - 12/95 74 kW	**22-045768** **11-101291** SP	**19-019949** **11-101352** SP	Standardfahrwerk
B4	**1.8 G60 Syncro, 2.0 Syncro** 08/88 - CH-Nr. 85 -118 kW	**21-031502** **11-101291** SP	**19-216973**	-> CH.Nr.: 31-P-026 435; Standardfahrwerk VA: nur für verschraubte Federbeine
B4	**1.8 G60 Syncro, 2.0 Syncro** 08/88 - CH-Nr. 85 -118 kW	**22-041234** **11-101291** SP	**19-216973**	-> CH.Nr.: 31-P-026 435; Standardfahrwerk
B4	**1.8 G60 Syncro, 2.0 Syncro** CH-Nr. - 05/97 85 -118 kW	**22-045768** **11-101291** SP	**19-216973**	CH.Nr.: 31-P-026 436 ->; Standardfahrwerk
B4	**2.8 VR6** 06/91 - 05/97 128 kW	**22-041234** **11-101291** SP	**19-019949**	nur für Fahrzeuge mit Basisachse; Standardfahrwerk
B4	**2.8 VR6** 06/91 - 05/97 128 kW	**22-045768** **11-101291** SP	**19-019949** **11-101390** SP	nur für Fahrzeuge mit Plusachse; Standardfahrwerk
B4	**1.6 TD, 1.8, 1.9 D, 1.9 TD, 2.0, 2.0 16V** 04/88 - 07/93 50 -125 kW	**21-031502** **11-101291** SP	**19-019949** **11-101352** SP	-> CH.Nr.: 31-P-026 435; Standardfahrwerk VA: nur für verschraubte Federbeine
B4	**1.6 TD, 1.8, 1.9 D, 1.9 TD, 2.0, 2.0 16V** 04/88 - 07/93 50 -125 kW	**22-041234** **11-101291** SP	**19-019949** **11-101352** SP	-> CH.Nr.: 31-P-026 435; Standardfahrwerk
B4	**1.6 TD, 1.8, 1.9 D, 1.9 TD, 1.9 TDI, 2.0, 2.0 16V** 08/93 - 05/97 50 -110 kW	**22-045768** **11-101291** SP	**19-019949** **11-101352** SP	CH.Nr.: 31-P-026 436 ->; Standardfahrwerk
B6 Sport	**1.6, 1.8, 1.8 16V** 04/88 - 09/93 53 -102 kW	**22-004062** **11-101291** SP	**24-015974** **11-101352** SP	nur für Fahrzeuge mit Basisachse
B6 Sport	**1.6, 2.8 VR6** 04/88 - 12/93 55 -128 kW	**22-004062** **11-101291** SP	**24-015974** **11-101352** SP	-> CH.Nr.: 31-P-026 435; nur für Fahrzeuge mit Basisachse
B6 Sport	**1.6, 1.8, 1.9 TD, 1.9 TDI, 2.0** 08/93 - 10/96 55 -85 kW	**22-040589** **11-101291** SP	**24-015974** **11-101352** SP	CH.Nr.: 31-P-026 436 ->; nur für Fahrzeuge mit Plusachse
B6 Sport	**2.0, 2.0 16V** 08/88 - 12/93 85 -125 kW	**22-004062** **11-101291** SP	**24-015974** **11-101352** SP	-> CH.Nr.: 31-P-026 435; nur für Fahrzeuge mit Basisachse; ohne Schlechtwegeausführung
B6 Sport	**1.6 TD, 1.8, 1.9 D, 1.9 TD** 02/88 - 07/93 50 -66 kW	**22-004062** **11-101291** SP	**24-015974** **11-101352** SP	-> CH.Nr.: 31-P-026 435; nur für Fahrzeuge mit Basisachse
B6 Sport	**1.9 TDI, 2.0, 2.0 16V, 2.8 VR6** 01/94 - 05/97 81 -128 kW	**22-040589** **11-101291** SP	**24-015974** **11-101352** SP	CH.Nr.: 31-P-026436 ->; nur für Fahrzeuge mit Plusachse; ohne Schlechtwegeausführung
B8	**1.6, 1.8, 1.9 D, 1.9 TD, 1.9 TDI, 2.0** 08/93 - 10/96 50 -85 kW	*22-043092* **11-101291** SP	*24-026017* **11-101352** SP	CH.Nr.: 31-P-026 436 ->; nur für Fahrzeuge mit Plusachse
B8	**1.6 TD, 1.8, 1.9 D, 1.9 TD** 02/88 - 07/93 50 -66 kW	*22-043085* **11-101291** SP	*24-026017* **11-101352** SP	-> CH.Nr.: 31-P-026 435; nur für Fahrzeuge mit Basisachse
B8	**1.9 TDI, 2.0, 2.0 16V, 2.8 VR6** 06/91 - CH-Nr. 81 -128 kW	*22-043085* **11-101291** SP	*24-026017* **11-101352** SP	-> CH.Nr.: 31-P-026 435; nur für Fahrzeuge mit Basisachse; ohne Schlechtwegeausführung
B8	**1.9 TDI, 2.0, 2.0 16V, 2.8 VR6** 12/93 - 05/97 81 -128 kW	*22-043092* **11-101291** SP	*24-026017* **11-101352** SP	CH.Nr.: 31-P-026436 ->; nur für Fahrzeuge mit Plusachse; ohne Schlechtwegeausführung
VW PASSAT (3B2)				
B1	**1.6, 1.8, 1.8 Syncro/4motion, 1.8 T, 1.8 T Syncro, 1.9 TDI, 1.9 TDI 4motion, 1.9 TDI Syncro/4motion, 2.0, 2.0 4motion, 2.3 VR5, 2.3 VR5 Syncro/4motion, 2.5 TDI, 2.5 TDI Syncro/4motion, 2.8 Syncro, 2.8 V6, 2.8 V6 4motion, 2.8 V6 Syncro/4motion** 08/96 - 11/00 66 -142 kW	**12-117642**		VA: Material: Gummi/Metall; ohne Kugellager

V







VW				
VW PASSAT (3B2)				
B3	**1.6** 10/96 - 11/00 74 kW	**37-131371**	**38-134401**	Standardfahrwerk
B3	**1.6** 10/96 - 11/00 74 kW	**37-131388**		Standardfahrwerk; Verstärkte Ausführung .
B3	**1.8, 1.8 T, 1.9 TDI, 2.5 TDI** 10/96 - 11/00 66 -110 kW	**37-131302**	**38-131097**	Standardfahrwerk
B3	**1.8, 1.8 T, 1.9 TDI, 2.3 VR5, 2.5 TDI** 10/96 - 11/00 66 -110 kW	**37-131449**		Standardfahrwerk; Verstärkte Ausführung .
B3	**1.8 Syncro/4motion, 1.9 TDI 4motion, 1.9 TDI Syncro/4motion, 2.5 TDI Syncro/4motion** 10/96 - 11/00 81 -110 kW	**37-131302**	*36-134410*	Standardfahrwerk
B3	**1.8 Syncro/4motion, 1.8 T Syncro, 2.3 VR5 Syncro/4motion, 2.8 Syncro, 2.8 V6 Syncro/4motion** 10/96 - 11/00 92 -142 kW	**37-131449**	**36-131167**	Standardfahrwerk; Verstärkte Ausführung .
B3	**1.8 T Syncro, 2.3 VR5 Syncro/4motion, 2.8 Syncro** 11/96 - 11/00 110 -132 kW	**37-131395**	**36-134427**	Standardfahrwerk
B3	**2.3 VR5** 10/96 - 11/00 110 kW	**37-131395**	**38-131158**	Standardfahrwerk
B3	**2.8 V6** 08/96 - 11/00 132 -142 kW	**37-131388**		Standardfahrwerk
B3	**2.8 V6** 08/96 - 11/00 132 -142 kW	**37-131449**		Standardfahrwerk; Verstärkte Ausführung .
B3	**2.8 V6 Syncro/4motion** 10/96 - 11/00 142 kW	**37-131388**	**36-134427**	Standardfahrwerk
B4	**1.6, 1.8** 10/96 - 11/00 74 -92 kW	**22-031167**	**19-029443** **11-149835** SP	-> CH.Nr.: 3B- YE-121 221; Standardfahrwerk; Sportfahrwerk
B4	**1.8 Syncro/4motion, 1.8 T Syncro, 2.3 VR5 Syncro/4motion, 2.8 Syncro, 2.8 V6 Syncro/4motion** 10/96 - CH-Nr. 92 -142 kW	**22-031167**		-> CH.Nr.: 3B-WE-113 561; Standardfahrwerk
B4	**1.8 Syncro/4motion, 1.8 T Syncro, 1.9 TDI Syncro/4motion, 2.3 VR5 Syncro/4motion, 2.8 Syncro, 2.8 V6 Syncro/4motion** 10/96 - CH-Nr. 81 -142 kW	**19-045771**		-> CH.Nr.: 3B-WE-113 561; Sportfahrwerk
B4	**1.8 T, 1.9 TDI, 2.3 VR5, 2.5 TDI, 2.8 V6** 08/96 - CH-Nr. 66 -142 kW	**22-031167**	**19-029443** **11-149835** SP	-> CH.Nr.: 3B_YE-121 221; Standardfahrwerk
B4	**1.8 T, 1.9 TDI, 2.3 VR5, 2.5 TDI, 2.8 V6** 08/96 - CH-Nr. 66 -142 kW	**19-045771**	**19-140049** **11-149835** SP	-> CH.Nr.: 3B_YE-121 221; Sportfahrwerk
B4	**1.8 T, 1.9 TDI, 2.3 VR5, 2.5 TDI, 2.8 V6** CH-Nr. - 11/00 66 -142 kW	**19-119939**	**19-029443** **11-149835** SP	CH.Nr.: 3B_YE-121 222 ->; Standardfahrwerk; Sportfahrwerk
B4	**1.9 TDI, 2.0** 02/00 - 11/00 74 -88 kW	**19-119939**	**19-029443**	Standardfahrwerk; Sportfahrwerk
B6 Sport	**1.6, 1.8, 1.8 T, 1.9 TDI, 2.3 VR5, 2.5 TDI, 2.8 V6** 08/96 - 11/00 66 -142 kW	**24-020794**	**24-025324**	-> CH.Nr.: 3B_YE121221; ohne Schlechtwegeausführung VA: Serienfederteller muß benutzt werden
B8	**1.6, 1.8, 1.8 T, 1.9 TDI, 2.3 VR5, 2.5 TDI, 2.8 V6** 08/96 - 11/00 66 -142 kW	**24-020817**	**24-025331**	-> CH.Nr.: 3B _YE121221; ohne Schlechtwegeausführung VA: Serienfederteller muß benutzt werden

V

			
VW			
VW PASSAT (3B2)			
B12 PK	**1.6, 1.8, 1.8 T** 10/96 - 11/00 74 -110 kW	**46-188694**	-> CH.Nr.: 3B_YE121221; siehe Gutachten VA: Tieferlegung lt. GA: 30 mm; Achslast bis: 1020 kg HA: Tieferlegung lt. GA: 30 mm; Achslast bis: 1010 kg
B12 PK	**1.8, 1.8 T, 1.9 TDI, 2.3 VR5** 10/96 - 11/00 66 -110 kW	**46-188700**	-> CH.Nr.: 3B_YE121221; siehe Gutachten VA: Tieferlegung lt. GA: 30 mm; Achslast bis: 1090 kg HA: Tieferlegung lt. GA: 30 mm; Achslast bis: 1010 kg
B12 PK	**2.5 TDI** 07/98 - 11/00 110 kW	**46-188717**	-> CH.Nr.: 3B_YE121221; siehe Gutachten VA: Tieferlegung lt. GA: 30 mm; Achslast bis: 1190 kg HA: Tieferlegung lt. GA: 30 mm; Achslast bis: 1010 kg
B14	**1.6, 1.8, 1.8 T, 1.9 TDI, 2.0, 2.3 VR5, 2.5 TDI, 2.8 V6** 08/96 - 11/00 66 -142 kW	**47-124806**	siehe Gutachten VA: Tieferlegung lt. GA: 35-55 mm; Achslast bis: 1230 kg HA: Tieferlegung lt. GA: 35-55 mm; Achslast bis: 1200 kg
B14	**1.8 Syncro/4motion, 1.8 T Syncro, 1.9 TDI 4motion, 1.9 TDI Syncro/4motion, 2.0 4motion, 2.3 VR5 Syncro/4motion, 2.5 TDI Syncro/4motion, 2.8 Syncro, 2.8 V6 4motion, 2.8 V6 Syncro/4motion** 10/96 - 11/00 81 -142 kW	**47-086937**	siehe Gutachten VA: Tieferlegung lt. GA: 25-45 mm; Achslast bis: 1260 kg HA: Tieferlegung lt. GA: 20-40 mm; Achslast bis: 1200 kg
B16 PSS9	**1.6, 1.8, 1.8 T, 1.9 TDI, 2.0, 2.3 VR5, 2.5 TDI, 2.8 V6** 08/96 - 11/00 66 -142 kW	**48-088749**	siehe Gutachten VA: Tieferlegung lt. GA: 35-55 mm; Achslast bis: 1230 kg HA: Tieferlegung lt. GA: 35-55 mm; Achslast bis: 1200 kg
B16 PSS9	**1.8 Syncro/4motion, 1.8 T Syncro, 1.9 TDI 4motion, 1.9 TDI Syncro/4motion, 2.0 4motion, 2.3 VR5 Syncro/4motion, 2.5 TDI Syncro/4motion, 2.8 Syncro, 2.8 V6 4motion, 2.8 V6 Syncro/4motion** 10/96 - 11/00 81 -142 kW	**48-088688**	siehe Gutachten VA: Tieferlegung lt. GA: 25-45 mm; Achslast bis: 1260 kg HA: Tieferlegung lt. GA: 20-40 mm; Achslast bis: 1200 kg
VW PASSAT Variant (3B5)			
B1	**1.6, 1.8, 1.8 Syncro/4motion, 1.8 T, 1.9 TDI, 1.9 TDI 4motion, 1.9 TDI Syncro/4motion, 2.0, 2.0 4motion, 2.3 VR5, 2.3 VR5 Syncro/4motion, 2.5 TDI, 2.5 TDI Syncro/4motion, 2.8 Syncro, 2.8 V6, 2.8 V6 4motion, 2.8 V6 Syncro/4motion** 05/97 - 11/00 66 -142 kW	**12-117642**	VA: Material: Gummi/Metall; ohne Kugellager
B3	**1.6** 06/97 - 11/00 74 kW	**37-131371**	**38-131097**	Standardfahrwerk
B3	**1.6** 06/97 - 11/00 74 kW	**37-131388**		Standardfahrwerk; Verstärkte Ausführung .
B3	**1.6, 1.8, 1.8 T, 1.9 TDI, 2.0, 2.3 VR5, 2.5 TDI, 2.8 V6** 06/97 - 11/00 66 -142 kW		**38-131349**	Schlechtwegeausführung
B3	**1.8, 1.8 T, 1.9 TDI, 2.5 TDI** 06/97 - 11/00 66 -110 kW	**37-131302**	**38-131158**	Standardfahrwerk
B3	**1.8, 1.8 T, 1.9 TDI, 2.3 VR5, 2.5 TDI, 2.8 V6** 06/97 - 11/00 66 -142 kW	**37-131449**		Standardfahrwerk; Verstärkte Ausführung .
B3	**1.8 Syncro/4motion, 1.9 TDI 4motion, 1.9 TDI Syncro/4motion, 2.5 TDI Syncro/4motion** 06/97 - 11/00 81 -110 kW	**37-131302**	**36-131167**	Standardfahrwerk
B3	**2.3 VR5** 06/97 - 11/00 110 kW	**37-131395**	**38-131158**	Standardfahrwerk
B3	**2.3 VR5 Syncro/4motion** 10/97 - 11/00 110 kW	**37-131395**	**36-131167**	Standardfahrwerk
B3	**2.8 V6** 06/97 - 11/00 132 -142 kW	**37-131388**	**38-131158**	Standardfahrwerk

				
VW				
VW PASSAT Variant (3B5)				
B3	**2.8 V6 Syncro/4motion** 06/97 - 11/00 142 kW	**37-131388**	**36-131167**	Standardfahrwerk
B4	**1.6, 1.8** 06/97 - 11/00 74 -92 kW	**22-031167**	**19-029443** **11-149835** *SP*	-> CH.Nr.: 3B_YE-121 221; Standardfahrwerk; Sportfahrwerk
B4	**1.8 Syncro/4motion, 1.9 TDI Syncro/4motion, 2.3 VR5 Syncro/4motion, 2.8 V6 Syncro/4motion** 06/97 - CH-Nr. 81 -142 kW	**22-031167**		-> CH.Nr.: 3B-WE-113 561; Standardfahrwerk
B4	**1.8 T, 1.9 TDI, 2.3 VR5, 2.5 TDI, 2.8 V6** 06/97 - CH-Nr. 66 -142 kW	**22-031167**	**19-029443** **11-149835** *SP*	-> CH.Nr.: 3B-YE-121 221; Standardfahrwerk
B4	**1.8 T, 1.9 TDI, 2.3 VR5, 2.5 TDI, 2.8 V6** 06/97 - CH-Nr. 66 -142 kW	**19-045771**	**19-029443** **11-149835** *SP*	-> CH.Nr.: 3B-YE-121 221; Sportfahrwerk
B4	**2.3 VR5 Syncro/4motion** 10/97 - CH-Nr. 110 kW	**19-045771**		-> CH.Nr.: 3B-WE-113 561; Sportfahrwerk
B4	**1.9 TDI, 2.3 VR5, 2.5 TDI, 2.8 V6** CH-Nr. - 11/00 66 -142 kW	**19-119939**	**19-029443** **11-149835** *SP*	CH.Nr.: 3B- YE-121 222 ->; Standardfahrwerk; Sportfahrwerk
B4	**1.9 TDI, 2.0** 02/00 - 11/00 74 -88 kW	**19-119939**	**19-029443** **11-149835** *SP*	Standardfahrwerk; Sportfahrwerk
B4	**1.9 TDI Syncro/4motion, 2.8 V6 Syncro/4motion** 06/97 - CH-Nr. 81 -142 kW	**19-045771**		-> CH.Nr.: 3B-WE-113 561; Sportfahrwerk
B6 Sport	**1.6, 1.8, 1.8 T, 1.9 TDI, 2.3 VR5, 2.5 TDI, 2.8 V6** 06/97 - 11/00 66 -142 kW	**24-020794**	**24-025324**	-> CH.Nr.: 3B_YE121221; ohne Schlechtwegeausführung VA: Serienfederteller muß benutzt werden
B6 Sport	**1.8 Syncro/4motion, 1.9 TDI 4motion, 1.9 TDI Syncro/4motion, 2.0 4motion, 2.3 VR5 Syncro/4motion, 2.5 TDI Syncro/4motion, 2.8 V6 4motion, 2.8 V6 Syncro/4motion** 12/99 - 11/00 81 -142 kW	**24-065122**	**24-065092**	CH.Nr.: 3BYE121222 ->; ohne Schlechtwegeausführung
B8	**1.6, 1.8, 1.8 T, 1.9 TDI, 2.3 VR5, 2.5 TDI, 2.8 V6** 06/97 - 11/00 66 -142 kW	**24-020817**	**24-025331**	-> CH.Nr.: 3B_YE121221; ohne Schlechtwegeausführung VA: Serienfederteller muß benutzt werden
B8	**1.8 Syncro/4motion, 1.9 TDI 4motion, 1.9 TDI Syncro/4motion, 2.0 4motion, 2.3 VR5 Syncro/4motion, 2.5 TDI Syncro/4motion, 2.8 V6 4motion, 2.8 V6 Syncro/4motion** 12/99 - 11/00 81 -142 kW	**24-065139**	**24-065115**	CH.Nr.: 3BYE121222 ->; ohne Schlechtwegeausführung
B12 PK	**1.6, 1.8, 1.8 T** 06/97 - CH-Nr. 74 -110 kW	**46-183958**		-> CH.Nr.: 200011; -> CH.Nr.: 3B-YE121222; Serienfederteller muß benutzt werden; ohne Schlechtwegeausführung; siehe Gutachten VA: Tieferlegung lt. GA: 30 mm; Achslast bis: 1020 kg HA: ohne Niveauregulierung; Tieferlegung lt. GA: 30 mm; Achslast bis: 1080 kg
B12 PK	**1.8, 1.8 T, 1.9 TDI, 2.3 VR5** 06/97 - 11/00 66 -110 kW	**46-183965**		-> CH.Nr.: 3B-YE121222; Serienfederteller muß benutzt werden; ohne Schlechtwegeausführung; siehe Gutachten VA: Tieferlegung lt. GA: 30 mm; Achslast bis: 1090 kg; Achslast ab: 1021 kg HA: ohne Niveauregulierung; Tieferlegung lt. GA: 30 mm; Achslast bis: 1080 kg
B12 PK	**1.8 Syncro/4motion, 1.9 TDI 4motion, 1.9 TDI Syncro/4motion, 2.0 4motion, 2.3 VR5 Syncro/4motion** 12/99 - 11/00 81 -110 kW	**46-183972**		CH.Nr.: 3B-YE121222 ->; ohne Schlechtwegeausführung; siehe Gutachten VA: Tieferlegung lt. GA: 30 mm; Achslast bis: 1090 kg HA: ohne Niveauregulierung; Tieferlegung lt. GA: 30 mm; Achslast bis: 1190 kg
B12 PK	**2.8 V6 4motion, 2.8 V6 Syncro/4motion** 12/99 - 11/00 140 -142 kW	**46-183989**		CH.Nr.: 3B-YE121222 ->; ohne Schlechtwegeausführung; siehe Gutachten VA: Tieferlegung lt. GA: 30 mm; Achslast bis: 1140 kg HA: ohne Niveauregulierung; Tieferlegung lt. GA: 30 mm; Achslast bis: 1190 kg

V

			
VW			
VW PASSAT Variant (3B5)			
B12 PK **2.5 TDI** 07/98 - 11/00 110 kW	**46-183996**		-> CH.Nr.: 3B-YE121222; Serienfederteller muß benutzt werden; ohne Schlechtwegeausführung; siehe Gutachten VA: Tieferlegung lt. GA: 30 mm; Achslast bis: 1190 kg HA: ohne Niveauregulierung; Tieferlegung lt. GA: 30 mm; Achslast bis: 1080 kg
B12 PK **2.5 TDI Syncro/4motion** 12/99 - 11/00 110 kW	**46-183941**		CH.Nr.: 3B-YE121222 ->; ohne Schlechtwegeausführung; siehe Gutachten VA: Tieferlegung lt. GA: 30 mm; Achslast bis: 1200 kg HA: ohne Niveauregulierung; Tieferlegung lt. GA: 30 mm; Achslast bis: 1190 kg
B14 **1.6, 1.8, 1.8 T, 1.9 TDI, 2.0, 2.3 VR5, 2.5 TDI, 2.8 V6** 06/97 - 11/00 66 -142 kW	**47-124806**		siehe Gutachten VA: Tieferlegung lt. GA: 35-55 mm; Achslast bis: 1230 kg HA: Tieferlegung lt. GA: 35-55 mm; Achslast bis: 1200 kg
B14 **1.8 Syncro/4motion, 1.9 TDI 4motion, 1.9 TDI Syncro/4motion, 2.0 4motion, 2.3 VR5 Syncro/4motion, 2.5 TDI Syncro/4motion, 2.8 Syncro, 2.8 V6 4motion, 2.8 V6 Syncro/4motion** 05/97 - 11/00 81 -142 kW	**47-086937**		siehe Gutachten VA: Tieferlegung lt. GA: 20-45 mm; Achslast bis: 1260 kg HA: Tieferlegung lt. GA: 20-40 mm; Achslast bis: 1200 kg
B16 PSS9 **1.6, 1.8, 1.8 T, 1.9 TDI, 2.0, 2.3 VR5, 2.5 TDI, 2.8 V6** 06/97 - 11/00 66 -142 kW	**48-088749**		Standardfahrwerk; siehe Gutachten VA: Tieferlegung lt. GA: 35-55 mm; Achslast bis: 1230 kg HA: Tieferlegung lt. GA: 35-55 mm; Achslast bis: 1200 kg
B16 PSS9 **1.8 Syncro/4motion, 1.9 TDI 4motion, 1.9 TDI Syncro/4motion, 2.0 4motion, 2.3 VR5 Syncro/4motion, 2.5 TDI Syncro/4motion, 2.8 Syncro, 2.8 V6 4motion, 2.8 V6 Syncro/4motion** 05/97 - 11/00 81 -142 kW	**48-088688**		siehe Gutachten VA: Tieferlegung lt. GA: 20-45 mm; Achslast bis: 1260 kg HA: Tieferlegung lt. GA: 20-40 mm; Achslast bis: 1200 kg
VW PASSAT (3B3)			
B1 **1.6, 1.8, 1.8 4motion, 1.8 T, 1.9 TDI, 1.9 TDI 4motion, 2.0, 2.3 V5, 2.3 V5 4motion, 2.8, 2.8 4motion, 4.0 W8 4motion** 11/00 - 05/05 74 -202 kW	**12-117642**	**12-228720**	VA: Material: Gummi/Metall; ohne Kugellager HA: -> CH.Nr.: 3B-1-300000; ohne Kugellager
B1 **1.6, 1.8, 1.8 4motion, 1.8 T, 1.9 TDI, 1.9 TDI 4motion, 2.0, 2.3 V5, 2.3 V5 4motion** 11/00 - 05/05 74 -125 kW		**12-228713**	HA: CH.Nr.: 3B-1-300001 ->
B1 **1.8 T 20V** 11/00 - 05/05 110 kW	**12-117642**	**12-228720**	Motorcode: AWT VA: Material: Gummi/Metall; ohne Kugellager HA: -> CH.Nr.: 3B-1-300000; ohne Kugellager
B1 **1.8 T 20V** 11/00 - 05/05 110 kW		**12-228713**	Motorcode: AWT HA: CH.Nr.: 3B-1-300001 ->
B1 **2.0, 2.0 4motion** 11/00 - 05/05 85 kW	**12-117642**	**12-228720**	Motorcode: AZM VA: Material: Gummi/Metall; ohne Kugellager HA: -> CH.Nr.: 3B-1-300000; ohne Kugellager
B1 **2.0, 2.0 4motion** 11/00 - 05/05 85 kW		**12-228713**	Motorcode: AZM HA: CH.Nr.: 3B-1-300001 ->
B1 **2.0 TDI, 2.5 TDI, 2.5 TDI 4motion** 01/03 - 05/05 100 -132 kW		**12-228713**	HA: CH.Nr.: 3B-1-300001 ->
B1 **2.5 TDI, 2.5 TDI 4motion** 11/00 - 05/05 110 kW	**12-117642**	**12-228720**	Motorcode: AKN VA: Material: Gummi/Metall; ohne Kugellager HA: -> CH.Nr.: 3B-1-300000; ohne Kugellager
B1 **2.5 TDI, 2.5 TDI 4motion** 11/00 - 05/05 110 kW		**12-228713**	HA: CH.Nr.: 3B-1-300001 ->
B3 **1.6** 11/00 - 05/05 75 kW	**37-134440**	**38-134401**	Standardfahrwerk
B3 **1.6** 11/00 - 05/05 75 kW	**37-131388**		Standardfahrwerk; Verstärkte Ausführung .

				
VW				
VW PASSAT (3B3)				
B3	**1.8 T 20V** 11/00 - 05/05 110 kW	**37-131302**	**38-134401**	Standardfahrwerk; Schaltgetriebe
B3	**1.8 T 20V** 11/00 - 05/05 110 kW	**37-131371**	**38-134401**	Standardfahrwerk; Automatik
B3	**1.8 T** 02/01 - 05/05 125 kW	**37-131371**	**38-134401**	Standardfahrwerk
B3	**1.8 4motion, 2.0 4motion** 11/00 - 05/05 85 -125 kW	**37-131302**	**38-131097**	Standardfahrwerk
B3	**1.8 4motion, 1.8 T, 1.8 T 20V, 2.0, 2.0 4motion, 2.3 V5, 2.3 V5 4motion** 11/00 - 05/05 85 -125 kW	**37-131449**		Standardfahrwerk; Verstärkte Ausführung .
B3	**2.0** 11/00 - 05/05 85 -96 kW	**37-131302**	**38-134401**	Standardfahrwerk
B3	**2.3 V5** 11/00 - 05/05 125 kW	**37-131371**	**38-134401**	Standardfahrwerk; Schaltgetriebe
B3	**2.3 V5** 11/00 - 05/05 125 kW	**37-131388**	**38-134401**	Standardfahrwerk; Automatik
B3	**2.3 V5 4motion** 11/00 - 05/05 125 kW	**37-131388**	**38-131097**	Standardfahrwerk
B3	**2.8 4motion** 11/00 - 05/05 142 kW	**37-131388**	**38-131097**	Standardfahrwerk; Schaltgetriebe
B3	**2.8 4motion** 11/00 - 05/05 142 kW	**37-131449**	**38-131097**	Standardfahrwerk; Automatik
B3	**2.8 4motion** 11/00 - 05/05 142 kW	**37-131449**		Standardfahrwerk; Verstärkte Ausführung .
B3	**1.9 TDI** 11/00 - 05/05 74 -96 kW	**37-131371**	**38-134401**	Standardfahrwerk; Schaltgetriebe
B3	**1.9 TDI** 11/00 - 05/05 74 -96 kW	**37-131388**	**38-134401**	Standardfahrwerk; Automatik
B3	**1.9 TDI** 11/00 - 05/05 74 -96 kW	**37-131449**		Standardfahrwerk; Verstärkte Ausführung .
B3	**1.9 TDI 4motion** 11/00 - 05/05 96 kW	**37-131371**	**38-131097**	Standardfahrwerk
B3	**1.9 TDI 4motion** 11/00 - 05/05 96 kW	**37-131449**		Standardfahrwerk; Verstärkte Ausführung .
B3	**2.0 TDI** 12/03 - 05/05 100 kW	**36-195848**		Standardfahrwerk
B3	**2.5 TDI, 2.5 TDI 4motion** 11/00 - 05/05 110 -132 kW	**37-131449**	**38-134401**	Standardfahrwerk
B4	**1.6, 1.8, 2.0** CH-Nr. - 05/05 75 -92 kW	**19-119922** VH	**19-029443** HO **11-149835** SP	CH.Nr.: 3B_YE121 222 ->; Standardfahrwerk
B4	**1.6, 1.8, 1.8 T, 1.8 T 20V, 1.9 TDI, 2.0, 2.0 TDI, 2.3 V5, 2.5 TDI, 2.8** 12/00 - 05/05 74 -142 kW	**19-119939** VH	**19-140049** HO **11-149835** SP	CH.Nr.: 3B_YE121 222 ->; Sportfahrwerk
B4	**1.8 T, 1.8 T 20V, 1.9 TDI, 2.0, 2.0 TDI, 2.3 V5, 2.5 TDI, 2.8** 12/00 - 05/05 74 -142 kW	**19-119939** VH	**19-029443** HO **11-149835** SP	CH.Nr.: 3B_YE121 222 ->; Standardfahrwerk

V

				
VW				
VW PASSAT (3B3)				
B4	**1.8 4motion, 1.9 TDI 4motion, 2.0 4motion, 2.3 V5 4motion, 2.5 TDI 4motion, 2.8 4motion** 11/00 - 05/05 85 -142 kW	**19-119939** VH		Sportfahrwerk; Standardfahrwerk
B6 Sport	**1.6, 1.8, 1.8 T, 1.8 T 20V, 1.9 TDI, 2.0, 2.0 TDI, 2.3 V5, 2.5 TDI, 2.8** 12/00 - 05/05 74 -142 kW	**24-065122** VH	**24-065429** HO	CH.Nr.: 3B_YE121 222 ->; ohne Schlechtwegeausführung
B6 Sport	**1.8 4motion, 1.9 TDI 4motion, 2.0 4motion, 2.3 V5 4motion, 2.5 TDI 4motion, 2.8 4motion, 4.0 W8 4motion** 11/00 - 05/05 85 -202 kW	**24-065122** VH	**24-065092** HO	ohne Schlechtwegeausführung
B8	**1.6, 1.8, 1.8 T, 1.8 T 20V, 1.9 TDI, 2.0, 2.0 TDI, 2.3 V5, 2.5 TDI, 2.8** 12/00 - 05/05 74 -142 kW	**24-065139** VH	**24-065436** HO	CH.Nr.: 3B_YE121 222 ->; ohne Schlechtwegeausführung
B8	**1.8 4motion, 1.9 TDI 4motion, 2.0 4motion, 2.3 V5 4motion, 2.5 TDI 4motion, 2.8 4motion, 4.0 W8 4motion** 11/00 - 05/05 85 -202 kW	**24-065139** VH	**24-065115** HO	ohne Schlechtwegeausführung
B12 PK	**1.6, 1.8, 1.8 T, 1.8 T 20V, 2.0** 12/00 - 05/05 75 -125 kW	**46-000439**		CH.Nr.: 3B-YE121 222 ->; ohne Schlechtwegeausführung; siehe Gutachten VA: Tieferlegung lt. GA: 30 mm; Achslast bis: 1070 kg HA: ohne Niveauregulierung; Tieferlegung lt. GA: 30 mm; Achslast bis: 1070 kg
B12 PK	**1.8, 1.8 T, 1.8 T 20V, 1.9 TDI, 2.0 TDI, 2.3 V5, 2.8** 12/00 - 05/05 74 -142 kW	**46-000446**		CH.Nr.: 3B-YE121 222 ->; ohne Schlechtwegeausführung; siehe Gutachten VA: Tieferlegung lt. GA: 30 mm; Achslast bis: 1175 kg HA: ohne Niveauregulierung; Tieferlegung lt. GA: 30 mm; Achslast bis: 1070 kg
B12 PK	**2.3 V5, 2.5 TDI, 2.8** 12/00 - 05/05 110 -142 kW	**46-000453**		CH.Nr.: 3B-YE121 222 ->; ohne Schlechtwegeausführung; siehe Gutachten VA: Tieferlegung lt. GA: 30 mm; Achslast bis: 1250 kg HA: ohne Niveauregulierung; Tieferlegung lt. GA: 30 mm; Achslast bis: 1070 kg
B14	**1.6, 1.8, 1.8 T, 1.8 T 20V, 1.9 TDI, 2.0, 2.0 TDI, 2.3 V5, 2.5 TDI, 2.8** 11/00 - 05/05 74 -142 kW	**47-124806**		siehe Gutachten VA: Tieferlegung lt. GA: 35-55 mm; Achslast bis: 1230 kg HA: Tieferlegung lt. GA: 35-55 mm; Achslast bis: 1200 kg
B14	**1.8 4motion, 1.9 TDI 4motion, 2.0 4motion, 2.3 V5 4motion, 2.5 TDI 4motion, 2.8 4motion, 4.0 W8 4motion** 11/00 - 05/05 85 -202 kW	**47-086937**		ohne Schlechtwegeausführung; siehe Gutachten VA: Tieferlegung lt. GA: 20-45 mm; Achslast bis: 1260 kg HA: Tieferlegung lt. GA: 20-40 mm; Achslast bis: 1200 kg
B16 PSS9	**1.6, 1.8, 1.8 T, 1.8 T 20V, 1.9 TDI, 2.0, 2.0 TDI, 2.3 V5, 2.5 TDI, 2.8** 11/00 - 05/05 74 -142 kW	**48-088749**		ohne Schlechtwegeausführung; siehe Gutachten VA: Tieferlegung lt. GA: 35-55 mm; Achslast bis: 1230 kg HA: Tieferlegung lt. GA: 35-55 mm; Achslast bis: 1200 kg
B16 PSS9	**1.8 4motion, 1.9 TDI 4motion, 2.0 4motion, 2.3 V5 4motion, 2.5 TDI 4motion, 2.8 4motion, 4.0 W8 4motion** 11/00 - 05/05 85 -202 kW	**48-088688**		ohne Schlechtwegeausführung; siehe Gutachten VA: Tieferlegung lt. GA: 25-45 mm; Achslast bis: 1260 kg HA: Tieferlegung lt. GA: 20-40 mm; Achslast bis: 1200 kg
VW PASSAT Variant (3B6)				
B1	**1.6, 1.8 4motion, 1.8 T, 1.8 T 20V, 1.9 TDI, 1.9 TDI 4motion, 2.0, 2.0 4motion, 2.0 TDI, 2.3 VR5, 2.3 VR5 4motion, 2.5 TDI, 2.5 TDI 4motion, 2.8 4motion, 4.0 W8 4motion** 11/00 - 08/05 74 -202 kW	**12-117642**		VA: Material: Gummi/Metall; ohne Kugellager
B3	**1.6** 11/00 - 05/05 75 kW	**37-134440**	**38-131097**	Standardfahrwerk
B3	**1.6** 11/00 - 05/05 75 kW	**37-131388**		Standardfahrwerk; Verstärkte Ausführung .
B3	**1.8 T, 1.8 T 20V** 11/00 - 08/05 110 -125 kW	**37-131302**	**38-131097**	Standardfahrwerk; Schaltgetriebe

V







VW				
VW PASSAT Variant (3B6)				
B3	**1.8 T, 1.8 T 20V** 11/00 - 08/05 110 -125 kW	**37-131371**	**38-131097**	Standardfahrwerk; Automatik
B3	**1.8 T, 1.8 T 20V** 11/00 - 08/05 110 -125 kW	**37-131449**		Standardfahrwerk; Verstärkte Ausführung .
B3	**1.8 4motion** 03/01 - 05/05 125 kW	**37-131302**	**38-131349**	Standardfahrwerk
B3	**1.8 4motion, 2.0 4motion** 11/00 - 05/05 85 -125 kW	**37-131449**		Standardfahrwerk; Verstärkte Ausführung .
B3	**2.0, 2.0 4motion** 11/00 - 05/05 85 -96 kW	**37-131302**		Standardfahrwerk
B3	**2.0** 11/00 - 05/05 85 -96 kW	**37-131449**		Standardfahrwerk; Verstärkte Ausführung .
B3	**2.3 VR5** 11/00 - 05/05 125 kW	**37-131371**	**38-131097**	Standardfahrwerk; Schaltgetriebe
B3	**2.3 VR5** 11/00 - 05/05 125 kW	**37-131388**	**38-131097**	Standardfahrwerk; Automatik
B3	**2.3 VR5** 11/00 - 05/05 125 kW	**37-131449**		Standardfahrwerk; Verstärkte Ausführung .
B3	**2.3 VR5 4motion** 11/00 - 05/05 125 kW	**37-131388**		Standardfahrwerk
B3	**2.3 VR5 4motion** 11/00 - 05/05 125 kW	**37-131449**		Standardfahrwerk; Verstärkte Ausführung .
B3	**2.8 4motion** 11/00 - 05/05 142 kW	**37-131388**		Standardfahrwerk; Schaltgetriebe
B3	**2.8 4motion** 11/00 - 05/05 142 kW	**37-131449**		Standardfahrwerk; Automatik
B3	**2.8 4motion** 11/00 - 05/05 142 kW	**37-131449**		Standardfahrwerk; Verstärkte Ausführung .; Schaltgetriebe
B3	**1.9 TDI** 11/00 - 05/05 96 kW	**37-131371**	**38-134401**	Standardfahrwerk; Schaltgetriebe; nicht für Schaltgetriebe 6 Gang
B3	**1.9 TDI** 11/00 - 05/05 96 kW	**37-131388**	**38-131097**	Standardfahrwerk; Automatik
B3	**1.9 TDI** 11/00 - 05/05 96 kW	**37-131449**		Standardfahrwerk; Verstärkte Ausführung .; Automatik
B3	**1.9 TDI** 11/00 - 05/05 96 kW	**37-131449**		Standardfahrwerk; Verstärkte Ausführung .; Schaltgetriebe; nicht für Schaltgetriebe 6 Gang
B3	**2.5 TDI** 11/00 - 05/05 110 kW	**37-131449**	**38-134401**	Standardfahrwerk
B3	**2.5 TDI 4motion** 11/00 - 05/05 110 -132 kW	**37-131449**		Standardfahrwerk
B4	**1.6, 2.0** CH-Nr. - 05/05 75 -85 kW	**19-119922**	**19-029443** **11-149835** SP	CH.Nr.: 3B_YE121 222 ->; Standardfahrwerk
B4	**1.6, 1.8 T, 1.8 T 20V, 1.9 TDI, 2.0, 2.0 TDI, 2.3 VR5, 2.5 TDI** 12/00 - 08/05 74 -125 kW	**19-119939**	**19-140049** **11-149835** SP	CH.Nr.: 3B_YE121 222 ->; Sportfahrwerk
B4	**1.8 T, 1.8 T 20V, 1.9 TDI, 2.0, 2.0 TDI, 2.3 VR5, 2.5 TDI** 12/00 - 08/05 74 -125 kW	**19-119939**	**19-029443** **11-149835** SP	CH.Nr.: 3B_YE121 222 ->; Standardfahrwerk

V

VW

VW PASSAT Variant (3B6)

B4	**1.8 4motion, 1.9 TDI 4motion, 2.0 4motion, 2.3 VR5 4motion, 2.5 TDI 4motion, 2.8 4motion** 11/00 - 05/05 85 -142 kW	**19-119939** VL		Sportfahrwerk; Standardfahrwerk
B6 Sport	**1.6, 1.8 T, 1.8 T 20V, 1.9 TDI, 2.0, 2.0 TDI, 2.3 VR5, 2.5 TDI** 12/00 - 08/05 74 -125 kW	**24-065122** VL	**24-065443** HO	CH.Nr.: 3B_YE121 222 ->; ohne Schlechtwegeausführung
B6 Sport	**1.8 4motion, 1.9 TDI 4motion, 2.0 4motion, 2.3 VR5 4motion, 2.5 TDI 4motion, 2.8 4motion, 4.0 W8 4motion** CH-Nr. - 05/05 85 -202 kW	**24-065122** VL	**24-065092** HO	CH.Nr.: 3B_YE121 222 ->; ohne Schlechtwegeausführung
B6 Sport	**1.8 4motion, 1.9 TDI 4motion, 2.0 4motion, 2.3 VR5 4motion, 2.5 TDI 4motion, 2.8 4motion, 4.0 W8 4motion** 11/00 - 05/05 85 -202 kW	*24-069533* VL		ohne Schlechtwegeausführung; Kenngröße: W8
B8	**1.6, 1.8 T, 1.8 T 20V, 1.9 TDI, 2.0, 2.0 TDI, 2.3 VR5, 2.5 TDI** 12/00 - 08/05 74 -125 kW	**24-065139** VL	**24-065450** HO	CH.Nr.: 3B_YE121 222 ->; ohne Schlechtwegeausführung
B8	**1.8 4motion, 1.9 TDI 4motion, 2.0 4motion, 2.3 VR5 4motion, 2.5 TDI 4motion, 2.8 4motion, 4.0 W8 4motion** CH-Nr. - 05/05 85 -202 kW	**24-065139** VL	**24-065115** HO	CH.Nr.: 3B_YE121 222 ->; Sportfahrwerk
B12 PK	**1.6, 1.8 T, 1.8 T 20V, 2.0** CH-Nr. - 08/05 75 -125 kW	**46-000491**		CH.Nr.: 3B_YE121 222 ->; siehe Gutachten VA: Tieferlegung lt. GA: 30 mm; Achslast bis: 1070 kg HA: ohne Niveauregulierung; Tieferlegung lt. GA: 30 mm; Achslast bis: 1200 kg
B12 PK	**1.8 T, 1.8 T 20V, 1.9 TDI, 2.0 TDI, 2.3 VR5** CH-Nr. - 08/05 74 -125 kW	**46-000507**		CH.Nr.: 3B_YE121 222 ->; siehe Gutachten VA: Tieferlegung lt. GA: 30 mm; Achslast bis: 1175 kg HA: ohne Niveauregulierung; Tieferlegung lt. GA: 30 mm; Achslast bis: 1200 kg
B12 PK	**2.3 VR5, 2.5 TDI** CH-Nr. - 05/05 110 -125 kW	**46-000514**		CH.Nr.: 3B_YE121 222 ->; siehe Gutachten VA: Tieferlegung lt. GA: 30 mm; Achslast bis: 1250 kg HA: ohne Niveauregulierung; Tieferlegung lt. GA: 30 mm; Achslast bis: 1200 kg
B12 PK	**2.8 4motion** CH-Nr. - 05/05 142 kW	**46-183989**		CH.Nr.: 3B_YE121 222 ->; siehe Gutachten VA: Tieferlegung lt. GA: 30 mm; Achslast bis: 1140 kg HA: ohne Niveauregulierung; Tieferlegung lt. GA: 30 mm; Achslast bis: 1190 kg
B12 PK	**1.9 TDI 4motion, 2.0 4motion, 2.3 VR5 4motion** CH-Nr. - 05/05 85 -125 kW	**46-183972**		CH.Nr.: 3B_YE121 222 ->; siehe Gutachten VA: Tieferlegung lt. GA: 30 mm; Achslast bis: 1090 kg HA: ohne Niveauregulierung; Tieferlegung lt. GA: 30 mm; Achslast bis: 1190 kg
B12 PK	**2.5 TDI 4motion** 11/00 - 05/05 110 -132 kW	**46-183941**		siehe Gutachten VA: Tieferlegung lt. GA: 30 mm; Achslast bis: 1200 kg HA: ohne Niveauregulierung; Tieferlegung lt. GA: 30 mm; Achslast bis: 1190 kg
B14	**1.6, 1.8 T, 1.8 T 20V, 1.9 TDI, 2.0, 2.0 TDI, 2.3 VR5, 2.5 TDI** 11/00 - 08/05 74 -125 kW	**47-124806**		siehe Gutachten VA: Tieferlegung lt. GA: 35-55 mm; Achslast bis: 1230 kg HA: Tieferlegung lt. GA: 35-55 mm; Achslast bis: 1200 kg
B14	**1.8 4motion, 1.9 TDI 4motion, 2.0 4motion, 2.3 VR5 4motion, 2.5 TDI 4motion, 2.8 4motion, 4.0 W8 4motion** 11/00 - 05/05 85 -202 kW	**47-086937**		ohne Schlechtwegeausführung; siehe Gutachten VA: Tieferlegung lt. GA: 25-45 mm; Achslast bis: 1260 kg HA: Tieferlegung lt. GA: 20-40 mm; Achslast bis: 1200 kg
B16 PSS9	**1.6, 1.8 T, 1.8 T 20V, 1.9 TDI, 2.0, 2.0 TDI, 2.3 VR5, 2.5 TDI** 11/00 - 08/05 74 -125 kW	**48-088749**		ohne Schlechtwegeausführung; siehe Gutachten VA: Tieferlegung lt. GA: 35-55 mm; Achslast bis: 1230 kg HA: Tieferlegung lt. GA: 35-55 mm; Achslast bis: 1200 kg
B16 PSS9	**1.8 4motion, 1.9 TDI 4motion, 2.0 4motion, 2.3 VR5 4motion, 2.5 TDI 4motion, 2.8 4motion, 4.0 W8 4motion** 11/00 - 05/05 85 -202 kW	**48-088688**		ohne Schlechtwegeausführung; siehe Gutachten VA: Tieferlegung lt. GA: 25-45 mm; Achslast bis: 1260 kg HA: Tieferlegung lt. GA: 20-40 mm; Achslast bis: 1200 kg

VW

VW PASSAT (3C2)

B1	**1.4 TSI, 1.4 TSI EcoFuel, 1.6, 1.6 FSI, 1.6 TDI, 1.8 TSI, 1.9 TDI, 2.0 BlueTDI, 2.0 FSI, 2.0 FSI 4motion, 2.0 TDI, 2.0 TDI 16V, 2.0 TDI 16V 4motion, 2.0 TDI 4motion, 3.2 FSI 4motion, 3.6 FSI 4motion, 3.6 R36 4motion** 04/07 - 75 -220 kW	**12-224074**	**12-224081**	VA: mit Kugellager HA: ohne Kugellager
B3	**1.4 TSI, 1.4 TSI EcoFuel, 1.6, 1.6 FSI, 1.6 TDI** 03/05 - 07/10 75 -110 kW	**36-199815**	**36-199846**	Standardfahrwerk
B3	**1.8 TSI, 2.0 FSI** 03/05 - 07/10 110 -118 kW	**36-199839**	**36-199846**	Standardfahrwerk
B3	**2.0 FSI 4motion** 09/05 - 07/10 110 kW	**36-199563**	**36-199662**	Standardfahrwerk
B3	**2.0 FSI** 07/05 - 07/10 125 -147 kW	**36-199563**	**36-199846**	Standardfahrwerk
B3	**1.9 TDI, 2.0 BlueTDI, 2.0 TDI, 2.0 TDI 16V** 03/05 - 77 -125 kW	**36-199556**	**36-199846**	Standardfahrwerk
B3	**2.0 TDI 16V 4motion, 2.0 TDI 4motion** 03/05 - 103 -125 kW	**36-199556**	**36-199662**	Standardfahrwerk
B4	**1.4 TSI, 1.4 TSI EcoFuel, 1.6, 1.6 FSI, 1.6 TDI, 1.8 TSI, 1.9 TDI, 2.0 BlueTDI, 2.0 FSI, 2.0 FSI 4motion, 2.0 TDI, 2.0 TDI 16V, 2.0 TDI 16V 4motion, 2.0 TDI 4motion, 3.2 FSI 4motion, 3.6 FSI 4motion, 3.6 R36 4motion** 04/07 - 75 -220 kW	**22-151056**	**19-151069**	Standardfahrwerk VA: Øa: 55 mm
B4	**1.4 TSI, 1.4 TSI EcoFuel, 1.6, 1.6 FSI, 1.6 TDI, 1.8 TSI, 1.9 TDI, 2.0 BlueTDI, 2.0 FSI, 2.0 FSI 4motion, 2.0 TDI, 2.0 TDI 16V, 2.0 TDI 16V 4motion, 2.0 TDI 4motion, 3.2 FSI 4motion, 3.6 FSI 4motion, 3.6 R36 4motion** 04/07 - 75 -220 kW	**22-151070**	**19-151083**	Sportfahrwerk VA: Øa: 55 mm
B6 Sport	**1.4 TSI, 1.4 TSI EcoFuel, 1.6, 1.6 FSI, 1.6 TDI, 1.8 TSI, 1.9 TDI, 2.0 BlueTDI, 2.0 FSI, 2.0 FSI 4motion, 2.0 TDI, 2.0 TDI 16V, 2.0 TDI 16V 4motion, 2.0 TDI 4motion, 3.2 FSI 4motion, 3.6 FSI 4motion, 3.6 R36 4motion** 04/07 - 75 -220 kW	**35-122074**	**24-172936**	VA: Øa: 55 mm
B8	**1.4 TSI, 1.4 TSI EcoFuel, 1.6, 1.6 FSI, 1.6 TDI, 1.8 TSI, 1.9 TDI, 2.0 BlueTDI, 2.0 FSI, 2.0 FSI 4motion, 2.0 TDI, 2.0 TDI 16V, 2.0 TDI 16V 4motion, 2.0 TDI 4motion, 3.2 FSI 4motion, 3.6 FSI 4motion, 3.6 R36 4motion** 04/07 - 75 -220 kW	**35-122081**	**24-178006**	VA: Øa: 55 mm
B12 PK	**1.4 TSI, 1.4 TSI EcoFuel, 1.6, 1.6 FSI, 2.0 FSI** 07/05 - 07/10 75 -147 kW	**46-184405**		Außendurchmesser Federbein vorn 55 mm; ohne elektr. Dämpfkraftregulierung; siehe Gutachten; mit ABE VA: Tieferlegung lt. GA: 30 mm; Achslast bis: 1070 kg HA: ohne Niveauregulierung; Tieferlegung lt. GA: 30 mm; Achslast bis: 1130 kg
B12 PK	**1.4 TSI, 1.4 TSI EcoFuel, 1.6, 1.6 TDI, 1.8 TSI, 1.9 TDI, 2.0 FSI, 2.0 TDI, 2.0 TDI 16V** 03/05 - 75 -147 kW	**46-184412**		Außendurchmesser Federbein vorn 55 mm; ohne elektr. Dämpfkraftregulierung; siehe Gutachten; mit ABE VA: Tieferlegung lt. GA: 30 mm; Achslast bis: 1180 kg HA: ohne Niveauregulierung; Tieferlegung lt. GA: 30 mm; Achslast bis: 1130 kg
B12 PK	**2.0 FSI 4motion, 2.0 TDI 16V 4motion, 2.0 TDI 4motion, 3.2 FSI 4motion, 3.6 FSI 4motion** 03/05 - 103 -206 kW	**46-184443**		Außendurchmesser Federbein vorn 55 mm; ohne elektr. Dämpfkraftregulierung; siehe Gutachten; mit ABE VA: Tieferlegung lt. GA: 30 mm; Achslast bis: 1180 kg HA: ohne Niveauregulierung; Tieferlegung lt. GA: 30 mm; Achslast bis: 1230 kg

V

			

VW

VW PASSAT (3C2)

B14	**1.4 TSI, 1.4 TSI EcoFuel, 1.6, 1.6 FSI, 1.6 TDI, 1.8 TSI, 1.9 TDI, 2.0 BlueTDI, 2.0 FSI, 2.0 FSI 4motion, 2.0 TDI, 2.0 TDI 16V, 2.0 TDI 16V 4motion, 2.0 TDI 4motion, 3.2 FSI 4motion, 3.6 FSI 4motion, 3.6 R36 4motion** 04/07 - 75 -220 kW	**47-127708**		Øa: 55 mm; siehe Gutachten VA: Tieferlegung lt. GA: 30-50 mm; Achslast bis: 1210 kg HA: Tieferlegung lt. GA: 30-50 mm; Achslast bis: 1250 kg
B16 PSS10	**1.4 TSI, 1.4 TSI EcoFuel, 1.6, 1.6 FSI, 1.6 TDI, 1.8 TSI, 1.9 TDI, 2.0 BlueTDI, 2.0 FSI, 2.0 FSI 4motion, 2.0 TDI, 2.0 TDI 16V, 2.0 TDI 16V 4motion, 2.0 TDI 4motion, 3.2 FSI 4motion, 3.6 FSI 4motion, 3.6 R36 4motion** 04/07 - 75 -220 kW	**48-135245**		Øa: 55 mm; siehe Gutachten VA: Tieferlegung lt. GA: 30-50 mm; Achslast bis: 1210 kg HA: Tieferlegung lt. GA: 30-50 mm; Achslast bis: 1250 kg
B16 RC	**1.4 TSI, 1.4 TSI EcoFuel, 1.6, 1.6 FSI, 1.6 TDI, 1.8 TSI, 1.9 TDI, 2.0 BlueTDI, 2.0 FSI, 2.0 FSI 4motion, 2.0 TDI, 2.0 TDI 16V, 2.0 TDI 16V 4motion, 2.0 TDI 4motion, 3.2 FSI 4motion, 3.6 FSI 4motion, 3.6 R36 4motion** 04/07 - 75 -220 kW	**14-230615** iRC **49-196849**		Øa: 55 mm; DCC muss fachgerecht stillgelegt werden; Baumuster: G07, G08, G09, G11; ohne TÜV-Gutachten VA: Tieferlegung lt. GA: 20-40 mm; Achslast bis: 1140 kg HA: Tieferlegung lt. GA: 20-40 mm; Achslast bis: 1040 kg

VW PASSAT Variant (3C5)

B1	**1.4 TSI, 1.4 TSI EcoFuel, 1.6, 1.6 FSI, 1.6 TDI, 1.8 TSI, 1.9 TDI, 2.0 BlueTDI, 2.0 FSI, 2.0 FSI 4motion, 2.0 TDI, 2.0 TDI 16V, 2.0 TDI 16V 4motion, 2.0 TDI 4motion, 3.2 FSI 4motion** 11/05 - 75 -184 kW	**12-224074**	**12-224081**	VA: mit Kugellager HA: ohne Kugellager
B3	**1.4 TSI, 1.4 TSI EcoFuel, 1.6, 1.6 FSI** 08/05 - 11/10 75 -110 kW	**36-199815**	**36-199662**	Standardfahrwerk
B3	**2.0 FSI 4motion** 09/05 - 11/10 110 kW	**36-199563**	**36-199679**	Standardfahrwerk
B3	**2.0 FSI** 08/05 - 11/10 125 -147 kW	**36-199563**	**36-199662**	Standardfahrwerk
B3	**1.6 TDI, 1.8 TSI, 2.0 FSI** 08/05 - 10/11 77 -118 kW	**36-199839**	**36-199662**	Standardfahrwerk
B3	**1.9 TDI, 2.0 BlueTDI, 2.0 TDI, 2.0 TDI 16V** 08/05 - 77 -125 kW	**36-199556**	**36-199662**	Standardfahrwerk
B3	**2.0 TDI 16V 4motion, 2.0 TDI 4motion** 08/05 - 103 -125 kW	**36-199556**	**36-199679**	Standardfahrwerk
B4	**1.4 TSI, 1.4 TSI EcoFuel, 1.6, 1.6 FSI, 1.6 TDI, 1.8 TSI, 1.9 TDI, 2.0 BlueTDI, 2.0 FSI, 2.0 FSI 4motion, 2.0 TDI, 2.0 TDI 16V, 2.0 TDI 16V 4motion, 2.0 TDI 4motion, 3.2 FSI 4motion** 11/05 - 75 -184 kW	**22-151056**	**19-151069**	Standardfahrwerk VA: Øa: 55 mm
B4	**1.4 TSI, 1.4 TSI EcoFuel, 1.6, 1.6 FSI, 1.6 TDI, 1.8 TSI, 1.9 TDI, 2.0 BlueTDI, 2.0 FSI, 2.0 FSI 4motion, 2.0 TDI, 2.0 TDI 16V, 2.0 TDI 16V 4motion, 2.0 TDI 4motion, 3.2 FSI 4motion** 11/05 - 75 -184 kW	**22-151070**	**19-151083**	Sportfahrwerk VA: Øa: 55 mm
B6 Sport	**1.4 TSI, 1.4 TSI EcoFuel, 1.6, 1.6 FSI, 1.6 TDI, 1.8 TSI, 1.9 TDI, 2.0 BlueTDI, 2.0 FSI, 2.0 FSI 4motion, 2.0 TDI, 2.0 TDI 16V, 2.0 TDI 16V 4motion, 2.0 TDI 4motion, 3.2 FSI 4motion** 11/05 - 75 -184 kW	**35-122074**	**24-172936**	VA: Øa: 55 mm

V

VW

VW PASSAT Variant (3C5)

B8	**1.4 TSI, 1.4 TSI EcoFuel, 1.6, 1.6 FSI, 1.6 TDI, 1.8 TSI, 1.9 TDI, 2.0 BlueTDI, 2.0 FSI, 2.0 FSI 4motion, 2.0 TDI, 2.0 TDI 16V, 2.0 TDI 16V 4motion, 2.0 TDI 4motion, 3.2 FSI 4motion, 3.6 R36 4motion** 04/07 - 75 -220 kW	**35-122081**	**24-178006**	VA: Øa: 55 mm
B12 PK	**1.4 TSI, 1.4 TSI EcoFuel, 1.6, 1.6 FSI, 1.8 TSI, 2.0 FSI** 08/05 - 10/11 75 -147 kW	**46-184429**		Außendurchmesser Federbein vorn 55 mm; ohne elektr. Dämpfkraftregulierung; siehe Gutachten; mit ABE VA: Tieferlegung lt. GA: 30 mm; Achslast bis: 1070 kg HA: ohne Niveauregulierung; Tieferlegung lt. GA: 30 mm; Achslast bis: 1130 kg
B12 PK	**1.4 TSI, 1.4 TSI EcoFuel, 1.6, 1.6 FSI, 1.6 TDI, 1.8 TSI, 1.9 TDI, 2.0 BlueTDI, 2.0 FSI, 2.0 TDI, 2.0 TDI 16V** 08/05 - 75 -147 kW	**46-184436**		Außendurchmesser Federbein vorn 55 mm; ohne elektr. Dämpfkraftregulierung; siehe Gutachten; mit ABE VA: Tieferlegung lt. GA: 30 mm; Achslast bis: 1180 kg HA: ohne Niveauregulierung; Tieferlegung lt. GA: 30 mm; Achslast bis: 1130 kg
B12 PK	**2.0 FSI 4motion, 2.0 TDI 16V 4motion, 2.0 TDI 4motion, 3.2 FSI 4motion** 08/05 - 103 -184 kW	**46-184443**		Außendurchmesser Federbein vorn 55 mm; ohne elektr. Dämpfkraftregulierung; siehe Gutachten; mit ABE VA: Tieferlegung lt. GA: 30 mm; Achslast bis: 1180 kg HA: ohne Niveauregulierung; Tieferlegung lt. GA: 30 mm; Achslast bis: 1230 kg
B14	**1.4 TSI, 1.4 TSI EcoFuel, 1.6, 1.6 FSI, 1.6 TDI, 1.8 TSI, 1.9 TDI, 2.0 BlueTDI, 2.0 FSI, 2.0 TDI, 2.0 TDI 16V** 08/05 - 75 -147 kW	**47-127708**		Øa: 55 mm; siehe Gutachten VA: Tieferlegung lt. GA: 30-50 mm; Achslast bis: 1210 kg HA: Tieferlegung lt. GA: 30-50 mm; Achslast bis: 1250 kg
B16 PSS10	**1.4 TSI, 1.4 TSI EcoFuel, 1.6, 1.6 FSI, 1.6 TDI, 1.8 TSI, 1.9 TDI, 2.0 BlueTDI, 2.0 FSI, 2.0 TDI, 2.0 TDI 16V** 08/05 - 75 -147 kW	**48-135245**		Øa: 55 mm; siehe Gutachten VA: Tieferlegung lt. GA: 30-50 mm; Achslast bis: 1210 kg HA: Tieferlegung lt. GA: 30-50 mm; Achslast bis: 1250 kg
B16 RC	**1.4 TSI, 1.4 TSI EcoFuel, 1.6, 1.6 FSI, 1.6 TDI, 1.8 TSI, 1.9 TDI, 2.0 BlueTDI, 2.0 FSI, 2.0 TDI, 2.0 TDI 16V** 08/05 - 75 -147 kW	**14-230615** iRC **49-196849**		Øa: 55 mm; DCC muss fachgerecht stillgelegt werden; Baumuster: G07, G08, G09, G11; ohne TÜV-Gutachten VA: Tieferlegung lt. GA: 20-40 mm; Achslast bis: 1140 kg HA: Tieferlegung lt. GA: 20-40 mm; Achslast bis: 1040 kg

VW PASSAT CC

B1	**1.4 TSI MultiFuel, 1.8 TSI, 2.0 BlueTDI, 2.0 TDI, 2.0 TDI 4motion, 2.0 TSI, 3.6 FSI, 3.6 FSI 4motion** 06/08 - 100 -220 kW	**12-224074**	**12-224081**	VA: mit Kugellager HA: ohne Kugellager
B4	**1.4 TSI MultiFuel, 1.8 TSI, 2.0 BlueTDI, 2.0 TDI, 2.0 TDI 4motion, 2.0 TSI, 3.6 FSI, 3.6 FSI 4motion** 06/08 - 100 -220 kW	**22-151056**	**19-151069**	Standardfahrwerk VA: Øa: 55 mm
B4	**1.4 TSI MultiFuel, 1.8 TSI, 2.0 BlueTDI, 2.0 TDI, 2.0 TDI 4motion, 2.0 TSI, 3.6 FSI, 3.6 FSI 4motion** 06/08 - 100 -220 kW	**22-151070**	**19-151083**	Sportfahrwerk VA: Øa: 55 mm
B6 Sport	**1.4 TSI MultiFuel, 1.8 TSI, 2.0 BlueTDI, 2.0 TDI, 2.0 TDI 4motion, 2.0 TSI, 3.6 FSI, 3.6 FSI 4motion** 06/08 - 100 -220 kW	**35-122074**	**24-172936**	VA: Øa: 55 mm
B8	**1.4 TSI MultiFuel, 1.8 TSI, 2.0 BlueTDI, 2.0 TDI, 2.0 TDI 4motion, 2.0 TSI, 3.6 FSI, 3.6 FSI 4motion** 06/08 - 100 -220 kW	**35-122081**	**24-178006**	VA: Øa: 55 mm
B12 PK	**2.0 TDI 4motion, 3.6 FSI 4motion** 06/08 - 103 -220 kW	**46-184399**		Außendurchmesser Federbein vorn 55 mm; ohne elektr. Dämpfkraftregulierung; siehe Gutachten; mit ABE VA: Tieferlegung lt. GA: 25 mm; Achslast bis: 1170 kg HA: ohne Niveauregulierung; Tieferlegung lt. GA: 25 mm; Achslast bis: 1100 kg

V

			

VW

VW PASSAT CC

B14	**1.4 TSI MultiFuel, 1.8 TSI, 2.0 BlueTDI, 2.0 TDI, 2.0 TSI, 3.6 FSI** 06/08 - 100 -206 kW	**47-127708**		Øa: 55 mm; DCC muss fachgerecht stillgelegt werden; siehe Gutachten VA: Tieferlegung lt. GA: 30-50 mm; Achslast bis: 1210 kg HA: Tieferlegung lt. GA: 30-50 mm; Achslast bis: 1250 kg
B16 PSS10	**1.4 TSI MultiFuel, 1.8 TSI, 2.0 BlueTDI, 2.0 TDI, 2.0 TSI, 3.6 FSI** 06/08 - 100 -206 kW	**48-135245**		Øa: 55 mm; DCC muss fachgerecht stillgelegt werden; siehe Gutachten VA: Tieferlegung lt. GA: 30-50 mm; Achslast bis: 1210 kg HA: Tieferlegung lt. GA: 30-50 mm; Achslast bis: 1250 kg
B16 RC	**1.4 TSI MultiFuel, 1.8 TSI, 2.0 BlueTDI, 2.0 TDI, 2.0 TSI, 3.6 FSI** 06/08 - 100 -206 kW	**14-230615** iRC **49-196849**		Øa: 55 mm; DCC muss fachgerecht stillgelegt werden; Baumuster: G07, G08, G09, G11; ohne TÜV-Gutachten VA: Tieferlegung lt. GA: 20-40 mm; Achslast bis: 1140 kg HA: Tieferlegung lt. GA: 20-40 mm; Achslast bis: 1040 kg

VW PASSAT (362)

B1	**1.4 TSI, 1.4 TSI EcoFuel, 1.4 TSI MultiFuel, 1.6 TDI, 1.8 TSI, 2.0 TDI, 2.0 TDI 4motion, 2.0 TSI, 3.6 FSI 4motion** 08/10 - 77 -220 kW	**12-224074**	**12-224081**	VA: mit Kugellager HA: ohne Kugellager
B4	**1.4 TSI, 1.4 TSI EcoFuel, 1.4 TSI MultiFuel, 1.6 TDI, 1.8 TSI, 2.0 TDI, 2.0 TDI 4motion, 2.0 TSI, 3.6 FSI 4motion** 08/10 - 77 -220 kW	**22-151056**	**19-151069**	Standardfahrwerk; ohne elektr. Dämpfkraftregulierung VA: Øa: 55 mm
B4	**1.4 TSI, 1.4 TSI EcoFuel, 1.4 TSI MultiFuel, 1.6 TDI, 1.8 TSI, 2.0 TDI, 2.0 TDI 4motion, 2.0 TSI, 3.6 FSI 4motion** 08/10 - 77 -220 kW	**22-151070**	**19-151083**	Sportfahrwerk; ohne elektr. Dämpfkraftregulierung VA: Øa: 55 mm
B6 Sport	**1.4 TSI, 1.4 TSI EcoFuel, 1.4 TSI MultiFuel, 1.6 TDI, 1.8 TSI, 2.0 TDI, 2.0 TDI 4motion, 2.0 TSI, 3.6 FSI 4motion** 08/10 - 77 -220 kW	**35-122074**	**24-172936**	ohne elektr. Dämpfkraftregulierung VA: Øa: 55 mm
B8	**1.4 TSI, 1.4 TSI EcoFuel, 1.4 TSI MultiFuel, 1.6 TDI, 1.8 TSI, 2.0 TDI, 2.0 TDI 4motion, 2.0 TSI, 3.6 FSI 4motion** 08/10 - 77 -220 kW	**35-122081**	**24-178006**	ohne elektr. Dämpfkraftregulierung VA: Øa: 55 mm
B12 PK	**1.4 TSI, 1.4 TSI EcoFuel, 1.4 TSI MultiFuel** 08/10 - 90 -118 kW	**46-184405**		Außendurchmesser Federbein vorn 55 mm; ohne elektr. Dämpfkraftregulierung; siehe Gutachten; mit ABE VA: Tieferlegung lt. GA: 30 mm; Achslast bis: 1070 kg HA: ohne Niveauregulierung; Tieferlegung lt. GA: 30 mm; Achslast bis: 1130 kg
B12 PK	**1.4 TSI, 1.6 TDI, 1.8 TSI, 2.0 TDI, 2.0 TSI** 08/10 - 77 -155 kW	**46-184412**		Außendurchmesser Federbein vorn 55 mm; ohne elektr. Dämpfkraftregulierung; siehe Gutachten; mit ABE VA: Tieferlegung lt. GA: 30 mm; Achslast bis: 1180 kg HA: ohne Niveauregulierung; Tieferlegung lt. GA: 30 mm; Achslast bis: 1130 kg
B12 PK	**2.0 TDI 4motion, 3.6 FSI 4motion** 08/10 - 103 -220 kW	**46-184443**		Außendurchmesser Federbein vorn 55 mm; ohne elektr. Dämpfkraftregulierung; siehe Gutachten; mit ABE VA: Tieferlegung lt. GA: 30 mm; Achslast bis: 1180 kg HA: ohne Niveauregulierung; Tieferlegung lt. GA: 30 mm; Achslast bis: 1230 kg
B14	**1.4 TSI, 1.4 TSI EcoFuel, 1.4 TSI MultiFuel, 1.6 TDI, 1.8 TSI, 2.0 TDI, 2.0 TDI 4motion, 2.0 TSI, 3.6 FSI 4motion** 08/10 - 77 -220 kW	**47-127708**		Øa: 55 mm; DCC muss fachgerecht stillgelegt werden; siehe Gutachten VA: Tieferlegung lt. GA: 30-50 mm; Achslast bis: 1210 kg HA: Tieferlegung lt. GA: 30-50 mm; Achslast bis: 1240 kg
B16 PSS10	**1.4 TSI, 1.4 TSI EcoFuel, 1.4 TSI MultiFuel, 1.6 TDI, 1.8 TSI, 2.0 TDI, 2.0 TDI 4motion, 2.0 TSI, 3.6 FSI 4motion** 08/10 - 77 -220 kW	**48-135245**		Øa: 55 mm; DCC muss fachgerecht stillgelegt werden; siehe Gutachten VA: Tieferlegung lt. GA: 30-50 mm; Achslast bis: 1210 kg HA: Tieferlegung lt. GA: 30-50 mm; Achslast bis: 1250 kg
B16 RC	**1.4 TSI, 1.4 TSI EcoFuel, 1.4 TSI MultiFuel, 1.6 TDI, 1.8 TSI, 2.0 TDI, 2.0 TDI 4motion, 2.0 TSI, 3.6 FSI 4motion** 08/10 - 77 -220 kW	**14-230615** iRC **49-196849**		Øa: 55 mm; DCC muss fachgerecht stillgelegt werden; Baumuster: G07, G08, G09, G11; siehe Gutachten VA: Tieferlegung lt. GA: 20-40 mm; Achslast bis: 1140 kg HA: Tieferlegung lt. GA: 20-40 mm; Achslast bis: 1040 kg

V

				
VW				
VW PASSAT Variant (365)				
B1	**1.4 TSI, 1.4 TSI EcoFuel, 1.4 TSI MultiFuel, 1.6 TDI, 1.8 TSI, 2.0 TDI, 2.0 TDI 4motion, 2.0 TSI, 3.6 FSI 4motion, 2.0 TDI 4motion, 2.0 TSI 4motion** 08/10 - 77 -220 kW	**12-224074**	**12-224081**	VA: mit Kugellager HA: ohne Kugellager
B4	**1.4 TSI, 1.4 TSI EcoFuel, 1.4 TSI MultiFuel, 1.6 TDI, 1.8 TSI, 2.0 TDI, 2.0 TDI 4motion, 2.0 TSI, 3.6 FSI 4motion, 2.0 TDI 4motion, 2.0 TSI 4motion** 08/10 - 77 -220 kW	**22-151056**	**19-151069**	Standardfahrwerk; ohne elektr. Dämpfkraftregulierung VA: Øa: 55 mm
B4	**1.4 TSI, 1.4 TSI EcoFuel, 1.4 TSI MultiFuel, 1.6 TDI, 1.8 TSI, 2.0 TDI, 2.0 TDI 4motion, 2.0 TSI, 3.6 FSI 4motion, 2.0 TDI 4motion, 2.0 TSI 4motion** 08/10 - 77 -220 kW	**22-151070**	**19-151083**	Sportfahrwerk; ohne elektr. Dämpfkraftregulierung VA: Øa: 55 mm
B6 Sport	**1.4 TSI, 1.4 TSI EcoFuel, 1.4 TSI MultiFuel, 1.6 TDI, 1.8 TSI, 2.0 TDI, 2.0 TDI 4motion, 2.0 TSI, 3.6 FSI 4motion, 2.0 TDI 4motion, 2.0 TSI 4motion** 08/10 - 77 -220 kW	**35-122074**	**24-172936**	ohne elektr. Dämpfkraftregulierung VA: Øa: 55 mm
B8	**1.4 TSI, 1.4 TSI EcoFuel, 1.4 TSI MultiFuel, 1.6 TDI, 1.8 TSI, 2.0 TDI, 2.0 TDI 4motion, 2.0 TSI, 3.6 FSI 4motion, 2.0 TDI 4motion, 2.0 TSI 4motion** 08/10 - 77 -220 kW	**35-122081**	**24-178006**	Sportfahrwerk; ohne elektr. Dämpfkraftregulierung VA: Øa: 55 mm
B12 PK	**1.4 TSI, 1.4 TSI EcoFuel, 1.4 TSI MultiFuel** 08/10 - 90 -118 kW	**46-184429**		Außendurchmesser Federbein vorn 55 mm; ohne elektr. Dämpfkraftregulierung; siehe Gutachten VA: Tieferlegung lt. GA: 30 mm; Achslast bis: 1070 kg HA: ohne Niveauregulierung; Tieferlegung lt. GA: 30 mm; Achslast bis: 1130 kg
B12 PK	**1.4 TSI, 1.4 TSI EcoFuel, 1.4 TSI MultiFuel, 1.6 TDI, 1.8 TSI, 2.0 TDI, 2.0 TSI** 08/10 - 77 -155 kW	**46-184436**		Außendurchmesser Federbein vorn 55 mm; ohne elektr. Dämpfkraftregulierung; siehe Gutachten; mit ABE VA: Tieferlegung lt. GA: 30 mm; Achslast bis: 1180 kg HA: ohne Niveauregulierung; Tieferlegung lt. GA: 30 mm; Achslast bis: 1130 kg
B12 PK	**2.0 TDI 4motion, 3.6 FSI 4motion** 08/10 - 103 -220 kW	**46-184443**		Außendurchmesser Federbein vorn 55 mm; ohne elektr. Dämpfkraftregulierung; siehe Gutachten; mit ABE VA: Tieferlegung lt. GA: 30 mm; Achslast bis: 1180 kg HA: ohne Niveauregulierung; Tieferlegung lt. GA: 30 mm; Achslast bis: 1230 kg
B14	**1.4 TSI, 1.4 TSI EcoFuel, 1.4 TSI MultiFuel, 1.6 TDI, 1.8 TSI, 2.0 TDI, 2.0 TSI** 08/10 - 77 -155 kW	**47-127708**		Øa: 55 mm; DCC muss fachgerecht stillgelegt werden; siehe Gutachten VA: Tieferlegung lt. GA: 30-50 mm; Achslast bis: 1210 kg HA: Tieferlegung lt. GA: 30-50 mm; Achslast bis: 1240 kg
B16 PSS10	**1.4 TSI, 1.4 TSI EcoFuel, 1.4 TSI MultiFuel, 1.6 TDI, 1.8 TSI, 2.0 TDI, 2.0 TSI** 08/10 - 77 -155 kW	**48-135245**		Øa: 55 mm; DCC muss fachgerecht stillgelegt werden; siehe Gutachten VA: Tieferlegung lt. GA: 30-50 mm; Achslast bis: 1210 kg HA: Tieferlegung lt. GA: 30-50 mm; Achslast bis: 1250 kg
B16 RC	**1.4 TSI, 1.4 TSI EcoFuel, 1.4 TSI MultiFuel, 1.6 TDI, 1.8 TSI, 2.0 TDI, 2.0 TSI** 08/10 - 77 -155 kW	**14-230615** iRC **49-196849**		Øa: 55 mm; DCC muss fachgerecht stillgelegt werden; Baumuster: G07, G08, G09, G11; ohne TÜV-Gutachten VA: Tieferlegung lt. GA: 20-40 mm; Achslast bis: 1140 kg HA: Tieferlegung lt. GA: 20-40 mm; Achslast bis: 1040 kg
VW PASSAT ALLTRACK (365)				
B1	**1.8 TSI, 2.0 TDI** 01/12 - 103 -118 kW	**12-224074**	**12-224081**	VA: mit Kugellager HA: ohne Kugellager
B4	**1.8 TSI, 2.0 TDI** 01/12 - 103 -118 kW	**22-151056**	**19-151069**	Standardfahrwerk; ohne elektr. Dämpfkraftregulierung VA: Øa: 55 mm
B4	**1.8 TSI, 2.0 TDI** 01/12 - 103 -118 kW	**22-151070**	**19-151083**	Sportfahrwerk; ohne elektr. Dämpfkraftregulierung VA: Øa: 55 mm
B6 Sport	**1.8 TSI, 2.0 TDI** 01/12 - 103 -118 kW	**35-122074**	**24-172936**	ohne elektr. Dämpfkraftregulierung VA: Øa: 55 mm

V

				
VW				
VW PASSAT ALLTRACK (365)				
B8	**1.8 TSI, 2.0 TDI** 01/12 - 103 -118 kW	**35-122081**	**24-178006**	Sportfahrwerk; ohne elektr. Dämpfkraftregulierung VA: Øa: 55 mm
B12 PK	**1.8 TSI** 01/12 - 112 -118 kW	**46-184436**		Außendurchmesser Federbein vorn 55 mm; ohne elektr. Dämpfkraftregulierung; siehe Gutachten; mit ABE VA: Tieferlegung lt. GA: 30 mm; Achslast bis: 1180 kg HA: ohne Niveauregulierung; Tieferlegung lt. GA: 30 mm; Achslast bis: 1130 kg
B12 PK	**2.0 TDI** 01/12 - 103 kW	**46-184436**		Außendurchmesser Federbein vorn 55 mm; ohne elektr. Dämpfkraftregulierung; siehe Gutachten; mit ABE VA: Tieferlegung lt. GA: 30 mm; Achslast bis: 1180 kg HA: ohne Niveauregulierung; Tieferlegung lt. GA: 30 mm; Achslast bis: 1130 kg
B12 PK	**2.0 TDI 4motion** 01/12 - 103 -130 kW	**46-184443**		Außendurchmesser Federbein vorn 55 mm; ohne elektr. Dämpfkraftregulierung; siehe Gutachten; mit ABE VA: Tieferlegung lt. GA: 30 mm; Achslast bis: 1180 kg HA: ohne Niveauregulierung; Tieferlegung lt. GA: 30 mm; Achslast bis: 1230 kg
B14	**1.8 TSI, 2.0 TDI** 01/12 - 103 -118 kW	**47-127708**		Øa: 55 mm; DCC muss fachgerecht stillgelegt werden; siehe Gutachten VA: Tieferlegung lt. GA: 30-50 mm; Achslast bis: 1210 kg HA: Tieferlegung lt. GA: 30-50 mm; Achslast bis: 1240 kg
B16 PSS10	**1.8 TSI, 2.0 TDI** 01/12 - 103 -118 kW	**48-135245**		Øa: 55 mm; DCC muss fachgerecht stillgelegt werden; siehe Gutachten VA: Tieferlegung lt. GA: 30-50 mm; Achslast bis: 1210 kg HA: Tieferlegung lt. GA: 30-50 mm; Achslast bis: 1250 kg
B16 RC	**1.8 TSI, 2.0 TDI** 01/12 - 103 -118 kW	**14-230615** *iRC* **49-196849**		Øa: 55 mm; DCC muss fachgerecht stillgelegt werden; Baumuster: G07, G08, G09, G11; ohne TÜV-Gutachten VA: Tieferlegung lt. GA: 20-40 mm; Achslast bis: 1140 kg HA: Tieferlegung lt. GA: 20-40 mm; Achslast bis: 1040 kg
VW CC (358)				
B1	**1.4 TSI, 1.8 TSI, 2.0 TDI, 2.0 TDI 4motion, 2.0 TSI, 3.6 FSI 4motion** 11/11 - 100 -220 kW	**12-224074**	**12-226535**	VA: mit Kugellager HA: ohne Kugellager; ohne elektr. Dämpfkraftregulierung
B4	**1.4 TSI, 1.8 TSI, 2.0 TDI, 2.0 TDI 4motion, 2.0 TSI, 3.6 FSI 4motion** 11/11 - 100 -220 kW	**22-151056**	**19-151069**	Standardfahrwerk; ohne elektr. Dämpfkraftregulierung VA: Øa: 55 mm
B4	**1.4 TSI, 1.8 TSI, 2.0 TDI, 2.0 TDI 4motion, 2.0 TSI, 3.6 FSI 4motion** 11/11 - 100 -220 kW	**22-151070**	**19-151083**	Sportfahrwerk; ohne elektr. Dämpfkraftregulierung VA: Øa: 55 mm
B6 Sport	**1.4 TSI, 1.8 TSI, 2.0 TDI, 2.0 TDI 4motion, 2.0 TSI, 3.6 FSI 4motion** 11/11 - 100 -220 kW	**35-122074**	**24-172936**	Standardfahrwerk; ohne elektr. Dämpfkraftregulierung VA: Øa: 55 mm
B8	**1.4 TSI, 1.8 TSI, 2.0 TDI, 2.0 TDI 4motion, 2.0 TSI, 3.6 FSI 4motion** 11/11 - 100 -220 kW	**35-122081**	**24-178006**	VA: Øa: 55 mm
B14	**1.4 TSI, 1.8 TSI, 2.0 TDI, 2.0 TDI 4motion, 2.0 TSI, 3.6 FSI 4motion** 11/11 - 100 -220 kW	**47-127708**		Øa: 55 mm; DCC muss fachgerecht stillgelegt werden; siehe Gutachten VA: Tieferlegung lt. GA: 30-50 mm; Achslast bis: 1210 kg HA: Tieferlegung lt. GA: 30-50 mm; Achslast bis: 1250 kg
B16 PSS10	**1.4 TSI, 1.8 TSI, 2.0 TDI, 2.0 TDI 4motion, 2.0 TSI, 3.6 FSI 4motion** 11/11 - 100 -220 kW	**48-135245**		Øa: 55 mm; DCC muss fachgerecht stillgelegt werden; siehe Gutachten VA: Tieferlegung lt. GA: 30-50 mm; Achslast bis: 1210 kg HA: Tieferlegung lt. GA: 30-50 mm; Achslast bis: 1250 kg
B16 RC	**1.4 TSI, 1.8 TSI, 2.0 TDI, 2.0 TDI 4motion, 2.0 TSI** 11/11 - 100 -155 kW	**14-230615** *iRC* **49-196849**		Øa: 55 mm; DCC muss fachgerecht stillgelegt werden; Baumuster: G07, G08, G09, G11; ohne TÜV-Gutachten VA: Tieferlegung lt. GA: 20-40 mm; Achslast bis: 1140 kg HA: Tieferlegung lt. GA: 20-40 mm; Achslast bis: 1040 kg
VW POLO (86)				
B1	**0.8, 0.9, 1.1, 1.3** 03/75 - 09/81 25 -44 kW	**12-117383**		

VW			
VW POLO (86)			
B3 **0.8, 0.9, 1.1, 1.3** 03/75 - 09/81 25 -44 kW	*36-134151*	**36-225989**	Standardfahrwerk
B4 **0.8, 0.9, 1.1, 1.3** 03/75 - 09/81 25 -44 kW	**21-030345**	**19-019642** **11-101390** SP	
B6 Sport **0.8, 0.9, 1.1, 1.3** 03/75 - 09/81 25 -44 kW	**34-000175**	**24-181495** **11-101390** SP	
B8 **0.8, 0.9, 1.1, 1.3** 03/75 - 09/81 25 -44 kW	**34-030011**	**24-016193** **11-101390** SP	
VW POLO (86C, 80)			
B1 **0.9, 1.0, 1.0 KAT, 1.1, 1.3, 1.3 D, 1.3 KAT, 1.4 D** 10/81 - 09/94 29 -56 kW	**12-117383**		
B3 **0.9, 1.0, 1.0 KAT, 1.1, 1.3, 1.3 KAT** 10/81 - 09/94 29 -44 kW	*36-130948*	**36-225989**	Standardfahrwerk
B3 **1.3, 1.3 KAT** 09/82 - 03/91 55 -56 kW		**36-225989**	Standardfahrwerk
B4 **0.9, 1.0, 1.0 KAT, 1.1, 1.3, 1.3 D, 1.3 KAT, 1.4 D** 10/81 - 09/94 29 -56 kW	**21-030345**	**19-019642** **11-101390** SP	
B6 Sport **0.9, 1.0, 1.0 KAT, 1.1, 1.3, 1.3 D, 1.3 KAT, 1.4 D** 10/81 - 09/94 29 -56 kW	**34-000175**	**24-181495** **11-101390** SP	
B8 **0.9, 1.0, 1.0 KAT, 1.1, 1.3, 1.3 D, 1.3 KAT, 1.4 D** 10/81 - 09/94 29 -56 kW	**34-030011**	**24-016193** **11-101390** SP	
B12 PK **0.9, 1.0, 1.0 KAT, 1.1, 1.3, 1.3 D, 1.3 KAT, 1.4 D** 10/81 - 09/94 29 -56 kW	**46-192189**		siehe Gutachten VA: Tieferlegung lt. GA: 30-40 mm; Achslast bis: 640 kg HA: Tieferlegung lt. GA: 30-35 mm; Achslast bis: 630 kg
VW POLO CLASSIC (86C, 80)			
B1 **1.0, 1.3, 1.3 D, 1.3 KAT, 1.4 D** 01/85 - 09/94 29 -40 kW	**12-117383**		
B3 **1.0, 1.3, 1.3 KAT** 01/85 - 09/94 29 -40 kW	*36-130948*	**36-225989**	Standardfahrwerk
B4 **1.0, 1.3, 1.3 D, 1.3 KAT, 1.4 D** 01/85 - 09/94 29 -40 kW	**21-030345**	**19-019642** **11-101390** SP	
B6 Sport **1.0, 1.3, 1.3 D, 1.3 KAT, 1.4 D** 01/85 - 09/94 29 -40 kW	**34-000175**	**24-181495** **11-101390** SP	
B8 **1.0, 1.3, 1.3 D, 1.3 KAT, 1.4 D** 01/85 - 09/94 29 -40 kW	**34-030011**	**24-016193** **11-101390** SP	
B12 PK **1.0, 1.3, 1.3 D, 1.3 KAT, 1.4 D** 01/85 - 09/94 29 -40 kW	**46-192189**		siehe Gutachten VA: Tieferlegung lt. GA: 30-40 mm; Achslast bis: 640 kg HA: Tieferlegung lt. GA: 30-35 mm; Achslast bis: 630 kg
VW POLO Coupe (86C, 80)			
B1 **1.0, 1.0 KAT, 1.1, 1.3, 1.3 D, 1.3 KAT, 1.4 D** 10/81 - 09/94 29 -57 kW	**12-117383**		

V

			

VW

VW POLO Coupe (86C, 80)

B3	**1.0, 1.0 KAT, 1.1, 1.3, 1.3 KAT** 10/81 - 08/94 29 -44 kW	*36-130948*	**36-225989**	Standardfahrwerk
B3	**1.3, 1.3 KAT** 09/82 - 09/94 55 -57 kW		**36-225989**	Standardfahrwerk
B4	**1.0, 1.0 KAT, 1.1, 1.3, 1.3 D, 1.3 KAT, 1.4 D** 10/81 - 09/94 29 -57 kW	**21-030345**	**19-019642** **11-101390** SP	
B6 Sport	**1.0, 1.0 KAT, 1.1, 1.3, 1.3 D, 1.3 G40, 1.3 KAT, 1.4 D** 10/81 - 09/94 29 -85 kW	**34-000175**	**24-181495** **11-101390** SP	
B8	**1.0, 1.0 KAT, 1.1, 1.3, 1.3 D, 1.3 G40, 1.3 KAT, 1.4 D** 10/81 - 09/94 29 -85 kW	**34-030011**	**24-016193** **11-101390** SP	
B12 PK	**1.0, 1.0 KAT, 1.1, 1.3, 1.3 D, 1.3 G40, 1.3 KAT, 1.4 D** 10/81 - 09/94 29 -85 kW	**46-192189**		siehe Gutachten VA: Tieferlegung lt. GA: 30-40 mm; Achslast bis: 640 kg HA: Tieferlegung lt. GA: 30-35 mm; Achslast bis: 630 kg

VW POLO Kasten (86CF)

B1	**1.0, 1.3, 1.4 D** 08/92 - 07/94 33 -40 kW	**12-117383**		
B3	**1.0, 1.3, 1.4 D** 08/92 - 07/94 33 -40 kW	*36-130948*	**36-225989**	Standardfahrwerk
B4	**1.0, 1.3, 1.4 D** 08/92 - 07/94 33 -40 kW	**21-030345**	**19-019642** **11-101390** SP	

VW POLO (6N1)

B1	**1.7 SDI, 100 1.4 16V, 120 1.6 16V GTI, 45 1.0, 50 1.0, 55 1.3, 55 1.4, 60 1.4, 60 1.7 SDI, 64 1.9 D, 64 1.9 SDI, 75 1.6** 10/94 - 10/99 33 -88 kW	**12-116959**	**12-117239**	VA: mit Kugellager HA: ohne Kugellager
B2	**1.7 SDI, 100 1.4 16V, 45 1.0, 50 1.0, 55 1.3, 55 1.4, 60 1.4, 60 1.7 SDI, 64 1.9 D, 64 1.9 SDI, 75 1.6** 10/94 - 10/99 33 -74 kW	**17-104029** **11-101291** SP	**15-104311** **11-106470** SP	
B3	**1.7 SDI, 100 1.4 16V, 120 1.6 16V GTI, 45 1.0, 50 1.0, 55 1.3, 55 1.4, 60 1.4, 60 1.7 SDI, 64 1.9 D, 64 1.9 SDI, 75 1.6** 10/94 - 10/99 33 -88 kW	**37-131425**	**36-130900**	Standardfahrwerk
B4	**1.7 SDI, 100 1.4 16V, 45 1.0, 50 1.0, 55 1.3, 55 1.4, 60 1.4, 60 1.7 SDI, 64 1.9 D, 64 1.9 SDI, 75 1.6** 10/94 - 10/99 33 -74 kW	**22-045010** **11-101291** SP	**19-128863** **11-106470** SP	
B6 Sport	**1.7 SDI, 100 1.4 16V, 120 1.6 16V GTI, 45 1.0, 50 1.0, 55 1.3, 55 1.4, 60 1.4, 60 1.7 SDI, 64 1.9 D, 64 1.9 SDI, 75 1.6** 10/94 - 10/99 33 -88 kW	**22-041371** **11-101291** SP	**24-021227** **11-106470** SP	
B8	**1.7 SDI, 100 1.4 16V, 120 1.6 16V GTI, 45 1.0, 50 1.0, 55 1.3, 55 1.4, 60 1.4, 60 1.7 SDI, 64 1.9 D, 64 1.9 SDI, 75 1.6** 10/94 - 10/99 33 -88 kW	**22-041364** **11-101291** SP	**24-021197** **11-106470** SP	
B10	**100 1.4 16V, 120 1.6 16V GTI** 04/96 - 10/99 74 -88 kW	*46-111999*		siehe Gutachten VA: Tieferlegung lt. GA: 40 mm HA: Tieferlegung lt. GA: 20 mm

V

			

VW

VW POLO (6N1)

B10	**1.7 SDI, 45 1.0, 50 1.0, 55 1.3, 55 1.4, 60 1.4, 60 1.7 SDI, 64 1.9 D, 64 1.9 SDI, 75 1.6** 10/94 - 10/99 33 -55 kW	*46-111999*		siehe Gutachten VA: Tieferlegung lt. GA: 60 mm HA: Tieferlegung lt. GA: 40 mm
B12 PK	**1.7 SDI, 100 1.4 16V, 120 1.6 16V GTI, 45 1.0, 50 1.0, 55 1.3, 55 1.4, 60 1.4, 60 1.7 SDI, 64 1.9 D, 64 1.9 SDI, 75 1.6** 10/94 - 10/99 33 -88 kW	**46-190789**		siehe Gutachten VA: Tieferlegung lt. GA: 30 mm; Achslast bis: 820 kg HA: Tieferlegung lt. GA: 30 mm; Achslast bis: 750 kg
B12 SL	**1.7 SDI, 100 1.4 16V, 120 1.6 16V GTI, 45 1.0, 50 1.0, 55 1.3, 55 1.4, 60 1.4, 60 1.7 SDI, 64 1.9 D, 64 1.9 SDI, 75 1.6** 10/94 - 10/99 33 -88 kW	**46-190765**		siehe Gutachten VA: Tieferlegung lt. GA: 45-50 mm; Achslast bis: 800 kg HA: Tieferlegung lt. GA: 30-35 mm; Achslast bis: 750 kg
B14	**1.7 SDI, 100 1.4 16V, 120 1.6 16V GTI, 45 1.0, 50 1.0, 55 1.3, 55 1.4, 60 1.4, 60 1.7 SDI, 64 1.9 D, 64 1.9 SDI, 75 1.6** 10/94 - 10/99 33 -88 kW	**47-080720**		siehe Gutachten VA: Tieferlegung lt. GA: 30-50 mm; Achslast bis: 870 kg HA: Tieferlegung lt. GA: 20-40 mm; Achslast bis: 780 kg
B16 PSS9	**1.7 SDI, 100 1.4 16V, 120 1.6 16V GTI, 45 1.0, 50 1.0, 55 1.3, 55 1.4, 60 1.4, 60 1.7 SDI, 64 1.9 D, 64 1.9 SDI, 75 1.6** 10/94 - 10/99 33 -88 kW	**48-080736**		siehe Gutachten VA: Tieferlegung lt. GA: 30-50 mm; Achslast bis: 870 kg HA: Tieferlegung lt. GA: 20-40 mm; Achslast bis: 780 kg

VW POLO Kasten (6NF)

B2	**1.0, 1.4, 1.7 SDI, 1.9 D, 1.9 SDI** 10/94 - 12/99 33 -47 kW	**17-104029** **11-101307** *SP*	**15-106384**	
B3	**1.0, 1.4, 1.7 SDI, 1.9 D, 1.9 SDI** 10/94 - 10/99 33 -47 kW	**37-131425**	**36-130900**	Standardfahrwerk
B4	**1.0, 1.4, 1.7 SDI, 1.9 D, 1.9 SDI** 10/94 - 12/99 33 -47 kW	**22-044761** **11-101307** *SP*	**19-106397**	

VW POLO CLASSIC (6KV2)

B1	**1.0, 1.4, 1.6, 1.8, 1.8 Hybrid, 1.9 SDI, 100 1.6, 110 1.9 TDI, 2.0, 54 1.4, 57 1.7 SDI, 60 1.4, 64 1,9 D, 64 1.9 SDI, 68 1.9 SDI, 75 1.4 16V, 75 1.6, 90 1.8, 90 1.9 TDI** 11/95 - 07/05 37 -85 kW	**12-117659**	**12-117239**	VA: mit Kugellager HA: ohne Kugellager
B2	**1.0, 1.4, 1.6, 1.8, 1.8 Hybrid, 1.9 SDI, 100 1.6, 110 1.9 TDI, 2.0, 54 1.4, 57 1.7 SDI, 60 1.4, 64 1,9 D, 64 1.9 SDI, 68 1.9 SDI, 75 1.4 16V, 75 1.6, 90 1.8, 90 1.9 TDI** 11/95 - 07/05 37 -85 kW	**17-107150** **11-101291** *SP*	**15-104311** **11-106487** *SP*	
B3	**1.0, 1.4, 1.6, 100 1.6, 54 1.4, 60 1.4, 75 1.6** 11/95 - 10/99 37 -74 kW	**37-131425**	**36-134083**	Standardfahrwerk
B3	**1.0, 1.4, 1.6, 100 1.6, 54 1.4, 60 1.4, 75 1.6** 11/95 - 09/99 37 -74 kW		**36-134106**	Standardfahrwerk; Verstärkte Ausführung .
B3	**1.0, 1.4, 1.6, 100 1.6, 60 1.4, 75 1.4 16V, 75 1.6** 10/99 - 07/02 37 -74 kW	**36-197965**	**36-134083**	Standardfahrwerk
B3	**1.4, 1.6, 1.8, 1.8 Hybrid, 1.9 SDI, 100 1.6, 110 1.9 TDI, 2.0, 57 1.7 SDI, 60 1.4, 64 1,9 D, 64 1.9 SDI, 68 1.9 SDI, 75 1.4 16V, 75 1.6, 90 1.8, 90 1.9 TDI** 11/95 - 07/05 42 -85 kW		**36-203109**	Standardfahrwerk; Verstärkte Ausführung .

V







VW				
VW POLO CLASSIC (6KV2)				
B3	**1.8, 1.8 Hybrid, 2.0, 90 1.8** 05/96 - 09/99 66 -85 kW		**36-134083**	Standardfahrwerk
B3	**1.8, 1.8 Hybrid, 2.0, 90 1.8** 10/99 - 07/05 66 -82 kW	**36-201884**	**36-134083**	Standardfahrwerk
B3	**57 1.7 SDI** 07/97 - 09/99 42 kW	**36-203123**	**36-134083**	Standardfahrwerk
B3	**57 1.7 SDI** 10/99 - 09/01 42 kW		**36-134083**	Standardfahrwerk
B3	**57 1.7 SDI** 10/99 - 09/01 42 kW	**36-201884**		Standardfahrwerk; Verstärkte Ausführung .
B3	**1.9 SDI, 64 1,9 D, 64 1.9 SDI** 12/95 - 09/99 47 -48 kW	**36-203130**	**36-134083**	Standardfahrwerk
B3	**1.9 SDI, 68 1.9 SDI** 10/99 - 09/01 48 -50 kW	**36-197965**	**36-134083**	Standardfahrwerk
B3	**110 1.9 TDI, 90 1.9 TDI** 09/96 - 09/99 66 -81 kW	**36-203130**	**36-134083**	Standardfahrwerk
B3	**110 1.9 TDI, 90 1.9 TDI** 10/99 - 09/01 66 -81 kW	**36-201884**	**36-134083**	Standardfahrwerk
B4	**1.0, 1.4, 1.6, 1.8, 1.8 Hybrid, 1.9 SDI, 100 1.6, 110 1.9 TDI, 2.0, 54 1.4, 57 1.7 SDI, 60 1.4, 64 1,9 D, 64 1.9 SDI, 68 1.9 SDI, 75 1.4 16V, 75 1.6, 90 1.8, 90 1.9 TDI** 11/95 - 07/05 37 -85 kW	**22-045027** **11-101291** SP	**19-028484** **11-106487** SP	
B6 Sport	**1.0, 1.4, 1.6, 1.8, 1.8 Hybrid, 1.9 SDI, 100 1.6, 110 1.9 TDI, 2.0, 54 1.4, 57 1.7 SDI, 60 1.4, 64 1,9 D, 64 1.9 SDI, 68 1.9 SDI, 75 1.4 16V, 75 1.6, 90 1.8, 90 1.9 TDI** 11/95 - 07/05 37 -85 kW	**22-041371** **11-101291** SP	**24-021227** **11-106470** SP	
B8	**1.0, 100 1.6, 110 1.9 TDI, 54 1.4, 57 1.7 SDI, 60 1.4, 64 1,9 D, 64 1.9 SDI, 68 1.9 SDI, 75 1.4 16V, 75 1.6, 90 1.8, 90 1.9 TDI** 11/95 - 12/01 37 -81 kW	**22-041364** **11-101291** SP	**24-021197** **11-106470** SP	
B12 PK	**1.4, 1.6, 1.8, 100 1.6, 2.0, 54 1.4, 60 1.4, 75 1.4 16V, 75 1.6, 90 1.8** 11/95 - 07/05 40 -85 kW	**46-190819**		siehe Gutachten VA: Tieferlegung lt. GA: 30 mm; Achslast bis: 865 kg HA: Tieferlegung lt. GA: 30 mm; Achslast bis: 790 kg
B12 PK	**1.9 SDI, 110 1.9 TDI, 57 1.7 SDI, 64 1,9 D, 64 1.9 SDI, 68 1.9 SDI, 90 1.9 TDI** 12/95 - 09/01 42 -81 kW	**46-190840**		siehe Gutachten VA: Tieferlegung lt. GA: 30 mm; Achslast bis: 900 kg HA: Tieferlegung lt. GA: 30 mm; Achslast bis: 790 kg
VW POLO Variant (6KV5)				
B1	**1.4, 1.4 16V, 1.6, 1.7 SDI, 1.8, 1.9 SDI, 1.9 TDI** 06/98 - 09/01 40 -81 kW	**12-117659**	**12-117239**	VA: mit Kugellager HA: ohne Kugellager
B2	**1.4, 1.4 16V, 1.6, 1.7 SDI, 1.8, 1.9 SDI, 1.9 TDI** 06/98 - 09/01 40 -81 kW	**17-104029** **11-101291** SP		
B3	**1.4, 1.6** 05/97 - 09/99 40 -74 kW	**37-131425**	**36-134106**	Standardfahrwerk
B3	**1.4, 1.4 16V, 1.6** 10/99 - 09/01 40 -74 kW	**36-197965**	**36-203109**	Standardfahrwerk

V

				
VW				
VW POLO Variant (6KV5)				
B3	**1.4, 1.4 16V, 1.6, 1.7 SDI, 1.8, 1.9 SDI, 1.9 TDI** 10/99 - 09/01 40 -81 kW		**36-200825**	Standardfahrwerk; Verstärkte Ausführung .
B3	**1.8, 1.9 TDI** 05/97 - 09/99 66 -81 kW	**36-203130**	**36-134106**	Standardfahrwerk
B3	**1.8, 1.9 TDI** 10/99 - 09/01 66 -81 kW	**36-201884**	**36-203109**	Standardfahrwerk
B3	**1.7 SDI** 08/97 - 09/99 42 kW	**36-203123**	**36-134106**	Standardfahrwerk
B3	**1.7 SDI** 10/99 - 09/01 42 kW	**36-201884**	**36-203109**	Standardfahrwerk
B3	**1.9 SDI** 06/97 - 09/99 47 kW	**36-203130**	**36-134106**	Standardfahrwerk
B3	**1.9 SDI** 10/99 - 09/01 47 -50 kW	**36-197965**	**36-203109**	Standardfahrwerk
B4	**1.4, 1.4 16V, 1.6, 1.7 SDI, 1.8, 1.9 SDI, 1.9 TDI** 06/98 - 09/01 40 -81 kW	**22-045010** **11-101291** SP		
B6 Sport	**1.4, 1.4 16V, 1.6, 1.7 SDI, 1.8, 1.9 SDI, 1.9 TDI** 06/98 - 09/01 40 -81 kW	**35-043911** **11-101291** SP	**24-026192** **11-101352** SP	
B8	**1.4, 1.4 16V, 1.6, 1.7 SDI, 1.8, 1.9 SDI, 1.9 TDI** 06/98 - 09/01 40 -81 kW	**35-043911**	**24-026208** **11-101352** SP	
VW POLO (6N2)				
B1	**1.0, 1.4, 1.4 16V, 1.4 TDI, 1.6 16V GTI, 1.7 SDI, 1.9 D, 1.9 SDI** 10/99 - 12/00 37 -92 kW	**12-116959**		Standardfahrwerk VA: mit Kugellager
B1	**1.0, 1.2, 1.4, 1.4 16V, 1.4 TDI, 1.6 16V GTI, 1.7 SDI, 1.9 D, 1.9 SDI** 01/01 - 10/01 37 -92 kW	**12-117741**		VA: ohne Kugellager
B2	**1.0, 1.2, 1.4, 1.4 16V, 1.4 TDI, 1.7 SDI, 1.9 D, 1.9 SDI** 10/99 - 10/01 37 -74 kW	**17-106405** **11-101307** SP	**15-104311** **11-106470** SP	
B3	**1.4, 1.4 16V** 10/99 - 09/01 40 -74 kW	**37-131401**	**36-130900**	Standardfahrwerk
B3	**1.4 TDI, 1.7 SDI, 1.9 D, 1.9 SDI** 10/99 - 09/01 44 -66 kW	**37-131418**	**36-130900**	Standardfahrwerk
B4	**1.0, 1.2, 1.4, 1.4 16V, 1.4 TDI, 1.7 SDI, 1.9 D, 1.9 SDI** 10/99 - 10/01 37 -74 kW	**22-044761** **11-101307** SP	**19-128863** **11-106470** SP	
B6 Sport	**1.0, 1.2, 1.4, 1.4 16V, 1.4 TDI, 1.6 16V GTI, 1.7 SDI, 1.9 D, 1.9 SDI** 10/99 - 10/01 37 -92 kW	**22-041371** **11-101307** SP	**24-021227** **11-106470** SP	
B8	**1.0, 1.2, 1.4, 1.4 16V, 1.4 TDI, 1.6 16V GTI, 1.7 SDI, 1.9 D, 1.9 SDI** 10/99 - 10/01 37 -92 kW	**22-041364** **11-101307** SP	**24-021197** **11-106470** SP	
B12 PK	**1.0, 1.2, 1.4, 1.4 16V** 10/99 - 10/01 37 -74 kW	**46-190802**		siehe Gutachten VA: Tieferlegung lt. GA: 30 mm; Achslast bis: 800 kg HA: Tieferlegung lt. GA: 30 mm; Achslast bis: 780 kg

V

			

VW

VW POLO (6N2)

B12 PK	**1.4, 1.4 16V, 1.4 TDI, 1.6 16V GTI, 1.7 SDI, 1.9 D, 1.9 SDI** 10/99 - 09/01 40 -92 kW	**46-190796**		siehe Gutachten VA: Tieferlegung lt. GA: 30 mm; Achslast bis: 850 kg HA: Tieferlegung lt. GA: 30 mm; Achslast bis: 780 kg
B12 SL	**1.0, 1.2, 1.4, 1.4 16V, 1.6 16V GTI** 10/99 - 10/01 37 -92 kW	**46-190772**		siehe Gutachten VA: Tieferlegung lt. GA: 45-50 mm; Achslast bis: 830 kg HA: Tieferlegung lt. GA: 30-35 mm; Achslast bis: 780 kg
B14	**1.0, 1.2, 1.4, 1.4 16V, 1.4 TDI, 1.6 16V GTI, 1.7 SDI, 1.9 D, 1.9 SDI** 10/99 - 10/01 37 -92 kW	**47-081888**		siehe Gutachten VA: Tieferlegung lt. GA: 30-50 mm; Achslast bis: 900 kg HA: Tieferlegung lt. GA: 20-40 mm; Achslast bis: 780 kg
B16 PSS9	**1.0, 1.2, 1.4, 1.4 16V, 1.4 TDI, 1.6 16V GTI, 1.7 SDI, 1.9 D, 1.9 SDI** 10/99 - 10/01 37 -92 kW	**48-081894**		siehe Gutachten VA: Tieferlegung lt. GA: 30-50 mm; Achslast bis: 900 kg HA: Tieferlegung lt. GA: 20-40 mm; Achslast bis: 780 kg

VW POLO (9N_)

B1	**1.2, 1.2 12V, 1.4, 1.4 16V, 1.4 FSI, 1.4 TDI, 1.6, 1.6 16V, 1.6 Flex, 1.8 GTI, 1.9 SDI, 1.9 TDI, 2.0, 2.0 Total Flex** 10/01 - 04/09 40 -110 kW	**12-224395**		VA: mit Kugellager; für PR-Nr.: G11/G12/G29/G30
B1	**1.2, 1.2 12V, 1.4, 1.4 16V, 1.4 FSI, 1.4 TDI, 1.6, 1.6 16V, 1.6 Flex, 1.8 GTI, 1.9 SDI, 1.9 TDI, 2.0, 2.0 Total Flex** 10/01 - 04/09 40 -110 kW	**12-225323**	**12-117079**	VA: mit Kugellager; ohne Sportfahrwerk; ohne Schlechtwegeausführung HA: ohne Kugellager; Material: Gummi/Metall; Material: Aluminium
B3	**1.2, 1.2 12V** 10/01 - 11/09 40 -51 kW	**37-160692**	*36-160716*	Standardfahrwerk
B3	**1.4, 1.4 16V, 1.4 FSI** 02/02 - 11/09 55 -74 kW	**37-160678**	*36-160716*	Standardfahrwerk
B3	**1.4 TDI, 1.6 16V, 1.9 SDI, 1.9 TDI** 11/03 - 11/09 47 -96 kW	**37-160654**	*36-160716*	Standardfahrwerk
B4	**1.2, 1.2 12V, 1.4, 1.4 16V, 1.4 FSI, 1.4 TDI, 1.6, 1.6 16V, 1.6 Flex, 1.9 SDI, 1.9 TDI, 2.0, 2.0 Total Flex** 10/01 - 04/09 40 -96 kW	**22-105813** **11-101321** SP	**19-109572** **11-115755** SP	Standardfahrwerk; Schlechtwegeausführung; Baumuster: G27;G11
B6 Sport	**1.2, 1.2 12V, 1.4, 1.4 16V, 1.4 FSI, 1.4 TDI, 1.6, 1.6 16V, 1.6 Flex, 1.9 SDI, 1.9 TDI, 2.0, 2.0 Total Flex** 10/01 - 04/09 40 -96 kW	**35-052173**	**24-067898** **11-106470** SP	Standardfahrwerk; Schlechtwegeausführung; Baumuster: G27;G11
B8	**1.2, 1.2 12V, 1.4, 1.4 16V, 1.4 FSI, 1.4 TDI, 1.6, 1.6 16V, 1.6 Flex, 1.8 GTI, 1.8 GTi Cup Edition, 1.9 SDI, 1.9 TDI, 2.0, 2.0 Total Flex** 10/01 - 04/09 40 -132 kW	**35-052180**	**24-067904** **11-106470** SP	Sportfahrwerk; Baumuster: G29;G30
B12 PK	**1.2, 1.2 12V, 1.4 16V, 1.4 FSI, 1.6, 1.6 16V, 1.6 Flex** 10/01 - 04/09 40 -77 kW	**46-183927**		Baumuster: G29,G30; siehe Gutachten VA: Tieferlegung lt. GA: 30 mm; Achslast bis: 870 kg HA: Tieferlegung lt. GA: 30 mm; Achslast bis: 840 kg
B12 PK	**1.8 GTI, 1.8 GTi Cup Edition** 09/05 - 11/09 110 -132 kW	**46-183934**		Baumuster: G29,G30; siehe Gutachten VA: Tieferlegung lt. GA: 20 mm; Achslast bis: 960 kg HA: Tieferlegung lt. GA: 20 mm; Achslast bis: 840 kg
B12 PK	**1.4 TDI, 1.9 SDI, 1.9 TDI** 11/03 - 11/09 47 -96 kW	**46-183934**		Baumuster: G29,G30; siehe Gutachten VA: Tieferlegung lt. GA: 30 mm; Achslast bis: 960 kg HA: Tieferlegung lt. GA: 30 mm; Achslast bis: 840 kg
B12 SL	**1.2, 1.2 12V, 1.4 16V, 1.4 FSI, 1.6, 1.6 16V, 1.6 Flex** 10/01 - 04/09 40 -77 kW	**46-183736**		Baumuster: G29,G30; siehe Gutachten VA: Tieferlegung lt. GA: 45-50 mm; Achslast bis: 870 kg HA: Tieferlegung lt. GA: 30-35 mm; Achslast bis: 800 kg

V

			

VW

VW POLO (9N_)

B14	**1.2, 1.2 12V, 1.4, 1.4 16V, 1.4 FSI, 1.4 TDI, 1.6, 1.6 16V, 1.6 Flex, 1.9 SDI, 1.9 TDI, 2.0, 2.0 Total Flex** 10/01 - 04/09 40 -96 kW	**47-146914**		Standardfahrwerk; siehe Gutachten VA: Tieferlegung lt. GA: 30-50 mm; Achslast bis: 960 kg HA: Tieferlegung lt. GA: 30-45 mm; Achslast bis: 835 kg
B14	**1.2, 1.2 12V, 1.4, 1.4 16V, 1.4 FSI, 1.4 TDI, 1.6, 1.6 16V, 1.6 Flex, 1.8 GTI, 1.8 GTi Cup Edition, 1.9 SDI, 1.9 TDI, 2.0, 2.0 Total Flex** 10/01 - 04/09 40 -132 kW	**47-146914**		Sportfahrwerk; siehe Gutachten VA: Tieferlegung lt. GA: 15-35 mm; Achslast bis: 960 kg HA: Tieferlegung lt. GA: 15-30 mm; Achslast bis: 835 kg
B14	**1.2, 1.2 12V, 1.4, 1.4 16V, 1.4 FSI, 1.4 TDI, 1.6, 1.6 16V, 1.6 Flex, 1.9 SDI, 1.9 TDI, 2.0, 2.0 Total Flex** 10/01 - 04/09 40 -96 kW	**47-146914**		Schlechtwegeausführung; Baumuster: Cross, Fun; siehe Gutachten VA: Tieferlegung lt. GA: 45-65 mm; Achslast bis: 960 kg HA: Tieferlegung lt. GA: 45-60 mm; Achslast bis: 835 kg
B16 PSS9	**1.2, 1.2 12V, 1.4, 1.4 16V, 1.4 FSI, 1.4 TDI, 1.6, 1.6 16V, 1.6 Flex, 1.9 SDI, 1.9 TDI, 2.0, 2.0 Total Flex** 10/01 - 04/09 40 -96 kW	**48-146852**		Standardfahrwerk; siehe Gutachten VA: Tieferlegung lt. GA: 30-50 mm; Achslast bis: 960 kg HA: Tieferlegung lt. GA: 30-45 mm; Achslast bis: 835 kg
B16 PSS9	**1.2, 1.2 12V, 1.4, 1.4 16V, 1.4 FSI, 1.4 TDI, 1.6, 1.6 16V, 1.6 Flex, 1.9 SDI, 1.9 TDI, 2.0, 2.0 Total Flex** 10/01 - 04/09 40 -96 kW	**48-146852**		Schlechtwegeausführung; Baumuster: Cross; Fun; siehe Gutachten VA: Tieferlegung lt. GA: 45-65 mm; Achslast bis: 960 kg HA: Tieferlegung lt. GA: 45-60 mm; Achslast bis: 835 kg
B16 PSS9	**1.2, 1.2 12V, 1.4, 1.4 16V, 1.4 FSI, 1.4 TDI, 1.6, 1.6 16V, 1.6 Flex, 1.8 GTI, 1.8 GTi Cup Edition, 1.9 SDI, 1.9 TDI, 2.0, 2.0 Total Flex** 10/01 - 04/09 40 -132 kW	**48-146852**		Sportfahrwerk; siehe Gutachten VA: Tieferlegung lt. GA: 15-35 mm; Achslast bis: 960 kg HA: Tieferlegung lt. GA: 15-30 mm; Achslast bis: 835 kg

VW POLO Stufenheck

B1	**1.4, 1.4 TDI, 1.9 SDI** 09/02 - 47 -74 kW	**12-224395**	**12-117079**	VA: mit Kugellager; Schlechtwegeausführung; für PR-Nr.: G16 HA: ohne Kugellager; Material: Gummi/Metall; Material: Aluminium
B1	**1.4, 1.4 TDI, 1.9 SDI** 09/02 - 47 -74 kW	**12-225323**	**12-117079**	VA: mit Kugellager; ohne Sportfahrwerk HA: ohne Kugellager; Material: Gummi/Metall; Material: Aluminium
B3	**1.4** 07/03 - 55 -74 kW	**37-160692**	*36-160716*	Standardfahrwerk
B4	**1.0, 1.4, 1.4 TDI, 1.6, 1.9 SDI, 1.9 TDi, 2.0** 09/02 - 47 -85 kW	**22-105813** **11-101321** SP	**19-109589** **11-106470** SP	
B6 Sport	**1.0, 1.4, 1.4 TDI, 1.6, 1.9 SDI, 1.9 TDi, 2.0** 09/02 - 47 -85 kW	**35-052173**	**24-067898** **11-106470** SP	
B8	**1.0, 1.4, 1.4 TDI, 1.6, 1.9 SDI, 1.9 TDi, 2.0** 09/02 - 47 -85 kW	**35-052180**	**24-067904** **11-106470** SP	
B12 PK	**1.4** 07/03 - 55 -74 kW	**46-183927**		siehe Gutachten; Schaltgetriebe VA: Tieferlegung lt. GA: 30 mm; Achslast bis: 870 kg HA: Tieferlegung lt. GA: 30 mm; Achslast bis: 840 kg
B12 PK	**1.4 TDI, 1.9 SDI** 09/02 - 47 -55 kW	**46-183934**		siehe Gutachten VA: Tieferlegung lt. GA: 30 mm; Achslast bis: 960 kg HA: Tieferlegung lt. GA: 30 mm; Achslast bis: 840 kg
B14	**1.0, 1.4, 1.4 TDI, 1.6, 1.9 SDI, 1.9 TDi, 2.0** 09/02 - 47 -85 kW	**47-146914**		siehe Gutachten VA: Tieferlegung lt. GA: 30-50 mm; Achslast bis: 960 kg HA: Tieferlegung lt. GA: 30-45 mm; Achslast bis: 900 kg
B16 PSS9	**1.0, 1.4, 1.4 TDI, 1.6, 1.9 SDI, 1.9 TDi, 2.0** 09/02 - 47 -85 kW	**48-146852**		siehe Gutachten VA: Tieferlegung lt. GA: 30-50 mm; Achslast bis: 960 kg HA: Tieferlegung lt. GA: 30-45 mm; Achslast bis: 835 kg

V

VW

VW POLO (6R_)

B1	**1.2, 1.2 TDI, 1.2 TSI, 1.6 TDI** 06/09 - 44 -77 kW	**12-116966**	**12-226429**	VA: mit Kugellager HA: 08/10 ->; für PR-Nr.: 1JP/1JS
B1	**1.4, 1.4 BiFuel, 1.4 TSI, 1.6** 06/09 - 55 -103 kW	**12-116966**	**12-226429**	Motorcode: CGGB VA: mit Kugellager HA: 08/01 ->; für PR-Nr.: 1JP/1JS
B1	**1.4 GTI** 05/10 - 132 kW	**12-116966**	**12-226429**	VA: mit Kugellager HA: 08/10 ->; für PR-Nr.: 1JK
B1	**1.6 BiFuel** 01/11 - 60 kW		**12-226429**	HA: für PR-Nr.: 1JP/1JS
B3	**1.2, 1.2 TDI, 1.4, 1.4 BiFuel, 1.6 TDI** 06/09 - 44 -77 kW		**36-233571**	
B4	**1.2, 1.2 TDI, 1.2 TSI, 1.4, 1.4 BiFuel, 1.4 TSI, 1.6, 1.6 BiFuel, 1.6 TDI** 06/09 - 44 -103 kW	**22-183705**	**19-109572**	
B6 Sport	**1.2, 1.2 TDI, 1.2 TSI, 1.4, 1.4 BiFuel, 1.4 TSI, 1.6, 1.6 BiFuel, 1.6 TDI** 06/09 - 44 -103 kW	**35-168560**	**24-067898**	
B8	**1.2, 1.2 TDI, 1.2 TSI, 1.4, 1.4 BiFuel, 1.4 TSI, 1.6, 1.6 BiFuel, 1.6 TDI** 06/09 - 44 -103 kW	**35-168577**	**24-067904**	
B8	**1.4 GTI** 05/10 - 132 kW	**35-168577**	**24-067904**	
B12 PK	**1.2, 1.4, 1.4 TSI, 1.6** 06/09 - 44 -103 kW	**46-184450**		siehe Gutachten VA: Tieferlegung lt. GA: 25 mm; Achslast bis: 860 kg HA: Tieferlegung lt. GA: 30 mm; Achslast bis: 820 kg
B12 PK	**1.2 TSI** 06/09 - 63 -77 kW	**46-184450**		siehe Gutachten; Schaltgetriebe VA: Tieferlegung lt. GA: 25 mm; Achslast bis: 860 kg HA: Tieferlegung lt. GA: 30 mm; Achslast bis: 820 kg
B12 PK	**1.2 TSI** 06/09 - 63 -77 kW	**46-184467**		siehe Gutachten; Automatik VA: Tieferlegung lt. GA: 25 mm; Achslast bis: 940 kg HA: Tieferlegung lt. GA: 30 mm; Achslast bis: 820 kg
B12 PK	**1.4 GTI** 05/10 - 132 kW	**46-184467**		siehe Gutachten VA: Tieferlegung lt. GA: 15 mm; Achslast bis: 940 kg HA: Tieferlegung lt. GA: 20 mm; Achslast bis: 820 kg
B12 PK	**1.2 TDI, 1.6 TDI** 06/09 - 55 -77 kW	**46-184467**		siehe Gutachten VA: Tieferlegung lt. GA: 25 mm; Achslast bis: 940 kg HA: Tieferlegung lt. GA: 30 mm; Achslast bis: 820 kg
B14	**1.2, 1.2 TDI, 1.2 TSI, 1.4, 1.4 BiFuel, 1.4 TSI, 1.6, 1.6 BiFuel, 1.6 TDI** 06/09 - 44 -103 kW	**47-168091**		siehe Gutachten VA: Tieferlegung lt. GA: 35-50 mm; Achslast bis: 960 kg HA: Tieferlegung lt. GA: 30-45 mm; Achslast bis: 800 kg
B14	**1.4 GTI** 05/10 - 132 kW	**47-168091**		siehe Gutachten VA: Tieferlegung lt. GA: 20-35 mm; Achslast bis: 960 kg HA: Tieferlegung lt. GA: 10-30 mm; Achslast bis: 800 kg
B16 PSS9	**1.2, 1.2 TDI, 1.2 TSI, 1.4, 1.4 BiFuel, 1.4 TSI, 1.6, 1.6 BiFuel, 1.6 TDI** 06/09 - 44 -103 kW	**48-168229**		siehe Gutachten VA: Tieferlegung lt. GA: 35-50 mm; Achslast bis: 960 kg HA: Tieferlegung lt. GA: 30-45 mm; Achslast bis: 800 kg
B16 PSS9	**1.4 GTI** 05/10 - 132 kW	**48-168229**		siehe Gutachten VA: Tieferlegung lt. GA: 20-35 mm; Achslast bis: 960 kg HA: Tieferlegung lt. GA: 10-30 mm; Achslast bis: 800 kg

VW POLO Stufenheck

B4	**1.4, 1.6, 1.6 TDI** 06/09 - 55 -77 kW	**22-105813** **11-101321** SP	**19-109589** **11-106470** SP	
B6 Sport	**1.4, 1.6, 1.6 TDI** 06/09 - 55 -77 kW	**35-052173**	**24-067898** **11-106470** SP	
B8	**1.4, 1.6, 1.6 TDI** 06/09 - 55 -77 kW	**35-052180**	**24-067904** **11-106470** SP	

			
VW			
VW QUANTUM			
B4 **1.8, 1.8 Álcool, 1.8 Hybrid, 2.0, 2.0 Hybrid** 04/85 - 08/94 66 -118 kW	**21-030406** **11-101307** SP	*19-019659* **11-101352** SP	Standardfahrwerk VA: Øa: 50 mm
B6 Sport **1.8, 1.8 Álcool, 1.8 Hybrid, 2.0, 2.0 Hybrid** 04/85 - 08/94 66 -118 kW	**34-030059**	**11-101352** SP	Standardfahrwerk VA: Øa: 50 mm
VW QUANTUM			
B4 **1.6, 1.8, 1.8 Álcool, 1.8 Hybrid, 1.9 TD, 2.0, 2.0 Álcool, 2.0 Hybrid** 08/90 - 07/05 55 -92 kW	**21-030406** **11-101307** SP	*19-019659* **11-101352** SP	Standardfahrwerk VA: Øa: 50 mm
B6 Sport **1.6, 1.8, 1.8 Álcool, 1.8 Hybrid, 1.9 TD, 2.0, 2.0 Álcool, 2.0 Hybrid** CH-Nr. - 07/05 55 -92 kW	**34-030059**	**11-101352** SP	CH.Nr.: 312513031 ->; ohne Schlechtwegeausführung VA: Øa: 50 mm
VW SANTANA (32B)			
B1 **1.3, 1.3 CX, 1.6, 1.6 D, 1.6 TD, 1.8, 1.9, 2.0, 2.1** 08/81 - 12/83 40 -85 kW	**12-116768**		VA: mit Kugellager; Dicke: 37 mm; Øi: 14 mm
B1 **1.3, 1.3 CX, 1.6, 1.6 D, 1.6 TD, 1.8, 1.9, 2.0, 2.1** 08/81 - 12/83 40 -85 kW	**12-117475**		VA: mit Kugellager; Dicke: 41 mm; Øi: 14 mm; Material: Gummi/Metall
B2 **1.3, 1.6, 1.6 D, 1.6 TD, 1.8, 1.9, 2.1** 08/81 - 03/83 40 -85 kW	**16-031296** **11-101307** SP		-> CH.Nr.: 32-D-155 157 VA: Øa: 50 mm
B2 **1.3, 1.3 CX, 1.6, 1.6 D, 1.6 TD, 1.8, 1.9, 2.1** 04/83 - 12/83 40 -85 kW	**16-031296** **11-101307** SP	**15-069122** **11-101352** SP	CH.Nr.: 32-D-155 158 ->; VA: Øa: 50 mm
B2 **1.6** 08/81 - 12/82 63 kW	**16-031296** **11-101307** SP		VA: Øa: 50 mm
B2 **2.0** 08/83 - 12/84 85 kW	**16-031296** **11-101307** SP	**15-069122** **11-101352** SP	VA: Øa: 50 mm
B3 **1.3, 1.3 CX, 1.6, 1.8** 08/82 - 12/84 44 -66 kW	*36-134298*	**36-234981**	Standardfahrwerk
B3 **1.6 D, 1.6 TD, 1.9, 2.0, 2.1** 08/81 - 12/84 40 -85 kW	*36-134397*	**36-234981**	Standardfahrwerk
B4 **1.3, 1.6, 1.6 D, 1.6 TD, 1.8, 1.9, 2.1** 08/81 - 03/83 40 -85 kW	**21-030406** **11-101307** SP	*19-019932* **11-101352** SP	-> CH.Nr.: 32-D-155 157 VA: Øa: 50 mm
B4 **1.3, 1.3 CX, 1.6, 1.6 D, 1.6 TD, 1.8, 1.9, 2.1** 04/83 - 12/83 40 -85 kW	**21-030406** **11-101307** SP	*19-019659* **11-101352** SP	CH.Nr.: 32-D-155 158 ->; VA: Øa: 50 mm
B4 **1.6** 08/81 - 12/82 63 kW	**21-030406** **11-101307** SP	*19-019932* **11-101352** SP	VA: Øa: 50 mm
B4 **2.0** 08/83 - 12/84 85 kW	**21-030406** **11-101307** SP	*19-019659* **11-101352** SP	VA: Øa: 50 mm
B6 Sport **1.3, 1.3 CX, 1.6, 1.6 D, 1.6 TD, 1.8, 1.9, 2.0, 2.1** 08/81 - 12/83 40 -85 kW	**34-030059**	**11-101352** SP	VA: Øa: 50 mm
VW SANTANA			
B1 **1.8, 1.8 Alcohol, 1.8 GL, 2.0 Alcohol** 02/84 - 07/94 66 -118 kW	**12-116768**		VA: mit Kugellager; Dicke: 37 mm; Øi: 14 mm

V

				
VW				
VW SANTANA				
B1	**1.8, 1.8 Alcohol, 1.8 GL, 2.0 Alcohol** 02/84 - 07/94 66 -118 kW	**12-117475**		VA: mit Kugellager; Dicke: 41 mm; Øi: 14 mm; Material: Gummi/Metall
B2	**1.8, 1.8 Alcohol, 1.8 GL, 2.0 Alcohol** 02/84 - 07/94 66 -118 kW	**16-031296** **11-101307** SP	**15-069122** **11-101352** SP	VA: Øa: 50 mm
B3	**1.8, 1.8 Alcohol, 1.8 GL, 2.0 Alcohol** 02/84 - 07/94 66 -118 kW	*36-134298*	**36-234981**	Standardfahrwerk
B4	**1.8, 1.8 Alcohol, 1.8 GL, 2.0 Alcohol** 02/84 - 07/94 66 -118 kW	**21-030406** **11-101307** SP	*19-019659* **11-101352** SP	VA: Øa: 50 mm
B6 Sport	**1.8, 1.8 Alcohol, 1.8 GL, 2.0 Alcohol** 02/84 - 07/94 66 -118 kW	**34-030059**	**11-101352** SP	VA: Øa: 50 mm
VW SANTANA				
B2	**1.8** 01/95 - 63 kW		**15-062208** **11-101352** SP	Standardfahrwerk
B2	**1.8, 1.8 GLS, 1.8 i, 2.0 GLS** 08/94 - 66 -82 kW		**15-062208** **11-101352** SP	Standardfahrwerk
B4	**1.8, 1.8 GLS, 1.8 i, 2.0 GLS** 08/94 - 63 -82 kW	**22-045768** **11-101291** SP	**19-019949** **11-101352** SP	Standardfahrwerk
B6 Sport	**1.8, 1.8 GLS, 1.8 i, 2.0 GLS** 08/94 - 63 -82 kW	**22-040589** **11-101291** SP	**24-015974** **11-101352** SP	
B8	**1.8, 1.8 GLS, 1.8 i, 2.0 GLS** 08/94 - 63 -82 kW	*22-043092* **11-101291** SP	*24-026017* **11-101352** SP	
VW SANTANA Variant				
B1	**1.8** 04/85 - 02/88 66 -71 kW	**12-117475**		VA: mit Kugellager; Dicke: 41 mm; Øi: 14 mm; Material: Gummi/Metall
B1	**1.8** 04/85 - 02/88 66 -71 kW	**12-116768**		VA: mit Kugellager; Dicke: 37 mm; Øi: 14 mm
B2	**1.8** 04/85 - 02/88 66 -71 kW	**16-031296** **11-101307** SP	**15-069122**	Standardfahrwerk VA: Øa: 50 mm
B4	**1.8** 04/85 - 02/88 66 -71 kW	**21-030406** **11-101307** SP	*19-019659* **11-101352** SP	Standardfahrwerk VA: Øa: 50 mm
B6 Sport	**1.8** 04/85 - 02/88 66 -71 kW	**34-030059**		ohne Schlechtwegeausführung VA: Øa: 50 mm
VW SANTANA Variant				
B1	**1.8** 03/88 - 07/93 66 -71 kW	**12-116775**		-> CH.Nr.: 31-P-026435 VA: Øi: 14 mm; Øa: 126 mm; Material: Gummi/Metall; mit Kugellager
B1	**1.8** 03/88 - 07/96 63 -72 kW	**12-117659**		VA: mit Kugellager
B2	**1.8** 03/88 - 07/93 66 -71 kW	**17-047166** **11-101291** SP	**15-062208** **11-101352** SP	-> CH.Nr.: 31-P-026 435; Standardfahrwerk
B2	**1.8** 03/88 - 07/96 63 -72 kW	**17-105248** **11-101291** SP	**15-105257** **11-101352** SP	nur für Fahrzeuge mit Plusachse; Schlechtwegeausführung
B2	**1.8** 08/93 - 07/96 63 -72 kW		**15-062208** **11-101352** SP	CH.Nr.: 31-P-026 436 ->; nur für Fahrzeuge mit Plusachse; Standardfahrwerk

V







VW				
VW SANTANA Variant				
B3	**1.8** 03/88 - 07/93 68 -71 kW	*36-130801*	**36-130795**	-> CH.Nr.: 31-P-026435; Standardfahrwerk
B3	**1.8** 03/88 - 07/93 68 -71 kW		**36-130870**	-> CH.Nr.: 31-P-026435; Standardfahrwerk; Verstärkte Ausführung .
B3	**1.8** 08/93 - 07/96 63 -72 kW	**36-130832**	**36-130917**	CH.Nr.: 31-P-026436 ->; Standardfahrwerk
B4	**1.8** 03/88 - 07/93 66 -71 kW	**21-031502** **11-101291** SP	**19-019949** **11-101352** SP	-> CH.Nr.: 31-P-026 435; Standardfahrwerk VA: nur für verschraubte Federbeine
B4	**1.8** 03/88 - 07/93 66 -71 kW	**22-041234** **11-101291** SP	**19-019949** **11-101352** SP	-> CH.Nr.: 31-P-026 435; Standardfahrwerk
B4	**1.8** 03/88 - 07/96 63 -72 kW	**22-045768** **11-101291** SP	**19-019949** **11-101352** SP	nur für Fahrzeuge mit Plusachse; Standardfahrwerk
B6 Sport	**1.8** 03/88 - 07/93 66 -71 kW	**22-004062** **11-101291** SP	**24-015974** **11-101352** SP	-> CH.Nr.: 31-P-026 435; nur für Fahrzeuge mit Basisachse
B6 Sport	**1.8** 03/88 - 07/96 63 -72 kW	**22-040589** **11-101291** SP	**24-015974** **11-101352** SP	nur für Fahrzeuge mit Plusachse
B8	**1.8** 03/88 - 07/93 66 -71 kW	*22-043085* **11-101291** SP	*24-026017* **11-101352** SP	-> CH.Nr.: 31-P-026 435; nur für Fahrzeuge mit Basisachse
B8	**1.8** 03/88 - 07/96 63 -72 kW	*22-043092* **11-101291** SP	*24-026017* **11-101352** SP	nur für Fahrzeuge mit Plusachse
VW SCIROCCO (53)				
B1	**1.1, 1.3, 1.5, 1.6** 02/74 - 07/80 37 -81 kW	**12-117369**		VA: Material: Gummi/Metall; mit Abstandshülse
B3	**1.1, 1.3, 1.5, 1.6** 02/74 - 07/80 37 -81 kW		**36-155095**	Standardfahrwerk
B4	**1.1, 1.3, 1.5, 1.6** 02/74 - 07/80 37 -81 kW	i.V. **21-030338**	**19-019550** **11-101345** SP	VA: nur für verschraubte Federbeine
B6 Sport	**1.1, 1.3, 1.5, 1.6** 02/74 - 07/80 37 -81 kW	i.V. **34-001370**	**24-008372**	VA: nur für verschraubte Federbeine
B8	**1.1, 1.3, 1.5, 1.6** 02/74 - 07/80 37 -81 kW	i.V. **34-001370**	**24-015141**	VA: nur für verschraubte Federbeine
B12 PK	**1.3, 1.5, 1.6** 06/76 - 07/80 44 -81 kW	**46-189868**		nur für verschraubte Federbeine; siehe Gutachten VA: Tieferlegung lt. GA: 30-40 mm; Achslast bis: 785 kg HA: Tieferlegung lt. GA: 30 mm; Achslast bis: 630 kg
MS	**1.1, 1.3, 1.5, 1.6** 02/74 - 07/80 37 -81 kW		*24-008341*	Baumuster: Race Gruppe N HA: Kenngröße: 200/73
MS	**1.1, 1.3, 1.5, 1.6** 02/74 - 07/80 37 -81 kW	**34-184530**	*24-008341*	Baumuster: Race Gruppe N VA: Kenngröße: 250/73; nur für verschraubte Federbeine HA: Kenngröße: 200/73
MS	**1.1, 1.3, 1.5, 1.6** 02/74 - 07/80 37 -81 kW	*35-603207*	*24-236997*	Baumuster: Rennen Gruppe A+H+2 VA: Kenngröße: 230/80; höhenverstellbar HA: Kenngröße: 200/73; mit Unibal-Gelenklager
MS	**1.1, 1.3, 1.5, 1.6** 02/74 - 07/80 37 -81 kW		*24-006576*	Baumuster: Rallye Gruppe N HA: Kenngröße: 150/45
VW SCIROCCO (53B)				
B1	**1.3, 1.5, 1.6, 1.8, 1.8 16V** 08/80 - 07/89 44 -102 kW	**12-117369**		VA: Material: Gummi/Metall; mit Abstandshülse

				
VW				
VW SCIROCCO (53B)				
B3	**1.3, 1.5, 1.6, 1.8, 1.8 16V** 08/80 - 07/89 44 -102 kW	**36-131105**	**36-155095**	Standardfahrwerk
B3	**1.3, 1.5, 1.6, 1.8, 1.8 16V** 08/80 - 07/89 44 -102 kW		**36-155095**	Standardfahrwerk; Verstärkte Ausführung .
B4	**1.3, 1.5, 1.6, 1.8, 1.8 16V** 08/80 - 07/89 44 -102 kW	**21-030338**	**19-019550** **11-101345** SP	VA: nur für verschraubte Federbeine
B6 Sport	**1.3, 1.5, 1.6, 1.8, 1.8 16V** 08/80 - 07/89 44 -102 kW	**34-001370**	**24-008372**	VA: nur für verschraubte Federbeine
B8	**1.3, 1.5, 1.6, 1.8, 1.8 16V** 08/80 - 07/89 44 -102 kW	**34-001370**	**24-015141**	VA: nur für verschraubte Federbeine
B12 PK	**1.3, 1.5, 1.6, 1.8, 1.8 16V** 08/80 - 07/89 44 -102 kW	**46-189868**		nur für verschraubte Federbeine; siehe Gutachten VA: Tieferlegung lt. GA: 30-40 mm; Achslast bis: 785 kg HA: Tieferlegung lt. GA: 30 mm; Achslast bis: 630 kg
MS	**1.3, 1.5, 1.6, 1.8, 1.8 16V** 08/80 - 07/89 44 -102 kW		*24-008341*	Baumuster: Race Gruppe N HA: Kenngröße: 200/73
MS	**1.3, 1.5, 1.6, 1.8, 1.8 16V** 08/80 - 07/89 44 -102 kW	**34-184530**	*24-008341*	Baumuster: Race Gruppe N VA: Kenngröße: 250/73; nur für verschraubte Federbeine HA: Kenngröße: 200/73
MS	**1.3, 1.5, 1.6, 1.8, 1.8 16V** 08/80 - 07/89 44 -102 kW	*35-603207*	*24-236997*	Baumuster: Rennen Gruppe A+H+2 VA: Kenngröße: 230/80; höhenverstellbar HA: Kenngröße: 200/73; mit Unibal-Gelenklager
MS	**1.3, 1.5, 1.6, 1.8, 1.8 16V** 08/80 - 07/89 44 -102 kW		*24-006576*	Baumuster: Rallye Gruppe N HA: Kenngröße: 150/45
VW SCIROCCO (137)				
B1	**1.4 TSI, 2.0 R, 2.0 TDI, 2.0 TSI** 05/08 - 90 -195 kW	**12-224074**	**12-224081**	VA: mit Kugellager HA: ohne Kugellager
B3	**1.4 TSI** 05/08 - 90 -118 kW	**36-241149**	**36-241132**	Standardfahrwerk VA: Schaltgetriebe; Øa: 50 mm
B3	**1.4 TSI** 05/08 - 90 -118 kW	**36-199624**		Standardfahrwerk VA: Automatik; Øa: 50 mm
B3	**2.0 TSI** 05/08 - 05/11 147 -155 kW	**36-199624**	**36-241132**	Standardfahrwerk VA: Schaltgetriebe; Øa: 50 mm
B3	**2.0 TSI** 05/08 - 05/11 147 -155 kW	**36-199600**		Standardfahrwerk; Automatik; Øa: 50 mm
B3	**2.0 TDI** 05/09 - 100 -125 kW	**36-199600**	**36-241132**	Standardfahrwerk; Øa: 50 mm
B4	**1.4 TSI, 2.0 TDI, 2.0 TSI** 05/08 - 90 -155 kW	**22-131614**	**19-127439**	Standardfahrwerk VA: Øa: 55 mm
B4	**1.4 TSI, 2.0 TDI, 2.0 TSI** 05/08 - 90 -155 kW	**22-139191**	**19-127439**	Sportfahrwerk VA: Øa: 55 mm
B6 Sport	**1.4 TSI, 2.0 TDI, 2.0 TSI** 05/08 - 90 -155 kW	**35-108177**	**24-172936**	VA: Øa: 55 mm
B6 Sport	**2.0 R** 11/09 - 188 -195 kW	**35-108191**	**24-178006**	ohne elektr. Dämpfkraftregulierung VA: Øa: 55 mm
B8	**1.4 TSI, 2.0 TDI, 2.0 TSI** 05/08 - 90 -155 kW	**35-108191**	**24-178006**	VA: Øa: 55 mm

			
VW			
VW SCIROCCO (137)			
B12 PK **1.4 TSI, 2.0 TDI, 2.0 TSI** 05/08 - 90 -155 kW	**46-184382**		DCC muss fachgerecht stillgelegt werden; Außendurchmesser Federbein vorn 55 mm; siehe Gutachten VA: Tieferlegung lt. GA: 25-30 mm; Achslast bis: 1050 kg HA: Tieferlegung lt. GA: 20 mm; Achslast bis: 770 kg
B12 PK **1.4 TSI, 2.0 TDI** 08/08 - 90 -130 kW	**46-240194**		DCC muss fachgerecht stillgelegt werden; ohne elektr. Dämpfkraftregulierung; siehe Gutachten VA: Tieferlegung lt. GA: 25-30 mm; Achslast bis: 1080 kg HA: Tieferlegung lt. GA: 20 mm; Achslast bis: 770 kg
B12 PK **2.0 R** 11/09 - 188 -195 kW	**46-184382**		DCC muss fachgerecht stillgelegt werden; Außendurchmesser Federbein vorn 55 mm; siehe Gutachten VA: Tieferlegung lt. GA: 15 mm; Achslast bis: 1050 kg HA: Tieferlegung lt. GA: 10 mm; Achslast bis: 770 kg
B14 **1.4 TSI, 2.0 TDI, 2.0 TSI** 05/08 - 90 -155 kW	**47-158283**		Øa: 55 mm; DCC muss fachgerecht stillgelegt werden; siehe Gutachten VA: Tieferlegung lt. GA: 20-40 mm; Achslast bis: 1110 kg HA: Tieferlegung lt. GA: 20-40 mm; Achslast bis: 800 kg
B14 **2.0 R** 11/09 - 188 -195 kW	**47-158283**		Øa: 55 mm; DCC muss fachgerecht stillgelegt werden; siehe Gutachten VA: Tieferlegung lt. GA: 10-30 mm; Achslast bis: 1110 kg HA: Tieferlegung lt. GA: 10-30 mm; Achslast bis: 800 kg
B16 PSS10 **1.4 TSI, 2.0 TDI, 2.0 TSI** 05/08 - 90 -155 kW	**48-158176**		Øa: 55 mm; DCC muss fachgerecht stillgelegt werden; siehe Gutachten VA: Tieferlegung lt. GA: 20-40 mm; Achslast bis: 1110 kg HA: Tieferlegung lt. GA: 20-40 mm; Achslast bis: 800 kg
B16 PSS10 **2.0 R** 11/09 - 188 -195 kW	**48-158176**		Øa: 55 mm; DCC muss fachgerecht stillgelegt werden; siehe Gutachten VA: Tieferlegung lt. GA: 10-30 mm; Achslast bis: 1110 kg HA: Tieferlegung lt. GA: 10-30 mm; Achslast bis: 800 kg
B16 RC **1.4 TSI, 2.0 TDI, 2.0 TSI** 05/08 - 90 -155 kW	**14-230615** iRC **49-196849**		Øa: 55 mm; DCC muss fachgerecht stillgelegt werden; Baumuster: G07, G08, G09, G11; siehe Gutachten VA: Tieferlegung lt. GA: 20-40 mm; Achslast bis: 1110 kg HA: Tieferlegung lt. GA: 20-40 mm; Achslast bis: 1040 kg
B16 RC **2.0 R** 11/09 - 188 -195 kW	**14-230615** iRC **49-196849**		Øa: 55 mm; DCC muss fachgerecht stillgelegt werden; Baumuster: G07, G08, G09, G11; siehe Gutachten VA: Tieferlegung lt. GA: 10-30 mm; Achslast bis: 1140 kg HA: Tieferlegung lt. GA: 10-30 mm; Achslast bis: 1040 kg
B16 BCS **2.0 R** 11/09 - 188 -195 kW	**48-215909**		Øa: 55 mm; DCC muss fachgerecht stillgelegt werden; siehe Gutachten VA: Tieferlegung lt. GA: 20-30 mm; Achslast bis: 1140 kg HA: Tieferlegung lt. GA: 10-30 mm; Achslast bis: 1040 kg
B16 BCS **2.0 TDI, 2.0 TSI** 05/08 - 125 -155 kW	**48-215909**		Øa: 55 mm; DCC muss fachgerecht stillgelegt werden; siehe Gutachten VA: Tieferlegung lt. GA: 30-40 mm; Achslast bis: 1140 kg HA: Tieferlegung lt. GA: 20-40 mm; Achslast bis: 1040 kg
VW SHARAN (7M8, 7M9, 7M6)			
B1 **1.8 T 20V, 1.9 TDI, 1.9 TDI 4motion, 2.0, 2.0 16V, 2.0 TDI, 2.8 V6 24V, 2.8 V6 24V 4motion, 2.8 VR6, 2.8 VR6 Syncro** 11/96 - 03/10 66 -150 kW	**12-117659**		VA: mit Kugellager
B3 **1.8 T 20V, 1.9 TDI, 2.0, 2.0 16V** 09/95 - 03/10 66 -110 kW	**37-134051**	**38-131257**	Standardfahrwerk
B3 **1.8 T 20V, 1.9 TDI, 2.0, 2.0 16V** 09/95 - 03/10 66 -110 kW	**37-134327**	**38-131264**	Standardfahrwerk; Verstärkte Ausführung .
B3 **1.9 TDI 4motion, 2.8 V6 24V 4motion, 2.8 VR6 Syncro** 11/96 - 03/10 85 -150 kW	**37-134457**	**38-131271**	Standardfahrwerk
B3 **2.0 TDI, 2.8 V6 24V, 2.8 VR6** 09/95 - 03/10 103 -150 kW	**37-134327**	**38-131264**	Standardfahrwerk
B3 **2.0 TDI, 2.8 V6 24V, 2.8 VR6** 09/95 - 03/10 103 -150 kW	**37-134457**	**38-131271**	Standardfahrwerk; Verstärkte Ausführung .

V

				
VW				
VW SHARAN (7M8, 7M9, 7M6)				
B4	**1.8 T 20V, 1.9 TDI, 2.0, 2.0 16V, 2.0 TDI, 2.8 V6 24V, 2.8 VR6** 09/95 - 03/10 66 -150 kW	**22-046796**	**19-061078**	Standardfahrwerk
B4	**1.9 TDI 4motion, 2.8 V6 24V 4motion, 2.8 VR6 Syncro** 11/96 - 03/10 85 -150 kW	**22-046796**	**19-061078**	
B6 Sport	**1.8 T 20V, 1.9 TDI, 1.9 TDI 4motion, 2.0, 2.0 16V, 2.0 TDI, 2.8 V6 24V, 2.8 V6 24V 4motion, 2.8 VR6, 2.8 VR6 Syncro** 11/96 - 03/10 66 -150 kW	**35-103509**	**24-103527**	Standardfahrwerk
B8	**1.8 T 20V, 1.9 TDI, 1.9 TDI 4motion, 2.0, 2.0 16V, 2.0 TDI, 2.8 V6 24V, 2.8 V6 24V 4motion, 2.8 VR6, 2.8 VR6 Syncro** 11/96 - 03/10 66 -150 kW	**35-103516**	**24-103534**	Sportfahrwerk
B12 PK	**1.8 T 20V, 2.0, 2.0 16V** 09/95 - 03/10 85 -110 kW	**46-192172**		siehe Gutachten VA: Tieferlegung lt. GA: 30 mm; Achslast bis: 1240 kg HA: Tieferlegung lt. GA: 30 mm; Achslast bis: 1355 kg
B12 PK	**1.9 TDI, 2.0 TDI, 2.8 V6 24V, 2.8 VR6** 09/95 - 03/10 66 -150 kW	**46-192165**		siehe Gutachten VA: Tieferlegung lt. GA: 30 mm; Achslast bis: 1260 kg HA: Tieferlegung lt. GA: 30 mm; Achslast bis: 1355 kg
VW SHARAN (7N)				
B1	**1.4 TSI, 1.8 TSI, 2.0 TDI, 2.0 TDI 4motion, 2.0 TSI** 05/10 - 85 -147 kW	**12-226580**	**12-226535**	HA: ohne Kugellager; für PR-Nr.: F4E/F4F/F5Z; für PR-Nr.: 1JA/1JC
B4	**1.4 TSI, 1.8 TSI, 2.0 TDI, 2.0 TDI 4motion, 2.0 TSI** 05/10 - 85 -147 kW	**22-196859**	**19-196862**	Standardfahrwerk; ohne elektr. Dämpfkraftregulierung HA: ohne Niveauregulierung
B6 Sport	**1.4 TSI, 1.8 TSI, 2.0 TDI, 2.0 TDI 4motion, 2.0 TSI** 05/10 - 85 -147 kW	**35-108177**	**24-172936**	ohne elektr. Dämpfkraftregulierung VA: Øa: 55 mm HA: ohne Niveauregulierung
VW TARO				
B6 4600	**2.4 D 4x4, 2.4 i 4x4** 06/89 - 03/97 58 -84 kW	**24-014687**	**24-026758** **24-021289**	HA: Lmax: 543 mm
VW TIGUAN (5N_)				
B1	**1.4 TSI, 1.4 TSI 4motion, 2.0 TDI, 2.0 TDI 4motion, 2.0 TFSI, 2.0 TSI 4motion** 09/07 - 81 -155 kW	**12-224074**	**12-224081**	VA: mit Kugellager HA: ohne Kugellager
B3	**1.4 TSI, 2.0 TFSI, 2.0 TSI 4motion** 09/07 - 110 -155 kW	**i.V.**	**36-199846**	Standardfahrwerk
B3	**1.4 TSI 4motion** 09/07 - 110 -118 kW	**i.V.**	**36-199662**	Standardfahrwerk
B3	**2.0 TDI, 2.0 TDI 4motion** 09/07 - 100 -130 kW	**i.V.**	**36-199662**	
B4	**1.4 TSI, 1.4 TSI 4motion, 2.0 TDI, 2.0 TDI 4motion, 2.0 TFSI, 2.0 TSI 4motion** 09/07 - 81 -155 kW	**22-183750**	**19-170732**	Standardfahrwerk; ohne elektr. Dämpfkraftregulierung

V

VW

VW TIGUAN (5N_)

B6 Sport	**1.4 TSI, 1.4 TSI 4motion, 2.0 TDI, 2.0 TDI 4motion, 2.0 TFSI, 2.0 TSI 4motion** 09/07 - 81 -155 kW	**35-108177**	**24-146944**	ohne elektr. Dämpfkraftregulierung VA: Øa: 55 mm

VW TOUAREG (7LA, 7L6, 7L7)

B1	**2.5 R5 TDI, 3.0 TDI, 3.0 V6 TDI, 3.2 V6, 3.6 V6 FSI, 4.2 V8, 4.2 V8 FSI, 5.0 R50 TDI, 5.0 V10 TDI, 6.0 W12** 10/02 - 05/10 120 -331 kW	**12-231621**	**12-231621**	
B3	**2.5 R5 TDI, 3.2 V6** 10/02 - 05/10 120 -177 kW	**36-199358**	**36-199372**	Standardfahrwerk
B3	**2.5 R5 TDI, 3.0 TDI, 3.0 V6 TDI, 3.2 V6, 3.6 V6 FSI, 4.2 V8, 4.2 V8 FSI** 12/02 - 05/10 120 -257 kW		**36-199389**	Standardfahrwerk; Verstärkte Ausführung .
B3	**3.0 TDI, 3.0 V6 TDI, 3.6 V6 FSI, 4.2 V8, 4.2 V8 FSI** 12/02 - 05/10 155 -257 kW	**36-199365**	**36-199372**	Standardfahrwerk
B4	**2.5 R5 TDI, 3.0 TDI, 3.0 V6 TDI, 3.2 V6, 3.6 V6 FSI, 4.2 V8, 4.2 V8 FSI, 5.0 R50 TDI, 5.0 V10 TDI, 6.0 W12** 10/02 - 05/10 120 -331 kW	**19-194462** li **19-194479** re	**19-194486**	Standardfahrwerk; ohne Luftfederung
B6 Sport	**2.5 R5 TDI, 3.0 TDI, 3.0 V6 TDI, 3.2 V6, 3.6 V6 FSI, 4.2 V8, 4.2 V8 FSI, 5.0 R50 TDI, 5.0 V10 TDI, 6.0 W12** 10/02 - 12/09 120 -331 kW	**35-110552** li **35-110569** re	**24-110570**	-> CH.Nr.: 7L-9-045000; ohne Luftfederung
B8	**2.5 R5 TDI, 3.0 TDI, 3.0 V6 TDI, 3.2 V6, 3.6 V6 FSI, 4.2 V8, 4.2 V8 FSI, 5.0 R50 TDI, 5.0 V10 TDI, 6.0 W12** 10/02 - CH-Nr. 120 -331 kW	**35-110583** li **35-110590** re	**24-110600**	-> CH.Nr.: 7L-9-045000; ohne Luftfederung
B12 PK	**2.5 R5 TDI, 3.0 TDI, 3.0 V6 TDI, 3.2 V6, 3.6 V6 FSI, 4.2 V8, 4.2 V8 FSI** 12/02 - CH-Nr. 128 -257 kW	**46-187901**		-> CH.Nr.: 7L-9-045000; ohne Niveauregulierung; siehe Gutachten; ohne Luftfederung VA: Tieferlegung lt. GA: 30 mm; Achslast bis: 1510 kg HA: Tieferlegung lt. GA: 30 mm; Achslast bis: 1670 kg

VW TOUAREG (7P5)

B3	**3.0 V6 TDI, 3.0 V6 TSI Hybrid, 3.6 V6 FSI** 01/10 - 150 -245 kW	36-234677	36-234660	VA: Standardfahrwerk
B4	**3.0 V6 TDI, 3.0 V6 TSI, 3.0 V6 TSI Hybrid, 3.6 V6 FSI, 4.2 V8 FSI, 4.2 V8 TDI** 01/10 - 150 -265 kW	**19-189666** re **19-189673** re	**19-189680**	Standardfahrwerk; ohne elektr. Dämpfkraftregulierung; ohne Luftfederung
B4	**3.0 V6 TDI, 3.0 V6 TSI, 3.0 V6 TSI Hybrid, 3.6 V6 FSI, 4.2 V8 FSI, 4.2 V8 TDI** 01/10 - 150 -265 kW	**19-189697** re **19-189703** re	**19-189710**	Sportfahrwerk; Schlechtwegeausführung; ohne elektr. Dämpfkraftregulierung; ohne Luftfederung
B6 Sport	**3.0 V6 TDI, 3.0 V6 TSI, 3.0 V6 TSI Hybrid, 3.6 V6 FSI, 4.2 V8 FSI, 4.2 V8 TDI** 01/10 - 150 -265 kW	24-239943 re 24-239950 re	**24-197083**	ohne elektr. Dämpfkraftregulierung; ohne Luftfederung

VW TOURAN (1T1, 1T2, 1T3)

B1	**1.4 TSI** 02/06 - 05/10 103 kW	**12-224074**	**12-226535**	VA: mit Kugellager HA: 01/-6 ->
B1	**1.4 Fsi, 1.4 TSI, 1.4 TSI EcoFuel, 1.6, 1.6 FSI, 1.9 TDI, 2.0 EcoFuel, 2.0 FSI, 2.0 TDI, 2.0 TDI 16V, 1.2 TSI, 1.4 TSI, 1.4 TSI EcoFuel, 1.6 TDI, 2.0 TDI** 08/03 - 66 -125 kW	**12-224074**	i.V.	VA: mit Kugellager HA: -> CH.Nr.: 1T-6-157 500

V

				
VW				
VW TOURAN (1T1, 1T2, 1T3)				
B3	**1.4 Fsi, 1.4 TSI, 1.4 TSI EcoFuel, 1.6, 1.6 FSI** 02/03 - 05/10 75 -125 kW	**37-148140**		Standardfahrwerk
B3	**1.4 Fsi, 1.4 TSI, 1.4 TSI EcoFuel, 1.6, 1.6 FSI, 1.4 TSI, 1.4 TSI EcoFuel, 1.6 TDI** 02/03 - 66 -125 kW	**36-202287**		Standardfahrwerk; Verstärkte Ausführung .
B3	**2.0 FSI, 2.0 TDI, 2.0 TDI 16V** 08/03 - 05/10 100 -125 kW	**36-202287**	**36-148257**	Standardfahrwerk
B3	**1.9 TDI** 08/03 - 05/10 66 -77 kW	**36-202287**	**36-148240**	Standardfahrwerk
B3	**1.9 TDI** 08/03 - 05/10 66 -77 kW		**36-148257**	Standardfahrwerk; Verstärkte Ausführung .
B4	**1.4 Fsi, 1.4 TSI, 1.4 TSI EcoFuel, 1.6, 1.6 FSI, 1.9 TDI, 2.0 EcoFuel, 2.0 FSI, 2.0 TDI, 2.0 TDI 16V, 1.2 TSI, 1.4 TSI, 1.4 TSI EcoFuel, 1.6 TDI, 2.0 TDI** 08/03 - 66 -125 kW	**22-139320**	**19-139333**	Standardfahrwerk; Sportfahrwerk; ohne elektr. Dämpfkraftregulierung VA: Øa: 55 mm; Baumuster: G07
B6 Sport	**1.4 Fsi, 1.4 TSI, 1.4 TSI EcoFuel, 1.6, 1.6 FSI, 1.9 TDI, 2.0 EcoFuel, 2.0 FSI, 2.0 TDI, 2.0 TDI 16V, 1.2 TSI, 1.4 TSI, 1.4 TSI EcoFuel, 1.6 TDI, 2.0 TDI** 08/03 - 66 -125 kW	**35-108177**	**24-172936**	Standardfahrwerk; ohne elektr. Dämpfkraftregulierung VA: Øa: 55 mm
B8	**1.4 Fsi, 1.4 TSI, 1.4 TSI EcoFuel, 1.6, 1.6 FSI, 1.9 TDI, 2.0 EcoFuel, 2.0 FSI, 2.0 TDI, 2.0 TDI 16V, 1.2 TSI, 1.4 TSI, 1.4 TSI EcoFuel, 1.6 TDI, 2.0 TDI** 08/03 - 66 -125 kW	**35-108191**	**24-178006**	Sportfahrwerk; ohne elektr. Dämpfkraftregulierung VA: Øa: 55 mm
B12 PK	**1.9 TDI** 08/03 - 05/10 66 -77 kW	**46-184009**		siehe Gutachten; Schaltgetriebe VA: Tieferlegung lt. GA: 30 mm; Achslast bis: 1160 kg HA: ohne Niveauregulierung; Tieferlegung lt. GA: 30 mm; Achslast bis: 1190 kg
B12 PK	**1.9 TDI** 08/03 - 05/10 66 -77 kW	**46-184016**		siehe Gutachten; Automatik VA: Tieferlegung lt. GA: 30 mm; Achslast bis: 1200 kg HA: ohne Niveauregulierung; Tieferlegung lt. GA: 30 mm; Achslast bis: 1190 kg
B12 PK	**2.0 TDI, 2.0 TDI 16V, 2.0 TDI** 02/03 - 81 -125 kW	**46-184016**		siehe Gutachten VA: Tieferlegung lt. GA: 30 mm; Achslast bis: 1200 kg HA: ohne Niveauregulierung; Tieferlegung lt. GA: 30 mm; Achslast bis: 1190 kg
B14	**1.4 Fsi, 1.4 TSI, 1.4 TSI EcoFuel, 1.6, 1.6 FSI, 1.9 TDI, 2.0 EcoFuel, 2.0 FSI, 2.0 TDI, 2.0 TDI 16V, 1.2 TSI, 1.4 TSI, 1.4 TSI EcoFuel, 1.6 TDI, 2.0 TDI** 08/03 - 66 -125 kW	**47-127708**		Øa: 55 mm; ohne elektr. Dämpfkraftregulierung; siehe Gutachten VA: Tieferlegung lt. GA: 30-50 mm; Achslast bis: 1210 kg HA: Tieferlegung lt. GA: 30-50 mm; Achslast bis: 1250 kg
B16 PSS10	**1.4 Fsi, 1.4 TSI, 1.4 TSI EcoFuel, 1.6, 1.6 FSI, 1.9 TDI, 2.0 EcoFuel, 2.0 FSI, 2.0 TDI, 2.0 TDI 16V, 1.2 TSI, 1.4 TSI, 1.4 TSI EcoFuel, 1.6 TDI, 2.0 TDI** 08/03 - 66 -125 kW	**48-135245**		Øa: 55 mm; ohne elektr. Dämpfkraftregulierung; siehe Gutachten VA: Tieferlegung lt. GA: 30-50 mm; Achslast bis: 1210 kg HA: Tieferlegung lt. GA: 30-50 mm; Achslast bis: 1250 kg
B16 RC	**1.4 Fsi, 1.4 TSI, 1.4 TSI EcoFuel, 1.6, 1.6 FSI, 1.9 TDI, 2.0 EcoFuel, 2.0 FSI, 2.0 TDI, 2.0 TDI 16V, 1.2 TSI, 1.4 TSI, 1.4 TSI EcoFuel, 1.6 TDI, 2.0 TDI, 1.4 TSI, 1.8 Turbo, 2.0** 11/04 - 66 -125 kW	**14-230615** iRC **49-196849**		Øa: 55 mm; DCC muss fachgerecht stillgelegt werden; Baumuster: G07, G08, G09, G11; siehe Gutachten VA: Tieferlegung lt. GA: 20-40 mm; Achslast bis: 1140 kg HA: Tieferlegung lt. GA: 20-40 mm; Achslast bis: 1040 kg
VW TOURAN (1T3)				
B3	**1.4 TSI, 1.4 TSI EcoFuel, 1.6 TDI** 05/10 - 66 -125 kW	**37-148140**		Standardfahrwerk

V

				
VW				
VW TOURAN (1T3)				
B3	**2.0 TDI** 05/10 - 81 -125 kW	**36-202287**	**36-148257**	Standardfahrwerk
VW UP				
B1	**1.0, 1.0 EcoFuel** 12/11 - 44 -55 kW	**12-116966**		VA: mit Kugellager
B4	**1.0, 1.0 EcoFuel** 12/11 - 44 -55 kW	**22-222046**	**19-222073**	Standardfahrwerk; Sportfahrwerk
B6 Sport	**1.0, 1.0 EcoFuel** 12/11 - 44 -55 kW	**22-222084**	**24-222099**	Standardfahrwerk
B8	**1.0, 1.0 EcoFuel** 12/11 - 44 -55 kW	**22-222107**	**24-222112**	Sportfahrwerk
VW VENTO (1H2)				
B1	**1.4, 1.6, 1.8, 1.9 D, 1.9 TD, 1.9 TDI, 2.0, 2.0 GL, 2.8 VR6** 11/91 - CH-Nr. 40 -128 kW	**12-116775**	**12-117239**	-> CH.Nr.: 1-H-SW026538 VA: Øi: 14 mm; Øa: 126 mm; Material: Gummi/Metall; mit Kugellager HA: ohne Kugellager
B1	**1.4, 1.6, 1.8, 1.9 D, 1.9 TD, 1.9 TDI, 2.0, 2.0 GL, 2.8 VR6** CH-Nr. - 09/98 40 -128 kW	**12-117659**	**12-117239**	CH.Nr.: 1-H-SW026539 -> VA: mit Kugellager HA: ohne Kugellager
B1	**1.9 SDI** 04/97 - 09/98 47 kW	**12-117659**		VA: mit Kugellager
B2	**1.4, 1.6** 11/91 - 08/94 40 -55 kW	**17-047142** **11-101291** SP	**15-062192** **11-101352** SP	Standardfahrwerk
B2	**1.4, 1.6** 09/94 - 09/98 40 -74 kW	**17-104029** **11-101291** SP	**15-062192** **11-101352** SP	Standardfahrwerk
B2	**1.4, 1.6, 1.8, 1.9 D, 1.9 SDI, 1.9 TD, 1.9 TDI, 2.0, 2.0 GL** 09/94 - 09/98 40 -85 kW	**17-107150** **11-101291** SP		Schlechtwegeausführung
B2	**1.8, 1.9 D, 1.9 TD, 1.9 TDI, 2.0, 2.0 GL** 11/91 - 08/94 48 -85 kW	**17-047142** **11-101291** SP	**15-062192** **11-101352** SP	Ausstattung: ex. GT
B2	**1.8, 1.9 D, 1.9 SDI, 1.9 TD, 1.9 TDI, 2.0, 2.0 GL** 09/94 - 09/98 47 -85 kW	**17-104029** **11-101291** SP	**15-062192** **11-101352** SP	Ausstattung: ex. GT
B3	**1.4** 11/91 - 08/94 40 -44 kW	**36-131112**	**36-226092**	Standardfahrwerk
B3	**1.6** 09/93 - 09/98 55 -74 kW	**37-131333**	**36-226092**	Standardfahrwerk
B3	**1.8** 11/91 - 08/94 55 -66 kW	*36-130818*	**36-226092**	Standardfahrwerk
B3	**1.8** 09/94 - 09/98 55 -66 kW	**37-131333**	**36-226092**	Standardfahrwerk
B3	**2.0, 2.0 GL** 11/91 - 09/93 62 -85 kW	**36-130825**	**36-131143**	Standardfahrwerk
B3	**2.0, 2.0 GL** 09/93 - 09/98 62 -85 kW	**37-134211**	**36-131143**	Standardfahrwerk
B3	**2.8 VR6** 01/92 - 08/94 120 -128 kW		**36-131143**	Standardfahrwerk

V

				
VW				
VW VENTO (1H2)				
B3	**2.8 VR6** 09/94 - 09/98 120 -128 kW	**37-134228**	**36-131143**	Standardfahrwerk
B3	**1.9 SDI, 1.9 TD, 1.9 TDI** 09/93 - 09/98 47 -81 kW	**37-131333**	**36-226092**	Standardfahrwerk
B3	**1.9 D** 11/91 - 09/94 48 kW	*36-130818*	**36-226092**	Standardfahrwerk
B3	**1.9 D** 09/94 - 09/98 48 kW	**37-131333**	**36-226092**	Standardfahrwerk
B3	**1.9 TD** 11/91 - 09/94 55 kW	*36-130818*	**36-226092**	Standardfahrwerk
B4	**1.4, 1.6** 11/91 - 08/94 40 -55 kW	**22-041142** **11-101291** SP	**19-019741** **11-101352** SP	Standardfahrwerk
B4	**1.4, 1.6, 1.8, 1.9 D, 1.9 SDI, 1.9 TD, 1.9 TDI, 2.0, 2.0 GL** 11/91 - 09/98 40 -85 kW	**22-045027** **11-101291** SP	**19-124681** **11-101352** SP	nur für Fahrzeuge mit Plusachse; Schlechtwegeausführung
B4	**1.4, 1.6** 09/94 - 09/98 40 -74 kW	**22-045010** **11-101291** SP	**19-019741** **11-101352** SP	Standardfahrwerk
B4	**1.8, 1.9 D, 1.9 SDI, 1.9 TD, 1.9 TDI, 2.0, 2.0 GL** 11/91 - 09/98 47 -85 kW	**22-045010** **11-101291** SP	**19-019741** **11-101352** SP	nur für Fahrzeuge mit Plusachse; Standardfahrwerk; Ausstattung: ex. GT
B4	**1.8, 1.9 TD, 2.0, 2.0 GL** 11/91 - 09/98 55 -85 kW	**22-045010** **11-101291** SP	**19-019963** **11-101352** SP	nur für Fahrzeuge mit Plusachse; Sportfahrwerk; Ausstattung: GT
B6 Sport	**1.4, 1.6, 1.8, 1.9 D, 1.9 SDI, 1.9 TD, 1.9 TDI, 2.0, 2.0 GL, 2.8 VR6** 11/91 - 09/98 40 -128 kW	**11-101291** SP	**24-015240** **11-101352** SP	nur für Fahrzeuge mit Basisachse VA: Zweirohrsystem
B6 Sport	**1.4, 1.6, 1.8, 1.9 D, 1.9 SDI, 1.9 TD, 1.9 TDI, 2.0, 2.0 GL, 2.8 VR6** 11/91 - 09/98 40 -128 kW	**35-043959**	**24-015240** **11-101352** SP	nur für Fahrzeuge mit Basisachse VA: Einrohrsystem
B6 Sport	**1.4, 1.6, 1.8, 1.9 D, 1.9 SDI, 1.9 TD, 1.9 TDI, 2.0, 2.0 GL, 2.8 VR6** 11/91 - 09/98 40 -128 kW	**35-043911**	**24-015240** **11-101352** SP	nur für Fahrzeuge mit Plusachse VA: Einrohrsystem
B6 Sport	**1.4, 1.6, 1.8, 1.9 D, 1.9 SDI, 1.9 TD, 1.9 TDI, 2.0, 2.0 GL, 2.8 VR6** 11/91 - 09/98 40 -128 kW	**35-043911** **11-101291** SP	**24-015240** **11-101352** SP	nur für Fahrzeuge mit Plusachse VA: Zweirohrsystem
B8	**1.4, 1.6, 1.8, 1.9 D, 1.9 SDI, 1.9 TD, 1.9 TDI, 2.0, 2.0 GL, 2.8 VR6** 11/91 - 09/98 40 -128 kW	*22-003737* **11-101291** SP	**24-015295** **11-101352** SP	nur für Fahrzeuge mit Basisachse VA: Zweirohrsystem
B8	**1.4, 1.6, 1.8, 1.9 D, 1.9 SDI, 1.9 TD, 1.9 TDI, 2.0, 2.0 GL, 2.8 VR6** 11/91 - 09/98 40 -128 kW	**35-043966**	**24-015295** **11-101352** SP	nur für Fahrzeuge mit Basisachse VA: Einrohrsystem
B8	**1.4, 1.6, 1.8, 1.9 D, 1.9 SDI, 1.9 TD, 1.9 TDI, 2.0, 2.0 GL, 2.8 VR6** 11/91 - 09/98 40 -128 kW	**35-043928**	**24-015295** **11-101352** SP	nur für Fahrzeuge mit Plusachse VA: Einrohrsystem
B10	**1.4, 1.6, 1.8** 11/91 - 09/98 40 -74 kW	*46-112279*		nur für Fahrzeuge mit Basisachse; siehe Gutachten VA: Tieferlegung lt. GA: 60 mm; nur in Verbindung mit 1H0 412 341 HA: Tieferlegung lt. GA: 40 mm
B10	**1.9 D, 1.9 SDI, 1.9 TD, 1.9 TDI** 11/91 - 09/98 47 -81 kW	*46-113221*		nur für Fahrzeuge mit Basisachse; siehe Gutachten VA: Tieferlegung lt. GA: 60 mm; nur in Verbindung mit 1H0 412 341 HA: Tieferlegung lt. GA: 40 mm
B12 PK	**1.4, 1.6, 1.8, 1.9 D, 1.9 TD, 1.9 TDI, 2.0, 2.0 GL, 2.8 VR6** 11/91 - 08/94 40 -128 kW	**46-189981**		nur für Fahrzeuge mit Basisachse; siehe Gutachten VA: Tieferlegung lt. GA: 30 mm; Achslast bis: 980 kg HA: Tieferlegung lt. GA: 30 mm; Achslast bis: 840 kg

			

VW

VW VENTO (1H2)

B12 PK	**1.4, 1.6, 1.8, 1.9 D, 1.9 TD, 1.9 TDI, 2.0, 2.0 GL, 2.8 VR6** CH-Nr. - 09/98 40 -128 kW	**46-190000**		CH.Nr.: 199409 ->; nur für Fahrzeuge mit Plusachse; siehe Gutachten VA: Tieferlegung lt. GA: 30 mm; Achslast bis: 980 kg HA: Tieferlegung lt. GA: 30 mm; Achslast bis: 840 kg
B12 SL	**1.4, 1.6, 1.8, 1.9 D, 1.9 SDI, 1.9 TD, 1.9 TDI, 2.0, 2.0 GL, 2.8 VR6** 11/91 - 09/98 40 -128 kW	**46-190017**		nur für Fahrzeuge mit Basisachse; siehe Gutachten VA: Tieferlegung lt. GA: 45-50 mm; Achslast bis: 950 kg HA: Tieferlegung lt. GA: 30-35 mm; Achslast bis: 840 kg
B12 SL	**1.4, 1.6, 1.8, 1.9 D, 1.9 SDI, 1.9 TD, 1.9 TDI, 2.0, 2.0 GL, 2.8 VR6** 11/91 - 09/98 40 -128 kW	**46-190024**		nur für Fahrzeuge mit Plusachse; siehe Gutachten VA: Tieferlegung lt. GA: 45-50 mm; Achslast bis: 950 kg HA: Tieferlegung lt. GA: 30-35 mm; Achslast bis: 840 kg
B14	**1.4, 1.6, 1.8, 1.9 D, 1.9 SDI, 1.9 TD, 1.9 TDI, 2.0, 2.0 GL, 2.8 VR6** 11/91 - 09/98 40 -128 kW	**47-124844**		Für einige Rad/Reifenkomb. sind Distanzscheiben erforderlich; siehe Gutachten VA: Tieferlegung lt. GA: 30-50 mm; Achslast bis: 980 kg HA: Tieferlegung lt. GA: 10-30 mm; Achslast bis: 840 kg
B16 PSS9	**1.4, 1.6, 1.8, 1.9 D, 1.9 SDI, 1.9 TD, 1.9 TDI, 2.0, 2.0 GL, 2.8 VR6** 11/91 - 09/98 40 -128 kW	**48-080569**		Für einige Rad/Reifenkomb. sind Distanzscheiben erforderlich; siehe Gutachten VA: Tieferlegung lt. GA: 30-50 mm; Achslast bis: 980 kg HA: Tieferlegung lt. GA: 10-30 mm; Achslast bis: 840 kg
MS	**2.0, 2.8 VR6** 11/91 - 09/98 85 -128 kW	*35-044062*	*24-224024*	HA: Kenngröße: 300/120; mit Unibal-Gelenklager

VW 411,412

B6 Sport	**1.7, 1.8** 07/68 - 03/75 50 -63 kW	**34-000311**	**24-006309**	

VW 412 Variant

B6 Sport	**1.7, 1.8 E,LE** 01/72 - 03/75 55 -63 kW	**34-000311**	**24-006309**	

VW 1500,1600 Schrägheck (31)

B6 Sport	**1.5 L, 1.6 TL** 07/68 - 07/73 33 -40 kW	**24-632188**	**24-006347**	mit Doppelquerlenkerachse
B6 Sport	**1.6 TL** 01/64 - 01/68 40 kW	**24-632188**	**24-000321**	mit Pendelachse HA: Kenngröße: 280/100

VW 1500,1600 (31)

B6 Sport	**1.5, 1.5 S, 1.6, 1.6 L, 1.6 TL** 01/64 - 01/68 33 -40 kW	**24-632188**	**24-000321**	mit Pendelachse HA: Kenngröße: 280/100
B6 Sport	**1.5, 1.6, 1.6 L, 1.6 TL** 07/68 - 07/73 33 -40 kW	**24-632188**	**24-006347**	mit Doppelquerlenkerachse

VW 1500,1600 Variant (36)

B6 Sport	**1.5, 1.5 S, 1.6 L** 01/64 - 01/68 33 -40 kW	**24-632188**	**24-000321**	mit Pendelachse HA: Kenngröße: 280/100
B6 Sport	**1.5, 1.6 L** 07/68 - 07/73 33 -40 kW	**24-632188**	**24-006347**	mit Doppelquerlenkerachse

VW CRAFTER 30-35 Bus (2E)

B1	**2.5 TDI** 04/06 - 65 -120 kW	**12-224265**		VA: ohne Kugellager
B3 BF	**2.0 TDI, 2.0 TDI 4motion, 2.5 TDI** 04/06 - 65 -120 kW		**39-220899** SK **39-208392**	Standardfahrwerk; Baumuster: 2-Stufig mit Tilger; Ausstattung: Crafter 30 und 35
B3 BF	**2.0 TDI, 2.0 TDI 4motion, 2.5 TDI** 04/06 - 65 -120 kW		**39-220899** SK **39-208361**	Standardfahrwerk; Verstärkte Ausführung .; Ausstattung: Crafter 35

V

				
VW				
VW CRAFTER 30-35 Bus (2E)				
B3 BF	**2.0 TDI, 2.0 TDI 4motion, 2.5 TDI** 04/06 - 65 -120 kW		**39-229069** SK **39-208385**	Standardfahrwerk; Ausstattung: Crafter 35; max. Last: 3880 kg
B3 BF	**2.0 TDI, 2.0 TDI 4motion, 2.5 TDI** 04/06 - 65 -120 kW		**39-229069** SK	Standardfahrwerk; Ausstattung: Crafter 35; mit Luftfederung
B3 BF	**2.5 TDI** 04/06 - 65 -120 kW		**39-220899** SK **39-208408**	Schlechtwegeausführung; Baumuster: 2-Stufig ohne Tilger; Ausstattung: Crafter 30 und 35
B4	**2.0 TDI, 2.5 TDI** 04/06 - 65 -120 kW	**22-184238**	**19-171579** OIO	Standardfahrwerk; Baumuster: 30-35
B4	**2.0 TDI, 2.5 TDI** 04/06 - 65 -120 kW	**22-184245**	**19-169279** OIO	Verstärkte Ausführung .; Baumuster: 30-35
VW CRAFTER 30-50 Kasten (2E)				
B1	**2.5 TDI** 04/06 - 65 -120 kW	**12-224265**		VA: ohne Kugellager
B3 BF	**2.0 TDI, 2.0 TDI 4motion, 2.5 TDI** 04/06 - 65 -120 kW		**39-220899** SK **39-208392**	Standardfahrwerk; Baumuster: 2-Stufig mit Tilger; Ausstattung: Crafter 30 und 35
B3 BF	**2.0 TDI, 2.0 TDI 4motion, 2.5 TDI** 04/06 - 65 -120 kW		**39-220899** SK **39-208361**	Standardfahrwerk; Verstärkte Ausführung .; Ausstattung: Crafter 35
B3 BF	**2.0 TDI, 2.0 TDI 4motion, 2.5 TDI** 04/06 - 65 -120 kW		**39-229069** SK **39-208385**	Standardfahrwerk; Ausstattung: Crafter 35; max. Last: 3880 kg
B3 BF	**2.0 TDI, 2.0 TDI 4motion, 2.5 TDI** 04/06 - 65 -120 kW		**39-220899** SK **39-208378**	Standardfahrwerk; Ausstattung: Crafter 50
B3 BF	**2.0 TDI, 2.0 TDI 4motion, 2.5 TDI** 04/06 - 65 -120 kW		**39-220899** SK **39-208897**	Standardfahrwerk; Verstärkte Ausführung .; Ausstattung: Crafter 50
B3 BF	**2.0 TDI, 2.0 TDI 4motion, 2.5 TDI** 04/06 - 65 -120 kW		**39-220899** SK **39-208903**	Standardfahrwerk; Baumuster: schwächere Feder; Ausstattung: Crafter 50
B3 BF	**2.0 TDI, 2.0 TDI 4motion, 2.5 TDI** 04/06 - 65 -120 kW		**39-229069** SK	Standardfahrwerk; Ausstattung: Crafter 35; mit Luftfederung
B3 BF	**2.5 TDI** 04/06 - 65 -120 kW		**39-220899** SK **39-208408**	Schlechtwegeausführung; Baumuster: 2-Stufig ohne Tilger; Ausstattung: Crafter 30 und 35
B4	**2.0 TDI, 2.5 TDI** 04/06 - 65 -120 kW	**22-184238**	**19-171579** OIO	Standardfahrwerk; Baumuster: 30-35
B4	**2.0 TDI, 2.5 TDI** 04/06 - 65 -120 kW	**22-184245**	**19-169279** OIO	Verstärkte Ausführung .; Baumuster: 30-35
B4	**2.0 TDI, 2.5 TDI** 04/06 - 65 -120 kW	**22-184245**	**19-169163** OIO	Standardfahrwerk; Baumuster: 30-50
VW CRAFTER 30-50 Pritsche/Fahrgestell (2E)				
B1	**2.5 TDI** 04/06 - 65 -120 kW	**12-224265**		VA: ohne Kugellager
B3 BF	**2.0 TDI, 2.0 TDI 4motion, 2.5 TDI** 04/06 - 65 -120 kW		**39-220899** SK **39-208392**	Standardfahrwerk; Baumuster: 2-Stufig mit Tilger; Ausstattung: Crafter 30 und 35
B3 BF	**2.0 TDI, 2.0 TDI 4motion, 2.5 TDI** 04/06 - 65 -120 kW		**39-220899** SK **39-208361**	Standardfahrwerk; Verstärkte Ausführung .; Ausstattung: Crafter 35
B3 BF	**2.0 TDI, 2.0 TDI 4motion, 2.5 TDI** 04/06 - 65 -120 kW		**39-229069** SK **39-208385**	Standardfahrwerk; Ausstattung: Crafter 35; max. Last: 3880 kg
B3 BF	**2.0 TDI, 2.0 TDI 4motion, 2.5 TDI** 04/06 - 65 -120 kW		**39-220899** SK **39-208378**	Standardfahrwerk; Ausstattung: Crafter 50

VW

VW CRAFTER 30-50 Pritsche/Fahrgestell (2E)

B3 BF	**2.0 TDI, 2.0 TDI 4motion, 2.5 TDI** 04/06 - 65 -120 kW		**39-220899** SK **39-208897**	Standardfahrwerk; Verstärkte Ausführung .; Ausstattung: Crafter 50
B3 BF	**2.0 TDI, 2.0 TDI 4motion, 2.5 TDI** 04/06 - 65 -120 kW		**39-220899** SK **39-208903**	Standardfahrwerk; Baumuster: schwächere Feder; Ausstattung: Crafter 50
B3 BF	**2.0 TDI, 2.0 TDI 4motion, 2.5 TDI** 04/06 - 65 -120 kW		**39-229069** SK	Standardfahrwerk; Ausstattung: Cafter 35; mit Luftfederung
B3 BF	**2.5 TDI** 04/06 - 65 -120 kW		**39-220899** SK **39-208408**	Schlechtwegeausführung; Baumuster: 2-Stufig ohne Tilger; Ausstattung: Crafter 30 und 35
B4	**2.0 TDI, 2.5 TDI** 04/06 - 65 -120 kW	**22-184238**	**19-171579** OIO	Standardfahrwerk; Baumuster: 30-35
B4	**2.0 TDI, 2.5 TDI** 04/06 - 65 -120 kW	**22-184245**	**19-169279** OIO	Verstärkte Ausführung .; Baumuster: 30-35
B4	**2.0 TDI, 2.5 TDI** 04/06 - 65 -120 kW	**22-184245**	**19-169163** OIO	Standardfahrwerk; Baumuster: 30-50

VW LT 28-35 I Bus (281-363)

B2	**2.0, 2.4 D** 04/75 - 11/82 55 kW		**15-100078** OIO	
B2	**2.4, 2.4 D, 2.4 i, 2.4 TD** 12/82 - 06/96 51 -75 kW		**15-107282** OIO	
B2	**2.4 D** 12/82 - 07/92 55 kW		**15-107282** OIO	
B3	**2.0, 2.4, 2.4 D, 2.4 i, 2.4 TD** 04/75 - 07/89 51 -75 kW	*36-155125*		Standardfahrwerk
B3	**2.0, 2.4, 2.4 D, 2.4 i, 2.4 TD** 04/75 - 07/89 51 -75 kW	**36-227495**		Standardfahrwerk; Baumuster: Komfort
B3 BF	**2.0, 2.4, 2.4 D, 2.4 TD** 04/75 - 07/89 55 -75 kW		**39-202352**	Ausstattung: LT28, LT31 HA: Parabelfeder m. Unterfeder
B4	**2.4, 2.4 D, 2.4 i, 2.4 TD** 01/79 - 06/96 51 -75 kW		**19-104300** OIO	

VW LT 28-35 I Kasten (281-363)

B2	**2.0, 2.4 D, 2.7 D** 04/75 - 11/82 48 -55 kW		**15-100078** OIO	
B2	**2.4, 2.4 D, 2.4 i, 2.4 TD** 12/82 - 08/92 51 -75 kW		**15-107282** OIO	
B2	**2.4 D** 12/82 - 07/92 55 kW		**15-107282** OIO	
B3	**2.0, 2.4, 2.4 D, 2.4 i, 2.4 TD, 2.7 D** 04/75 - 08/92 48 -75 kW	*36-155125*		Standardfahrwerk
B3	**2.0, 2.4, 2.4 D, 2.4 i, 2.4 TD, 2.7 D** 04/75 - 08/92 48 -75 kW	**36-227495**		Standardfahrwerk; Baumuster: Komfort
B3 BF	**2.0, 2.4, 2.4 D, 2.4 TD, 2.7 D** 04/75 - 08/92 48 -75 kW		**39-202352**	Ausstattung: LT28, LT31 HA: Parabelfeder m. Unterfeder
B4	**2.4, 2.4 D, 2.4 i, 2.4 TD** 12/82 - 08/92 51 -75 kW		**19-104300** OIO	

V

				
VW				
VW LT 28-35 I Pritsche/Fahrgestell (281-363)				
B2	**2.0, 2.4 D, 2.7 D** 04/75 - 11/82 48 -55 kW		**15-100078** OIO	
B2	**2.0, 2.4, 2.4 D, 2.4 i, 2.4 TD** 12/82 - 09/93 51 -75 kW		**15-107282** OIO	
B3	**2.0, 2.4, 2.4 D, 2.4 i, 2.4 TD, 2.7 D** 04/75 - 09/93 48 -75 kW	*36-155125*		Standardfahrwerk
B3	**2.0, 2.4, 2.4 D, 2.4 i, 2.4 TD, 2.7 D** 04/75 - 09/93 48 -75 kW	**36-227495**		Standardfahrwerk; Baumuster: Komfort
B3 BF	**2.0, 2.4, 2.4 D, 2.4 TD, 2.7 D** 04/75 - 09/93 48 -75 kW		**39-202352**	Ausstattung: LT28, LT31 HA: Parabelfeder m. Unterfeder
B4	**2.4, 2.4 D, 2.4 i, 2.4 TD** 12/82 - 09/93 51 -75 kW		**19-104300** OIO	
VW LT 40-55 I Kasten (291-512)				
B2	**2.0, 2.4 D** 04/75 - 11/82 55 kW		**15-100078** OIO	
B3	**2.0, 2.4, 2.4 D, 2.4 i, 2.4 TD, 2.0, 2.4, 2.4 D, 2.4 i, 2.4 TD** 04/75 - 09/93 51 -75 kW	**36-227495**		Standardfahrwerk
VW LT 40-55 I Pritsche/Fahrgestell (293-909)				
B2	**2.0, 2.4 D** 04/75 - 12/82 55 kW		**15-100078** OIO	
VW LT 28-35 II Bus (2DB, 2DE, 2DK)				
B1	**2.3, 2.5 SDI, 2.5 TDI, 2.8 TDi** 05/96 - 07/06 55 -116 kW	**12-224104**		VA: mit Kugellager
B3 BF	**2.3, 2.5 SDI, 2.5 TDI, 2.8 TDi, 2.3, 2.5 SDI, 2.5 TDI, 2.8 TDI, 2.3, 2.5 SDI, 2.5 TDI, 2.8 TDI** 05/96 - 07/06 55 -116 kW	**39-207999**	**39-208002**	Standardfahrwerk; bis Nutzlast 2500 kg
B3 BF	**2.3, 2.5 SDI, 2.5 TDI, 2.8 TDi, 2.3, 2.5 SDI, 2.5 TDI, 2.8 TDI, 2.3, 2.5 SDI, 2.5 TDI, 2.8 TDI** 05/96 - 07/06 55 -116 kW	**39-208088**	**39-208071**	Standardfahrwerk; bis Nutzlast 2800 kg
B3 BF	**2.3, 2.5 SDI, 2.5 TDI, 2.8 TDi, 2.3, 2.5 SDI, 2.5 TDI, 2.8 TDI, 2.3, 2.5 SDI, 2.5 TDI, 2.8 TDI** 05/96 - 07/06 55 -116 kW	**39-208088**	**39-203359**	Standardfahrwerk; bis Nutzlast 2950 kg
B4	**2.3, 2.5 SDI, 2.5 TDI, 2.8 TDi** 05/96 - 07/06 55 -116 kW	**22-214751**	**19-100180** OIO	Standardfahrwerk
VW LT 28-46 II Kasten (2DA, 2DD, 2DH)				
B1	**2.3, 2.5 SDI, 2.5 TDI, 2.8 TDI** 05/96 - 07/06 55 -116 kW	**12-224104**		VA: mit Kugellager
B4	**2.3, 2.5 SDI, 2.5 TDI, 2.8 TDI** 05/96 - 07/06 55 -116 kW	**22-214751**	**19-100180** OIO	Standardfahrwerk; Baumuster: LT28, LT35
B4	**2.3, 2.5 SDI, 2.5 TDI, 2.8 TDI** 05/96 - 07/06 55 -116 kW	**22-214768**	**19-167985** OIO	Standardfahrwerk; Baumuster: LT 46

				
VW				
VW LT 28-46 II Pritsche/Fahrgestell (2DC, 2DF, 2DG, 2DL, 2DM)				
B1	**2.3, 2.5 SDI, 2.5 TDI, 2.8 TDI** 06/96 - 07/06 55 -116 kW	**12-224104**		VA: mit Kugellager
B4	**2.3, 2.5 SDI, 2.5 TDI, 2.8 TDI** 06/96 - 07/06 55 -116 kW	**22-214751**	**19-100180** OIO	Standardfahrwerk; Baumuster: LT28, LT35
B4	**2.3, 2.5 SDI, 2.5 TDI, 2.8 TDI** 06/96 - 07/06 55 -116 kW	**22-214768**	**19-167985** OIO	Standardfahrwerk; Baumuster: LT 46
VW TRANSPORTER I Bus (22, 24, 25, 28)				
B6 Sport	**1.1** 01/55 - 12/62 18 kW		**24-181488** OIO **24-000321** OIO	HA: Kenngröße: 280/100
B6 Sport	**1.2, 1.5, 1.6** 11/62 - 07/67 25 -35 kW		**24-181488** OIO **24-000321** OIO	HA: Kenngröße: 280/100
VW TRANSPORTER I Kasten (21, 23)				
B6 Sport	**1.2** 01/55 - 03/62 25 kW		**24-181488** OIO **24-000321** OIO	HA: Kenngröße: 280/100
B6 Sport	**1.2, 1.5, 1.6** 02/62 - 12/68 25 -35 kW		**24-181488** OIO **24-000321** OIO	HA: Kenngröße: 280/100
VW TRANSPORTER I Pritsche/Fahrgestell (26)				
B6 Sport	**1.2** 01/55 - 03/62 25 kW		**24-181488** OIO **24-000321** OIO	HA: Kenngröße: 280/100
B6 Sport	**1.5, 1.6** 08/64 - 10/70 32 -35 kW		**24-181488** OIO **24-000321** OIO	HA: Kenngröße: 280/100
VW TRANSPORTER II Bus				
B6 Sport	**1.6, 1.7, 1.8, 2.0** 08/67 - 04/79 34 -51 kW	**24-632799** OIO	**24-632805** OIO	HA: Kenngröße: 250/85; Länge: 595 mm
VW TRANSPORTER II Kasten				
B6 Sport	**1.6, 1.7, 1.8, 2.0** 08/68 - 07/79 35 -51 kW	**24-632799** OIO	**24-632805** OIO	HA: Kenngröße: 250/85; Länge: 595 mm
B6 Sport	**1.6, 1.7** 09/73 - 07/79 35 -49 kW	**24-632799** OIO		
VW TRANSPORTER II Pritsche/Fahrgestell				
B6 Sport	**1.6** 08/68 - 07/79 37 kW	**24-632799** OIO	**24-632805** OIO	HA: Kenngröße: 250/85; Länge: 595 mm
VW KOMBI Bus (T2)				
B6 Sport	**1.4, 1.6, 1.6 Alcohol, 1.9, 1.9 Hybrid** 07/92 - 49 -69 kW	**24-632799** OIO	**24-632805** OIO	HA: Kenngröße: 250/85; Länge: 595 mm
VW KOMBI Kasten (T2)				
B6 Sport	**1.6, 1.8, 1.9** 07/92 - 07/00 55 -68 kW	**24-632799** OIO	**24-632805** OIO	HA: Kenngröße: 250/85; Länge: 595 mm
VW TRANSPORTER III Bus				
B3	**1.6, 1.6 D, 1.6 TD, 1.7 D, 1.9, 2.0, 2.1, 2.1 i, 2.1 KAT** 05/79 - 07/92 37 -82 kW	**36-134465**	**38-131172**	Standardfahrwerk

V

				
VW				
VW TRANSPORTER III Bus				
B3	**1.6, 1.6 D, 1.6 TD, 1.7 D, 1.9, 2.0, 2.1, 2.1 i, 2.1 KAT** 05/79 - 07/92 37 -82 kW	**36-134472**	**38-131172**	0 VA: Verstärkte Ausführung . HA: nur in Verbindung mit Dämpfer 24-008303
B3	**1.6 TD Syncro, 1.9 Syncro, 2.1 Syncro** 01/86 - 07/92 51 -82 kW		**38-131219**	Standardfahrwerk
B4	**1.6, 1.6 D, 1.6 TD, 1.7 D, 1.9, 2.0, 2.1, 2.1 i, 2.1 KAT** 05/79 - 07/92 37 -82 kW	*19-020198*	**19-020075**	
B4	**1.6 TD Syncro, 1.9 Syncro, 2.1 Syncro** 01/86 - 07/92 51 -82 kW	**19-217468**	**19-216966**	Für einige Rad/Reifenkomb. sind Distanzscheiben erforderlich
B6 Sport	**1.6, 1.6 D, 1.6 TD, 1.7 D, 1.9, 2.0, 2.1, 2.1 i, 2.1 KAT** 05/79 - 07/92 37 -82 kW	**24-008204**	**24-008303**	
B6 Sport	**1.6 TD Syncro, 1.9 Syncro, 2.1 Syncro** 01/86 - 07/92 51 -82 kW	**24-218641**	**24-218689**	Für einige Rad/Reifenkomb. sind Distanzscheiben erforderlich
VW TRANSPORTER III Kasten				
B3	**1.6, 1.6 D, 1.6 TD, 1.7 D, 1.9, 2.0, 2.1, 2.1 i** 05/79 - 07/92 37 -82 kW	**36-134465**	**38-131172**	Standardfahrwerk
B3	**1.6, 1.6 D, 1.6 TD, 1.7 D, 1.9, 2.0, 2.1, 2.1 i** 05/79 - 07/92 37 -82 kW	**36-134472**	**38-131172**	Standardfahrwerk; Verstärkte Ausführung . HA: nur in Verbindung mit Dämpfer 24-008303
B3	**1.6 TD Syncro, 1.9 Syncro, 2.1 Syncro** 08/85 - 07/92 51 -82 kW		**38-131219**	Standardfahrwerk
B4	**1.6, 1.6 D, 1.6 TD, 1.7 D, 1.9, 2.0, 2.1, 2.1 i** 05/79 - 07/92 37 -82 kW	*19-020198*	**19-020075**	
B4	**1.6 TD Syncro, 1.9 Syncro, 2.1 Syncro** 08/85 - 07/92 51 -82 kW	**19-217468**	**19-216966**	
B6 Sport	**1.6, 1.6 D, 1.6 TD, 1.7 D, 1.9, 2.0, 2.1, 2.1 i** 05/79 - 07/92 37 -82 kW	**24-008204**	**24-008303**	
B6 Sport	**1.6 TD Syncro, 1.9 Syncro, 2.1 Syncro** 08/85 - 07/92 51 -82 kW	**24-218641**	**24-218689**	Für einige Rad/Reifenkomb. sind Distanzscheiben erforderlich
VW TRANSPORTER III Pritsche/Fahrgestell				
B3	**1.6 D, 1.6 TD, 1.7 D, 1.9, 2.0, 2.1, 2.1 i** 05/79 - 07/92 37 -82 kW	**36-134465**	**38-131172**	Standardfahrwerk
B3	**1.6 D, 1.6 TD, 1.7 D, 1.9, 2.0, 2.1, 2.1 i** 05/79 - 07/92 37 -82 kW	**36-134472**	**38-131172**	Standardfahrwerk; Verstärkte Ausführung . HA: nur in Verbindung mit Dämpfer 24-008303
B3	**1.6 TD Syncro, 1.9 Syncro, 2.1 Syncro** 08/85 - 07/92 51 -82 kW		**38-131219**	Standardfahrwerk
B4	**1.6 D, 1.6 TD, 1.7 D, 1.9, 2.0, 2.1, 2.1 i** 05/79 - 07/92 37 -82 kW	*19-020198*	**19-020075**	
B4	**1.6 TD Syncro, 1.9 Syncro, 2.1 Syncro** 08/85 - 07/92 51 -82 kW	**19-217468**	**19-216966**	
B6 Sport	**1.6 D, 1.6 TD, 1.7 D, 1.9, 2.0, 2.1, 2.1 i** 05/79 - 07/92 37 -82 kW	**24-008204**	**24-008303**	

V

				
VW				
VW TRANSPORTER III Pritsche/Fahrgestell				
B6 Sport	**1.6 TD Syncro, 1.9 Syncro, 2.1 Syncro** 08/85 - 07/92 51 -82 kW	**24-218641**	**24-218689**	Für einige Rad/Reifenkomb. sind Distanzscheiben erforderlich
VW TRANSPORTER IV Bus (70XB, 70XC, 7DB, 7DW)				
B3	**1.8, 1.9 D, 1.9 TD, 2.0, 2.4 D, 2.4 D Syncro, 2.5, 2.5 Syncro, 2.5 TDI, 2.5 TDI Syncro, 2.8 VR 6, 2.8 VR6, 2.8 VR6 Syncro** 11/90 - 04/96 44 -150 kW		**38-131233**	Standardfahrwerk
B3	**1.8, 1.9 D, 1.9 TD, 2.0, 2.4 D, 2.4 D Syncro, 2.5, 2.5 Syncro, 2.5 TDI, 2.5 TDI Syncro, 2.8 VR 6, 2.8 VR6, 2.8 VR6 Syncro** 11/90 - 04/96 44 -150 kW		**38-131240**	Standardfahrwerk; Verstärkte Ausführung .
B4	**1.8, 1.9 D, 1.9 TD, 2.0, 2.4 D, 2.4 D Syncro, 2.5, 2.5 Syncro, 2.5 TDI, 2.5 TDI Syncro, 2.8 VR 6, 2.8 VR6, 2.8 VR6 Syncro** 11/90 - 04/96 44 -150 kW	**19-028514**	**19-028521**	HA: bis Nutzlast 1000 kg
B6 Sport	**1.8, 1.9 D, 1.9 TD, 2.0, 2.4 D, 2.4 D Syncro, 2.5, 2.5 Syncro, 2.5 TDI, 2.5 TDI Syncro, 2.8 VR 6, 2.8 VR6, 2.8 VR6 Syncro** 11/90 - 04/96 44 -150 kW	**24-019118**	**24-214230**	
B12 PK	**1.8, 1.9 D, 1.9 TD, 2.0, 2.4 D, 2.4 D Syncro, 2.5, 2.5 Syncro, 2.5 TDI, 2.5 TDI Syncro, 2.8 VR 6, 2.8 VR6, 2.8 VR6 Syncro** 11/90 - 04/96 44 -150 kW	**46-192134**		siehe Gutachten VA: Tieferlegung lt. GA: 40-45 mm; Achslast bis: 1600 kg HA: Tieferlegung lt. GA: 45 mm; Achslast bis: 1490 kg
VW TRANSPORTER IV Kasten (70XA)				
B3	**1.9 D, 1.9 TD, 2.0, 2.4 D, 2.4 D Syncro, 2.5, 2.5 Syncro, 2.5 TDI, 2.5 TDI Syncro** 07/90 - 04/03 44 -111 kW		**38-131233**	Standardfahrwerk
B3	**1.9 D, 1.9 TD, 2.0, 2.4 D, 2.4 D Syncro, 2.5, 2.5 Syncro, 2.5 TDI, 2.5 TDI Syncro** 07/90 - 04/03 44 -111 kW		**38-131240**	Standardfahrwerk; Verstärkte Ausführung .
B4	**1.9 D, 1.9 TD, 2.0, 2.4 D, 2.4 D Syncro, 2.5, 2.5 Syncro, 2.5 TDI, 2.5 TDI Syncro, 2.8 VR6** 07/90 - 04/03 44 -150 kW	**19-028514**	**19-028521**	HA: bis Nutzlast 1000 kg
B6 Sport	**1.9 D, 1.9 TD, 2.0, 2.4 D, 2.4 D Syncro, 2.5, 2.5 Syncro, 2.5 TDI, 2.5 TDI Syncro, 2.8 VR6** 07/90 - 04/03 44 -150 kW	**24-019118**	**24-214230**	
B12 PK	**1.9 D, 1.9 TD, 2.0, 2.4 D, 2.4 D Syncro, 2.5, 2.5 Syncro, 2.5 TDI, 2.5 TDI Syncro, 2.8 VR6** 07/90 - 04/03 44 -150 kW	**46-192134**		siehe Gutachten VA: Tieferlegung lt. GA: 40-45 mm; Achslast bis: 1600 kg HA: Tieferlegung lt. GA: 45 mm; Achslast bis: 1490 kg
VW TRANSPORTER IV Pritsche/Fahrgestell (70XD)				
B3	**1.8, 1.9 D, 1.9 TD, 2.0, 2.4 D, 2.4 D Syncro, 2.5, 2.5 Syncro, 2.5 TDI, 2.5 TDI Syncro, 2.8, 2.8 VR6** 11/90 - 04/03 44 -150 kW		**38-131233**	Standardfahrwerk
B3	**1.8, 1.9 D, 1.9 TD, 2.0, 2.4 D, 2.4 D Syncro, 2.5, 2.5 Syncro, 2.5 TDI, 2.5 TDI Syncro, 2.8, 2.8 VR6** 11/90 - 04/03 44 -150 kW		**38-131240**	Standardfahrwerk; Verstärkte Ausführung .

V







VW				
VW TRANSPORTER IV Pritsche/Fahrgestell (70XD)				
B4	**1.8, 1.9 D, 1.9 TD, 2.0, 2.4 D, 2.4 D Syncro, 2.5, 2.5 Syncro, 2.5 TDI, 2.5 TDI Syncro, 2.8, 2.8 VR6** 11/90 - 04/03 44 -150 kW	**19-028514**	**19-028521**	HA: bis Nutzlast 1000 kg
B6 Sport	**1.8, 1.9 D, 1.9 TD, 2.0, 2.4 D, 2.4 D Syncro, 2.5, 2.5 Syncro, 2.5 TDI, 2.5 TDI Syncro, 2.8, 2.8 VR6** 11/90 - 04/03 44 -150 kW	**24-019118**	**24-214230**	
B12 PK	**1.8, 1.9 D, 1.9 TD, 2.0, 2.4 D, 2.4 D Syncro, 2.5, 2.5 Syncro, 2.5 TDI, 2.5 TDI Syncro, 2.8, 2.8 VR6** 11/90 - 04/03 44 -150 kW	**46-192134**		siehe Gutachten VA: Tieferlegung lt. GA: 40-45 mm; Achslast bis: 1600 kg HA: Tieferlegung lt. GA: 45 mm; Achslast bis: 1490 kg
VW MULTIVAN V (7HM, 7HF, 7HN, 7EF, 7EM, 7EN)				
B1	**1.9 TDI, 2.0, 2.0 BiTDI, 2.0 BiTDI 4motion, 2.0 TDI, 2.0 TDI 4motion, 2.0 TSI, 2.0 TSI 4motion, 2.5 TDI, 2.5 TDI 4motion, 3.2 4motion, 3.2 V6, 3.2 V6 4motion** 07/04 - 62 -173 kW	**12-224371**		VA: mit Kugellager
B3	**1.9 TDI, 2.0, 2.0 TSI** 11/03 - 62 -150 kW	**37-148164**	**38-148194**	Standardfahrwerk
B3	**1.9 TDI, 2.0, 2.0 TSI** 11/03 - 62 -150 kW	**37-148171**	**38-148200**	Standardfahrwerk; Verstärkte Ausführung .
B3	**1.9 TDI, 2.0, 2.0 TSI** 11/03 - 62 -150 kW	**37-148164**	**38-148200**	Standardfahrwerk; für Campingfahrzeuge
B3	**1.9 TDI, 2.0, 2.0 TSI** 11/03 - 62 -150 kW	**37-148171**	*38-163067*	Standardfahrwerk; Verstärkte Ausführung .; für Campingfahrzeuge
B3	**2.5 TDI, 3.2 V6** 04/03 - 11/09 96 -173 kW	**37-148171**	**38-148194**	Standardfahrwerk
B3	**2.5 TDI, 3.2 V6** 04/03 - 11/09 96 -173 kW		**38-148200**	Standardfahrwerk; Verstärkte Ausführung .
B3	**2.5 TDI, 3.2 V6** 04/03 - 11/09 96 -173 kW	**37-148171**	**38-148200**	Standardfahrwerk; für Campingfahrzeuge
B3	**2.5 TDI, 3.2 V6** 04/03 - 11/09 96 -173 kW		*38-163067*	Standardfahrwerk; Verstärkte Ausführung .; für Campingfahrzeuge
B4	**1.9 TDI, 2.0, 2.0 BiTDI, 2.0 BiTDI 4motion, 2.0 TDI, 2.0 TDI 4motion, 2.0 TSI, 2.0 TSI 4motion, 2.5 TDI, 2.5 TDI 4motion, 3.2 4motion, 3.2 V6, 3.2 V6 4motion** 07/04 - 62 -173 kW	**22-140098**	**19-140100**	ohne Sportfahrwerk; nicht: 1BV; 1BH
B4	**1.9 TDI, 2.0, 2.0 BiTDI, 2.0 BiTDI 4motion, 2.0 TDI, 2.0 TDI 4motion, 2.0 TSI, 2.0 TSI 4motion, 2.5 TDI, 2.5 TDI 4motion, 3.2 4motion, 3.2 V6, 3.2 V6 4motion** 07/04 - 62 -173 kW	**22-193032**	**19-140100**	Schlechtwegeausführung; Ausstattung: 1BH
B6 Sport	**1.9 TDI, 2.0, 2.0 BiTDI, 2.0 BiTDI 4motion, 2.0 TDI, 2.0 TDI 4motion, 2.0 TSI, 2.0 TSI 4motion, 2.5 TDI, 2.5 TDI 4motion, 3.2 4motion, 3.2 V6, 3.2 V6 4motion** 07/04 - 62 -173 kW	**22-142429**	**24-109116**	ohne Sportfahrwerk; nicht: 1BH; 1BV
B6 Sport	**1.9 TDI, 2.0, 2.0 BiTDI, 2.0 BiTDI 4motion, 2.0 TDI, 2.0 TDI 4motion, 2.0 TSI, 2.0 TSI 4motion, 2.5 TDI, 2.5 TDI 4motion, 3.2 4motion, 3.2 V6, 3.2 V6 4motion** 07/04 - 62 -173 kW	**22-197320**	**24-109116**	Ausstattung: 1BH

V

				
VW				
VW MULTIVAN V (7HM, 7HF, 7HN, 7EF, 7EM, 7EN)				
B8	**1.9 TDI, 2.0, 2.0 BiTDI, 2.0 BiTDI 4motion, 2.0 TDI, 2.0 TDI 4motion, 2.0 TSI, 2.0 TSI 4motion, 2.5 TDI, 2.5 TDI 4motion, 3.2 4motion, 3.2 V6, 3.2 V6 4motion** 07/04 - 62 -173 kW	**22-142436**	**24-109130**	Sportfahrwerk; nicht: 1BH
B8	**1.9 TDI, 2.0, 2.0 BiTDI, 2.0 BiTDI 4motion, 2.0 TDI, 2.0 TDI 4motion, 2.0 TSI, 2.0 TSI 4motion, 2.5 TDI, 2.5 TDI 4motion, 3.2 4motion, 3.2 V6, 3.2 V6 4motion** 07/04 - 62 -173 kW	**22-197337**	**24-109116**	Ausstattung: 1BH
B12 PK	**1.9 TDI, 2.0, 2.0 BiTDI, 2.0 BiTDI 4motion, 2.0 TDI, 2.0 TDI 4motion, 2.0 TSI, 2.0 TSI 4motion** 11/03 - 62 -150 kW	**46-192141**		nicht: 1BH; siehe Gutachten VA: Tieferlegung lt. GA: 30 mm; Achslast bis: 1550 kg HA: Tieferlegung lt. GA: 30 mm; Achslast bis: 1720 kg
B12 PK	**2.0 BiTDI, 2.0 BiTDI 4motion, 2.0 TDI, 2.0 TDI 4motion, 2.5 TDI, 2.5 TDI 4motion, 3.2 4motion, 3.2 V6, 3.2 V6 4motion** 07/04 - 62 -173 kW	**46-192158**		nicht: 1BH; siehe Gutachten VA: Tieferlegung lt. GA: 30 mm; Achslast bis: 1710 kg HA: Tieferlegung lt. GA: 30 mm; Achslast bis: 1720 kg
VW TRANSPORTER V Bus (7HB, 7HJ, 7EB, 7EJ)				
B1	**1.9 TDI, 2.0, 2.0 BiTDI, 2.0 BiTDI 4motion, 2.0 TDI, 2.0 TDI 4motion, 2.0 TSI, 2.0 TSI 4motion, 2.5 TDI, 2.5 TDI 4motion, 3.2 4motion, 3.2 V6, 3.2 V6 4motion** 11/03 - 62 -173 kW	**12-224371**		VA: mit Kugellager
B3	**1.9 TDI, 2.0, 2.0 TSI, 2.0 TSI 4motion** 11/03 - 62 -150 kW	**37-148164**	**38-148194**	Standardfahrwerk
B3	**1.9 TDI, 2.0, 2.0 TSI, 2.0 TSI 4motion** 11/03 - 62 -150 kW	**37-148171**	**38-148200**	Standardfahrwerk; Verstärkte Ausführung .
B3	**1.9 TDI, 2.0, 2.0 TSI, 2.0 TSI 4motion** 11/03 - 62 -150 kW	**37-148164**	*38-163067*	Standardfahrwerk; für Campingfahrzeuge
B3	**2.5 TDI, 3.2 V6** 04/03 - 11/09 96 -173 kW	**37-148171**	**38-148200**	Standardfahrwerk
B3	**2.5 TDI, 3.2 V6** 04/03 - 11/09 96 -173 kW		*38-163067*	Standardfahrwerk; Verstärkte Ausführung .
B3	**2.5 TDI, 3.2 V6** 04/03 - 11/09 96 -173 kW	**37-148171**	*38-163067*	Standardfahrwerk; für Campingfahrzeuge
B4	**1.9 TDI, 2.0, 2.0 BiTDI, 2.0 BiTDI 4motion, 2.0 TDI, 2.0 TDI 4motion, 2.0 TSI, 2.0 TSI 4motion, 2.5 TDI, 2.5 TDI 4motion, 3.2 4motion, 3.2 V6, 3.2 V6 4motion** 11/03 - 62 -173 kW	**22-140098**	**19-140100**	ohne Sportfahrwerk; nicht: 1BV VA: nicht: 1BH
B4	**1.9 TDI, 2.0, 2.0 BiTDI, 2.0 BiTDI 4motion, 2.0 TDI, 2.0 TDI 4motion, 2.0 TSI, 2.0 TSI 4motion, 2.5 TDI, 2.5 TDI 4motion, 3.2 4motion, 3.2 V6, 3.2 V6 4motion** 11/03 - 62 -173 kW	**22-193032**	**19-140100**	Schlechtwegeausführung; Ausstattung: 1BH
B6 Sport	**1.9 TDI, 2.0, 2.0 BiTDI, 2.0 BiTDI 4motion, 2.0 TDI, 2.0 TDI 4motion, 2.0 TSI, 2.0 TSI 4motion, 2.5 TDI, 2.5 TDI 4motion, 3.2 4motion, 3.2 V6, 3.2 V6 4motion** 11/03 - 62 -173 kW	**22-142429**	**24-109116**	ohne Sportfahrwerk; nicht: 1BH; nicht: 1BV
B6 Sport	**1.9 TDI, 2.0, 2.0 BiTDI, 2.0 BiTDI 4motion, 2.0 TDI, 2.0 TDI 4motion, 2.0 TSI, 2.0 TSI 4motion, 2.5 TDI, 2.5 TDI 4motion, 3.2 4motion, 3.2 V6, 3.2 V6 4motion** 11/03 - 62 -173 kW	**22-197320**	**24-109116**	Ausstattung: 1BH; nicht: 1BV

V

				
VW				
VW TRANSPORTER V Bus (7HB, 7HJ, 7EB, 7EJ)				
B8	**1.9 TDI, 2.0, 2.0 BiTDI, 2.0 BiTDI 4motion, 2.0 TDI, 2.0 TDI 4motion, 2.0 TSI, 2.0 TSI 4motion, 2.5 TDI, 2.5 TDI 4motion, 3.2 4motion, 3.2 V6, 3.2 V6 4motion** 11/03 - 62 -173 kW	**22-142436**	**24-109130** OIO	Sportfahrwerk; Ausstattung: 1BV; nicht: 1BH
B8	**1.9 TDI, 2.0, 2.0 BiTDI, 2.0 BiTDI 4motion, 2.0 TDI, 2.0 TDI 4motion, 2.0 TSI, 2.0 TSI 4motion, 2.5 TDI, 2.5 TDI 4motion, 3.2 4motion, 3.2 V6, 3.2 V6 4motion** 11/03 - 62 -173 kW	**22-197337**	**24-109116** OIO	Ausstattung: 1BH
B12 PK	**1.9 TDI, 2.0, 2.0 BiTDI 4motion, 2.0 TDI, 2.0 TDI 4motion, 2.0 TSI, 2.0 TSI 4motion** 11/03 - 62 -150 kW	**46-192141**		nicht: 1BH; siehe Gutachten VA: Tieferlegung lt. GA: 30 mm; Achslast bis: 1550 kg HA: Tieferlegung lt. GA: 30 mm; Achslast bis: 1720 kg
B12 PK	**2.0 BiTDI 4motion, 2.0 TDI, 2.0 TDI 4motion, 2.0 TSI 4motion, 2.5 TDI, 2.5 TDI 4motion, 3.2 4motion, 3.2 V6, 3.2 V6 4motion** 11/03 - 62 -173 kW	**46-192158**		nicht: 1BH; siehe Gutachten VA: Tieferlegung lt. GA: 30 mm; Achslast bis: 1710 kg HA: Tieferlegung lt. GA: 30 mm; Achslast bis: 1720 kg
VW TRANSPORTER V Kasten (7HA, 7HH, 7EA, 7EH)				
B1	**1.9 TDI, 2.0, 2.0 BiTDI, 2.0 BiTDI 4motion, 2.0 TDI, 2.0 TDI 4motion, 2.0 TSI, 2.0 TSI 4motion, 2.5 TDI, 2.5 TDI 4motion, 3.2 4motion, 3.2 V6** 02/04 - 62 -173 kW	**12-224371**		VA: mit Kugellager
B3	**1.9 TDI, 2.0, 2.0 TSI, 2.0 TSI 4motion** 11/03 - 62 -150 kW	**37-148164**	**38-163050**	Standardfahrwerk
B3	**1.9 TDI, 2.0, 2.0 TSI, 2.0 TSI 4motion** 11/03 - 62 -150 kW	**37-148171**	**38-148194**	Standardfahrwerk; Verstärkte Ausführung .
B3	**2.5 TDI, 3.2 V6** 04/03 - 11/09 96 -173 kW	**37-148171**	**38-163050**	Standardfahrwerk
B3	**2.5 TDI, 3.2 V6** 04/03 - 11/09 96 -173 kW	*37-148188*	**38-148194**	Standardfahrwerk; Verstärkte Ausführung .
B4	**1.9 TDI, 2.0, 2.0 BiTDI, 2.0 BiTDI 4motion, 2.0 TDI, 2.0 TDI 4motion, 2.0 TSI, 2.0 TSI 4motion, 2.5 TDI, 2.5 TDI 4motion, 3.2 4motion, 3.2 V6** 02/04 - 62 -173 kW	**22-140098**	**19-140100** OIO	ohne Sportfahrwerk; nicht: 1BV VA: nicht: 1BH
B4	**1.9 TDI, 2.0, 2.0 BiTDI, 2.0 BiTDI 4motion, 2.0 TDI, 2.0 TDI 4motion, 2.0 TSI, 2.0 TSI 4motion, 2.5 TDI, 2.5 TDI 4motion, 3.2 4motion, 3.2 V6** 02/04 - 62 -173 kW	**22-193032**	**19-140100** OIO	Schlechtwegeausführung; Ausstattung: 1BH
B6 Sport	**1.9 TDI, 2.0, 2.0 BiTDI, 2.0 BiTDI 4motion, 2.0 TDI, 2.0 TDI 4motion, 2.0 TSI, 2.0 TSI 4motion, 2.5 TDI, 2.5 TDI 4motion, 3.2 4motion, 3.2 V6** 02/04 - 62 -173 kW	**22-142429**	**24-109116** OIO	ohne Sportfahrwerk; nicht: 1BH; nicht: 1BV
B6 Sport	**1.9 TDI, 2.0, 2.0 BiTDI, 2.0 BiTDI 4motion, 2.0 TDI, 2.0 TDI 4motion, 2.0 TSI, 2.0 TSI 4motion, 2.5 TDI, 2.5 TDI 4motion, 3.2 4motion, 3.2 V6** 02/04 - 62 -173 kW	**22-197320**	**24-109116** OIO	Ausstattung: 1BH
B8	**1.9 TDI, 2.0, 2.0 BiTDI, 2.0 BiTDI 4motion, 2.0 TDI, 2.0 TDI 4motion, 2.0 TSI, 2.0 TSI 4motion, 2.5 TDI, 2.5 TDI 4motion, 3.2 4motion, 3.2 V6** 02/04 - 62 -173 kW	**22-142436**	**24-109130** OIO	Sportfahrwerk; Ausstattung: 1BV; nicht: 1BH

V

				
VW				
VW TRANSPORTER V Kasten (7HA, 7HH, 7EA, 7EH)				
B8	**1.9 TDI, 2.0, 2.0 BiTDI, 2.0 BiTDI 4motion, 2.0 TDI, 2.0 TDI 4motion, 2.0 TSI, 2.0 TSI 4motion, 2.5 TDI, 2.5 TDI 4motion, 3.2 4motion, 3.2 V6** 02/04 - 62 -173 kW	**22-197337**	**24-109116**	Schlechtwegeausführung; Ausstattung: 1BH
B12 PK	**1.9 TDI, 2.0, 2.0 BiTDI, 2.0 BiTDI 4motion, 2.0 TDI, 2.0 TDI 4motion, 2.0 TSI, 2.0 TSI 4motion** 11/03 - 62 -150 kW	**46-192141**		nicht: 1BH; siehe Gutachten VA: Tieferlegung lt. GA: 30 mm; Achslast bis: 1550 kg HA: Tieferlegung lt. GA: 30 mm; Achslast bis: 1720 kg
B12 PK	**2.0 BiTDI, 2.0 BiTDI 4motion, 2.0 TDI, 2.0 TDI 4motion, 2.5 TDI, 2.5 TDI 4motion, 3.2 4motion, 3.2 V6** 02/04 - 62 -173 kW	**46-192158**		nicht: 1BH; siehe Gutachten VA: Tieferlegung lt. GA: 30 mm; Achslast bis: 1710 kg HA: Tieferlegung lt. GA: 30 mm; Achslast bis: 1720 kg
VW TRANSPORTER V Pritsche/Fahrgestell (7JD, 7JE, 7JL, 7JY, 7JZ)				
B1	**1.9 TDI, 2.0, 2.0 BiTDI, 2.0 BiTDI 4motion, 2.0 TDI, 2.0 TDI 4motion, 2.5 TDI, 2.5 TDI 4motion, 3.2 V6** 02/04 - 62 -170 kW	**12-224371**		VA: mit Kugellager
B3	**1.9 TDI, 2.0** 11/03 - 62 -85 kW	**37-148164**	**38-148224**	Standardfahrwerk; Baumuster: Einzelkabine
B3	**1.9 TDI, 2.0** 11/03 - 62 -85 kW	**37-148171**		Standardfahrwerk; Verstärkte Ausführung .; Baumuster: Einzelkabine
B3	**1.9 TDI, 2.0** 11/03 - 62 -85 kW	**37-148171**	**38-148224**	Standardfahrwerk; Baumuster: Doppelkabine
B3	**1.9 TDI, 2.0** 11/03 - 62 -85 kW	*37-148188*		Standardfahrwerk; Verstärkte Ausführung .; Baumuster: Doppelkabine
B3	**2.5 TDI, 3.2 V6** 04/03 - 11/09 96 -173 kW	*37-148188*	**38-148224**	Standardfahrwerk
B4	**1.9 TDI, 2.0, 2.0 BiTDI, 2.0 BiTDI 4motion, 2.0 TDI, 2.0 TDI 4motion, 2.5 TDI, 2.5 TDI 4motion, 3.2 4motion, 3.2 V6** 08/03 - 62 -173 kW	**22-140098**	**19-140100**	nicht: 1BH; nicht: 1BV
B4	**1.9 TDI, 2.0, 2.0 BiTDI, 2.0 BiTDI 4motion, 2.0 TDI, 2.0 TDI 4motion, 2.5 TDI, 2.5 TDI 4motion, 3.2 4motion, 3.2 V6** 08/03 - 62 -173 kW	**22-193032**	**19-140100**	Schlechtwegeausführung; Ausstattung: 1BH
B6 Sport	**1.9 TDI, 2.0, 2.0 BiTDI, 2.0 BiTDI 4motion, 2.0 TDI, 2.0 TDI 4motion, 2.5 TDI, 2.5 TDI 4motion, 3.2 4motion, 3.2 V6** 08/03 - 62 -173 kW	**22-142429**	**24-109116**	nicht: 1BH; nicht: 1BV
B6 Sport	**1.9 TDI, 2.0, 2.0 BiTDI, 2.0 BiTDI 4motion, 2.0 TDI, 2.0 TDI 4motion, 2.5 TDI, 2.5 TDI 4motion, 3.2 4motion, 3.2 V6** 08/03 - 62 -173 kW	**22-197320**	**24-109116**	Ausstattung: 1BH
B8	**1.9 TDI, 2.0, 2.0 BiTDI, 2.0 BiTDI 4motion, 2.0 TDI, 2.0 TDI 4motion, 2.5 TDI, 2.5 TDI 4motion, 3.2 4motion, 3.2 V6** 08/03 - 62 -173 kW	**22-142436**	**24-109130**	Sportfahrwerk; Ausstattung: 1BV; nicht: 1BH
B8	**1.9 TDI, 2.0, 2.0 BiTDI, 2.0 BiTDI 4motion, 2.0 TDI, 2.0 TDI 4motion, 2.5 TDI, 2.5 TDI 4motion, 3.2 4motion, 3.2 V6** 08/03 - 62 -173 kW	**22-197337**	**24-109116**	Ausstattung: 1BH
B12 PK	**1.9 TDI, 2.0, 2.0 TDI, 2.0 TDI 4motion** 11/03 - 62 -103 kW	**46-192141**		nicht: 1BH; siehe Gutachten VA: Tieferlegung lt. GA: 30 mm; Achslast bis: 1550 kg HA: Tieferlegung lt. GA: 30 mm; Achslast bis: 1720 kg

V

				
VW				
VW TRANSPORTER V Pritsche/Fahrgestell (7JD, 7JE, 7JL, 7JY, 7JZ)				
B12 PK	**2.0 BiTDI, 2.0 BiTDI 4motion, 2.0 TDI, 2.0 TDI 4motion, 2.5 TDI, 2.5 TDI 4motion, 3.2 4motion, 3.2 V6** 08/03 - 62 -173 kW	**46-192158**		nicht: 1BH; siehe Gutachten VA: Tieferlegung lt. GA: 30 mm; Achslast bis: 1710 kg HA: Tieferlegung lt. GA: 30 mm; Achslast bis: 1720 kg
VW-FAW				
VW-FAW GOLF				
B1	**1.6** 08/03 - 01/05 75 kW	**12-224074**	**12-224081**	VA: mit Kugellager HA: ohne Kugellager
B1	**1.8, 2.0** 07/03 - 12/01 85 -92 kW	**12-116966**	**12-117079**	VA: mit Kugellager HA: ohne Kugellager; Material: Gummi/Metall; Material: Aluminium
B1	**1.8, 2.0** 01/02 - 07/09 85 -92 kW	**12-116966**	**12-117840**	VA: mit Kugellager HA: ohne Kugellager
B1	**1.9 TDi** 05/01 - 12/01 66 kW	**12-116966**	**12-117079**	VA: mit Kugellager HA: ohne Kugellager; Material: Gummi/Metall; Material: Aluminium
B3	**1.6** 08/03 - 01/05 75 kW	**37-133030**	**36-133055**	Standardfahrwerk
B3	**1.6** 08/03 - 01/05 75 kW		**36-211340**	Verstärkte Ausführung .
B3	**1.8** 07/03 - 07/09 92 kW	**37-131432**	**36-131228**	Standardfahrwerk
B3	**1.8** 07/03 - 07/09 92 kW	**37-131425**	**36-131297**	Standardfahrwerk; Verstärkte Ausführung .
B3	**1.8** 07/03 - 07/09 92 kW	**37-155155**	**36-134113**	Sportfahrwerk
B3	**1.9 TDi** 05/01 - 66 kW	**37-131425**	**36-131228**	Standardfahrwerk
B3	**2.0** 08/03 - 12/05 85 kW	**37-131425**	**36-131228**	Standardfahrwerk
B3	**2.0** 08/03 - 12/05 85 kW		**36-131297**	Standardfahrwerk; Verstärkte Ausführung .
B4	**1.6** 08/03 - 01/05 75 kW	**22-131607**	**19-127439**	Standardfahrwerk; Baumuster: G02 + 2UA VA: Øa: 50 mm
B4	**1.6** 08/03 - 01/05 75 kW	**22-131614**	**19-127439**	Standardfahrwerk; Baumuster: G07 + 2UA VA: Øa: 55 mm
B4	**1.6** 08/03 - 01/05 75 kW	**22-139184**	**19-127439**	Sportfahrwerk; Baumuster: G02 + 2UC VA: Øa: 50 mm
B4	**1.6** 08/03 - 01/05 75 kW	**22-139191**	**19-127439**	Sportfahrwerk; Baumuster: G07,G08,G09,G11 +2UC VA: Øa: 55 mm
B4	**1.8, 2.0** 07/03 - 07/09 85 -92 kW	**22-045744** **11-103455** SP	**19-029429** **11-115755** SP	Standardfahrwerk
B4	**1.8, 2.0** 07/03 - 07/09 85 -92 kW	**22-045751** **11-103455** SP	**19-029177** **11-115755** SP	Sportfahrwerk
B4	**1.8, 2.0** 07/03 - 07/09 85 -92 kW	**22-045744** **11-103455** SP	**19-140032** **11-115755** SP	Schlechtwegeausführung
B4	**1.9 TDi** 05/01 - 66 kW	**22-045744** **11-103455** SP	**19-029429** **11-115755** SP	Standardfahrwerk

V

VW-FAW

VW-FAW GOLF

B4	**1.9 TDi** 05/01 - 66 kW	**22-045751** **11-103455** SP	**19-029177** **11-115755** SP	Sportfahrwerk
B6 Sport	**1.6** 08/03 - 01/05 75 kW	**35-113751**	**24-172936**	Baumuster: G02 VA: Øa: 50 mm
B6 Sport	**1.6** 08/03 - 01/05 75 kW	**35-108177**	**24-172936**	Baumuster: G07, G08, G09, G11 VA: Øa: 55 mm
B6 Sport	**1.8, 2.0** 07/03 - 07/09 85 -92 kW	**35-044079**	**24-026239** **11-115755** SP	VA: Einrohr Upside Down
B6 Sport	**1.9 TDi** 05/01 - 66 kW	**35-044079**	**24-026239** **11-115755** SP	VA: Einrohr Upside Down
B8	**1.6** 08/03 - 01/05 75 kW	**35-113768**	**24-178006**	Baumuster: G02 VA: Øa: 50 mm
B8	**1.6** 08/03 - 01/05 75 kW	**35-108191**	**24-178006**	Baumuster: G07, G08, G09, G11 VA: Øa: 55 mm
B8	**1.8, 2.0** 07/03 - 07/09 85 -92 kW	**35-044086**	**24-026246** **11-115755** SP	VA: Einrohr Upside Down
B8	**1.9 TDi** 05/01 - 66 kW	**35-044086**	**24-026246** **11-115755** SP	VA: Einrohr Upside Down
B10	**1.8, 2.0** 07/03 - 07/09 85 -92 kW	*46-111890*		siehe Gutachten VA: Tieferlegung lt. GA: 55 mm; Achslast bis: 980 kg HA: Tieferlegung lt. GA: 40 mm
B10	**1.8, 2.0** 07/03 - 07/09 85 -92 kW	*46-111906*		siehe Gutachten VA: Tieferlegung lt. GA: 55 mm; Achslast ab: 981 kg HA: Tieferlegung lt. GA: 40 mm
B10	**1.9 TDi** 05/01 - 66 kW	*46-111890*		siehe Gutachten VA: Tieferlegung lt. GA: 55 mm; Achslast bis: 980 kg HA: Tieferlegung lt. GA: 40 mm
B10	**1.9 TDi** 05/01 - 66 kW	*46-111906*		siehe Gutachten VA: Tieferlegung lt. GA: 55 mm; Achslast ab: 981 kg HA: Tieferlegung lt. GA: 40 mm
B12 PK	**1.6** 08/03 - 01/05 75 kW	**46-184047**		Außendurchmesser Federbein vorn 50 mm; Baumuster: G02; siehe Gutachten; mit ABE VA: Tieferlegung lt. GA: 30 mm; Achslast bis: 1010 kg HA: Tieferlegung lt. GA: 30 mm; Achslast bis: 1010 kg
B12 PK	**1.6** 08/03 - 01/05 75 kW	**46-194855**		Außendurchmesser Federbein vorn 55 mm; Baumuster: G07, G08, G09, G11; siehe Gutachten; mit ABE VA: Tieferlegung lt. GA: 30 mm; Achslast bis: 1010 kg HA: Tieferlegung lt. GA: 30 mm; Achslast bis: 1010 kg
B12 PK	**1.6** 08/03 - 01/05 75 kW	**46-184115**		Außendurchmesser Federbein vorn 50 mm; Baumuster: G02; siehe Gutachten; mit ABE VA: Tieferlegung lt. GA: 30 mm; Achslast bis: 1080 kg HA: Tieferlegung lt. GA: 30 mm; Achslast bis: 1010 kg
B12 PK	**1.6** 08/03 - 01/05 75 kW	**46-194862**		Außendurchmesser Federbein vorn 55 mm; Baumuster: G07, G08, G09, G11; siehe Gutachten; mit ABE VA: Tieferlegung lt. GA: 30 mm; Achslast bis: 1080 kg HA: Tieferlegung lt. GA: 30 mm; Achslast bis: 1010 kg
B12 PK	**1.8, 2.0** 07/03 - 07/09 85 -92 kW	**46-180346**		siehe Gutachten VA: Tieferlegung lt. GA: 30 mm; Achslast bis: 970 kg HA: ohne Niveauregulierung; Tieferlegung lt. GA: 30 mm; Achslast bis: 925 kg
B12 PK	**1.9 TDi** 05/01 - 66 kW	**46-180346**		siehe Gutachten; Schaltgetriebe VA: Tieferlegung lt. GA: 30 mm; Achslast bis: 970 kg HA: ohne Niveauregulierung; Tieferlegung lt. GA: 30 mm; Achslast bis: 925 kg
B12 PK	**1.9 TDi** 05/01 - 66 kW	**46-180339**		siehe Gutachten; Automatik VA: Tieferlegung lt. GA: 30 mm; Achslast bis: 1000 kg HA: ohne Niveauregulierung; Tieferlegung lt. GA: 30 mm; Achslast bis: 925 kg
B12 SL	**1.6** 08/03 - 01/05 75 kW	**46-230904**		Außendurchmesser Federbein vorn 55 mm; Baumuster: G02; siehe Gutachten; mit ABE VA: Tieferlegung lt. GA: 45-50 mm; Achslast bis: 1040 kg HA: Tieferlegung lt. GA: 30-35 mm; Achslast bis: 930 kg

V

VW-FAW

VW-FAW GOLF

B12 SL	**1.6** 08/03 - 01/05 75 kW	**46-194909**		Außendurchmesser Federbein vorn 55 mm; Baumuster: G07, G08,G09,G011; siehe Gutachten; mit ABE VA: Tieferlegung lt. GA: 45-50 mm; Achslast bis: 1040 kg HA: Tieferlegung lt. GA: 30-35 mm; Achslast bis: 930 kg
B12 SL	**1.8, 2.0** 07/03 - 07/09 85 -92 kW	**46-180308**		siehe Gutachten VA: Tieferlegung lt. GA: 45-50 mm; Achslast bis: 950 kg HA: ohne Niveauregulierung; Tieferlegung lt. GA: 30-35 mm; Achslast bis: 1000 kg
B12 SL	**1.8, 2.0** 07/03 - 07/09 85 -92 kW	**46-180315**		siehe Gutachten VA: Tieferlegung lt. GA: 45-50 mm; Achslast bis: 1000 kg HA: ohne Niveauregulierung; Tieferlegung lt. GA: 30-35 mm; Achslast bis: 1000 kg
B12 SL	**1.9 TDi** 05/01 - 66 kW	**46-180308**		siehe Gutachten VA: Tieferlegung lt. GA: 45-50 mm; Achslast bis: 950 kg HA: ohne Niveauregulierung; Tieferlegung lt. GA: 30-35 mm; Achslast bis: 1000 kg
B12 SL	**1.9 TDi** 05/01 - 66 kW	**46-180315**		siehe Gutachten VA: Tieferlegung lt. GA: 45-50 mm; Achslast bis: 1000 kg HA: ohne Niveauregulierung; Tieferlegung lt. GA: 30-35 mm; Achslast bis: 1000 kg
B14	**1.6** 08/03 - 01/05 75 kW	**47-128347**		Øa: 50 mm; Für einige Rad/Reifenkomb. sind Distanzscheiben erforderlich; Baumuster: G02; siehe Gutachten VA: Tieferlegung lt. GA: 30-50 mm; Achslast bis: 1210 kg HA: Tieferlegung lt. GA: 30-50 mm; Achslast bis: 1100 kg
B14	**1.6** 08/03 - 01/05 75 kW	**47-127708**		Øa: 55 mm; Für einige Rad/Reifenkomb. sind Distanzscheiben erforderlich; Baumuster: G07, G08, G09, G11; siehe Gutachten VA: Tieferlegung lt. GA: 30-50 mm; Achslast bis: 1210 kg HA: Tieferlegung lt. GA: 30-50 mm; Achslast bis: 1100 kg
B14	**1.8, 2.0** 07/03 - 07/09 85 -92 kW	**47-124851**		Für einige Rad/Reifenkomb. sind Distanzscheiben erforderlich; siehe Gutachten VA: Tieferlegung lt. GA: 25-45 mm; Achslast bis: 1060 kg HA: Tieferlegung lt. GA: 20-40 mm; Achslast bis: 1010 kg
B14	**1.9 TDi** 05/01 - 66 kW	**47-124851**		Für einige Rad/Reifenkomb. sind Distanzscheiben erforderlich; siehe Gutachten VA: Tieferlegung lt. GA: 25-45 mm; Achslast bis: 1060 kg HA: Tieferlegung lt. GA: 20-40 mm; Achslast bis: 1010 kg
B16 PSS9	**1.8, 2.0** 07/03 - 07/09 85 -92 kW	**48-080651**		Für einige Rad/Reifenkomb. sind Distanzscheiben erforderlich; siehe Gutachten VA: Tieferlegung lt. GA: 25-45 mm; Achslast bis: 1060 kg HA: Tieferlegung lt. GA: 20-40 mm; Achslast bis: 1010 kg
B16 PSS9	**1.9 TDi** 05/01 - 66 kW	**48-080651**		Für einige Rad/Reifenkomb. sind Distanzscheiben erforderlich; siehe Gutachten VA: Tieferlegung lt. GA: 25-45 mm; Achslast bis: 1060 kg HA: Tieferlegung lt. GA: 20-40 mm; Achslast bis: 1010 kg
B16 PSS10	**1.6** 08/03 - 01/05 75 kW	**48-135238**		Außendurchmesser Federbein vorn 50 mm; Baumuster: G02; siehe Gutachten VA: Tieferlegung lt. GA: 30-50 mm; Achslast bis: 1210 kg HA: Tieferlegung lt. GA: 30-50 mm; Achslast bis: 1100 kg
B16 PSS10	**1.6** 08/03 - 01/05 75 kW	**48-135245**		Øa: 55 mm; Baumuster: G07, G08, G09, G11; siehe Gutachten VA: Tieferlegung lt. GA: 30-50 mm; Achslast bis: 1210 kg HA: Tieferlegung lt. GA: 30-50 mm; Achslast bis: 1100 kg
B16 RC	**1.6** 08/03 - 01/05 75 kW	**14-230615** iRC **49-196849**		Øa: 55 mm; DCC muss fachgerecht stillgelegt werden; Baumuster: G07, G08, G09, G11; siehe Gutachten VA: Tieferlegung lt. GA: 20-40 mm; Achslast bis: 1140 kg HA: Tieferlegung lt. GA: 20-40 mm; Achslast bis: 1040 kg

VW-FAW GOLF (1K1)

B1	**1.4 FSI, 1.6, 2.0 TSI** 08/09 - 77 -147 kW	**12-224074**	**12-224081**	VA: mit Kugellager HA: ohne Kugellager
B3	**1.4 FSI, 1.6** 08/09 - 77 -96 kW	**37-133030**	**36-133055**	Standardfahrwerk
B3	**1.4 FSI, 1.6** 08/09 - 77 -96 kW		**36-211340**	Verstärkte Ausführung .
B4	**1.4 FSI, 1.6** 08/09 - 77 -96 kW	**22-131607**	**19-127439**	Standardfahrwerk; Baumuster: G02 + 2UA VA: Øa: 50 mm

V

VW-FAW

VW-FAW GOLF (1K1)

B4	**1.4 FSI, 1.6** 08/09 - 77 -96 kW	**22-131614**	**19-127439**	Standardfahrwerk; Baumuster: G07 + 2UA VA: Øa: 55 mm
B4	**1.4 FSI, 1.6** 08/09 - 77 -96 kW	**22-139184**	**19-127439**	Sportfahrwerk; Baumuster: G02 + 2UC VA: Øa: 50 mm
B4	**1.4 FSI, 1.6** 08/09 - 77 -96 kW	**22-139191**	**19-127439**	Sportfahrwerk; Baumuster: G07,G08,G09,G11 +2UC VA: Øa: 55 mm
B4	**2.0 TSI** 03/10 - 147 kW	**22-140012**	**19-140025**	Standardfahrwerk VA: Øa: 55 mm
B6 Sport	**1.4 FSI, 1.6** 08/09 - 77 -96 kW	**35-113751**	**24-172936**	Baumuster: G02 VA: Øa: 50 mm
B6 Sport	**1.4 FSI, 1.6, 2.0 TSI** 08/09 - 77 -147 kW	**35-108177**	**24-172936**	Baumuster: G07, G08, G09, G11 VA: Øa: 55 mm
B8	**1.4 FSI, 1.6** 08/09 - 77 -96 kW	**35-113768**	**24-178006**	Baumuster: G02 VA: Øa: 50 mm
B8	**1.4 FSI, 1.6, 2.0 TSI** 08/09 - 77 -147 kW	**35-108191**	**24-178006**	Baumuster: G07, G08, G09, G11 VA: Øa: 55 mm
B12 PK	**1.4 FSI, 1.6** 08/09 - 77 -96 kW	**46-184115**		Außendurchmesser Federbein vorn 50 mm; Baumuster: G02; siehe Gutachten; mit ABE VA: Tieferlegung lt. GA: 30 mm; Achslast bis: 1080 kg HA: Tieferlegung lt. GA: 30 mm; Achslast bis: 1010 kg
B12 PK	**1.4 FSI, 1.6** 08/09 - 77 -96 kW	**46-194862**		Außendurchmesser Federbein vorn 55 mm; Baumuster: G07, G08, G09, G11; siehe Gutachten; mit ABE VA: Tieferlegung lt. GA: 30 mm; Achslast bis: 1080 kg HA: Tieferlegung lt. GA: 30 mm; Achslast bis: 1010 kg
B12 PK	**1.6** 08/09 - 77 kW	**46-184047**		Außendurchmesser Federbein vorn 50 mm; Baumuster: G02; siehe Gutachten; mit ABE VA: Tieferlegung lt. GA: 30 mm; Achslast bis: 1010 kg HA: Tieferlegung lt. GA: 30 mm; Achslast bis: 1010 kg
B12 PK	**1.6** 08/09 - 77 kW	**46-194855**		Außendurchmesser Federbein vorn 55 mm; Baumuster: G07, G08, G09, G11; siehe Gutachten; mit ABE VA: Tieferlegung lt. GA: 30 mm; Achslast bis: 1010 kg HA: Tieferlegung lt. GA: 30 mm; Achslast bis: 1010 kg
B12 SL	**1.4 FSI, 1.6** 08/09 - 77 -96 kW	**46-230904**		Außendurchmesser Federbein vorn 55 mm; Baumuster: G02; siehe Gutachten; mit ABE VA: Tieferlegung lt. GA: 45-50 mm; Achslast bis: 1040 kg HA: Tieferlegung lt. GA: 30-35 mm; Achslast bis: 930 kg
B12 SL	**1.4 FSI, 2.0 TSI** 08/09 - 96 -147 kW	**46-230911**		Außendurchmesser Federbein vorn 50 mm; Baumuster: G02; Baumuster: GT, GTI; siehe Gutachten; mit ABE VA: Tieferlegung lt. GA: 20-25 mm; Achslast bis: 1040 kg HA: Tieferlegung lt. GA: 20 mm; Achslast bis: 930 kg
B12 SL	**1.4 FSI, 1.6** 08/09 - 77 -96 kW	**46-194909**		Außendurchmesser Federbein vorn 55 mm; Baumuster: G07, G08,G09,G011; siehe Gutachten; mit ABE VA: Tieferlegung lt. GA: 45-50 mm; Achslast bis: 1040 kg HA: Tieferlegung lt. GA: 30-35 mm; Achslast bis: 930 kg
B12 SL	**1.4 FSI, 2.0 TSI** 08/09 - 96 -147 kW	**46-194909**		Außendurchmesser Federbein vorn 55 mm; Baumuster: G07, G08,G09,G011; Baumuster: GT,GTI; siehe Gutachten; mit ABE VA: Tieferlegung lt. GA: 20-25 mm; Achslast bis: 1040 kg HA: Tieferlegung lt. GA: 20 mm; Achslast bis: 930 kg
B12 SL	**2.0 TSI** 03/10 - 147 kW	**46-230904**		Außendurchmesser Federbein vorn 55 mm; Baumuster: G02; Baumuster: GT, GTI; siehe Gutachten; mit ABE VA: Tieferlegung lt. GA: 20-25 mm; Achslast bis: 1040 kg HA: Tieferlegung lt. GA: 20 mm; Achslast bis: 930 kg
B12 SL	**2.0 TSI** 03/10 - 147 kW	**46-194909**		Außendurchmesser Federbein vorn 55 mm; Baumuster: G07, G08,G09,G011; Baumuster: Gt, GTI; siehe Gutachten; mit ABE VA: Tieferlegung lt. GA: 20-25 mm; Achslast bis: 1040 kg HA: Tieferlegung lt. GA: 20 mm; Achslast bis: 930 kg
B12 SL	**2.0 TSI** 03/10 - 147 kW	**46-194916**		Außendurchmesser Federbein vorn 55 mm; Baumuster: G07,G08,G09,G011; Baumuster: GT,GTI; siehe Gutachten; mit ABE VA: Tieferlegung lt. GA: 20-25 mm; Achslast bis: 1130 kg HA: Tieferlegung lt. GA: 20 mm; Achslast bis: 930 kg

V

				

VW-FAW

VW-FAW GOLF (1K1)

B14	**1.4 FSI, 1.6** 08/09 - 77 -96 kW	**47-128347**		Øa: 50 mm; Für einige Rad/Reifenkomb. sind Distanzscheiben erforderlich; Baumuster: G02; siehe Gutachten VA: Tieferlegung lt. GA: 30-50 mm; Achslast bis: 1210 kg HA: Tieferlegung lt. GA: 30-50 mm; Achslast bis: 1100 kg
B14	**1.4 FSI, 1.6** 08/09 - 77 -96 kW	**47-127708**		Øa: 55 mm; Für einige Rad/Reifenkomb. sind Distanzscheiben erforderlich; Baumuster: G07, G08, G09, G11; siehe Gutachten VA: Tieferlegung lt. GA: 30-50 mm; Achslast bis: 1210 kg HA: Tieferlegung lt. GA: 30-50 mm; Achslast bis: 1100 kg
B14	**2.0 TSI** 03/10 - 147 kW	**47-127708**		Øa: 55 mm; siehe Gutachten VA: Tieferlegung lt. GA: 20-30 mm; Achslast bis: 1210 kg HA: Tieferlegung lt. GA: 10-30 mm; Achslast bis: 1100 kg
B16 PSS10	**1.4 FSI, 1.6** 08/09 - 77 -96 kW	**48-135238**		Außendurchmesser Federbein vorn 50 mm; Baumuster: G02; siehe Gutachten VA: Tieferlegung lt. GA: 30-50 mm; Achslast bis: 1210 kg HA: Tieferlegung lt. GA: 30-50 mm; Achslast bis: 1100 kg
B16 PSS10	**1.4 FSI, 1.6** 08/09 - 77 -96 kW	**48-135245**		Øa: 55 mm; Baumuster: G07, G08, G09, G11; siehe Gutachten VA: Tieferlegung lt. GA: 30-50 mm; Achslast bis: 1210 kg HA: Tieferlegung lt. GA: 30-50 mm; Achslast bis: 1100 kg
B16 PSS10	**2.0 TSI** 03/10 - 147 kW	**48-135245**		Øa: 55 mm; siehe Gutachten VA: Tieferlegung lt. GA: 20-30 mm; Achslast bis: 1210 kg HA: Tieferlegung lt. GA: 10-30 mm; Achslast bis: 1100 kg
B16 RC	**1.4 FSI, 1.6** 08/09 - 77 -96 kW	**14-230615** *iRC* **49-196849**		Øa: 55 mm; DCC muss fachgerecht stillgelegt werden; Baumuster: G07, G08, G09, G11; siehe Gutachten VA: Tieferlegung lt. GA: 20-40 mm; Achslast bis: 1140 kg HA: Tieferlegung lt. GA: 20-40 mm; Achslast bis: 1040 kg
B16 RC	**2.0 TSI** 03/10 - 147 kW	**14-230615** *iRC* **49-196849**		Øa: 55 mm; DCC muss fachgerecht stillgelegt werden; Baumuster: G07, G08, G09, G11; siehe Gutachten VA: Tieferlegung lt. GA: 10-30 mm; Achslast bis: 1140 kg HA: Tieferlegung lt. GA: 10-30 mm; Achslast bis: 1040 kg
B16 BCS	**2.0 TSI** 03/10 - 147 kW	**48-215909**		Øa: 55 mm; siehe Gutachten VA: Tieferlegung lt. GA: 30-40 mm; Achslast bis: 1210 kg HA: Tieferlegung lt. GA: 20-40 mm; Achslast bis: 1100 kg

VW-FAW JETTA (1G2, 1J2)

B2	**1.6, 1.9 TDi** 05/91 - 04/00 53 -74 kW	**16-031456** **17-047142** **11-101291** *SP*	**15-062192** **11-101352** *SP*	VA: nur für verschraubte Federbeine
B3	**1.6** 05/91 - 01/02 53 -74 kW	**36-130665**	**36-226085**	Standardfahrwerk
B4	**1.6, 1.9 TDi** 05/91 - 04/00 53 -74 kW	**22-041142** **21-030468** **11-101291** *SP*	**19-019741** **11-101352** *SP*	VA: nur für verschraubte Federbeine
B4	**1.6, 1.9 TDi** 05/91 - 04/00 53 -74 kW		**19-124681** **11-101352** *SP*	Schlechtwegeausführung
B6 Sport	**1.6, 1.9 TDi** 05/91 - 04/00 53 -74 kW	**35-181590** **34-001028**	**24-006569** **11-101352** *SP*	VA: nur für verschraubte Federbeine HA: höhenverstellbar
B8	**1.6, 1.9 TDi** 01/84 - 04/00 53 -74 kW	**35-003663** **11-101291** *SP*	**24-015042** **11-101352** *SP*	
B14	**1.6, 1.9 TDi** 05/91 - 04/00 53 -74 kW	**47-124844**		Für einige Rad/Reifenkomb. sind Distanzscheiben erforderlich; siehe Gutachten VA: Tieferlegung lt. GA: 30-50 mm; Achslast bis: 840 kg HA: Tieferlegung lt. GA: 20-40 mm; Achslast bis: 740 kg
B16 PSS9	**1.6, 1.9 TDi** 05/91 - 04/00 53 -74 kW	**48-080569**		Für einige Rad/Reifenkomb. sind Distanzscheiben erforderlich; siehe Gutachten VA: Tieferlegung lt. GA: 30-50 mm; Achslast bis: 840 kg HA: Tieferlegung lt. GA: 20-30 mm; Achslast bis: 740 kg

VW-FAW JETTA

B4	**1.6** 04/00 - 64 -70 kW	**22-045744** **11-103455** *SP*	**19-029429** **11-115755** *SP*	Standardfahrwerk

				
VW-FAW				
VW-FAW JETTA				
B4	**1.6** 04/00 - 64 -70 kW	**22-045751** **11-103455** SP	**19-029177** **11-115755** SP	Sportfahrwerk
B4	**1.6** 04/00 - 64 -70 kW	**22-045744** **11-103455** SP	**19-140032** **11-115755** SP	Schlechtwegeausführung
B8	**1.6** 04/00 - 64 -70 kW	**35-044086**	**24-026246** **11-115755** SP	VA: Einrohr Upside Down
B14	**1.6** 04/00 - 64 -70 kW	**47-124851**		Für einige Rad/Reifenkomb. sind Distanzscheiben erforderlich; siehe Gutachten VA: Tieferlegung lt. GA: 25-45 mm; Achslast bis: 1060 kg HA: Tieferlegung lt. GA: 20-40 mm; Achslast bis: 1010 kg
B16 PSS9	**1.6** 04/00 - 64 -70 kW	**48-080651**		Für einige Rad/Reifenkomb. sind Distanzscheiben erforderlich; siehe Gutachten VA: Tieferlegung lt. GA: 25-45 mm; Achslast bis: 1060 kg HA: Tieferlegung lt. GA: 20-40 mm; Achslast bis: 1010 kg
VW-FAW MAGOTAN (B6)				
B4	**1.4 TSI, 1.8 TSI, 2.0, 2.0 TSi** 04/08 - 07/11 85 -147 kW	**22-151056**	**19-151069**	Standardfahrwerk VA: Øa: 55 mm
B4	**1.4 TSI, 1.8 TSI, 2.0, 2.0 TSi** 04/08 - 07/11 85 -147 kW	**22-151070**	**19-151083**	Sportfahrwerk VA: Øa: 55 mm
B6 Sport	**1.4 TSI, 1.8 TSI, 2.0, 2.0 TSi** 04/08 - 07/11 85 -147 kW	**35-122074**	**24-172936**	VA: Øa: 55 mm
B8	**1.4 TSI, 1.8 TSI, 2.0, 2.0 TSi** 04/08 - 07/11 85 -147 kW	**35-122081**	**24-178006**	VA: Øa: 55 mm
VW-FAW MAGOTAN (B7L)				
B1	**1.4 TSI, 1.8 TSI, 2.0 TSI, 3.0 FSI V6** 07/11 - 96 -184 kW	**12-224074**	**12-224081**	VA: mit Kugellager HA: ohne Kugellager
B4	**1.4 TSI, 1.8 TSI, 2.0 TSI, 3.0 FSI V6** 07/11 - 96 -184 kW	**22-151056**	**19-151069**	Standardfahrwerk; ohne elektr. Dämpfkraftregulierung VA: Øa: 55 mm
B4	**1.4 TSI, 1.8 TSI, 2.0 TSI, 3.0 FSI V6** 07/11 - 96 -184 kW	**22-151070**	**19-151083**	Sportfahrwerk; ohne elektr. Dämpfkraftregulierung VA: Øa: 55 mm
B6 Sport	**1.4 TSI, 1.8 TSI, 2.0 TSI, 3.0 FSI V6** 07/11 - 96 -184 kW	**35-122074**	**24-172936**	ohne elektr. Dämpfkraftregulierung VA: Øa: 55 mm
B8	**1.4 TSI, 1.8 TSI, 2.0 TSI, 3.0 FSI V6** 07/11 - 96 -184 kW	**35-122081**	**24-178006**	ohne elektr. Dämpfkraftregulierung VA: Øa: 55 mm
B12 PK	**1.4 TSI, 1.8 TSI, 2.0 TSI, 3.0 FSI V6** 07/11 - 96 -184 kW	**46-184412**		Außendurchmesser Federbein vorn 55 mm; ohne elektr. Dämpfkraftregulierung; siehe Gutachten; mit ABE VA: Tieferlegung lt. GA: 30 mm; Achslast bis: 1180 kg HA: ohne Niveauregulierung; Tieferlegung lt. GA: 30 mm; Achslast bis: 1130 kg
B14	**1.4 TSI, 1.8 TSI, 2.0 TSI, 3.0 FSI V6** 07/11 - 96 -184 kW	**47-127708**		Øa: 55 mm; DCC muss fachgerecht stillgelegt werden; siehe Gutachten VA: Tieferlegung lt. GA: 30-50 mm; Achslast bis: 1210 kg HA: Tieferlegung lt. GA: 30-50 mm; Achslast bis: 1240 kg
B16 PSS10	**1.4 TSI, 1.8 TSI, 2.0 TSI, 3.0 FSI V6** 07/11 - 96 -184 kW	**48-135245**		Øa: 55 mm; DCC muss fachgerecht stillgelegt werden; siehe Gutachten VA: Tieferlegung lt. GA: 30-50 mm; Achslast bis: 1210 kg HA: Tieferlegung lt. GA: 30-50 mm; Achslast bis: 1250 kg
B16 RC	**1.4 TSI, 1.8 TSI, 2.0 TSI, 3.0 FSI V6** 07/11 - 96 -184 kW	**14-230615** iRC **49-196849**		Øa: 55 mm; DCC muss fachgerecht stillgelegt werden; Baumuster: G07, G08, G09, G11; siehe Gutachten VA: Tieferlegung lt. GA: 20-40 mm; Achslast bis: 1140 kg HA: Tieferlegung lt. GA: 20-40 mm; Achslast bis: 1040 kg

V







VW-FAW				
VW-FAW SAGITAR				
B4	**1.4 TSI, 1.6, 1.8 TSI, 1.8 Turbo** 04/06 - 74 -118 kW	**22-183712**	**19-127439**	Standardfahrwerk; ohne elektr. Dämpfkraftregulierung VA: Außendurchmesser Federbein vorn 50 mm
B4	**2.0** 04/06 - 06/09 85 kW	**22-183712**	**19-127439**	Standardfahrwerk; ohne elektr. Dämpfkraftregulierung VA: Außendurchmesser Federbein vorn 50 mm
B6 Sport	**1.4 TSI, 1.6, 1.8 TSI, 1.8 Turbo** 04/06 - 74 -118 kW	**35-158707**	**33-158723**	ohne elektr. Dämpfkraftregulierung VA: Außendurchmesser Federbein vorn 50 mm
B6 Sport	**2.0** 04/06 - 06/09 85 kW	**35-158707**	**33-158723**	ohne elektr. Dämpfkraftregulierung VA: Außendurchmesser Federbein vorn 50 mm
B8	**1.4 TSI, 1.6, 1.8 TSI, 1.8 Turbo** 04/06 - 74 -118 kW	**35-158738**	**24-158756**	ohne elektr. Dämpfkraftregulierung VA: Außendurchmesser Federbein vorn 50 mm
B8	**2.0** 04/06 - 06/09 85 kW	**35-158738**	**24-158756**	ohne elektr. Dämpfkraftregulierung VA: Außendurchmesser Federbein vorn 50 mm

VW (SVW)				
VW (SVW) LAVIDA				
B4	**1.4 TSi, 1.6, 2.0** 04/08 - 77 -96 kW	**22-045744** **11-103455** SP	**19-140032** **11-115755** SP	Standardfahrwerk
B6 Sport	**1.4 TSi, 1.6, 2.0** 04/08 - 77 -96 kW	**35-044079**	**24-026239** **11-115755** SP	VA: Einrohr Upside Down
B8	**1.4 TSi, 1.6, 2.0** 04/08 - 77 -96 kW	**35-044086**	**24-026246** **11-115755** SP	VA: Einrohr Upside Down
VW (SVW) POLO				
B1	**1.4, 1.6** 12/10 - 63 -77 kW	**12-116966**	**12-226429**	VA: mit Kugellager HA: 08/10 ->; für PR-Nr.: 1JP/1JS
B4	**1.4, 1.4 GTi, 1.6** 12/10 - 63 -96 kW	**22-183705**	**19-109572**	
B6 Sport	**1.4, 1.4 GTi, 1.6** 12/10 - 63 -96 kW	**35-168560**	**24-067898**	
B8	**1.4, 1.4 GTi, 1.6** 12/10 - 63 -96 kW	**35-168577**	**24-067904**	
B14	**1.4, 1.6** 12/10 - 63 -77 kW	**47-168091**		siehe Gutachten VA: Tieferlegung lt. GA: 35-50 mm; Achslast bis: 960 kg HA: Tieferlegung lt. GA: 30-45 mm; Achslast bis: 800 kg
B14	**1.4 GTi** 09/12 - 96 kW	**47-168091**		siehe Gutachten VA: Tieferlegung lt. GA: 20-35 mm; Achslast bis: 960 kg HA: Tieferlegung lt. GA: 15-30 mm; Achslast bis: 800 kg
B16 PSS9	**1.4, 1.6** 12/10 - 63 -77 kW	**48-168229**		siehe Gutachten VA: Tieferlegung lt. GA: 35-50 mm; Achslast bis: 960 kg HA: Tieferlegung lt. GA: 30-45 mm; Achslast bis: 800 kg
B16 PSS9	**1.4 GTi** 09/12 - 96 kW	**48-168229**		siehe Gutachten VA: Tieferlegung lt. GA: 20-35 mm; Achslast bis: 960 kg HA: Tieferlegung lt. GA: 15-30 mm; Achslast bis: 800 kg
VW (SVW) TIGUAN				
B1	**1.8 TSI, 1.8 TSI 4motion, 2.0 TSI 4motion** 03/10 - 118 -147 kW	**12-224074**	**12-224081**	VA: mit Kugellager HA: ohne Kugellager
B4	**1.8 TSI, 1.8 TSI 4motion, 2.0 TSI 4motion** 03/10 - 118 -147 kW	**22-183750**	**19-170732**	Standardfahrwerk; ohne elektr. Dämpfkraftregulierung

V

				
VW (SVW)				
VW (SVW) TIGUAN				
B6 Sport	**1.8 TSI, 1.8 TSI 4motion, 2.0 TSI 4motion** 03/10 - 118 -147 kW	**35-108177**	**24-146944**	ohne elektr. Dämpfkraftregulierung VA: Øa: 55 mm
VW (SVW) TOURAN Großraumlimousine				
B1	**1.4 TSI, 1.8 Turbo, 2.0** 11/04 - 85 -110 kW	**12-224074**	i.V.	VA: mit Kugellager HA: -> CH.Nr.: 1T-6-157 500
B3	**1.4 TSI, 1.8 Turbo, 2.0** 11/04 - 85 -110 kW	**36-202287**	**36-148257**	Standardfahrwerk
B4	**1.4 TSI, 1.8 Turbo, 2.0** 11/04 - 85 -110 kW	**22-139320**	**19-139333**	Standardfahrwerk; Sportfahrwerk; ohne elektr. Dämpfkraftregulierung VA: Øa: 55 mm; Baumuster: G07
B6 Sport	**1.4 TSI, 1.8 Turbo, 2.0** 11/04 - 85 -110 kW	**35-108177**	**24-172936**	Standardfahrwerk; ohne elektr. Dämpfkraftregulierung VA: Øa: 55 mm
B8	**1.4 TSI, 1.8 Turbo, 2.0** 11/04 - 85 -110 kW	**35-108191**	**24-178006**	Sportfahrwerk; ohne elektr. Dämpfkraftregulierung VA: Øa: 55 mm
B14	**1.4 TSI, 1.8 Turbo, 2.0** 11/04 - 85 -110 kW	**47-127708**		Øa: 55 mm; ohne elektr. Dämpfkraftregulierung; siehe Gutachten VA: Tieferlegung lt. GA: 30-50 mm; Achslast bis: 1210 kg HA: Tieferlegung lt. GA: 30-50 mm; Achslast bis: 1250 kg
B16 PSS10	**1.4 TSI, 1.8 Turbo, 2.0** 11/04 - 85 -110 kW	**48-135245**		Øa: 55 mm; ohne elektr. Dämpfkraftregulierung; siehe Gutachten VA: Tieferlegung lt. GA: 30-50 mm; Achslast bis: 1210 kg HA: Tieferlegung lt. GA: 30-50 mm; Achslast bis: 1250 kg
WARTBURG				
WARTBURG 353				
B6 Sport	**1.0, 1.3** 06/66 - 05/91 33 -43 kW	*34-465578*	*34-465585*	VA: Schnellreparaturservice .; Altteilrückgabe erforderlich . HA: Schnellreparaturservice .; Altteilrückgabe erforderlich .
MS	**1.0** 06/66 - 08/88 33 -37 kW	**24-618106**	**24-618113**	Baumuster: Rallye
WARTBURG 353 Tourist				
B6 Sport	**1.0, 1.3** 10/67 - 05/91 33 -43 kW	*34-465578*	*34-465585*	VA: Schnellreparaturservice .; Altteilrückgabe erforderlich . HA: Schnellreparaturservice .; Altteilrückgabe erforderlich .
MS	**1.0, 1.3** 10/67 - 05/91 33 -43 kW	**24-618106**	**24-618113**	Baumuster: Rallye
ZASTAVA				
ZASTAVA 10 (188)				
B1	**1.2 60** 10/05 - 44 kW	**12-224234**		VA: mit Kugellager
B3	**1.2 60** 10/05 - 44 kW	**36-201693**	**36-214334**	Standardfahrwerk; ohne AC
B3	**1.2 60** 10/05 - 44 kW	**36-201655**	**36-214334**	Standardfahrwerk; mit AC; Ausstattung: SX / EL
B3	**1.2 60** 10/05 - 44 kW	**36-201624**	**36-214334**	Standardfahrwerk; mit AC; Ausstattung: ELX
B4	**1.2 60** 10/05 - 44 kW	**22-105349**	**19-105369**	

				
ZASTAVA				
ZASTAVA 10 (188)				
B6 Sport	**1.2 60** 10/05 - 44 kW	**35-046509**	**24-060646**	
B8	**1.2 60** 10/05 - 44 kW	**35-046547**	**24-060646**	
ZASTAVA 101 (1100)				
B6 Sport	**1.1, 1.1 Super, 1.3** 05/75 - 12/93 37 -48 kW	*34-000533*	*34-000540*	VA: Schnellreparaturservice .; Altteilrückgabe erforderlich .; nur für verschraubte Federbeine HA: Schnellreparaturservice .; Altteilrückgabe erforderlich .; nur für verschraubte Federbeine
ZASTAVA 750				
B6 Sport	**770, 850** 01/64 - 11/85 18 -26 kW	**24-007405**	**24-007504**	

Neue Bestellnummer – Alte Bestellnummer

Neu	Alt	Seite
11-101291	ASP-A129	355
11-101291	ASP-A129	633
11-101291	ASP-A129	634
11-101291	ASP-A129	635
11-101291	ASP-A129	638
11-101291	ASP-A129	639
11-101291	ASP-A129	640
11-101291	ASP-A129	643
11-101291	ASP-A129	648
11-101291	ASP-A129	649
11-101291	ASP-A129	650
11-101291	ASP-A129	775
11-101291	ASP-A129	778
11-101291	ASP-A129	779
11-101291	ASP-A129	782
11-101291	ASP-A129	783
11-101291	ASP-A129	784
11-101291	ASP-A129	785
11-101291	ASP-A129	786
11-101291	ASP-A129	787
11-101291	ASP-A129	792
11-101291	ASP-A129	810
11-101291	ASP-A129	820
11-101291	ASP-A129	821
11-101291	ASP-A129	822
11-101291	ASP-A129	823
11-101291	ASP-A129	839
11-101291	ASP-A129	840
11-101291	ASP-A129	841
11-101291	ASP-A129	842
11-101291	ASP-A129	847
11-101291	ASP-A129	848
11-101291	ASP-A129	854
11-101291	ASP-A129	855
11-101291	ASP-A129	871
11-101307	ASP-A130	77
11-101307	ASP-A130	78
11-101307	ASP-A130	79
11-101307	ASP-A130	80
11-101307	ASP-A130	81
11-101307	ASP-A130	82
11-101307	ASP-A130	83
11-101307	ASP-A130	85
11-101307	ASP-A130	632
11-101307	ASP-A130	633
11-101307	ASP-A130	638
11-101307	ASP-A130	643
11-101307	ASP-A130	647
11-101307	ASP-A130	648
11-101307	ASP-A130	650
11-101307	ASP-A130	776
11-101307	ASP-A130	778
11-101307	ASP-A130	781
11-101307	ASP-A130	782
11-101307	ASP-A130	815
11-101307	ASP-A130	817
11-101307	ASP-A130	818
11-101307	ASP-A130	819
11-101307	ASP-A130	820
11-101307	ASP-A130	840
11-101307	ASP-A130	842
11-101307	ASP-A130	846
11-101307	ASP-A130	847
11-101314	ASP-A131	163
11-101314	ASP-A131	165
11-101314	ASP-A131	166
11-101314	ASP-A131	176
11-101314	ASP-A131	179
11-101314	ASP-A131	180
11-101314	ASP-A131	181
11-101314	ASP-A131	182
11-101314	ASP-A131	216
11-101314	ASP-A131	217
11-101314	ASP-A131	218
11-101314	ASP-A131	219
11-101314	ASP-A131	313
11-101314	ASP-A131	318
11-101314	ASP-A131	319
11-101314	ASP-A131	489
11-101314	ASP-A131	490
11-101314	ASP-A131	508
11-101314	ASP-A131	509
11-101314	ASP-A131	510
11-101314	ASP-A131	511
11-101314	ASP-A131	512
11-101314	ASP-A131	513
11-101314	ASP-A131	514
11-101314	ASP-A131	522
11-101314	ASP-A131	523
11-101314	ASP-A131	524
11-101314	ASP-A131	525
11-101314	ASP-A131	526
11-101314	ASP-A131	527
11-101314	ASP-A131	528
11-101314	ASP-A131	537
11-101314	ASP-A131	538
11-101314	ASP-A131	539
11-101314	ASP-A131	540
11-101314	ASP-A131	708
11-101314	ASP-A131	709
11-101314	ASP-A131	710
11-101314	ASP-A131	711
11-101314	ASP-A131	725
11-101314	ASP-A131	727
11-101314	ASP-A131	728
11-101314	ASP-A131	729
11-101314	ASP-A131	730
11-101314	ASP-A131	731
11-101314	ASP-A131	738
11-101314	ASP-A131	739
11-101314	ASP-A131	742
11-101314	ASP-A131	743
11-101314	ASP-A131	744
11-101314	ASP-A131	758
11-101314	ASP-A131	759
11-101314	ASP-A131	767
11-101314	ASP-A131	768
11-101321	ASP-A132	1
11-101321	ASP-A132	2
11-101321	ASP-A132	16
11-101321	ASP-A132	103
11-101321	ASP-A132	104
11-101321	ASP-A132	105
11-101321	ASP-A132	106
11-101321	ASP-A132	135
11-101321	ASP-A132	136
11-101321	ASP-A132	137
11-101321	ASP-A132	139
11-101321	ASP-A132	146
11-101321	ASP-A132	153
11-101321	ASP-A132	233
11-101321	ASP-A132	636
11-101321	ASP-A132	640
11-101321	ASP-A132	648
11-101321	ASP-A132	649
11-101321	ASP-A132	653
11-101321	ASP-A132	654
11-101321	ASP-A132	655
11-101321	ASP-A132	656
11-101321	ASP-A132	668
11-101321	ASP-A132	669
11-101321	ASP-A132	843
11-101321	ASP-A132	844
11-101321	ASP-A132	845
11-101338	ASP-A133	240
11-101338	ASP-A133	241
11-101338	ASP-A133	247
11-101338	ASP-A133	256
11-101338	ASP-A133	257
11-101338	ASP-A133	258
11-101338	ASP-A133	259
11-101338	ASP-A133	260
11-101338	ASP-A133	261
11-101338	ASP-A133	263
11-101338	ASP-A133	264
11-101338	ASP-A133	265
11-101338	ASP-A133	267
11-101338	ASP-A133	282
11-101338	ASP-A133	283
11-101338	ASP-A133	358
11-101345	ASP-A134	78
11-101345	ASP-A134	79
11-101345	ASP-A134	83
11-101345	ASP-A134	103
11-101345	ASP-A134	778
11-101345	ASP-A134	781
11-101345	ASP-A134	782
11-101345	ASP-A134	809
11-101345	ASP-A134	810
11-101345	ASP-A134	848
11-101345	ASP-A134	849
11-101352	ASP-A135	633
11-101352	ASP-A135	634
11-101352	ASP-A135	635
11-101352	ASP-A135	636
11-101352	ASP-A135	638
11-101352	ASP-A135	639
11-101352	ASP-A135	640
11-101352	ASP-A135	649
11-101352	ASP-A135	650
11-101352	ASP-A135	656
11-101352	ASP-A135	657
11-101352	ASP-A135	778
11-101352	ASP-A135	782
11-101352	ASP-A135	783
11-101352	ASP-A135	784
11-101352	ASP-A135	785
11-101352	ASP-A135	787
11-101352	ASP-A135	792
11-101352	ASP-A135	810
11-101352	ASP-A135	818
11-101352	ASP-A135	819
11-101352	ASP-A135	820
11-101352	ASP-A135	821
11-101352	ASP-A135	822
11-101352	ASP-A135	823
11-101352	ASP-A135	842
11-101352	ASP-A135	846
11-101352	ASP-A135	847
11-101352	ASP-A135	848
11-101352	ASP-A135	854
11-101352	ASP-A135	855
11-101352	ASP-A135	871
11-101369	ASP-A136	313
11-101369	ASP-A136	490
11-101369	ASP-A136	491
11-101369	ASP-A136	492
11-101369	ASP-A136	493
11-101369	ASP-A136	494
11-101369	ASP-A136	495
11-101369	ASP-A136	509
11-101369	ASP-A136	530
11-101369	ASP-A136	534
11-101369	ASP-A136	535
11-101369	ASP-A136	712
11-101369	ASP-A136	713
11-101369	ASP-A136	714
11-101369	ASP-A136	715
11-101369	ASP-A136	725
11-101369	ASP-A136	726
11-101369	ASP-A136	741
11-101369	ASP-A136	751
11-101376	ASP-A137	194
11-101376	ASP-A137	195
11-101376	ASP-A137	196
11-101376	ASP-A137	206
11-101376	ASP-A137	207
11-101376	ASP-A137	208
11-101376	ASP-A137	209
11-101376	ASP-A137	375
11-101376	ASP-A137	434
11-101376	ASP-A137	553
11-101376	ASP-A137	554
11-101376	ASP-A137	555
11-101376	ASP-A137	556
11-101376	ASP-A137	563
11-101376	ASP-A137	564
11-101376	ASP-A137	565
11-101376	ASP-A137	568
11-101376	ASP-A137	569
11-101376	ASP-A137	570
11-101376	ASP-A137	577
11-101390	ASP-A139	29
11-101390	ASP-A139	30
11-101390	ASP-A139	33
11-101390	ASP-A139	62
11-101390	ASP-A139	76
11-101390	ASP-A139	92
11-101390	ASP-A139	779
11-101390	ASP-A139	823
11-101390	ASP-A139	838
11-101390	ASP-A139	839
11-101406	ASP-A140	385
11-101406	ASP-A140	405
11-101406	ASP-A140	406
11-101406	ASP-A140	409
11-101406	ASP-A140	410
11-101406	ASP-A140	411
11-101406	ASP-A140	412
11-101413	*ASP-A141*	*84*
11-101413	*ASP-A141*	*85*
11-101437	ASP-A143	286
11-101437	ASP-A143	287
11-101437	ASP-A143	288
11-101437	ASP-A143	335
11-101451	ASP-A145	135
11-101451	ASP-A145	146
11-101468	ASP-A146	261
11-101468	ASP-A146	262
11-101468	ASP-A146	263
11-101468	ASP-A146	264
11-101468	ASP-A146	265
11-101468	ASP-A146	266
11-101468	ASP-A146	267
11-101468	ASP-A146	365
11-101499	ASP-A149	225
11-101499	ASP-A149	226
11-101499	ASP-A149	227
11-101499	ASP-A149	245
11-101499	ASP-A149	246
11-101499	ASP-A149	356
11-101512	ASP-A151	167
11-101512	ASP-A151	168
11-101512	ASP-A151	314
11-101512	ASP-A151	315
11-101512	ASP-A151	317
11-101512	ASP-A151	495
11-101512	ASP-A151	497
11-101512	ASP-A151	498
11-101512	ASP-A151	499
11-101512	ASP-A151	500
11-101512	ASP-A151	541
11-101512	ASP-A151	543
11-101512	ASP-A151	544
11-101512	ASP-A151	716
11-101512	ASP-A151	717
11-101512	ASP-A151	718
11-101512	ASP-A151	719
11-101512	ASP-A151	720
11-101918	ASP-A191	2
11-101918	ASP-A191	3
11-101918	ASP-A191	4
11-101918	ASP-A191	5
11-101918	ASP-A191	11
11-101918	ASP-A191	474
11-101918	ASP-A191	573
11-101918	ASP-A191	574
11-101918	ASP-A191	690
11-101918	ASP-A191	693
11-101918	ASP-A191	694
11-103455	ASP-A345	17
11-103455	ASP-A345	643
11-103455	ASP-A345	650
11-103455	ASP-A345	658
11-103455	ASP-A345	659
11-103455	ASP-A345	772
11-103455	ASP-A345	774
11-103455	ASP-A345	776
11-103455	ASP-A345	777
11-103455	ASP-A345	778
11-103455	ASP-A345	788
11-103455	ASP-A345	789
11-103455	ASP-A345	791
11-103455	ASP-A345	816
11-103455	ASP-A345	817
11-103455	ASP-A345	867
11-103455	ASP-A345	868
11-103455	ASP-A345	871
11-103455	ASP-A345	872
11-103455	ASP-A345	873
11-103462	ASP-A346	33
11-103462	ASP-A346	34
11-103462	ASP-A346	64
11-103622	*ASP-A362*	*765*
11-103622	*ASP-A362*	*766*
11-103622	*ASP-A362*	*767*
11-103622	*ASP-A362*	*768*
11-103622	*ASP-A362*	*769*
11-103943	ASP-A394	59
11-103943	ASP-A394	60
11-103943	ASP-A394	70
11-103943	ASP-A394	84
11-103943	ASP-A394	85
11-103943	ASP-A394	86
11-103943	ASP-A394	87
11-103943	ASP-A394	88
11-103943	ASP-A394	89
11-103943	ASP-A394	90
11-103943	ASP-A394	91
11-104322	ASP-A432	786
11-104322	ASP-A432	787
11-104957	ASP-A495	278
11-104957	ASP-A495	279
11-104957	ASP-A495	301
11-104964	ASP-A496	278
11-104964	ASP-A496	279
11-104964	ASP-A496	301
11-105886	ASP-A588	261
11-105886	ASP-A588	262
11-105886	ASP-A588	263
11-105886	ASP-A588	264
11-105886	ASP-A588	265
11-105886	ASP-A588	267
11-105886	ASP-A588	365
11-106470	ASP-A647	636
11-106470	ASP-A647	637
11-106470	ASP-A647	640
11-106470	ASP-A647	641
11-106470	ASP-A647	642
11-106470	ASP-A647	653
11-106470	ASP-A647	654
11-106470	ASP-A647	655
11-106470	ASP-A647	656
11-106470	ASP-A647	668
11-106470	ASP-A647	669
11-106470	ASP-A647	839
11-106470	ASP-A647	841
11-106470	ASP-A647	842
11-106470	ASP-A647	843
11-106470	ASP-A647	844
11-106470	ASP-A647	845
11-106487	ASP-A648	840
11-106487	ASP-A648	841
11-115755	ASP-B575	17
11-115755	ASP-B575	643
11-115755	ASP-B575	644
11-115755	ASP-B575	650
11-115755	ASP-B575	651
11-115755	ASP-B575	653
11-115755	ASP-B575	658
11-115755	ASP-B575	659
11-115755	ASP-B575	660
11-115755	ASP-B575	772
11-115755	ASP-B575	774
11-115755	ASP-B575	788
11-115755	ASP-B575	789
11-115755	ASP-B575	791
11-115755	ASP-B575	816
11-115755	ASP-B575	817
11-115755	ASP-B575	843
11-115755	ASP-B575	867
11-115755	ASP-B575	868
11-115755	ASP-B575	871
11-115755	ASP-B575	872
11-115755	ASP-B575	873
11-116141	*ASP-B614*	*657*
11-122449	*ASP-C244*	*192*
11-122449	*ASP-C244*	*206*
11-122456	ASP-C245	530
11-122456	ASP-C245	531
11-122456	ASP-C245	532
11-122456	ASP-C245	533
11-122456	ASP-C245	535
11-122456	ASP-C245	726
11-122456	ASP-C245	740
11-122456	ASP-C245	741
11-125358	ASP-C535	382
11-125358	ASP-C535	384
11-149828	ASP-E982	600
11-149828	ASP-E982	632
11-149828	ASP-E982	633
11-149828	ASP-E982	815
11-149835	ASP-E983	38
11-149835	ASP-E983	41
11-149835	ASP-E983	43
11-149835	ASP-E983	61
11-149835	ASP-E983	64
11-149835	ASP-E983	92
11-149835	ASP-E983	669
11-149835	ASP-E983	824
11-149835	ASP-E983	826
11-149835	ASP-E983	828
11-149835	ASP-E983	830
11-181415	ASP-E180	13
11-181415	ASP-E180	14
11-181415	ASP-E180	107
11-181415	ASP-E180	109
11-181415	ASP-E180	110
11-181415	ASP-E180	111
11-181415	ASP-E180	112
11-181415	ASP-E180	113
11-181415	ASP-E180	114
11-181415	ASP-E180	115
11-181415	ASP-E180	116
11-181415	ASP-E180	117
11-181415	ASP-E180	118
11-181415	ASP-E180	119
11-181415	ASP-E180	120
11-181415	ASP-E180	158
11-223900		592
11-223900		593
11-239734		59
11-239734		60
11-239734		70
11-239734		84
11-239734		85
11-239734		86
11-239734		87
11-239734		88
11-239734		89
11-239734		90
11-239734		91
11-240457		430
12-116614	AFS-B661	191
12-116614	AFS-B661	553
12-116621	AFS-B662	191
12-116621	AFS-B662	206
12-116621	AFS-B662	553
12-116621	AFS-B662	554
12-116669	AFS-B666	258
12-116669	AFS-B666	259
12-116669	AFS-B666	260
12-116669	AFS-B666	261
12-116669	AFS-B666	283
12-116676	AFS-B667	255
12-116676	AFS-B667	278
12-116676	AFS-B667	279
12-116744	AFS-B674	233
12-116768	AFS-B676	77
12-116768	AFS-B676	78
12-116768	AFS-B676	79
12-116768	AFS-B676	80
12-116768	AFS-B676	81
12-116768	AFS-B676	82
12-116768	AFS-B676	83
12-116768	AFS-B676	817
12-116768	AFS-B676	819
12-116768	AFS-B676	846
12-116768	AFS-B676	847
12-116775	AFS-B677	778
12-116775	AFS-B677	783
12-116775	AFS-B677	785
12-116775	AFS-B677	820
12-116775	AFS-B677	822
12-116775	AFS-B677	847
12-116775	AFS-B677	854
12-116799	AFS-B679	179
12-116799	AFS-B679	216
12-116799	AFS-B679	218
12-116799	AFS-B679	523

Neue Bestellnummer – Alte Bestellnummer

Neu	Alt	Seite
12-116799	AFS-B679	524
12-116799	AFS-B679	526
12-116799	AFS-B679	527
12-116799	AFS-B679	528
12-116799	AFS-B679	709
12-116799	AFS-B679	710
12-116799	AFS-B679	711
12-116799	AFS-B679	712
12-116805	AFS-B680	507
12-116805	AFS-B680	538
12-116805	AFS-B680	539
12-116805	AFS-B680	725
12-116805	AFS-B680	728
12-116812	AFS-B681	313
12-116812	AFS-B681	490
12-116812	AFS-B681	491
12-116812	AFS-B681	492
12-116812	AFS-B681	493
12-116812	AFS-B681	494
12-116812	AFS-B681	712
12-116812	AFS-B681	713
12-116812	AFS-B681	714
12-116812	AFS-B681	715
12-116829	AFS-B682	106
12-116829	AFS-B682	109
12-116829	AFS-B682	110
12-116829	AFS-B682	112
12-116829	AFS-B682	113
12-116829	AFS-B682	153
12-116836	AFS-B683	228
12-116836	AFS-B683	241
12-116836	AFS-B683	242
12-116843	AFS-B684	235
12-116843	AFS-B684	358
12-116850	AFS-B685	225
12-116850	AFS-B685	226
12-116850	AFS-B685	231
12-116850	AFS-B685	232
12-116867	AFS-B686	259
12-116867	AFS-B686	261
12-116867	AFS-B686	262
12-116867	AFS-B686	263
12-116867	AFS-B686	264
12-116928	AFS-B692	405
12-116928	AFS-B692	406
12-116928	AFS-B692	409
12-116928	AFS-B692	410
12-116928	AFS-B692	411
12-116928	AFS-B692	412
12-116935	AFS-B693	530
12-116935	AFS-B693	531
12-116935	AFS-B693	532
12-116935	AFS-B693	535
12-116959	AFS-B695	632
12-116959	AFS-B695	815
12-116959	AFS-B695	839
12-116959	AFS-B695	842
12-116966	AFS-B696	15
12-116966	AFS-B696	16
12-116966	AFS-B696	72
12-116966	AFS-B696	74
12-116966	AFS-B696	631
12-116966	AFS-B696	641
12-116966	AFS-B696	642
12-116966	AFS-B696	650
12-116966	AFS-B696	657
12-116966	AFS-B696	659
12-116966	AFS-B696	667
12-116966	AFS-B696	668
12-116966	AFS-B696	772
12-116966	AFS-B696	774
12-116966	AFS-B696	788
12-116966	AFS-B696	790
12-116966	AFS-B696	817
12-116966	AFS-B696	845
12-116966	AFS-B696	854
12-116966	AFS-B696	867
12-116966	AFS-B696	873
12-117000	AFS-B700	207
12-117000	AFS-B700	208
12-117000	AFS-B700	563
12-117000	AFS-B700	564
12-117000	AFS-B700	565
12-117024	AFS-B702	600
12-117024	AFS-B702	603
12-117024	AFS-B702	604
12-117024	AFS-B702	614
12-117024	AFS-B702	615
12-117048	AFS-B704	290
12-117048	AFS-B704	291
12-117048	AFS-B704	292
12-117079	AFS-B707	16
12-117079	AFS-B707	653
12-117079	AFS-B707	654
12-117079	AFS-B707	655
12-117079	AFS-B707	656
12-117079	AFS-B707	657
12-117079	AFS-B707	659
12-117079	AFS-B707	772
12-117079	AFS-B707	774
12-117079	AFS-B707	788
12-117079	AFS-B707	790
12-117079	AFS-B707	816
12-117079	AFS-B707	843
12-117079	AFS-B707	844
12-117079	AFS-B707	867
12-117086	AFS-B708	58
12-117086	AFS-B708	59
12-117086	AFS-B708	60
12-117086	AFS-B708	70
12-117086	AFS-B708	85
12-117086	AFS-B708	86
12-117086	AFS-B708	88
12-117086	AFS-B708	90
12-117093	AFS-B709	103
12-117093	AFS-B709	105
12-117109	AFS-B710	106
12-117109	AFS-B710	109
12-117109	AFS-B710	110
12-117109	AFS-B710	112
12-117109	AFS-B710	113
12-117109	AFS-B710	114
12-117109	AFS-B710	115
12-117109	AFS-B710	116
12-117109	AFS-B710	119
12-117109	AFS-B710	153
12-117109	AFS-B710	154
12-117116	AFS-B711	135
12-117116	AFS-B711	138
12-117123	AFS-B712	139
12-117130	AFS-B713	148
12-117154	AFS-B715	265
12-117154	AFS-B715	267
12-117161	AFS-B716	265
12-117161	AFS-B716	267
12-117161	AFS-B716	276
12-117161	AFS-B716	284
12-117161	AFS-B716	365
12-117185	AFS-B718	255
12-117185	AFS-B718	278
12-117185	AFS-B718	279
12-117239	AFS-B723	633
12-117239	AFS-B723	634
12-117239	AFS-B723	635
12-117239	AFS-B723	636
12-117239	AFS-B723	638
12-117239	AFS-B723	778
12-117239	AFS-B723	782
12-117239	AFS-B723	783
12-117239	AFS-B723	785
12-117239	AFS-B723	786
12-117239	AFS-B723	787
12-117239	AFS-B723	810
12-117239	AFS-B723	839
12-117239	AFS-B723	840
12-117239	AFS-B723	841
12-117239	AFS-B723	854
12-117253	AFS-B725	149
12-117260	AFS-B726	95
12-117260	AFS-B726	96
12-117260	AFS-B726	98
12-117260	AFS-B726	99
12-117260	AFS-B726	114
12-117260	AFS-B726	115
12-117260	AFS-B726	116
12-117260	AFS-B726	118
12-117260	AFS-B726	119
12-117260	AFS-B726	121
12-117260	AFS-B726	124
12-117260	AFS-B726	139
12-117260	AFS-B726	141
12-117260	AFS-B726	142
12-117260	AFS-B726	144
12-117260	AFS-B726	146
12-117260	AFS-B726	151
12-117260	AFS-B726	152
12-117260	AFS-B726	159
12-117260	AFS-B726	160
12-117291	AFS-B729	754
12-117314	AFS-B731	381
12-117314	AFS-B731	384
12-117321	*AFS-B732*	*84*
12-117321	*AFS-B732*	*85*
12-117321	*AFS-B732*	*86*
12-117321	*AFS-B732*	*89*
12-117321	*AFS-B732*	*90*
12-117338	AFS-B733	58
12-117338	AFS-B733	59
12-117338	AFS-B733	60
12-117338	AFS-B733	70
12-117338	AFS-B733	88
12-117369	AFS-B736	775
12-117369	AFS-B736	781
12-117369	AFS-B736	809
12-117369	AFS-B736	848
12-117376	AFS-B737	189
12-117376	AFS-B737	314
12-117376	AFS-B737	315
12-117376	AFS-B737	321
12-117376	AFS-B737	495
12-117376	AFS-B737	496
12-117376	AFS-B737	497
12-117376	AFS-B737	498
12-117376	AFS-B737	499
12-117376	AFS-B737	529
12-117376	AFS-B737	541
12-117376	AFS-B737	542
12-117376	AFS-B737	543
12-117376	AFS-B737	550
12-117376	AFS-B737	715
12-117376	AFS-B737	716
12-117376	AFS-B737	718
12-117376	AFS-B737	719
12-117376	AFS-B737	720
12-117376	AFS-B737	736
12-117376	AFS-B737	743
12-117376	AFS-B737	744
12-117376	AFS-B737	746
12-117376	AFS-B737	752
12-117383	AFS-B738	76
12-117383	AFS-B738	779
12-117383	AFS-B738	837
12-117383	AFS-B738	838
12-117383	AFS-B738	839
12-117390	AFS-B739	314
12-117390	AFS-B739	315
12-117390	AFS-B739	318
12-117390	AFS-B739	495
12-117390	AFS-B739	496
12-117390	AFS-B739	497
12-117390	AFS-B739	498
12-117390	AFS-B739	499
12-117390	AFS-B739	514
12-117390	AFS-B739	515
12-117390	AFS-B739	537
12-117390	AFS-B739	541
12-117390	AFS-B739	542
12-117390	AFS-B739	543
12-117390	AFS-B739	715
12-117390	AFS-B739	716
12-117390	AFS-B739	718
12-117390	AFS-B739	719
12-117390	AFS-B739	720
12-117390	AFS-B739	732
12-117390	AFS-B739	733
12-117390	AFS-B739	743
12-117390	AFS-B739	744
12-117390	AFS-B739	745
12-117444	AFS-B744	604
12-117444	AFS-B744	605
12-117451	AFS-B745	604
12-117451	AFS-B745	605
12-117475	AFS-B747	77
12-117475	AFS-B747	78
12-117475	AFS-B747	79
12-117475	AFS-B747	80
12-117475	AFS-B747	81
12-117475	AFS-B747	82
12-117475	AFS-B747	83
12-117475	AFS-B747	818
12-117475	AFS-B747	819
12-117475	AFS-B747	846
12-117475	AFS-B747	847
12-117499	AFS-B749	202
12-117499	AFS-B749	204
12-117499	AFS-B749	205
12-117499	AFS-B749	241
12-117499	AFS-B749	246
12-117499	AFS-B749	358
12-117499	AFS-B749	574
12-117499	AFS-B749	576
12-117505	AFS-B750	202
12-117505	AFS-B750	204
12-117505	AFS-B750	205
12-117505	AFS-B750	241
12-117505	AFS-B750	246
12-117505	AFS-B750	358
12-117505	AFS-B750	574
12-117505	AFS-B750	576
12-117529	AFS-B752	210
12-117529	AFS-B752	211
12-117529	AFS-B752	250
12-117529	AFS-B752	251
12-117529	AFS-B752	578
12-117529	AFS-B752	579
12-117536	AFS-B753	210
12-117536	AFS-B753	211
12-117536	AFS-B753	250
12-117536	AFS-B753	251
12-117536	AFS-B753	578
12-117536	AFS-B753	579
12-117550	AFS-B755	225
12-117550	AFS-B755	226
12-117550	AFS-B755	244
12-117550	AFS-B755	245
12-117550	AFS-B755	356
12-117567	AFS-B756	225
12-117567	AFS-B756	226
12-117567	AFS-B756	244
12-117567	AFS-B756	245
12-117567	AFS-B756	356
12-117598	AFS-B759	139
12-117598	AFS-B759	141
12-117628	AFS-B762	103
12-117628	AFS-B762	105
12-117628	AFS-B762	135
12-117628	AFS-B762	138
12-117628	AFS-B762	146
12-117628	AFS-B762	153
12-117635	AFS-B763	508
12-117635	AFS-B763	538
12-117635	AFS-B763	539
12-117635	AFS-B763	540
12-117635	AFS-B763	728
12-117642	AFS-B764	29
12-117642	AFS-B764	33
12-117642	AFS-B764	36
12-117642	AFS-B764	39
12-117642	AFS-B764	61
12-117642	AFS-B764	63
12-117642	AFS-B764	70
12-117642	AFS-B764	823
12-117642	AFS-B764	825
12-117642	AFS-B764	827
12-117642	AFS-B764	829
12-117659	AFS-B765	275
12-117659	AFS-B765	629
12-117659	AFS-B765	633
12-117659	AFS-B765	634
12-117659	AFS-B765	635
12-117659	AFS-B765	636
12-117659	AFS-B765	638
12-117659	AFS-B765	643
12-117659	AFS-B765	649
12-117659	AFS-B765	776
12-117659	AFS-B765	783
12-117659	AFS-B765	786
12-117659	AFS-B765	787
12-117659	AFS-B765	792
12-117659	AFS-B765	820
12-117659	AFS-B765	822
12-117659	AFS-B765	840
12-117659	AFS-B765	841
12-117659	AFS-B765	847
12-117659	AFS-B765	850
12-117659	AFS-B765	854
12-117703	AFS-B770	141
12-117741	AFS-B774	636
12-117741	AFS-B774	640
12-117741	AFS-B774	842
12-117772	AFS-B777	510
12-117772	AFS-B777	511
12-117772	AFS-B777	512
12-117796	AFS-B779	570
12-117796	AFS-B779	571
12-117802	AFS-B780	556
12-117802	AFS-B780	558
12-117802	AFS-B780	559
12-117819	AFS-B781	556
12-117819	AFS-B781	558
12-117819	AFS-B781	559
12-117840	AFS-B784	15
12-117840	AFS-B784	16
12-117840	AFS-B784	636
12-117840	AFS-B784	639
12-117840	AFS-B784	640
12-117840	AFS-B784	659
12-117840	AFS-B784	667
12-117840	AFS-B784	668
12-117840	AFS-B784	772
12-117840	AFS-B784	774
12-117840	AFS-B784	788
12-117840	AFS-B784	790
12-117840	AFS-B784	816
12-117840	AFS-B784	867
12-117864	AFS-B786	403
12-117864	AFS-B786	416
12-117864	AFS-B786	419
12-117888	AFS-B788	268
12-117888	AFS-B788	269
12-117888	AFS-B788	289
12-117895	AFS-B789	118
12-117895	AFS-B789	154
12-117895	AFS-B789	155
12-117925	AFS-B792	192
12-117925	AFS-B792	194
12-117925	AFS-B792	208
12-117925	AFS-B792	209
12-117925	AFS-B792	577
12-117932	AFS-B793	198
12-117932	AFS-B793	565
12-117932	AFS-B793	566
12-117932	AFS-B793	567
12-117963	AFS-B796	638
12-117963	AFS-B796	782
12-117963	AFS-B796	810
12-125104	AFS-C510	179
12-125104	AFS-C510	313
12-125104	AFS-C510	524
12-125104	AFS-C510	526
12-125104	AFS-C510	527
12-125104	AFS-C510	528
12-167616	AFS-G761	430
12-173495	AFS-H349	429
12-224036		509
12-224036		515
12-224036		730
12-224074		18
12-224074		22
12-224074		25
12-224074		75
12-224074		76
12-224074		630
12-224074		631
12-224074		645
12-224074		651
12-224074		660
12-224074		662
12-224074		669
12-224074		670
12-224074		671
12-224074		672
12-224074		776
12-224074		777
12-224074		780
12-224074		792
12-224074		796
12-224074		798
12-224074		801
12-224074		803
12-224074		807
12-224074		811
12-224074		813
12-224074		832
12-224074		833
12-224074		834
12-224074		835
12-224074		836
12-224074		837
12-224074		849
12-224074		851
12-224074		852
12-224074		867
12-224074		869
12-224074		872
12-224074		873
12-224074		874
12-224081		18
12-224081		25
12-224081		630
12-224081		631
12-224081		645
12-224081		669
12-224081		670
12-224081		671
12-224081		771
12-224081		780
12-224081		792
12-224081		796
12-224081		798
12-224081		801
12-224081		803
12-224081		807
12-224081		811
12-224081		813
12-224081		832
12-224081		833
12-224081		834
12-224081		835
12-224081		836
12-224081		849
12-224081		851
12-224081		867
12-224081		869
12-224081		872
12-224081		873
12-224098		25
12-224098		75
12-224098		76
12-224104	AFS-B748	435
12-224104	AFS-B748	436
12-224104	AFS-B748	437
12-224104	AFS-B748	438
12-224104	AFS-B748	439
12-224104	AFS-B748	440
12-224104	AFS-B748	441
12-224104	AFS-B748	859
12-224104	AFS-B748	860
12-224111	AFS-B778	756
12-224111	AFS-B778	757
12-224111	AFS-B778	759
12-224111	AFS-B778	760
12-224111	AFS-B778	761
12-224111	AFS-B778	762
12-224128		756
12-224128		757
12-224128		759
12-224128		761
12-224135		*279*
12-224135		*280*

Neue Bestellnummer – Alte Bestellnummer

Neu	Alt	Seite
12-224142		279
12-224142		280
12-224159		389
12-224159		390
12-224159		392
12-224159		393
12-224159		401
12-224159		402
12-224173		270
12-224173		271
12-224173		272
12-224173		273
12-224180		605
12-224197		175
12-224197		176
12-224197		318
12-224197		509
12-224197		512
12-224197		513
12-224197		537
12-224197		730
12-224197		731
12-224197		742
12-224203	AFS-B767	599
12-224203	AFS-B767	614
12-224227		609
12-224227		610
12-224227		613
12-224234		233
12-224234		234
12-224234		236
12-224234		248
12-224234		874
12-224241		213
12-224241		214
12-224241		215
12-224241		354
12-224241		602
12-224241		606
12-224241		607
12-224241		612
12-224258		*196*
12-224258		*197*
12-224258		*198*
12-224265		441
12-224265		442
12-224265		443
12-224265		444
12-224265		445
12-224265		856
12-224265		857
12-224289		433
12-224289		434
12-224296		450
12-224296		451
12-224302		142
12-224302		146
12-224302		150
12-224319		150
12-224326		702
12-224333		198
12-224333		200
12-224333		565
12-224333		566
12-224333		567
12-224340		265
12-224340		267
12-224340		274
12-224340		366
12-224357		475
12-224357		601
12-224357		612
12-224364		475
12-224364		601
12-224364		612
12-224371		863
12-224371		864
12-224371		865
12-224371		866
12-224388		265
12-224388		267
12-224388		274
12-224395		667
12-224395		668
12-224395		780
12-224395		843
12-224395		844
12-224401	AFS-B740	139
12-224418	AFS-B761	139
12-224425	AFS-B766	139
12-224425	AFS-B766	156
12-224432		95
12-224432		96
12-224432		98
12-224432		121
12-224432		124
12-224432		126
12-224432		128
12-224432		142
12-224432		144
12-224449		*500*
12-224449		*501*
12-224449		*502*
12-224449		*503*
12-224449		*505*
12-224449		*550*
12-224449		*720*
12-224449		*721*
12-224449		*722*
12-224456		500
12-224456		502
12-224456		503
12-224456		505
12-224456		550
12-224456		720
12-224456		721
12-224456		722
12-224463		42
12-224463		44
12-224463		48
12-224463		69
12-224463		70
12-224463		637
12-224470		44
12-224470		48
12-224470		66
12-224470		67
12-224470		68
12-224470		637
12-224487		66
12-224487		67
12-224623		395
12-224623		397
12-225323		16
12-225323		639
12-225323		667
12-225323		668
12-225323		843
12-225323		844
12-225347		255
12-225347		266
12-225347		267
12-225347		366
12-225354		266
12-225354		267
12-225385		293
12-225385		294
12-225385		296
12-225828	AFS-B691	384
12-225835		395
12-225835		397
12-225835		433
12-225835		449
12-225842		395
12-225842		397
12-225842		433
12-225842		449
12-226344		420
12-226344		421
12-226351		450
12-226351		452
12-226351		453
12-226351		454
12-226351		455
12-226351		456
12-226368		471
12-226368		472
12-226368		480
12-226399		516
12-226399		517
12-226399		733
12-226405		229
12-226405		230
12-226405		233
12-226405		242
12-226405		244
12-226412		229
12-226412		230
12-226412		233
12-226412		242
12-226412		244
12-226429		641
12-226429		642
12-226429		845
12-226429		873
12-226436		95
12-226436		96
12-226436		98
12-226436		99
12-226436		121
12-226436		124
12-226436		126
12-226436		128
12-226443		95
12-226443		96
12-226443		98
12-226443		99
12-226443		121
12-226443		124
12-226443		126
12-226443		128
12-226450		11
12-226450		238
12-226450		239
12-226467		11
12-226467		238
12-226467		239
12-226481		205
12-226481		231
12-226481		238
12-226481		240
12-226481		575
12-226481		576
12-226504		205
12-226504		231
12-226504		238
12-226504		240
12-226504		575
12-226504		576
12-226528		559
12-226528		561
12-226535		22
12-226535		71
12-226535		75
12-226535		76
12-226535		629
12-226535		660
12-226535		662
12-226535		672
12-226535		837
12-226535		851
12-226535		852
12-226542		196
12-226542		197
12-226542		198
12-226542		574
12-226559		201
12-226559		203
12-226559		567
12-226559		568
12-226580		629
12-226580		851
12-228454		704
12-228454		705
12-228461	AFS-B699	607
12-228461	AFS-B699	613
12-228478		*338*
12-228485		*338*
12-228492		3
12-228492		5
12-228492		6
12-228492		9
12-228492		11
12-228508		*3*
12-228508		*11*
12-228515		*5*
12-228515		*6*
12-228522		190
12-228522		227
12-228522		242
12-228522		244
12-228522		356
12-228539		571
12-228539		572
12-228539		573
12-228546		571
12-228546		572
12-228546		573
12-228553		231
12-228553		236
12-228553		237
12-228553		248
12-228553		249
12-228553		357
12-228560		297
12-228560		298
12-228560		299
12-228638		598
12-228638		602
12-228645		598
12-228645		602
12-228652		366
12-228669		604
12-228676		211
12-228676		212
12-228676		252
12-228676		253
12-228676		254
12-228676		579
12-228676		580
12-228676		581
12-228683		211
12-228683		212
12-228683		252
12-228683		253
12-228683		254
12-228683		579
12-228683		580
12-228683		581
12-228690		428
12-228713		669
12-228713		827
12-228720		61
12-228720		63
12-228720		827
12-228744		*606*
12-228751		*611*
12-228751		*612*
12-228751		*614*
12-228768		427
12-228775		427
12-228782		276
12-228782		289
12-228799		*606*
12-228805		51
12-228805		52
12-228805		53
12-228805		54
12-228805		55
12-228805		56
12-228805		57
12-228805		71
12-228812		51
12-228812		52
12-228812		53
12-228812		54
12-228812		55
12-228812		56
12-228812		57
12-228812		71
12-228829		51
12-228829		52
12-228829		53
12-228829		54
12-228829		55
12-228829		56
12-228829		57
12-228829		71
12-231409		488
12-231607		758
12-231607		760
12-231607		761
12-231614		757
12-231621		72
12-231621		596
12-231621		852
12-231638		275
12-231638		281
12-231638		282
12-231638		288
12-233939		570
12-233939		571
12-233960		602
12-233960		603
12-233960		615
12-234059		603
12-234059		615
12-234073		567
12-234073		568
12-234073		575
12-234080		675
12-234080		676
12-234080		677
12-234080		678
12-234080		679
12-234097		683
12-234103		335
12-234103		336
12-234110		476
12-234127		476
12-234134		481
12-234134		487
12-234141		481
12-234141		487
12-234158		472
12-234158		480
12-234158		485
12-234165		471
12-234172		196
12-234172		555
12-234172		686
12-234189		232
12-234196		603
12-234295		151
12-234318		7
12-234318		8
12-234318		9
12-234318		12
12-234325		11
12-234325		239
12-234325		358
12-234332		99
12-234332		101
12-234332		130
12-234332		132
12-234332		160
12-234622		145
12-234622		147
12-234622		150
12-238026		270
12-238026		271
12-238026		272
12-238026		273
12-238026		370
12-238026		371
12-238026		372
12-238026		753
12-238026		755
12-238026		756
12-238026		759
12-238033		486
12-238033		552
12-238033		553
12-238033		621
12-238033		752
12-238088		166
12-238088		229
12-238088		535
12-238088		544
12-238088		546
12-238088		548
12-238088		624
12-238088		625
12-238088		741
12-238088		747
12-238088		748
12-238088		750
12-238095		550
12-238149		202
12-242191		680
12-242191		684
12-242191		707
12-242733	AFS-B730	758
12-242733	AFS-B730	759
12-242733	AFS-B730	760
12-242733	AFS-B730	761
12-242740		756
12-242740		757
12-242740		758
12-242740		759
12-242740		760
12-242740		761
12-242740		762
12-243945		26
12-243945		28
12-243945		647
12-243945		664
12-243945		665
12-243945		804
12-243945		806
12-243952		519
12-243952		520
12-243952		626
12-243952		735
14-230615		14
14-230615		15
14-230615		21
14-230615		25
14-230615		26
14-230615		27
14-230615		29
14-230615		53
14-230615		55
14-230615		56
14-230615		57
14-230615		58
14-230615		92
14-230615		96
14-230615		98
14-230615		99
14-230615		101
14-230615		102
14-230615		115
14-230615		118
14-230615		119
14-230615		121
14-230615		124
14-230615		126
14-230615		128
14-230615		130
14-230615		131
14-230615		132
14-230615		133
14-230615		144
14-230615		159
14-230615		160
14-230615		161
14-230615		404
14-230615		418
14-230615		448
14-230615		631
14-230615		646
14-230615		647
14-230615		652
14-230615		662
14-230615		664
14-230615		665
14-230615		667
14-230615		670
14-230615		673

Neue Bestellnummer – Alte Bestellnummer

Neu	Alt	Seite
14-230615		771
14-230615		772
14-230615		796
14-230615		797
14-230615		801
14-230615		803
14-230615		804
14-230615		806
14-230615		807
14-230615		809
14-230615		813
14-230615		814
14-230615		833
14-230615		834
14-230615		835
14-230615		836
14-230615		837
14-230615		850
14-230615		853
14-230615		869
14-230615		871
14-230615		872
15-062178	BTE-6217	81
15-062178	BTE-6217	82
15-062185	BTE-6218	77
15-062185	BTE-6218	78
15-062185	BTE-6218	79
15-062185	BTE-6218	82
15-062185	BTE-6218	83
15-062192	BTE-6219	649
15-062192	BTE-6219	782
15-062192	BTE-6219	783
15-062192	BTE-6219	810
15-062192	BTE-6219	854
15-062192	BTE-6219	871
15-062208	BTE-6220	820
15-062208	BTE-6220	822
15-062208	BTE-6220	847
15-062215	BTE-6221	179
15-062215	BTE-6221	216
15-062215	BTE-6221	217
15-062215	BTE-6221	218
15-062215	BTE-6221	313
15-062215	BTE-6221	490
15-062215	BTE-6221	491
15-062215	BTE-6221	493
15-062215	BTE-6221	494
15-062215	BTE-6221	523
15-062215	BTE-6221	525
15-062215	BTE-6221	527
15-062215	BTE-6221	538
15-062215	BTE-6221	540
15-062215	BTE-6221	709
15-062215	BTE-6221	710
15-062215	BTE-6221	712
15-062215	BTE-6221	713
15-062215	BTE-6221	714
15-062215	BTE-6221	728
15-064127	BTE-6412	85
15-064127	BTE-6412	86
15-064462	BTE-6446	352
15-064462	BTE-6446	353
15-064462	BTE-6446	355
15-064677	*BTE-6467*	*353*
15-064677	*BTE-6467*	*354*
15-069115	BTE-6911	179
15-069115	BTE-6911	492
15-069115	BTE-6911	494
15-069115	BTE-6911	526
15-069115	BTE-6911	708
15-069115	BTE-6911	711
15-069115	BTE-6911	714
15-069122	BTE-6912	818
15-069122	BTE-6912	819
15-069122	BTE-6912	846
15-069122	BTE-6912	847
15-069139	BTE-6913	85
15-069139	BTE-6913	86
15-069139	BTE-6913	90
15-069146	BTE-6914	286
15-069146	BTE-6914	287
15-069153	BTE-6915	555
15-069153	BTE-6915	556
15-069153	BTE-6915	563
15-069153	BTE-6915	564
15-069153	BTE-6915	568
15-069153	BTE-6915	569
15-069160	BTE-6916	569
15-069160	BTE-6916	570
15-069177	BTE-6917	617
15-069177	BTE-6917	619
15-100078	BTE-A007	858
15-100078	BTE-A007	859
15-102096	BTE-A209	103
15-102096	BTE-A209	105
15-104311	BTE-A431	839
15-104311	BTE-A431	840
15-104311	BTE-A431	842
15-105257	BTE-A525	820
15-105257	BTE-A525	822
15-105257	BTE-A525	847
15-106377	BTE-A637	633
15-106377	BTE-A637	634
15-106377	BTE-A637	635
15-106377	BTE-A637	636
15-106377	BTE-A637	638
15-106377	BTE-A637	639
15-106384	BTE-A638	643
15-106384	BTE-A638	776
15-106384	BTE-A638	840
15-107077	BTE-A707	786
15-107282	BTE-A728	858
15-107282	BTE-A728	859
15-107664	*BTE-A766*	*617*
15-107664	*BTE-A766*	*618*
15-107664	*BTE-A766*	*619*
15-107664	*BTE-A766*	*620*
15-119469	BTE-B946	290
15-119469	BTE-B946	291
15-119469	BTE-B946	292
15-122582	BTE-C258	210
15-122582	BTE-C258	211
15-122582	BTE-C258	250
15-122582	BTE-C258	251
15-122582	BTE-C258	578
15-122582	BTE-C258	579
15-126191	BTE-C619	510
15-126191	BTE-C619	511
15-126191	BTE-C619	512
15-126191	BTE-C619	738
15-126405	BTE-C640	176
15-126405	BTE-C640	512
15-126405	BTE-C640	513
15-126405	BTE-C640	537
15-126405	BTE-C640	730
15-126405	BTE-C640	731
15-126405	BTE-C640	742
16-031289	PTE-3128	84
16-031289	PTE-3128	85
16-031289	PTE-3128	86
16-031289	PTE-3128	90
16-031296	PTE-3129	77
16-031296	PTE-3129	78
16-031296	PTE-3129	79
16-031296	PTE-3129	85
16-031296	PTE-3129	818
16-031296	PTE-3129	819
16-031296	PTE-3129	846
16-031296	PTE-3129	847
16-031302	PTE-3130	179
16-031302	PTE-3130	216
16-031302	PTE-3130	217
16-031302	PTE-3130	218
16-031302	PTE-3130	313
16-031302	PTE-3130	522
16-031302	PTE-3130	523
16-031302	PTE-3130	524
16-031302	PTE-3130	525
16-031302	PTE-3130	527
16-031302	PTE-3130	528
16-031302	PTE-3130	708
16-031302	PTE-3130	709
16-031302	PTE-3130	710
16-031319	PTE-3131	81
16-031319	PTE-3131	82
16-031319	PTE-3131	83
16-031326	PTE-3132	103
16-031326	PTE-3132	105
16-031333	PTE-3133	538
16-031333	PTE-3133	540
16-031333	PTE-3133	728
16-031340	*PTE-3134*	*355*
16-031456	PTE-3145	782
16-031456	PTE-3145	810
16-031456	PTE-3145	871
16-031470	PTE-3147	352
16-031470	PTE-3147	353
16-031548	PTE-3154	179
16-031548	PTE-3154	313
16-031548	PTE-3154	490
16-031548	PTE-3154	491
16-031548	PTE-3154	492
16-031548	PTE-3154	493
16-031548	PTE-3154	494
16-031548	PTE-3154	526
16-031548	PTE-3154	708
16-031548	PTE-3154	711
16-031548	PTE-3154	712
16-031548	PTE-3154	713
16-031548	PTE-3154	714
16-031548	PTE-3154	715
16-101920	PTE-A192	103
16-101920	PTE-A192	105
17-047142	VTE-4714	633
17-047142	VTE-4714	638
17-047142	VTE-4714	649
17-047142	VTE-4714	782
17-047142	VTE-4714	783
17-047142	VTE-4714	786
17-047142	VTE-4714	810
17-047142	VTE-4714	854
17-047142	VTE-4714	871
17-047166	VTE-4716	820
17-047166	VTE-4716	822
17-047166	VTE-4716	847
17-053273	*VTE-5327*	*256*
17-053273	*VTE-5327*	*257*
17-053273	*VTE-5327*	*282*
17-053273	*VTE-5327*	*283*
17-053310	VTE-5331	196
17-053310	VTE-5331	206
17-053310	VTE-5331	555
17-053310	VTE-5331	556
17-053310	VTE-5331	568
17-053310	VTE-5331	569
17-053334	VTE-5333	617
17-053334	VTE-5333	618
17-053334	VTE-5333	619
17-053334	VTE-5333	620
17-104029	VTE-A402	633
17-104029	VTE-A402	634
17-104029	VTE-A402	635
17-104029	VTE-A402	636
17-104029	VTE-A402	638
17-104029	VTE-A402	639
17-104029	VTE-A402	643
17-104029	VTE-A402	649
17-104029	VTE-A402	776
17-104029	VTE-A402	783
17-104029	VTE-A402	786
17-104029	VTE-A402	839
17-104029	VTE-A402	840
17-104029	VTE-A402	841
17-104029	VTE-A402	854
17-104104	VTE-A410	176
17-104104	VTE-A410	509
17-104104	VTE-A410	510
17-104104	VTE-A410	511
17-104104	VTE-A410	512
17-104104	VTE-A410	513
17-104104	VTE-A410	537
17-104104	VTE-A410	729
17-104104	VTE-A410	730
17-104104	VTE-A410	731
17-104104	VTE-A410	738
17-104104	VTE-A410	739
17-104104	VTE-A410	742
17-105248	VTE-A524	820
17-105248	VTE-A524	822
17-105248	VTE-A524	847
17-106405	VTE-A640	632
17-106405	VTE-A640	643
17-106405	VTE-A640	815
17-106405	VTE-A640	842
17-107150	VTE-A715	786
17-107150	VTE-A715	840
17-107150	VTE-A715	854
18-002461	B22-0246	407
18-002461	B22-0246	408
18-002461	B22-0246	409
18-002461	B22-0246	423
18-002461	B22-0246	427
18-140644	B22-E064	425
18-140651	B22-E065	385
18-140651	B22-E065	387
18-140651	B22-E065	388
18-140651	B22-E065	400
18-140651	B22-E065	401
18-140651	B22-E065	405
18-140651	B22-E065	406
18-140651	B22-E065	409
18-140651	B22-E065	410
18-140651	B22-E065	411
18-140651	B22-E065	412
18-140651	B22-E065	427
18-140651	B22-E065	428
19-000725	BNE-H846	450
19-000725	BNE-H846	452
19-000725	BNE-H846	453
19-000725	BNE-H846	455
19-019291	*BNE-1929*	*224*
19-019291	*BNE-1929*	*247*
19-019291	*BNE-1929*	*653*
19-019291	*BNE-1929*	*685*
19-019307	BNE-1930	79
19-019307	BNE-1930	80
19-019307	BNE-1930	83
19-019314	BNE-1931	209
19-019314	BNE-1931	555
19-019314	BNE-1931	556
19-019314	BNE-1931	563
19-019314	BNE-1931	568
19-019314	BNE-1931	569
19-019321	*BNE-1932*	*209*
19-019338	BNE-1933	574
19-019345	BNE-1934	284
19-019345	BNE-1934	285
19-019390	*BNE-1939*	*233*
19-019390	*BNE-1939*	*648*
19-019390	*BNE-1939*	*649*
19-019406	*BNE-1940*	*616*
19-019437	*BNE-1943*	*219*
19-019437	*BNE-1943*	*687*
19-019437	*BNE-1943*	*690*
19-019444	*BNE-1944*	*174*
19-019444	*BNE-1944*	*320*
19-019444	*BNE-1944*	*321*
19-019444	*BNE-1944*	*340*
19-019444	*BNE-1944*	*488*
19-019444	*BNE-1944*	*521*
19-019444	*BNE-1944*	*528*
19-019444	*BNE-1944*	*727*
19-019444	*BNE-1944*	*729*
19-019505	*BNE-1950*	*627*
19-019512	*BNE-1951*	*817*
19-019529	BNE-1952	763
19-019529	BNE-1952	764
19-019536	BNE-1953	627
19-019536	BNE-1953	628
19-019543	BNE-1954	627
19-019543	BNE-1954	628
19-019550	BNE-1955	778
19-019550	BNE-1955	781
19-019550	BNE-1955	782
19-019550	BNE-1955	809
19-019550	BNE-1955	848
19-019550	BNE-1955	849
19-019567	*BNE-1956*	*9*
19-019567	*BNE-1956*	*10*
19-019574	*BNE-1957*	*9*
19-019574	*BNE-1957*	*10*
19-019598	*BNE-1959*	*508*
19-019598	*BNE-1959*	*520*
19-019598	*BNE-1959*	*521*
19-019598	*BNE-1959*	*533*
19-019598	*BNE-1959*	*534*
19-019598	*BNE-1959*	*687*
19-019598	*BNE-1959*	*690*
19-019598	*BNE-1959*	*691*
19-019598	*BNE-1959*	*729*
19-019604	*BNE-1960*	*488*
19-019604	*BNE-1960*	*528*
19-019604	*BNE-1960*	*534*
19-019604	*BNE-1960*	*727*
19-019642	BNE-1964	76
19-019642	BNE-1964	779
19-019642	BNE-1964	838
19-019642	BNE-1964	839
19-019659	*BNE-1965*	*818*
19-019659	*BNE-1965*	*819*
19-019659	*BNE-1965*	*820*
19-019659	*BNE-1965*	*846*
19-019659	*BNE-1965*	*847*
19-019673	BNE-1967	81
19-019673	BNE-1967	82
19-019680	BNE-1968	77
19-019680	BNE-1968	78
19-019680	BNE-1968	79
19-019680	BNE-1968	83
19-019697	*BNE-1969*	*84*
19-019697	*BNE-1969*	*85*
19-019703	BNE-1970	286
19-019703	BNE-1970	287
19-019710	BNE-1971	612
19-019710	BNE-1971	616
19-019727	BNE-1972	163
19-019727	BNE-1972	165
19-019727	BNE-1972	166
19-019727	BNE-1972	176
19-019727	BNE-1972	318
19-019727	BNE-1972	510
19-019727	BNE-1972	513
19-019727	BNE-1972	537
19-019727	BNE-1972	730
19-019727	BNE-1972	731
19-019727	BNE-1972	739
19-019727	BNE-1972	742
19-019734	BNE-1973	247
19-019741	BNE-1974	649
19-019741	BNE-1974	650
19-019741	BNE-1974	782
19-019741	BNE-1974	784
19-019741	BNE-1974	787
19-019741	BNE-1974	792
19-019741	BNE-1974	810
19-019741	BNE-1974	855
19-019741	BNE-1974	871
19-019758	BNE-1975	319
19-019758	BNE-1975	508
19-019758	BNE-1975	725
19-019765	BNE-1976	192
19-019765	BNE-1976	206
19-019765	BNE-1976	553
19-019765	BNE-1976	554
19-019772	BNE-1977	179
19-019772	BNE-1977	492
19-019772	BNE-1977	527
19-019772	BNE-1977	709
19-019772	BNE-1977	711
19-019772	BNE-1977	714
19-019802	BNE-1980	103
19-019819	BNE-1981	103
19-019819	BNE-1981	104
19-019819	BNE-1981	105
19-019819	BNE-1981	106
19-019819	BNE-1981	153
19-019826	BNE-1982	2
19-019826	BNE-1982	3
19-019826	BNE-1982	4
19-019826	BNE-1982	245
19-019826	BNE-1982	246
19-019826	BNE-1982	356
19-019833	BNE-1983	233
19-019833	BNE-1983	358
19-019840	BNE-1984	264
19-019840	BNE-1984	265
19-019840	BNE-1984	266
19-019864	BNE-1986	181
19-019864	BNE-1986	182
19-019864	BNE-1986	313
19-019864	BNE-1986	489
19-019864	BNE-1986	490
19-019864	BNE-1986	522
19-019864	BNE-1986	523
19-019864	BNE-1986	524
19-019864	BNE-1986	525
19-019864	BNE-1986	527
19-019864	BNE-1986	708
19-019864	BNE-1986	709
19-019864	BNE-1986	710
19-019864	BNE-1986	711
19-019864	BNE-1986	727
19-019871	BNE-1987	764
19-019888	BNE-1988	765
19-019888	BNE-1988	766
19-019888	BNE-1988	767
19-019888	BNE-1988	768
19-019888	BNE-1988	769
19-019895	*BNE-1989*	*616*
19-019901	BNE-1990	617
19-019901	BNE-1990	618
19-019901	BNE-1990	619
19-019901	BNE-1990	620
19-019932	*BNE-1993*	*818*
19-019932	*BNE-1993*	*820*
19-019932	*BNE-1993*	*846*
19-019949	BNE-1994	821
19-019949	BNE-1994	822
19-019949	BNE-1994	823
19-019949	BNE-1994	847
19-019949	BNE-1994	848
19-019956	BNE-1995	180
19-019956	BNE-1995	216
19-019956	BNE-1995	217
19-019956	BNE-1995	218
19-019956	BNE-1995	219
19-019956	BNE-1995	313
19-019956	BNE-1995	490
19-019956	BNE-1995	491
19-019956	BNE-1995	493
19-019956	BNE-1995	494
19-019956	BNE-1995	495
19-019956	BNE-1995	524
19-019956	BNE-1995	525
19-019956	BNE-1995	527
19-019956	BNE-1995	539
19-019956	BNE-1995	540
19-019956	BNE-1995	710
19-019956	BNE-1995	711
19-019956	BNE-1995	712
19-019956	BNE-1995	713
19-019956	BNE-1995	715
19-019956	BNE-1995	728
19-019956	BNE-1995	729
19-019963	BNE-1996	778
19-019963	BNE-1996	782
19-019963	BNE-1996	784
19-019963	BNE-1996	855
19-019970	BNE-1997	509
19-019970	BNE-1997	514
19-019970	BNE-1997	528
19-019970	BNE-1997	730
19-019987	BNE-1998	599
19-019994	BNE-1999	258
19-019994	BNE-1999	259
19-019994	BNE-1999	260
19-019994	BNE-1999	261
19-019994	BNE-1999	283
19-020006	BNE-2000	530
19-020006	BNE-2000	535
19-020006	BNE-2000	539
19-020006	BNE-2000	540
19-020006	BNE-2000	726
19-020006	BNE-2000	728
19-020006	BNE-2000	729
19-020006	BNE-2000	741
19-020013	*BNE-2001*	*286*
19-020013	*BNE-2001*	*288*
19-020037	*BNE-2003*	*534*
19-020037	*BNE-2003*	*691*

Neue Bestellnummer – Alte Bestellnummer

Neu	Alt	Seite
19-020068	BNE-2006	136
19-020068	BNE-2006	137
19-020068	BNE-2006	139
19-020075	BNE-2007	861
19-020099	BNE-2009	477
19-020105	BNE-2010	477
19-020112	BNE-2011	616
19-020112	BNE-2011	617
19-020129	BNE-2012	477
19-020136	BNE-2013	477
19-020143	BNE-2014	477
19-020150	BNE-2015	86
19-020150	BNE-2015	87
19-020150	BNE-2015	90
19-020150	BNE-2015	91
19-020174	BNE-2017	135
19-020174	BNE-2017	146
19-020181	BNE-2018	621
19-020198	BNE-2019	861
19-027531	BNE-2753	109
19-028477	BNE-2847	467
19-028477	BNE-2847	468
19-028477	BNE-2847	481
19-028477	BNE-2847	486
19-028477	BNE-2847	706
19-028477	BNE-2847	707
19-028484	BNE-2848	841
19-028491	BNE-2849	786
19-028514	BNE-2851	862
19-028514	BNE-2851	863
19-028521	BNE-2852	862
19-028521	BNE-2852	863
19-028538	BNE-2853	531
19-028538	BNE-2853	726
19-028545	BNE-2854	614
19-028552	BNE-2855	533
19-028552	BNE-2855	740
19-028569	BNE-2856	474
19-028576	BNE-2857	228
19-028613	BNE-2861	532
19-028613	BNE-2861	740
19-028620	BNE-2862	478
19-028620	BNE-2862	479
19-028637	BNE-2863	148
19-028651	BNE-2865	633
19-028651	BNE-2865	634
19-028651	BNE-2865	635
19-028651	BNE-2865	636
19-028651	BNE-2865	638
19-028651	BNE-2865	640
19-028668	BNE-2866	633
19-028668	BNE-2866	635
19-028675	BNE-2867	150
19-028705	BNE-2870	463
19-028705	BNE-2870	464
19-028712	BNE-2871	289
19-028712	BNE-2871	463
19-028712	BNE-2871	464
19-028712	BNE-2871	468
19-028736	BNE-2873	464
19-028736	BNE-2873	465
19-028743	BNE-2874	464
19-028743	BNE-2874	465
19-028750	BNE-2875	703
19-028767	BNE-2876	457
19-028767	BNE-2876	458
19-028767	BNE-2876	461
19-028774	BNE-2877	320
19-028774	BNE-2877	364
19-028774	BNE-2877	681
19-028774	BNE-2877	682
19-028781	BNE-2878	320
19-028781	BNE-2878	364
19-028781	BNE-2878	681
19-028781	BNE-2878	682
19-028798	BNE-2879	310
19-028798	BNE-2879	684
19-028811	BNE-2881	321
19-028811	BNE-2881	322
19-028811	BNE-2881	323
19-028811	BNE-2881	623
19-028835	BNE-2883	479
19-028859	BNE-2885	459
19-028859	BNE-2885	460
19-028873	BNE-2887	80
19-028897	BNE-2889	362
19-028897	BNE-2889	518
19-028897	BNE-2889	734
19-028903	BNE-2890	362
19-028903	BNE-2890	518
19-028903	BNE-2890	734
19-029160	BNE-2916	17
19-029177	BNE-2917	17
19-029177	BNE-2917	643
19-029177	BNE-2917	650
19-029177	BNE-2917	658
19-029177	BNE-2917	772
19-029177	BNE-2917	789
19-029177	BNE-2917	816
19-029177	BNE-2917	817
19-029177	BNE-2917	867
19-029177	BNE-2917	868
19-029177	BNE-2917	872
19-029184	BNE-2918	81
19-029207	BNE-2920	29
19-029207	BNE-2920	30
19-029214	BNE-2921	59
19-029214	BNE-2921	60
19-029214	BNE-2921	86
19-029214	BNE-2921	87
19-029214	BNE-2921	88
19-029214	BNE-2921	89
19-029238	BNE-2923	235
19-029238	BNE-2923	358
19-029245	BNE-2924	235
19-029245	BNE-2924	236
19-029245	BNE-2924	358
19-029252	BNE-2925	225
19-029252	BNE-2925	226
19-029252	BNE-2925	227
19-029269	BNE-2926	232
19-029269	BNE-2926	245
19-029276	BNE-2927	276
19-029283	BNE-2928	267
19-029290	BNE-2929	264
19-029290	BNE-2929	265
19-029306	BNE-2930	265
19-029306	BNE-2930	267
19-029306	BNE-2930	365
19-029313	BNE-2931	258
19-029313	BNE-2931	259
19-029313	BNE-2931	261
19-029313	BNE-2931	262
19-029320	BNE-2932	261
19-029320	BNE-2932	262
19-029320	BNE-2932	264
19-029337	BNE-2933	262
19-029337	BNE-2933	263
19-029344	BNE-2934	541
19-029344	BNE-2934	543
19-029344	BNE-2934	544
19-029344	BNE-2934	744
19-029344	BNE-2934	745
19-029368	BNE-2936	569
19-029368	BNE-2936	570
19-029375	BNE-2937	620
19-029375	BNE-2937	621
19-029382	BNE-2938	628
19-029382	BNE-2938	629
19-029399	BNE-2939	639
19-029405	BNE-2940	656
19-029412	BNE-2941	657
19-029429	BNE-2942	643
19-029429	BNE-2942	650
19-029429	BNE-2942	658
19-029429	BNE-2942	772
19-029429	BNE-2942	788
19-029429	BNE-2942	816
19-029429	BNE-2942	817
19-029429	BNE-2942	867
19-029429	BNE-2942	871
19-029443	BNE-2944	61
19-029443	BNE-2944	64
19-029443	BNE-2944	92
19-029443	BNE-2944	669
19-029443	BNE-2944	824
19-029443	BNE-2944	826
19-029443	BNE-2944	828
19-029443	BNE-2944	830
19-029450	BNE-2945	758
19-029450	BNE-2945	759
19-029450	BNE-2945	767
19-040172	V36-4017	701
19-040189	V36-4018	701
19-041193	BNE-4119	353
19-041193	BNE-4119	355
19-045597	VNE-4559	278
19-045597	VNE-4559	279
19-045771	VNE-4577	29
19-045771	VNE-4577	30
19-045771	VNE-4577	33
19-045771	VNE-4577	61
19-045771	VNE-4577	62
19-045771	VNE-4577	64
19-045771	VNE-4577	92
19-045771	VNE-4577	824
19-045771	VNE-4577	826
19-050027	VN9-5002	417
19-050027	VN9-5002	418
19-061054	BNE-6105	204
19-061054	BNE-6105	246
19-061054	BNE-6105	358
19-061054	BNE-6105	574
19-061061	BNE-6106	230
19-061078	BNE-6107	275
19-061078	BNE-6107	629
19-061078	BNE-6107	851
19-061085	BNE-6108	341
19-061085	BNE-6108	484
19-061085	BNE-6108	737
19-061092	BNE-6109	277
19-061092	BNE-6109	484
19-061108	BNE-6110	341
19-061108	BNE-6110	529
19-061108	BNE-6110	737
19-061115	BNE-6111	341
19-061153	BNE-6115	345
19-061153	BNE-6115	346
19-061160	BNE-6116	346
19-061177	BNE-6117	359
19-061177	BNE-6117	360
19-061177	BNE-6117	361
19-061184	BNE-6118	360
19-061184	BNE-6118	361
19-061191	BNE-6119	359
19-061191	BNE-6119	360
19-061207	BNE-6120	359
19-061207	BNE-6120	360
19-061207	BNE-6120	361
19-061238	BNE-6123	571
19-061245	BNE-6124	571
19-061252	BNE-6125	607
19-061252	BNE-6125	608
19-061269	BNE-6126	608
19-061276	BNE-6127	628
19-061283	BNE-6128	457
19-061283	BNE-6128	467
19-061283	BNE-6128	754
19-061283	BNE-6128	755
19-062730	BNE-6273	321
19-062730	BNE-6273	333
19-062747	BNE-6274	321
19-062747	BNE-6274	333
19-062778	BNE-6277	325
19-062778	BNE-6277	326
19-062778	BNE-6277	332
19-062785	BNE-6278	325
19-062785	BNE-6278	326
19-062785	BNE-6278	332
19-062792	BNE-6279	331
19-062808	BNE-6280	331
19-062815	BNE-6281	331
19-062822	BNE-6282	331
19-062853	BNE-6285	321
19-062853	BNE-6285	322
19-062853	BNE-6285	323
19-062853	BNE-6285	623
19-062860	BNE-6286	321
19-062860	BNE-6286	322
19-062860	BNE-6286	323
19-062860	BNE-6286	623
19-062990	BNE-6299	460
19-063164	BNE-6316	325
19-063164	BNE-6316	332
19-063171	BNE-6317	321
19-063188	BNE-6318	325
19-063188	BNE-6318	326
19-063188	BNE-6318	332
19-063201	BNE-6320	331
19-063218	BNE-6321	331
19-063249	BNE-6324	322
19-063256	BNE-6325	333
19-063256	BNE-6325	334
19-063263	BNE-6326	333
19-063270	BNE-6327	327
19-063287	BNE-6328	334
19-063294	BNE-6329	338
19-063300	BNE-6330	365
19-063324	BNE-6332	365
19-063348	BNE-6334	461
19-063379	BNE-6337	459
19-063386	BNE-6338	458
19-063386	BNE-6338	459
19-063386	BNE-6338	461
19-063386	BNE-6338	462
19-063386	BNE-6338	598
19-063393	BNE-6339	460
19-063409	BNE-6340	458
19-063409	BNE-6340	459
19-063409	BNE-6340	461
19-063409	BNE-6340	462
19-063423	BNE-6342	460
19-063447	BNE-6344	338
19-063447	BNE-6344	350
19-063447	BNE-6344	466
19-063478	BNE-6347	470
19-063478	BNE-6347	471
19-063508	BNE-6350	479
19-063560	BNE-6356	693
19-063577	BNE-6357	701
19-063584	BNE-6358	701
19-064512	BNE-6451	446
19-064512	BNE-6451	447
19-064529	BNE-6452	435
19-064529	BNE-6452	436
19-064529	BNE-6452	437
19-064529	BNE-6452	438
19-064529	BNE-6452	439
19-064529	BNE-6452	446
19-064529	BNE-6452	447
19-064666	BNE-6466	353
19-064666	BNE-6466	354
19-065038	BNE-6503	219
19-065038	BNE-6503	680
19-065045	BNE-6504	185
19-065045	BNE-6504	218
19-065212	BNE-6521	191
19-065212	BNE-6521	221
19-065212	BNE-6521	357
19-065212	BNE-6521	582
19-065236	BNE-6523	602
19-065243	BNE-6524	602
19-065601	BNE-6560	210
19-065601	BNE-6560	249
19-065601	BNE-6560	250
19-065601	BNE-6560	581
19-065601	BNE-6560	582
19-065618	BNE-6561	249
19-065618	BNE-6561	250
19-065625	BNE-6562	210
19-065625	BNE-6562	249
19-065625	BNE-6562	250
19-065625	BNE-6562	581
19-065625	BNE-6562	582
19-065632	BNE-6563	250
19-065649	BNE-6564	290
19-065649	BNE-6564	291
19-065649	BNE-6564	292
19-065656	BNE-6565	210
19-065656	BNE-6565	211
19-065656	BNE-6565	212
19-065656	BNE-6565	251
19-065656	BNE-6565	252
19-065656	BNE-6565	253
19-065656	BNE-6565	578
19-065656	BNE-6565	579
19-065656	BNE-6565	580
19-065663	BNE-6566	251
19-065861	BNE-6586	617
19-065861	BNE-6586	618
19-065861	BNE-6586	619
19-065861	BNE-6586	620
19-065878	BNE-6587	268
19-065878	BNE-6587	269
19-065885	BNE-6588	269
19-067346	BNE-6734	140
19-067803	BNE-6780	633
19-067803	BNE-6780	815
19-067834	BNE-6783	468
19-067971	BNE-6797	673
19-067971	BNE-6797	674
19-068022	BNE-6802	205
19-068022	BNE-6802	241
19-068022	BNE-6802	576
19-068121	BNE-6812	554
19-068138	BNE-6813	556
19-068138	BNE-6813	563
19-068138	BNE-6813	564
19-068138	BNE-6813	565
19-068145	BNE-6814	207
19-068145	BNE-6814	208
19-068565	BNE-6856	705
19-068633	BNE-6863	659
19-068633	BNE-6863	774
19-068633	BNE-6863	791
19-068756	BNE-6875	167
19-068756	BNE-6875	314
19-068756	BNE-6875	315
19-068756	BNE-6875	317
19-068756	BNE-6875	495
19-068756	BNE-6875	497
19-068756	BNE-6875	499
19-068756	BNE-6875	500
19-068756	BNE-6875	716
19-068756	BNE-6875	717
19-068756	BNE-6875	719
19-068756	BNE-6875	720
19-068763	BNE-6876	168
19-068763	BNE-6876	498
19-068763	BNE-6876	718
19-068855	BNE-6885	557
19-068862	BNE-6886	557
19-068862	BNE-6886	559
19-068879	BNE-6887	557
19-100050	BNE-A005	194
19-100050	BNE-A005	209
19-100067	BNE-A006	605
19-100180	BNE-A018	435
19-100180	BNE-A018	436
19-100180	BNE-A018	437
19-100180	BNE-A018	438
19-100180	BNE-A018	439
19-100180	BNE-A018	859
19-100180	BNE-A018	860
19-103044	BNE-A304	242
19-103112	BNE-A311	116
19-103112	BNE-A311	120
19-103150	BNE-A315	107
19-103150	BNE-A315	110
19-103150	BNE-A315	112
19-103150	BNE-A315	113
19-103150	BNE-A315	114
19-103150	BNE-A315	117
19-103150	BNE-A315	118
19-103150	BNE-A315	158
19-103471	BNE-A347	29
19-103471	BNE-A347	33
19-104089	BNE-A408	265
19-104089	BNE-A408	267
19-104089	BNE-A408	365
19-104096	BNE-A409	276
19-104300	BNE-A430	858
19-104300	BNE-A430	859
19-105369	BNE-A536	237
19-105369	BNE-A536	238
19-105369	BNE-A536	874
19-105376	BNE-A537	33
19-105895	BNE-A589	277
19-105895	BNE-A589	484
19-106120	BNE-A612	16
19-106397	BNE-A639	643
19-106397	BNE-A639	776
19-106397	BNE-A639	840
19-106625	BNE-A662	189
19-106625	BNE-A662	321
19-106625	BNE-A662	550
19-106625	BNE-A662	752
19-106632	BNE-A663	341
19-106649	BNE-A664	141
19-107141	BNE-A714	341
19-107141	BNE-A714	529
19-107141	BNE-A714	737
19-107899	BNE-A789	284
19-107899	BNE-A789	377
19-107899	BNE-A789	378
19-108971	BNE-A897	557
19-108971	BNE-A897	558
19-108971	BNE-A897	559
19-108988	BNE-A898	318
19-108988	BNE-A898	514
19-108988	BNE-A898	538
19-108988	BNE-A898	732
19-108988	BNE-A898	733
19-108988	BNE-A898	743
19-108995	BNE-A899	318
19-108995	BNE-A899	514
19-108995	BNE-A899	538
19-108995	BNE-A899	732
19-108995	BNE-A899	733
19-108995	BNE-A899	743
19-109299	BNE-A929	564
19-109497	BNE-A949	38
19-109497	BNE-A949	41
19-109497	BNE-A949	43
19-109510	BNE-A951	38
19-109510	BNE-A951	41
19-109510	BNE-A951	43
19-109565	BNE-A956	600
19-109572	BNE-A957	15
19-109572	BNE-A957	16
19-109572	BNE-A957	636
19-109572	BNE-A957	640
19-109572	BNE-A957	641
19-109572	BNE-A957	642
19-109572	BNE-A957	653
19-109572	BNE-A957	655
19-109572	BNE-A957	843
19-109572	BNE-A957	845
19-109572	BNE-A957	873
19-109589	BNE-A958	654
19-109589	BNE-A958	655
19-109589	BNE-A958	656
19-109589	BNE-A958	844
19-109589	BNE-A958	845
19-110547	BNE-B054	204
19-110547	BNE-B054	246
19-110547	BNE-B054	574
19-110912	BNE-B091	574
19-111728	BNE-B172	604
19-111780	BNE-B178	266
19-111780	BNE-B178	366
19-111797	BNE-B179	38
19-111797	BNE-B179	41
19-111797	BNE-B179	43
19-111803	BNE-B180	38
19-111803	BNE-B180	41
19-111803	BNE-B180	43
19-112763	BNE-B276	275
19-112862	BNE-B286	375
19-112862	BNE-B286	376
19-112893	BNE-B289	370
19-112893	BNE-B289	371
19-112893	BNE-B289	372
19-112893	BNE-B289	380
19-113128	BNE-B312	199
19-113128	BNE-B312	200
19-113128	BNE-B312	201
19-113128	BNE-B312	565
19-113135	BNE-B313	566
19-113135	BNE-B313	567

Neue Bestellnummer – Alte Bestellnummer

Neu	Alt	Seite
19-115351	BNE-B535	181
19-115351	BNE-B535	509
19-115351	BNE-B535	515
19-115351	BNE-B535	529
19-115351	BNE-B535	730
19-115351	BNE-B535	736
19-118703	BNE-B870	754
19-118703	BNE-B870	755
19-118758	BNE-B875	162
19-118758	BNE-B875	164
19-118758	BNE-B875	165
19-118758	BNE-B875	229
19-118758	BNE-B875	536
19-118758	BNE-B875	545
19-118758	BNE-B875	547
19-118758	BNE-B875	549
19-118758	BNE-B875	741
19-118758	BNE-B875	747
19-118758	BNE-B875	749
19-118758	BNE-B875	751
19-119205	BNE-B920	450
19-119205	BNE-B920	452
19-119328	VNE-B932	233
19-119328	VNE-B932	242
19-119328	VNE-B932	255
19-119519	BNE-B951	270
19-119519	BNE-B951	271
19-119526	BNE-B952	271
19-119526	BNE-B952	272
19-119526	BNE-B952	299
19-119526	BNE-B952	300
19-119526	BNE-B952	753
19-119526	BNE-B952	755
19-119526	BNE-B952	756
19-119526	BNE-B952	770
19-119922	BNE-B992	29
19-119922	BNE-B992	33
19-119922	BNE-B992	828
19-119922	BNE-B992	830
19-119939	BNE-B993	29
19-119939	BNE-B993	33
19-119939	BNE-B993	61
19-119939	BNE-B993	62
19-119939	BNE-B993	64
19-119939	BNE-B993	92
19-119939	BNE-B993	669
19-119939	BNE-B993	824
19-119939	BNE-B993	826
19-119939	BNE-B993	828
19-119939	BNE-B993	829
19-119939	BNE-B993	830
19-119939	BNE-B993	831
19-121369	BNE-C136	335
19-122472	BNE-C247	214
19-122472	BNE-C247	364
19-122472	BNE-C247	606
19-122496	BNE-C249	229
19-122496	BNE-C249	230
19-123622	BNE-C362	152
19-124551	BNE-C455	429
19-124551	BNE-C455	430
19-124568	BNE-C456	429
19-124681	BNE-C468	782
19-124681	BNE-C468	784
19-124681	BNE-C468	810
19-124681	BNE-C468	855
19-124681	BNE-C468	871
19-126203	BNE-C620	510
19-126203	BNE-C620	511
19-126203	BNE-C620	512
19-126203	BNE-C620	738
19-126203	BNE-C620	739
19-126395	BNE-C639	163
19-126395	BNE-C639	165
19-126395	BNE-C639	166
19-126395	BNE-C639	176
19-126395	BNE-C639	318
19-126395	BNE-C639	512
19-126395	BNE-C639	513
19-126395	BNE-C639	537
19-126395	BNE-C639	730
19-126395	BNE-C639	731
19-126395	BNE-C639	742
19-127439	BNE-C743	19
19-127439	BNE-C743	23
19-127439	BNE-C743	630
19-127439	BNE-C743	631
19-127439	BNE-C743	632
19-127439	BNE-C743	645
19-127439	BNE-C743	651
19-127439	BNE-C743	660
19-127439	BNE-C743	661
19-127439	BNE-C743	662
19-127439	BNE-C743	663
19-127439	BNE-C743	672
19-127439	BNE-C743	793
19-127439	BNE-C743	812
19-127439	BNE-C743	813
19-127439	BNE-C743	849
19-127439	BNE-C743	867
19-127439	BNE-C743	869
19-127439	BNE-C743	870
19-127439	BNE-C743	873
19-128146	BNE-C814	347
19-128153	BNE-C815	347
19-128160	*BNE-C816*	*336*
19-128177	*BNE-C817*	*336*
19-128191	BNE-C819	603
19-128238	BNE-C823	203
19-128238	BNE-C823	246
19-128238	BNE-C823	357
19-128238	BNE-C823	574
19-128269	BNE-C826	574
19-128290	BNE-C829	233
19-128863	BNE-C886	839
19-128863	BNE-C886	842
19-131689	BNE-D168	552
19-131689	BNE-D168	622
19-131689	BNE-D168	737
19-131689	BNE-D168	738
19-131702	BNE-D170	552
19-131702	BNE-D170	622
19-131702	BNE-D170	738
19-132327	BNE-D232	263
19-132327	BNE-D232	264
19-132334	BNE-D233	2
19-132334	BNE-D233	3
19-132334	BNE-D233	4
19-132341	BNE-D234	141
19-132471	BNE-D247	4
19-132495	BNE-D249	284
19-132495	BNE-D249	377
19-132495	BNE-D249	378
19-132501	BNE-D250	429
19-132792	BNE-D279	552
19-132792	BNE-D279	622
19-132792	BNE-D279	737
19-132792	BNE-D279	738
19-135021	BNE-D502	122
19-135021	BNE-D502	125
19-135021	BNE-D502	127
19-135021	BNE-D502	159
19-135052	BNE-D505	14
19-135052	BNE-D505	122
19-135052	BNE-D505	125
19-135052	BNE-D505	159
19-135069	BNE-D506	182
19-135069	BNE-D506	354
19-135076	*BNE-D507*	*182*
19-135076	*BNE-D507*	*354*
19-135083	*BNE-D508*	*331*
19-135090	BNE-D509	331
19-135106	BNE-D510	205
19-135106	BNE-D510	241
19-135106	BNE-D510	576
19-135113	BNE-D511	609
19-135113	BNE-D511	610
19-135304	BNE-D530	309
19-135304	BNE-D530	310
19-135311	BNE-D531	309
19-135311	BNE-D531	310
19-135328	*BNE-D532*	*310*
19-136592	BNE-D659	126
19-136622	BNE-D662	126
19-138381	BNE-D838	143
19-138381	BNE-D838	160
19-138404	BNE-D840	281
19-138411	BNE-D841	273
19-139333	BNE-D933	796
19-139333	BNE-D933	853
19-139333	BNE-D933	874
19-139951	BNE-D995	66
19-139951	BNE-D995	67
19-139951	BNE-D995	93
19-139968	BNE-D996	66
19-139968	BNE-D996	67
19-139968	BNE-D996	93
19-140025	BNE-E002	793
19-140025	BNE-E002	870
19-140032	BNE-E003	17
19-140032	BNE-E003	643
19-140032	BNE-E003	650
19-140032	BNE-E003	658
19-140032	BNE-E003	772
19-140032	BNE-E003	774
19-140032	BNE-E003	789
19-140032	BNE-E003	791
19-140032	BNE-E003	816
19-140032	BNE-E003	817
19-140032	BNE-E003	867
19-140032	BNE-E003	872
19-140032	BNE-E003	873
19-140049	BNE-E004	61
19-140049	BNE-E004	64
19-140049	BNE-E004	92
19-140049	BNE-E004	824
19-140049	BNE-E004	828
19-140049	BNE-E004	830
19-140056	BNE-E005	541
19-140056	BNE-E005	543
19-140056	BNE-E005	544
19-140056	BNE-E005	744
19-140056	BNE-E005	745
19-140056	BNE-E005	746
19-140087	BNE-E008	166
19-140087	BNE-E008	624
19-140087	BNE-E008	625
19-140100	BNE-E010	863
19-140100	BNE-E010	864
19-140100	BNE-E010	865
19-140100	BNE-E010	866
19-140391	BN3-E039	214
19-140391	BN3-E039	354
19-140391	BN3-E039	364
19-140391	BN3-E039	606
19-140407	BNE-E040	216
19-140407	BNE-E040	217
19-140407	BNE-E040	675
19-140414	BNE-E041	216
19-140414	BNE-E041	217
19-140414	BNE-E041	675
19-140605	BNE-E060	244
19-141619	BNE-E161	315
19-141619	BNE-E161	316
19-141619	BNE-E161	317
19-141619	BNE-E161	501
19-141619	BNE-E161	502
19-141619	BNE-E161	503
19-141619	BNE-E161	720
19-141619	BNE-E161	722
19-141619	BNE-E161	723
19-141626	BNE-E162	189
19-141626	BNE-E162	316
19-141626	BNE-E162	504
19-141626	BNE-E162	505
19-141626	BNE-E162	506
19-141626	BNE-E162	551
19-141626	BNE-E162	723
19-141626	BNE-E162	724
19-141626	BNE-E162	753
19-142128	BNE-E212	465
19-142135	BNE-E213	465
19-142142	BNE-E214	323
19-142142	BNE-E214	324
19-142142	BNE-E214	325
19-142173	BNE-E217	220
19-142241	BNE-E224	465
19-142258	BNE-E225	465
19-142265	BNE-E226	234
19-142449	BNE-E244	776
19-142449	BNE-E244	777
19-142913	BNE-E291	323
19-142913	BNE-E291	324
19-142913	BNE-E291	325
19-143026	BNE-E302	214
19-143026	BNE-E302	215
19-143026	BNE-E302	354
19-143026	BNE-E302	607
19-144221	BNE-E422	95
19-144221	BNE-E422	97
19-144238	BNE-E423	95
19-144238	BNE-E423	97
19-144948	BNE-E494	329
19-144948	BNE-E494	330
19-145266	BNE-E526	129
19-145297	*BNE-E529*	*129*
19-145563	BNE-E556	73
19-145563	BNE-E556	74
19-145570	BNE-E557	17
19-145570	BNE-E557	73
19-145570	BNE-E557	74
19-145570	BNE-E557	643
19-145570	BNE-E557	650
19-145570	BNE-E557	789
19-145686	*BNE-E568*	*353*
19-145747	BNE-E574	144
19-145754	BNE-E575	289
19-146119	BNE-E611	289
19-146119	BNE-E611	290
19-146171	BNE-E617	572
19-146171	BNE-E617	573
19-146188	BNE-E618	572
19-146188	BNE-E618	573
19-146782	BNE-E678	324
19-146782	BNE-E678	325
19-146799	BNE-E679	324
19-146973	BNE-E697	518
19-146973	BNE-E697	735
19-146980	BNE-E698	518
19-146980	BNE-E698	735
19-147024	BNE-E702	696
19-147024	BNE-E702	697
19-147024	BNE-E702	698
19-147093	BNE-E709	625
19-147093	BNE-E709	626
19-147291	BNE-E729	273
19-147291	BNE-E729	759
19-147659	BNE-E765	196
19-147659	BNE-E765	555
19-147659	BNE-E765	687
19-148519	BN8-E851	181
19-148519	BN8-E851	529
19-148519	BN8-E851	737
19-151069	BNE-F106	670
19-151069	BNE-F106	671
19-151069	BNE-F106	807
19-151069	BNE-F106	832
19-151069	BNE-F106	833
19-151069	BNE-F106	834
19-151069	BNE-F106	835
19-151069	BNE-F106	836
19-151069	BNE-F106	837
19-151069	BNE-F106	872
19-151083	BNE-F108	670
19-151083	BNE-F108	671
19-151083	BNE-F108	832
19-151083	BNE-F108	833
19-151083	BNE-F108	834
19-151083	BNE-F108	835
19-151083	BNE-F108	836
19-151083	BNE-F108	837
19-151083	BNE-F108	872
19-151113	BNE-F111	702
19-151793	BNE-F179	337
19-152608	BNE-F260	349
19-152615	BNE-F261	486
19-152615	BNE-F261	553
19-152615	BNE-F261	621
19-152615	BNE-F261	752
19-152646	BNE-F264	352
19-152769	BNE-F276	98
19-152769	BNE-F276	99
19-152790	BNE-F279	98
19-152790	BNE-F279	99
19-153681	BNE-F368	351
19-155876	BNE-F587	613
19-155876	BNE-F587	614
19-156316	BNE-F631	462
19-156316	BNE-F631	463
19-156545	BNE-F654	365
19-156545	BNE-F654	488
19-156545	BNE-F654	682
19-156545	BNE-F654	683
19-156545	BNE-F654	685
19-156545	BNE-F654	708
19-156699	BNE-F669	781
19-158150	BNE-F815	705
19-158198	BNE-F819	475
19-158464	BNE-F846	378
19-158495	BNE-F849	238
19-158495	BNE-F849	239
19-158495	BNE-F849	240
19-158495	BNE-F849	517
19-158495	BNE-F849	518
19-158495	BNE-F849	734
19-158686	BNE-F868	679
19-158693	BNE-F869	231
19-158693	BNE-F869	357
19-158761	BNE-F876	333
19-158778	BNE-F877	700
19-158785	BNE-F878	700
19-158839	BNE-F883	154
19-158884	BNE-F888	358
19-158945	BNE-F894	46
19-158945	BNE-F894	50
19-158945	BNE-F894	91
19-158945	BNE-F894	637
19-158952	BNE-F895	46
19-158952	BNE-F895	50
19-158952	BNE-F895	91
19-158952	BNE-F895	637
19-158969	BNE-F896	198
19-158969	BNE-F896	560
19-158969	BNE-F896	561
19-158969	BNE-F896	562
19-158983	BNE-F898	154
19-158983	BNE-F898	155
19-164472	BNE-G447	47
19-164472	BNE-G447	91
19-164472	BNE-G447	637
19-164489	BNE-G448	47
19-164489	BNE-G448	91
19-164489	BNE-G448	637
19-164588	BNE-G458	476
19-164687	BNE-G468	703
19-164786	BNE-G478	294
19-164786	BNE-G478	296
19-164786	BNE-G478	297
19-164915	BNE-G491	780
19-165349	BNE-G534	463
19-165479	BNE-G547	332
19-165486	BNE-G548	332
19-165530	BNE-G553	294
19-165530	BNE-G553	296
19-165530	BNE-G553	297
19-165547	BNE-G554	229
19-165547	BNE-G554	230
19-165554	BNE-G555	325
19-165646	BNE-G564	324
19-165967	BNE-G596	224
19-165998	BNE-G599	277
19-165998	BNE-G599	380
19-166278	BNE-G627	459
19-166278	BNE-G627	674
19-166384	BNE-G638	215
19-166384	BNE-G638	612
19-166445	BNE-G644	477
19-166452	BNE-G645	686
19-166766	BNE-G676	324
19-167046	BNE-G704	474
19-167060	BNE-G706	601
19-167084	BNE-G708	612
19-167367	BNE-G736	477
19-167985	BNE-G798	439
19-167985	BNE-G798	440
19-167985	BNE-G798	859
19-167985	BNE-G798	860
19-168203	BNE-G820	615
19-168210	BNE-G821	686
19-168210	BNE-G821	698
19-168388	BNE-G838	363
19-168432	BNE-G843	702
19-168487	BNE-G848	680
19-168494	BNE-G849	680
19-168685	BNE-G868	207
19-168685	BNE-G868	208
19-168784	BNE-G878	488
19-168784	BNE-G878	678
19-168784	BNE-G878	680
19-168784	BNE-G878	684
19-168784	BNE-G878	707
19-169163	BNE-G916	444
19-169163	BNE-G916	445
19-169163	BNE-G916	857
19-169163	BNE-G916	858
19-169200	BNE-G920	8
19-169200	BNE-G920	10
19-169200	BNE-G920	12
19-169262	BNE-G926	169
19-169262	BNE-G926	180
19-169262	BNE-G926	216
19-169279	BNE-G927	441
19-169279	BNE-G927	442
19-169279	BNE-G927	443
19-169279	BNE-G927	444
19-169279	BNE-G927	857
19-169279	BNE-G927	858
19-169538	BNE-G953	8
19-169538	BNE-G953	10
19-169538	BNE-G953	12
19-169965	BNE-G996	351
19-170084	BNE-H008	75
19-170084	BNE-H008	76
19-170206	BNE-H020	275
19-170206	BNE-H020	281
19-170206	BNE-H020	282
19-170206	BNE-H020	288
19-170206	BNE-H020	300
19-170206	BNE-H020	757
19-170206	BNE-H020	760
19-170206	BNE-H020	762
19-170206	BNE-H020	770
19-170381	BNE-H038	568
19-170428	BNE-H042	241
19-170428	BNE-H042	682
19-170732	BNE-H073	71
19-170732	BNE-H073	851
19-170732	BNE-H073	873
19-170749	BNE-H074	297
19-170749	BNE-H074	298
19-170749	BNE-H074	299
19-171203	BNE-H120	205
19-171203	BNE-H120	241
19-171203	BNE-H120	577
19-171395	BNE-H139	606
19-171456	BNE-H145	615
19-171579	BNE-H157	441
19-171579	BNE-H157	442
19-171579	BNE-H157	443
19-171579	BNE-H157	444
19-171579	BNE-H157	857
19-171579	BNE-H157	858
19-171586	BNE-H158	450
19-171586	BNE-H158	452
19-171586	BNE-H158	453
19-171586	BNE-H158	455
19-171593	BNE-H159	52
19-171593	BNE-H159	54
19-171593	BNE-H159	55
19-171593	BNE-H159	56
19-171593	BNE-H159	57
19-171593	BNE-H159	72
19-171593	BNE-H159	92
19-171593	BNE-H159	93
19-171609	BNE-H160	52
19-171609	BNE-H160	54
19-171609	BNE-H160	55
19-171609	BNE-H160	56
19-171609	BNE-H160	57
19-171609	BNE-H160	72

Neue Bestellnummer – Alte Bestellnummer

Neu	Alt	Seite
19-171609	BNE-H160	92
19-171609	BNE-H160	93
19-171616	BNE-H161	52
19-171616	BNE-H161	54
19-171616	BNE-H161	55
19-171616	BNE-H161	56
19-171616	BNE-H161	57
19-171616	BNE-H161	92
19-171623	BNE-H162	52
19-171623	BNE-H162	54
19-171623	BNE-H162	55
19-171623	BNE-H162	56
19-171623	BNE-H162	57
19-171623	BNE-H162	92
19-171814	BNE-H181	297
19-171814	BNE-H181	298
19-171814	BNE-H181	299
19-172644	BNE-H264	294
19-172644	BNE-H264	296
19-172644	BNE-H264	297
19-172651	BNE-H265	294
19-172651	BNE-H265	296
19-172651	BNE-H265	297
19-172682	BNE-H268	196
19-172682	BNE-H268	463
19-172682	BNE-H268	575
19-172743	BNE-H274	150
19-172859	BNE-H285	11
19-172903	BNE-H290	476
19-172903	BNE-H290	485
19-172910	BNE-H291	476
19-172910	BNE-H291	485
19-172996	BNE-H299	25
19-172996	BNE-H299	26
19-172996	BNE-H299	803
19-172996	BNE-H299	804
19-173177	BNE-H317	465
19-173559	BNE-H355	352
19-173580	BNE-H358	331
19-174204	BNE-H420	480
19-174204	BNE-H420	481
19-174211	BNE-H421	333
19-181424	*BNE-6296*	*334*
19-182841		277
19-183398		212
19-183398		213
19-183398		253
19-183398		254
19-183398		580
19-183398		581
19-183459		338
19-183473		338
19-183510		339
19-183534		339
19-183558		337
19-183565		337
19-183572		337
19-183633		164
19-183633		178
19-183633		189
19-183633		319
19-183633		506
19-183633		507
19-183633		551
19-183633		724
19-183633		725
19-183633		753
19-183664		165
19-183664		181
19-183664		189
19-183664		519
19-183664		520
19-183664		735
19-183664		736
19-183749		671
19-183749		672
19-183749		800
19-183749		802
19-183862	BNE-H834	151
19-183862	BNE-H834	161
19-183916		156
19-184050	BNE-H837	30
19-184050	BNE-H837	33
19-184067	BNE-H887	62
19-184067	BNE-H887	64
19-184074	BNE-H817	153
19-184081	BNE-H816	153
19-184098	BNE-H818	153
19-184104		248
19-184104		249
19-184128		339
19-184135		339
19-184142		465
19-189291		205
19-189291		231
19-189291		240
19-189291		575
19-189291		576
19-189666	VN3-H554	852
19-189673	VN3-H555	852
19-189680	VN3-H556	852
19-189697	VN3-H011	852
19-189703	VN3-H012	852
19-189710	VN3-G617	852
19-193298		145
19-193298		161
19-193304		145
19-193304		161
19-193311		145
19-193311		161
19-193328		145
19-193359		624
19-193441		198
19-193441		203
19-193465		611
19-193465		612
19-193472		568
19-193564	BNE-6112	345
19-194172		568
19-194448		72
19-194455		72
19-194462		596
19-194462		852
19-194479		596
19-194479		852
19-194486		596
19-194486		852
19-194493		202
19-194509		202
19-194523		181
19-194875		597
19-194882		597
19-194899		597
19-195322		10
19-195322		222
19-195322		255
19-195339		145
19-195346		145
19-195353		145
19-196299		276
19-196299		289
19-196312		653
19-196312		655
19-196350		337
19-196671		702
19-196862		629
19-196862		851
19-196893		702
19-197135		349
19-197135		350
19-197210		234
19-197227		234
19-197227		277
19-197302		372
19-197692		152
19-197791		474
19-199511		117
19-199511		118
19-212647		466
19-212722		143
19-213156		152
19-213729		454
19-213729		457
19-213736		454
19-213736		457
19-213767		486
19-213767		604
19-213767		624
19-213798		529
19-213798		737
19-213828		333
19-213859		463
19-213880		463
19-213910		485
19-214108		332
19-214221		*363*
19-214252		468
19-214269		468
19-214276		468
19-214320		122
19-214320		127
19-214320		129
19-214405		363
19-214481		339
19-214498		*339*
19-214634		352
19-214641		607
19-214658	BNE-G746	622
19-215693		701
19-215976		450
19-215976		453
19-215976		455
19-215983		450
19-215983		453
19-215983		455
19-215990		452
19-215990		453
19-215990		454
19-215990		455
19-215990		456
19-216003		452
19-216003		453
19-216003		454
19-216003		455
19-216003		456
19-216942		233
19-216966		861
19-216973		821
19-216973		823
19-216980		359
19-217000		359
19-217154		271
19-217154		273
19-217154		274
19-217161		274
19-217451	BNE-D997	207
19-217468		861
19-217994		100
19-217994		101
19-218014		100
19-218014		101
19-218458		337
19-218625		360
19-218625		361
19-218632		360
19-218632		361
19-218717		359
19-218717		360
19-218724		359
19-218724		360
19-218731		359
19-218748		359
19-218939		150
19-219073		698
19-219080		696
19-219080		697
19-219080		698
19-219097		375
19-219097		376
19-219103		375
19-219103		376
19-219127		352
19-219134		352
19-219158		686
19-219189		72
19-219592		782
19-220079		130
19-220079		131
19-220079		132
19-220079		160
19-220093		130
19-220093		132
19-220093		160
19-220567		770
19-220598		114
19-220598		117
19-220598		120
19-220970		146
19-221427		325
19-221519		339
19-221694		623
19-221700		623
19-222073		648
19-222073		653
19-222073		854
19-223025		197
19-223025		198
19-223025		575
19-223322		605
19-223483		213
19-223483		602
19-224503		330
19-224527		330
19-224527		331
19-224541		330
19-224541		331
19-225234		562
19-225272		614
19-225289		205
19-225289		241
19-225289		576
19-226323		771
19-226330		771
19-226392		481
19-226392		487
19-226491		473
19-226651		17
19-226705		201
19-226736		195
19-226736		196
19-226736		575
19-226736		577
19-226736		578
19-226743		195
19-226743		577
19-226750		196
19-226750		577
19-226798		213
19-226798		253
19-226798		254
19-226798		580
19-226798		581
19-226859		55
19-226866		55
19-226880		69
19-226880		70
19-226880		93
19-226897		69
19-226897		70
19-226897		93
19-226903		69
19-226903		70
19-226903		93
19-226910		69
19-226910		70
19-226910		93
19-227054		231
19-227085		230
19-227085		510
19-227566		284
19-227573		284
19-227627		147
19-227634		147
19-227641		147
19-227696		220
19-227740		377
19-227771		378
19-227801		461
19-227832		461
19-227856		465
19-227863		467
19-227870		467
19-227887		468
19-227894		468
19-227900		468
19-227917		468
19-227924		468
19-227931		611
19-227948		706
19-227955		706
19-229096		575
19-229355		215
19-229409		188
19-229409		529
19-229409		737
19-229416		164
19-229416		188
19-229416		529
19-229416		737
19-229447		704
19-229492		680
19-229492		704
19-229522		679
19-229539		679
19-229584		680
19-229614		702
19-230221		147
19-230238		147
19-230542		664
19-230542		665
19-230542		804
19-230542		806
19-230559		664
19-230559		666
19-230559		805
19-230559		806
19-230573		652
19-230573		667
19-230887		143
19-230894		144
19-231389		487
19-231389		707
19-231457		213
19-232034		181
19-232034		516
19-232065		516
19-232157		664
19-232157		666
19-232157		805
19-232157		806
19-232430		203
19-232485		204
19-232515		488
19-232546		486
19-232546		552
19-232546		622
19-232553		486
19-232553		552
19-232553		622
19-232638		758
19-232690		244
19-232812		215
19-232812		612
19-232928		575
19-233734		164
19-233734		189
19-233734		529
19-233734		737
19-233765		164
19-233765		189
19-233765		529
19-233765		737
19-234656		152
19-235042		214
19-235042		602
19-235219		419
19-235370		215
19-235370		612
19-235448		196
19-235448		555
19-235448		687
19-235479		196
19-235479		555
19-235479		687
19-235486		202
19-235493		202
19-235509		202
19-235516		202
19-235547		234
19-235585		234
19-235646		234
19-235677		234
19-235707		234
19-235738		234
19-235769		289
19-235790		289
19-235837		332
19-235868		332
19-235905		337
19-235936		337
19-235974		349
19-235974		350
19-236001		349
19-236001		350
19-236087		615
19-236100		615
19-236155		475
19-236186		475
19-236223		529
19-236223		737
19-236254		529
19-236254		737
19-236285		705
19-236315		705
19-236513		210
19-236681		475
19-236971		668
19-236971		669
19-238784		194
19-238784		195
19-238784		577
19-238791		190
19-238791		228
19-238791		243
19-239828		144
19-240848		614
20-070007	BA5-7000	177
20-070014	BA5-7001	177
20-070274	BA5-7027	177
20-070281	BA5-7028	177
20-070434	BA3-7043	343
20-070441	BA5-7044	343
20-070502	BA3-7050	343
20-070519	BA5-7051	343
20-070540	BA5-7054	343
20-070557	BA5-7055	343
20-070632	BA5-7063	342
20-070649	BA5-7064	342
20-070748	BA5-7074	342
20-070779	BA5-7077	342
20-070816	BA5-7081	343
20-070823	BA5-7082	343
20-070830	BA5-7083	343
20-070847	BA5-7084	343
20-070854	BA5-7085	342
20-070861	BA3-7086	419
20-070861	BA3-7086	420
20-070878	BA3-7087	419
20-070878	BA3-7087	420
20-070885	BA5-7088	342
20-070915	BA3-7091	418
20-101893	BA3-A189	418
20-101893	BA3-A189	448
20-109097	BA3-A909	403
20-109097	BA3-A909	404
20-114411	BA5-B441	344
20-114428	BA5-B442	344
20-114435	BA5-B443	344
20-114497	BA5-B449	343
20-114503	BA5-B450	343
20-114510	BA5-B451	344
20-114527	BA5-B452	344
20-146078	BA5-E607	362
20-146085	BA5-G650	362
20-146092	BA5-G651	362
21-030246	PNE-3024	136
21-030253	PNE-3025	136
21-030260	PNE-3026	313
21-030260	PNE-3026	490
21-030260	PNE-3026	491

Neue Bestellnummer – Alte Bestellnummer

Neu	Alt	Seite
21-030260	PNE-3026	492
21-030260	PNE-3026	493
21-030260	PNE-3026	494
21-030260	PNE-3026	495
21-030260	PNE-3026	712
21-030260	PNE-3026	713
21-030260	PNE-3026	714
21-030260	PNE-3026	715
21-030314	PNE-3031	763
21-030314	PNE-3031	764
21-030338	PNE-3033	775
21-030338	PNE-3033	781
21-030338	PNE-3033	782
21-030338	PNE-3033	809
21-030338	PNE-3033	848
21-030338	PNE-3033	849
21-030345	PNE-3034	76
21-030345	PNE-3034	779
21-030345	PNE-3034	838
21-030345	PNE-3034	839
21-030376	PNE-3037	509
21-030376	PNE-3037	530
21-030376	PNE-3037	534
21-030376	PNE-3037	535
21-030376	PNE-3037	725
21-030376	PNE-3037	726
21-030376	PNE-3037	741
21-030376	PNE-3037	751
21-030383	PNE-3038	690
21-030383	PNE-3038	691
21-030383	PNE-3038	692
21-030390	PNE-3039	59
21-030390	PNE-3039	60
21-030390	PNE-3039	70
21-030390	PNE-3039	84
21-030390	PNE-3039	85
21-030390	PNE-3039	86
21-030390	PNE-3039	87
21-030390	PNE-3039	88
21-030390	PNE-3039	89
21-030390	PNE-3039	90
21-030390	PNE-3039	91
21-030406	PNE-3040	77
21-030406	PNE-3040	78
21-030406	PNE-3040	79
21-030406	PNE-3040	82
21-030406	PNE-3040	817
21-030406	PNE-3040	818
21-030406	PNE-3040	819
21-030406	PNE-3040	820
21-030406	PNE-3040	846
21-030406	PNE-3040	847
21-030413	PNE-3041	179
21-030413	PNE-3041	180
21-030413	PNE-3041	216
21-030413	PNE-3041	217
21-030413	PNE-3041	218
21-030413	PNE-3041	219
21-030413	PNE-3041	313
21-030413	PNE-3041	522
21-030413	PNE-3041	523
21-030413	PNE-3041	524
21-030413	PNE-3041	525
21-030413	PNE-3041	527
21-030413	PNE-3041	528
21-030413	PNE-3041	708
21-030413	PNE-3041	709
21-030413	PNE-3041	710
21-030413	PNE-3041	711
21-030420	PNE-3042	103
21-030437	PNE-3043	181
21-030437	PNE-3043	182
21-030437	PNE-3043	489
21-030437	PNE-3043	490
21-030437	PNE-3043	727
21-030444	PNE-3044	78
21-030444	PNE-3044	79
21-030444	PNE-3044	80
21-030444	PNE-3044	81
21-030444	PNE-3044	82
21-030444	PNE-3044	83
21-030468	PNE-3046	782
21-030468	PNE-3046	810
21-030468	PNE-3046	871
21-030475	PNE-3047	192
21-030475	PNE-3047	206
21-030475	PNE-3047	553
21-030475	PNE-3047	554
21-030499	PNE-3049	103
21-030499	PNE-3049	105
21-030505	PNE-3050	104
21-030505	PNE-3050	105
21-030505	PNE-3050	106
21-030505	PNE-3050	153
21-030512	PNE-3051	135
21-030512	PNE-3051	146
21-030529	PNE-3052	319
21-030529	PNE-3052	508
21-030529	PNE-3052	539
21-030529	PNE-3052	540
21-030529	PNE-3052	725
21-030529	PNE-3052	728
21-030529	PNE-3052	729
21-030536	PNE-3053	766
21-030543	PNE-3054	765
21-030543	PNE-3054	766
21-030543	PNE-3054	767
21-030543	PNE-3054	768
21-030543	PNE-3054	769
21-030550	PNE-3055	355
21-030567	PNE-3056	687
21-030567	PNE-3056	690
21-031090	PNE-3109	688
21-031120	PNE-3112	148
21-031137	PNE-3113	148
21-031144	PNE-3114	148
21-031144	PNE-3114	149
21-031182	PNE-3118	136
21-031182	PNE-3118	137
21-031182	PNE-3118	139
21-031199	PNE-3119	136
21-031199	PNE-3119	137
21-031199	PNE-3119	139
21-031267	PNE-3126	628
21-031274	PNE-3127	628
21-031359	PNE-3135	692
21-031359	PNE-3135	693
21-031366	PNE-3136	688
21-031373	PNE-3137	692
21-031373	PNE-3137	693
21-031380	PNE-3138	692
21-031380	PNE-3138	693
21-031397	PNE-3139	688
21-031410	PNE-3141	688
21-031410	PNE-3141	689
21-031410	PNE-3141	690
21-031434	PNE-3143	691
21-031441	PNE-3144	474
21-031465	PNE-3146	353
21-031502	PNE-3150	821
21-031502	PNE-3150	822
21-031502	PNE-3150	823
21-031502	PNE-3150	848
21-031519	PNE-3151	468
21-216381		104
21-216381		105
22-001856	V36-0185	405
22-001856	V36-0185	406
22-001856	V36-0185	410
22-001856	V36-0185	411
22-001900	V36-0190	409
22-001900	V36-0190	412
22-001917	V36-0191	405
22-001917	V36-0191	406
22-001917	V36-0191	410
22-001917	V36-0191	411
22-001924	V36-0192	385
22-001993	V36-0199	385
22-002006	V36-0200	385
22-002327	V36-0232	427
22-003614	V36-0361	405
22-003614	V36-0361	406
22-003614	V36-0361	410
22-003614	V36-0361	411
22-003614	V36-0361	412
22-003621	V36-0362	385
22-003645	V36-0364	427
22-003652	V36-0365	385
22-003652	V36-0365	405
22-003652	V36-0365	406
22-003652	V36-0365	410
22-003652	V36-0365	411
22-003652	V36-0365	412
22-003737	V36-0373	639
22-003737	V36-0373	650
22-003737	V36-0373	785
22-003737	V36-0373	787
22-003737	V36-0373	855
22-003799	V36-0379	107
22-003799	V36-0379	110
22-003805	V36-0380	107
22-003805	V36-0380	110
22-003812	V36-0381	107
22-003812	V36-0381	110
22-003829	V36-0382	107
22-003829	V36-0382	110
22-004062	V36-0406	821
22-004062	V36-0406	823
22-004062	V36-0406	848
22-031167	PNE-3116	29
22-031167	PNE-3116	30
22-031167	PNE-3116	33
22-031167	PNE-3116	61
22-031167	PNE-3116	62
22-031167	PNE-3116	64
22-031167	PNE-3116	92
22-031167	PNE-3116	824
22-031167	PNE-3116	826
22-031204	PNE-3120	530
22-031204	PNE-3120	531
22-031204	PNE-3120	535
22-031204	PNE-3120	726
22-031204	PNE-3120	741
22-040039	V36-4003	245
22-040039	V36-4003	246
22-040039	V36-4003	356
22-040046	V36-4004	209
22-040053	V36-4005	209
22-040077	V36-4007	107
22-040077	V36-4007	109
22-040077	V36-4007	110
22-040077	V36-4007	112
22-040084	V36-4008	107
22-040084	V36-4008	109
22-040084	V36-4008	110
22-040084	V36-4008	112
22-040213	V36-4021	209
22-040220	V36-4022	209
22-040251	V36-4025	617
22-040251	V36-4025	618
22-040251	V36-4025	619
22-040251	V36-4025	620
22-040374	V36-4037	2
22-040374	V36-4037	3
22-040374	V36-4037	4
22-040381	V36-4038	2
22-040381	V36-4038	3
22-040381	V36-4038	4
22-040398	V36-4039	245
22-040398	V36-4039	246
22-040398	V36-4039	356
22-040534	V36-4053	405
22-040534	V36-4053	406
22-040534	V36-4053	410
22-040534	V36-4053	411
22-040534	V36-4053	412
22-040589	V36-4058	821
22-040589	V36-4058	823
22-040589	V36-4058	847
22-040589	V36-4058	848
22-040657	VNE-4065	209
22-040657	VNE-4065	563
22-040657	VNE-4065	564
22-040657	VNE-4065	565
22-040664	VNE-4066	209
22-040664	VNE-4066	563
22-040664	VNE-4066	564
22-040664	VNE-4066	565
22-040671	VNE-4067	209
22-040688	VNE-4068	209
22-040695	VNE-4069	574
22-040701	VNE-4070	574
22-040718	VNE-4071	284
22-040718	VNE-4071	285
22-040756	VNE-4075	240
22-040756	VNE-4075	648
22-040763	VNE-4076	240
22-040763	VNE-4076	241
22-040763	VNE-4076	638
22-040763	VNE-4076	647
22-040763	VNE-4076	648
22-040770	VNE-4077	264
22-040855	VNE-4085	256
22-040855	VNE-4085	257
22-040862	VNE-4086	256
22-040862	VNE-4086	257
22-040862	VNE-4086	282
22-040862	VNE-4086	283
22-040879	VNE-4087	233
22-040879	VNE-4087	648
22-040879	VNE-4087	649
22-040886	VNE-4088	264
22-040893	VNE-4089	256
22-040893	VNE-4089	257
22-040893	VNE-4089	282
22-040893	VNE-4089	283
22-040909	VNE-4090	163
22-040909	VNE-4090	165
22-040909	VNE-4090	166
22-040909	VNE-4090	176
22-040909	VNE-4090	318
22-040909	VNE-4090	509
22-040909	VNE-4090	510
22-040909	VNE-4090	511
22-040909	VNE-4090	512
22-040909	VNE-4090	513
22-040909	VNE-4090	514
22-040909	VNE-4090	516
22-040909	VNE-4090	537
22-040909	VNE-4090	730
22-040909	VNE-4090	731
22-040909	VNE-4090	738
22-040909	VNE-4090	739
22-040909	VNE-4090	742
22-040916	VNE-4091	196
22-040916	VNE-4091	207
22-040916	VNE-4091	555
22-040916	VNE-4091	556
22-040916	VNE-4091	568
22-040916	VNE-4091	569
22-040923	VNE-4092	638
22-040923	VNE-4092	647
22-040923	VNE-4092	648
22-040930	VNE-4093	240
22-040930	VNE-4093	241
22-040954	VNE-4095	264
22-040961	VNE-4096	286
22-040992	VNE-4099	225
22-040992	VNE-4099	227
22-041005	VNE-4100	245
22-041005	VNE-4100	246
22-041012	VNE-4101	264
22-041012	VNE-4101	266
22-041029	VNE-4102	286
22-041029	VNE-4102	287
22-041029	VNE-4102	288
22-041043	VNE-4104	206
22-041043	VNE-4104	207
22-041043	VNE-4104	555
22-041043	VNE-4104	556
22-041043	VNE-4104	568
22-041043	VNE-4104	569
22-041050	VNE-4105	206
22-041050	VNE-4105	207
22-041050	VNE-4105	555
22-041050	VNE-4105	556
22-041050	VNE-4105	568
22-041050	VNE-4105	569
22-041067	VNE-4106	764
22-041081	VNE-4108	617
22-041081	VNE-4108	618
22-041081	VNE-4108	619
22-041081	VNE-4108	620
22-041128	VNE-4112	599
22-041135	VNE-4113	258
22-041135	VNE-4113	259
22-041135	VNE-4113	260
22-041135	VNE-4113	263
22-041135	VNE-4113	264
22-041135	VNE-4113	283
22-041142	VNE-4114	633
22-041142	VNE-4114	634
22-041142	VNE-4114	638
22-041142	VNE-4114	639
22-041142	VNE-4114	649
22-041142	VNE-4114	650
22-041142	VNE-4114	782
22-041142	VNE-4114	784
22-041142	VNE-4114	786
22-041142	VNE-4114	810
22-041142	VNE-4114	855
22-041142	VNE-4114	871
22-041159	VNE-4115	258
22-041159	VNE-4115	259
22-041159	VNE-4115	260
22-041159	VNE-4115	261
22-041159	VNE-4115	263
22-041159	VNE-4115	264
22-041159	VNE-4115	283
22-041166	VNE-4116	599
22-041173	VNE-4117	247
22-041180	VNE-4118	638
22-041180	VNE-4118	648
22-041210	VNE-4121	648
22-041210	VNE-4121	649
22-041234	VNE-4123	778
22-041234	VNE-4123	821
22-041234	VNE-4123	822
22-041234	VNE-4123	823
22-041234	VNE-4123	848
22-041241	VNE-4124	264
22-041241	VNE-4124	265
22-041241	VNE-4124	267
22-041258	VNE-4125	622
22-041265	VNE-4126	622
22-041296	V36-4129	260
22-041296	V36-4129	286
22-041296	V36-4129	287
22-041296	V36-4129	288
22-041302	V36-4130	287
22-041302	V36-4130	288
22-041364	V36-4136	839
22-041364	V36-4136	841
22-041364	V36-4136	842
22-041371	V36-4137	839
22-041371	V36-4137	841
22-041371	V36-4137	842
22-041760	VN3-4176	427
22-041852	VN3-4185	226
22-041852	VN3-4185	227
22-042552	VN7-4255	235
22-042552	VN7-4255	236
22-042569	VN7-4256	235
22-042750	VN7-4275	225
22-042767	VN7-4276	225
22-043016	VN3-4301	227
22-043023	VN3-4302	227
22-043085	VN3-4308	821
22-043085	VN3-4308	823
22-043085	VN3-4308	848
22-043092	VN3-4309	821
22-043092	VN3-4309	822
22-043092	VN3-4309	823
22-043092	VN3-4309	847
22-043092	VN3-4309	848
22-043313	VN7-4331	265
22-043313	VN7-4331	284
22-043320	VN7-4332	276
22-043337	VN7-4333	284
22-043344	VN7-4334	114
22-043344	VN7-4334	117
22-043344	VN7-4334	119
22-043344	VN7-4334	120
22-043351	VN7-4335	114
22-043351	VN7-4335	117
22-043351	VN7-4335	119
22-043351	VN7-4335	120
22-043375	VN7-4337	607
22-043375	VN7-4337	608
22-043375	VN7-4337	609
22-043542	VN7-4354	262
22-043542	VN7-4354	263
22-043559	VN7-4355	276
22-043696	VN7-4369	609
22-043825	VN7-4382	262
22-043825	VN7-4382	263
22-043832	VN7-4383	115
22-043832	VN7-4383	116
22-043832	VN7-4383	117
22-043832	VN7-4383	119
22-043849	VN7-4384	115
22-043849	VN7-4384	116
22-043849	VN7-4384	117
22-043849	VN7-4384	119
22-044099	VN2-4409	381
22-044105	VN2-4410	381
22-044150	VNE-4415	107
22-044150	VNE-4415	110
22-044167	VNE-4416	107
22-044167	VNE-4416	110
22-044174	VNE-4417	107
22-044174	VNE-4417	110
22-044181	VNE-4418	107
22-044181	VNE-4418	110
22-044198	VNE-4419	107
22-044198	VNE-4419	109
22-044198	VNE-4419	110
22-044198	VNE-4419	112
22-044198	VNE-4419	113
22-044204	VNE-4420	107
22-044204	VNE-4420	109
22-044204	VNE-4420	110
22-044204	VNE-4420	112
22-044204	VNE-4420	113
22-044389	VN3-4438	140
22-044389	VN3-4438	141
22-044389	VN3-4438	142
22-044587	VNE-4458	688
22-044761	VNE-4476	633
22-044761	VNE-4476	643
22-044761	VNE-4476	650
22-044761	VNE-4476	776
22-044761	VNE-4476	815
22-044761	VNE-4476	840
22-044761	VNE-4476	842
22-044792	VNE-4479	614
22-044808	VNE-4480	532
22-044808	VNE-4480	533
22-044808	VNE-4480	740
22-044815	VNE-4481	474
22-044822	VNE-4482	474
22-044839	VNE-4483	228
22-044839	VNE-4483	242
22-044969	VNE-4496	482
22-044969	VNE-4496	483
22-044976	VNE-4497	482
22-044976	VNE-4497	483
22-044983	VNE-4498	482
22-044983	VNE-4498	483
22-044990	VNE-4499	482
22-044990	VNE-4499	483
22-045010	VNE-4501	633
22-045010	VNE-4501	634
22-045010	VNE-4501	635
22-045010	VNE-4501	636
22-045010	VNE-4501	638
22-045010	VNE-4501	640
22-045010	VNE-4501	643
22-045010	VNE-4501	649
22-045010	VNE-4501	650
22-045010	VNE-4501	784
22-045010	VNE-4501	786
22-045010	VNE-4501	787
22-045010	VNE-4501	792
22-045010	VNE-4501	839
22-045010	VNE-4501	842
22-045010	VNE-4501	855
22-045027	VNE-4502	633
22-045027	VNE-4502	634
22-045027	VNE-4502	635

Neue Bestellnummer – Alte Bestellnummer

Neu	Alt	Seite
22-045027	VNE-4502	639
22-045027	VNE-4502	650
22-045027	VNE-4502	778
22-045027	VNE-4502	784
22-045027	VNE-4502	786
22-045027	VNE-4502	841
22-045027	VNE-4502	855
22-045034	VNE-4503	150
22-045041	VNE-4504	150
22-045072	VNE-4507	457
22-045072	VNE-4507	458
22-045089	VNE-4508	458
22-045089	VNE-4508	461
22-045119	VNE-4511	372
22-045119	VNE-4511	373
22-045126	VNE-4512	372
22-045126	VNE-4512	373
22-045133	VNE-4513	372
22-045133	VNE-4513	373
22-045461	VNE-4546	2
22-045461	VNE-4546	3
22-045461	VNE-4546	4
22-045478	VNE-4547	358
22-045485	VNE-4548	235
22-045485	VNE-4548	236
22-045492	VNE-4549	235
22-045508	VNE-4550	226
22-045508	VNE-4550	227
22-045515	VNE-4551	276
22-045522	VNE-4552	264
22-045522	VNE-4552	266
22-045522	VNE-4552	267
22-045546	VNE-4554	265
22-045546	VNE-4554	267
22-045546	VNE-4554	365
22-045553	VNE-4555	265
22-045553	VNE-4555	267
22-045553	VNE-4555	365
22-045560	VNE-4556	261
22-045560	VNE-4556	262
22-045560	VNE-4556	263
22-045560	VNE-4556	264
22-045584	VNE-4558	278
22-045584	VNE-4558	301
22-045607	VNE-4560	278
22-045607	VNE-4560	301
22-045614	VNE-4561	279
22-045614	VNE-4561	301
22-045621	VNE-4562	278
22-045621	VNE-4562	279
22-045621	VNE-4562	301
22-045638	VNE-4563	459
22-045669	VNE-4566	194
22-045669	VNE-4566	195
22-045669	VNE-4566	207
22-045669	VNE-4566	208
22-045669	VNE-4566	563
22-045669	VNE-4566	577
22-045676	VNE-4567	194
22-045676	VNE-4567	195
22-045676	VNE-4567	207
22-045676	VNE-4567	208
22-045676	VNE-4567	563
22-045676	VNE-4567	577
22-045683	VNE-4568	569
22-045683	VNE-4568	570
22-045706	VNE-4570	628
22-045706	VNE-4570	629
22-045720	VNE-4572	656
22-045720	VNE-4572	657
22-045737	VNE-4573	657
22-045744	VNE-4574	17
22-045744	VNE-4574	643
22-045744	VNE-4574	650
22-045744	VNE-4574	658
22-045744	VNE-4574	659
22-045744	VNE-4574	772
22-045744	VNE-4574	774
22-045744	VNE-4574	788
22-045744	VNE-4574	789
22-045744	VNE-4574	791
22-045744	VNE-4574	816
22-045744	VNE-4574	817
22-045744	VNE-4574	867
22-045744	VNE-4574	871
22-045744	VNE-4574	872
22-045744	VNE-4574	873
22-045751	VNE-4575	17
22-045751	VNE-4575	643
22-045751	VNE-4575	650
22-045751	VNE-4575	658
22-045751	VNE-4575	772
22-045751	VNE-4575	774
22-045751	VNE-4575	789
22-045751	VNE-4575	791
22-045751	VNE-4575	816
22-045751	VNE-4575	817
22-045751	VNE-4575	867
22-045751	VNE-4575	868
22-045751	VNE-4575	872
22-045768	VNE-4576	821
22-045768	VNE-4576	823
22-045768	VNE-4576	847
22-045768	VNE-4576	848
22-045874	VNE-4587	541
22-045874	VNE-4587	543
22-045874	VNE-4587	544
22-045874	VNE-4587	744
22-045874	VNE-4587	745
22-045874	VNE-4587	746
22-045881	VNE-4588	541
22-045881	VNE-4588	543
22-045881	VNE-4588	544
22-045881	VNE-4588	744
22-045881	VNE-4588	745
22-045881	VNE-4588	746
22-045942	VNE-4594	356
22-045959	VNE-4595	195
22-045959	VNE-4595	563
22-045959	VNE-4595	564
22-045959	VNE-4595	577
22-045966	VNE-4596	195
22-045966	VNE-4596	563
22-045966	VNE-4596	564
22-045966	VNE-4596	577
22-046123	VN7-4612	588
22-046123	VN7-4612	589
22-046130	VN7-4613	588
22-046130	VN7-4613	589
22-046215	VN7-4621	595
22-046222	VN3-4622	595
22-046239	VN7-4623	595
22-046246	VN3-4624	595
22-046390	VNE-4639	358
22-046734	VNE-4673	204
22-046734	VNE-4673	205
22-046734	VNE-4673	241
22-046734	VNE-4673	246
22-046734	VNE-4673	358
22-046734	VNE-4673	574
22-046734	VNE-4673	576
22-046741	VNE-4674	230
22-046758	VNE-4675	232
22-046765	VNE-4676	232
22-046772	VNE-4677	229
22-046772	VNE-4677	357
22-046789	VNE-4678	229
22-046789	VNE-4678	357
22-046796	VNE-4679	275
22-046796	VNE-4679	629
22-046796	VNE-4679	851
22-046802	VNE-4680	457
22-046802	VNE-4680	754
22-046802	VNE-4680	755
22-046819	VNE-4681	457
22-046819	VNE-4681	754
22-046819	VNE-4681	755
22-046826	VNE-4682	571
22-046833	VNE-4683	571
22-046840	VNE-4684	607
22-046840	VNE-4684	608
22-046857	VNE-4685	608
22-046864	VNE-4686	604
22-046871	VNE-4687	604
22-046871	VNE-4687	605
22-046888	VNE-4688	604
22-047281	VNE-4728	325
22-047281	VNE-4728	332
22-047298	VNE-4729	325
22-047298	VNE-4729	332
22-047304	VNE-4730	331
22-047304	VNE-4730	622
22-047311	VNE-4731	331
22-047311	VNE-4731	622
22-047342	VNE-4734	335
22-047359	VNE-4735	335
22-047366	VNE-4736	338
22-047373	VNE-4737	350
22-047373	VNE-4737	351
22-047373	VNE-4737	365
22-047380	VNE-4738	350
22-047380	VNE-4738	351
22-047380	VNE-4738	365
22-047397	VNE-4739	365
22-047410	VNE-4741	367
22-047427	VNE-4742	367
22-047441	VNE-4744	366
22-047441	VNE-4744	367
22-047441	VNE-4744	368
22-047472	VNE-4747	368
22-047472	VNE-4747	369
22-047489	VNE-4748	368
22-047489	VNE-4748	369
22-047571	VNE-4757	373
22-047588	VNE-4758	373
22-047595	VNE-4759	373
22-047601	VNE-4760	373
22-047625	VNE-4762	373
22-047625	VNE-4762	374
22-047625	VNE-4762	379
22-047632	VNE-4763	373
22-047632	VNE-4763	374
22-047649	VNE-4764	373
22-047649	VNE-4764	374
22-047656	VNE-4765	369
22-047663	VNE-4766	369
22-047670	VNE-4767	369
22-047687	VNE-4768	369
22-047724	VNE-4772	375
22-047755	VNE-4775	457
22-047762	VNE-4776	457
22-047786	VNE-4778	462
22-047816	VNE-4781	461
22-047823	VNE-4782	338
22-047823	VNE-4782	350
22-047823	VNE-4782	466
22-047847	VNE-4784	458
22-047847	VNE-4784	598
22-047854	VNE-4785	458
22-047854	VNE-4785	598
22-047922	VNE-4792	479
22-047939	VNE-4793	479
22-047946	VNE-4794	468
22-047946	VNE-4794	469
22-047946	VNE-4794	483
22-047946	VNE-4794	484
22-047953	VNE-4795	468
22-047953	VNE-4795	469
22-047953	VNE-4795	483
22-047953	VNE-4795	484
22-047960	VNE-4796	470
22-047960	VNE-4796	471
22-047977	VNE-4797	470
22-047977	VNE-4797	471
22-048028	VNE-4802	678
22-048035	VNE-4803	678
22-048066	VNE-4806	678
22-048073	VNE-4807	678
22-048103	VNE-4810	683
22-048110	VNE-4811	683
22-048172	VNE-4817	703
22-048202	VNE-4820	688
22-048202	VNE-4820	689
22-048202	VNE-4820	690
22-048219	VNE-4821	688
22-048219	VNE-4821	689
22-048219	VNE-4821	690
22-048226	VNE-4822	703
22-048264	VNE-4826	701
22-048271	VNE-4827	701
22-048325	VNE-4832	687
22-048332	VNE-4833	687
22-048349	VNE-4834	695
22-048349	VNE-4834	696
22-048356	VNE-4835	695
22-048356	VNE-4835	696
22-048820	VNE-4882	335
22-048837	VNE-4883	335
22-048844	VNE-4884	335
22-048851	VNE-4885	335
22-048912	VNE-4891	366
22-048912	VNE-4891	367
22-048936	VNE-4893	367
22-048936	VNE-4893	368
22-048974	VNE-4897	368
22-048974	VNE-4897	369
22-049001	VNE-4900	373
22-049018	VNE-4901	373
22-049025	VNE-4902	373
22-049032	VNE-4903	374
22-049032	VNE-4903	379
22-049049	VNE-4904	374
22-049049	VNE-4904	379
22-049056	VNE-4905	374
22-049063	VNE-4906	374
22-049070	VNE-4907	369
22-049087	VNE-4908	369
22-049094	VNE-4909	369
22-049100	VNE-4910	369
22-049148	VNE-4914	373
22-049155	VNE-4915	373
22-049162	VNE-4916	373
22-049179	VNE-4917	469
22-049179	VNE-4917	483
22-049179	VNE-4917	484
22-049186	VNE-4918	469
22-049186	VNE-4918	483
22-049186	VNE-4918	484
22-049216	VNE-4921	468
22-049216	VNE-4921	483
22-049216	VNE-4921	484
22-049223	VNE-4922	468
22-049223	VNE-4922	483
22-049223	VNE-4922	484
22-049230	VNE-4923	483
22-049230	VNE-4923	484
22-049254	VNE-4925	478
22-049261	VNE-4926	478
22-049285	VNE-4928	678
22-049315	VNE-4931	678
22-049322	VNE-4932	678
22-049339	VNE-4933	678
22-049384	VNE-4938	692
22-049384	VNE-4938	693
22-049391	VNE-4939	692
22-049391	VNE-4939	693
22-049445	VNE-4944	688
22-049445	VNE-4944	689
22-049445	VNE-4944	690
22-049452	VNE-4945	688
22-049452	VNE-4945	689
22-049452	VNE-4945	690
22-049469	VNE-4946	693
22-049469	VNE-4946	694
22-049476	VNE-4947	693
22-049476	VNE-4947	694
22-049483	VNE-4948	688
22-049490	VNE-4949	688
22-049506	VNE-4950	690
22-049513	VNE-4951	690
22-049582	VNE-4958	687
22-049599	VNE-4959	687
22-049605	VNE-4960	695
22-049605	VNE-4960	696
22-049612	VNE-4961	695
22-049612	VNE-4961	696
22-049636	VNE-4963	686
22-049698	VNE-4969	381
22-050106	VNE-5010	219
22-050113	VNE-5011	219
22-050120	VNE-5012	185
22-050120	VNE-5012	218
22-050137	VNE-5013	185
22-050137	VNE-5013	218
22-051189	VNE-5118	612
22-051196	VNE-5119	612
22-051202	VNE-5120	612
22-051219	VNE-5121	268
22-051219	VNE-5121	269
22-051226	VNE-5122	268
22-051226	VNE-5122	269
22-051707	VN7-5170	116
22-051714	VN7-5171	116
22-051813	VNE-5181	225
22-051813	VNE-5181	227
22-051813	VNE-5181	245
22-051813	VNE-5181	246
22-052261	VNE-5226	673
22-052261	VNE-5226	674
22-052544	VNE-5254	5
22-052544	VNE-5254	7
22-052544	VNE-5254	11
22-052568	VN3-5256	588
22-052568	VN3-5256	589
22-052704	VNE-5270	705
22-052728	VN3-5272	588
22-052728	VN3-5272	589
22-052810	VN7-5281	114
22-052810	VN7-5281	117
22-052810	VN7-5281	120
22-052827	VN7-5282	114
22-052827	VN7-5282	117
22-052827	VN7-5282	120
22-052834	VN7-5283	13
22-052834	VN7-5283	115
22-052834	VN7-5283	117
22-052834	VN7-5283	120
22-052841	VN7-5284	13
22-052841	VN7-5284	115
22-052841	VN7-5284	117
22-052841	VN7-5284	120
22-052940	VNE-5294	557
22-052957	VNE-5295	194
22-052957	VNE-5295	557
22-052957	VNE-5295	559
22-052964	VNE-5296	194
22-052964	VNE-5296	557
22-052964	VNE-5296	559
22-052971	VNE-5297	557
22-052988	VNE-5298	557
22-053039	VN7-5303	120
22-053046	VN7-5304	120
22-053060	VNE-5306	167
22-053060	VNE-5306	168
22-053060	VNE-5306	314
22-053060	VNE-5306	315
22-053060	VNE-5306	317
22-053060	VNE-5306	495
22-053060	VNE-5306	497
22-053060	VNE-5306	498
22-053060	VNE-5306	499
22-053060	VNE-5306	500
22-053060	VNE-5306	716
22-053060	VNE-5306	717
22-053060	VNE-5306	718
22-053060	VNE-5306	719
22-053060	VNE-5306	720
22-053077	VNE-5307	167
22-053077	VNE-5307	168
22-053077	VNE-5307	314
22-053077	VNE-5307	315
22-053077	VNE-5307	317
22-053077	VNE-5307	495
22-053077	VNE-5307	497
22-053077	VNE-5307	498
22-053077	VNE-5307	499
22-053077	VNE-5307	500
22-053077	VNE-5307	716
22-053077	VNE-5307	717
22-053077	VNE-5307	718
22-053077	VNE-5307	719
22-053077	VNE-5307	720
22-053541	VN2-5354	384
22-053596	VNE-5359	344
22-053602	VNE-5360	344
22-053619	VNE-5361	344
22-053626	VNE-5362	344
22-059543	VNE-5954	688
22-059543	VNE-5954	689
22-059550	VNE-5955	688
22-059550	VNE-5955	689
22-100030	VNE-A003	194
22-100030	VNE-A003	209
22-100047	VNE-A004	194
22-100047	VNE-A004	209
22-100177	VNE-A017	140
22-100177	VNE-A017	141
22-100412	VN3-A041	385
22-100436	VN3-A043	405
22-100436	VN3-A043	406
22-100436	VN3-A043	410
22-100436	VN3-A043	411
22-100436	VN3-A043	412
22-102348	VNE-A234	673
22-102621	VN7-A262	609
22-102621	VN7-A262	610
22-102645	VN7-A264	609
22-102645	VN7-A264	610
22-103093	VNE-A309	114
22-103093	VNE-A309	117
22-103093	VNE-A309	118
22-103093	VNE-A309	120
22-103093	VNE-A309	158
22-103109	VNE-A310	114
22-103109	VNE-A310	117
22-103109	VNE-A310	118
22-103109	VNE-A310	120
22-103109	VNE-A310	158
22-103130	VNE-A313	114
22-103130	VNE-A313	117
22-103130	VNE-A313	118
22-103130	VNE-A313	120
22-103147	VNE-A314	114
22-103147	VNE-A314	117
22-103147	VNE-A314	118
22-103147	VNE-A314	120
22-104885	VN7-A488	154
22-104892	VN7-A489	154
22-105349	VNE-A534	237
22-105349	VNE-A534	874
22-105356	VNE-A535	237
22-105356	VNE-A535	238
22-105813	VNE-A581	16
22-105813	VNE-A581	636
22-105813	VNE-A581	640
22-105813	VNE-A581	653
22-105813	VNE-A581	654
22-105813	VNE-A581	655
22-105813	VNE-A581	656
22-105813	VNE-A581	668
22-105813	VNE-A581	669
22-105813	VNE-A581	781
22-105813	VNE-A581	843
22-105813	VNE-A581	844
22-105813	VNE-A581	845
22-106605	VNE-A660	189
22-106605	VNE-A660	321
22-106605	VNE-A660	550
22-106605	VNE-A660	752
22-106612	VNE-A661	189
22-106612	VNE-A661	321
22-106612	VNE-A661	550
22-106612	VNE-A661	752
22-106735	VN7-A673	613
22-107985	VNE-A798	2
22-107985	VNE-A798	3
22-107985	VNE-A798	4
22-108951	VNE-A895	557
22-108951	VNE-A895	559
22-108968	VNE-A896	557
22-108968	VNE-A896	559
22-110442	VNE-B044	181
22-110442	VNE-B044	318
22-110442	VNE-B044	509
22-110442	VNE-B044	514
22-110442	VNE-B044	515
22-110442	VNE-B044	529
22-110442	VNE-B044	730
22-110442	VNE-B044	732
22-110442	VNE-B044	733

Neue Bestellnummer – Alte Bestellnummer

Neu	Alt	Seite
22-110442	VNE-B044	736
22-110459	VNE-B045	181
22-110459	VNE-B045	318
22-110459	VNE-B045	509
22-110459	VNE-B045	514
22-110459	VNE-B045	515
22-110459	VNE-B045	529
22-110459	VNE-B045	730
22-110459	VNE-B045	732
22-110459	VNE-B045	733
22-110459	VNE-B045	736
22-110893	VNE-B089	574
22-110909	VNE-B090	574
22-111074	VNE-B107	140
22-111074	VNE-B107	141
22-111081	VNE-B108	140
22-111081	VNE-B108	141
22-111111	VNE-B111	696
22-111111	VNE-B111	697
22-111111	VNE-B111	698
22-111128	VNE-B112	696
22-111128	VNE-B112	697
22-111128	VNE-B112	698
22-111715	VNE-B171	604
22-111760	VNE-B176	266
22-111760	VNE-B176	366
22-111777	VNE-B177	266
22-111777	VNE-B177	366
22-112743	VNE-B274	275
22-112750	VNE-B275	275
22-112774	VNE-B277	336
22-112774	VNE-B277	339
22-112781	VNE-B278	336
22-112781	VNE-B278	339
22-112798	VNE-B279	336
22-112798	VNE-B279	339
22-112804	VNE-B280	336
22-112804	VNE-B280	339
22-112811	VNE-B281	270
22-112811	VNE-B281	271
22-112811	VNE-B281	272
22-112811	VNE-B281	273
22-112811	VNE-B281	299
22-112811	VNE-B281	300
22-112811	VNE-B281	370
22-112811	VNE-B281	371
22-112811	VNE-B281	372
22-112811	VNE-B281	380
22-112811	VNE-B281	753
22-112811	VNE-B281	755
22-112811	VNE-B281	756
22-112811	VNE-B281	759
22-112811	VNE-B281	770
22-112880	VNE-B288	270
22-112880	VNE-B288	271
22-112880	VNE-B288	272
22-112880	VNE-B288	273
22-112880	VNE-B288	299
22-112880	VNE-B288	300
22-112880	VNE-B288	370
22-112880	VNE-B288	371
22-112880	VNE-B288	372
22-112880	VNE-B288	380
22-112880	VNE-B288	753
22-112880	VNE-B288	755
22-112880	VNE-B288	756
22-112880	VNE-B288	759
22-112880	VNE-B288	770
22-113115	VNE-B311	199
22-113115	VNE-B311	200
22-113115	VNE-B311	201
22-113115	VNE-B311	565
22-113115	VNE-B311	566
22-113115	VNE-B311	567
22-113313	VNE-B331	595
22-113320	VNE-B332	595
22-113337	VNE-B333	588
22-113337	VNE-B333	589
22-113344	VNE-B334	588
22-118608	VNE-B860	197
22-118608	VNE-B860	198
22-118608	VNE-B860	575
22-118615	VNE-B861	197
22-118615	VNE-B861	198
22-118615	VNE-B861	575
22-118684	VNE-B868	754
22-118684	VNE-B868	755
22-118691	VNE-B869	754
22-118691	VNE-B869	755
22-118714	VNE-B871	318
22-118714	VNE-B871	514
22-118714	VNE-B871	538
22-118714	VNE-B871	732
22-118714	VNE-B871	733
22-118714	VNE-B871	743
22-118721	VNE-B872	318
22-118721	VNE-B872	514
22-118721	VNE-B872	538
22-118721	VNE-B872	732
22-118721	VNE-B872	733
22-118721	VNE-B872	743
22-118738	VNE-B873	229
22-118738	VNE-B873	536
22-118738	VNE-B873	545
22-118738	VNE-B873	547
22-118738	VNE-B873	549
22-118738	VNE-B873	741
22-118738	VNE-B873	747
22-118738	VNE-B873	749
22-118738	VNE-B873	751
22-118745	VNE-B874	229
22-118745	VNE-B874	536
22-118745	VNE-B874	545
22-118745	VNE-B874	547
22-118745	VNE-B874	549
22-118745	VNE-B874	741
22-118745	VNE-B874	747
22-118745	VNE-B874	749
22-118745	VNE-B874	751
22-119186	VNE-B918	450
22-119186	VNE-B918	452
22-119193	VNE-B919	450
22-119193	VNE-B919	452
22-119261	VNE-B926	152
22-119278	VNE-B927	152
22-119315	*VNE-B931*	*233*
22-119315	*VNE-B931*	*242*
22-119315	*VNE-B931*	*255*
22-120199	VNE-C019	754
22-120199	VNE-C019	755
22-120205	VNE-C020	754
22-120205	VNE-C020	755
22-122469	VNE-C246	214
22-122469	VNE-C246	215
22-122469	VNE-C246	354
22-122469	VNE-C246	364
22-122469	VNE-C246	606
22-122469	VNE-C246	607
22-123602	VNE-C360	152
22-123619	VNE-C361	152
22-127426	VNE-C742	600
22-128188	VNE-C818	603
22-128188	VNE-C818	615
22-128201	VNE-C820	335
22-128218	VNE-C821	335
22-128225	VNE-C822	203
22-128225	VNE-C822	246
22-128225	VNE-C822	357
22-128225	VNE-C822	574
22-128249	VNE-C824	574
22-128256	VNE-C825	574
22-128287	VNE-C828	233
22-128300	VNE-C830	434
22-131492	VNE-D149	605
22-131607	VNE-D160	19
22-131607	VNE-D160	23
22-131607	VNE-D160	25
22-131607	VNE-D160	630
22-131607	VNE-D160	631
22-131607	VNE-D160	645
22-131607	VNE-D160	651
22-131607	VNE-D160	660
22-131607	VNE-D160	662
22-131607	VNE-D160	672
22-131607	VNE-D160	776
22-131607	VNE-D160	777
22-131607	VNE-D160	778
22-131607	VNE-D160	793
22-131607	VNE-D160	796
22-131607	VNE-D160	803
22-131607	VNE-D160	807
22-131607	VNE-D160	812
22-131607	VNE-D160	813
22-131607	VNE-D160	867
22-131607	VNE-D160	869
22-131614	VNE-D161	19
22-131614	VNE-D161	23
22-131614	VNE-D161	26
22-131614	VNE-D161	630
22-131614	VNE-D161	631
22-131614	VNE-D161	645
22-131614	VNE-D161	651
22-131614	VNE-D161	660
22-131614	VNE-D161	662
22-131614	VNE-D161	672
22-131614	VNE-D161	777
22-131614	VNE-D161	778
22-131614	VNE-D161	780
22-131614	VNE-D161	793
22-131614	VNE-D161	796
22-131614	VNE-D161	804
22-131614	VNE-D161	812
22-131614	VNE-D161	813
22-131614	VNE-D161	849
22-131614	VNE-D161	867
22-131614	VNE-D161	870
22-132390	VNE-D239	609
22-132390	VNE-D239	610
22-132482	VNE-D248	4
22-135001	VNE-D500	122
22-135001	VNE-D500	125
22-135001	VNE-D500	159
22-135018	VNE-D501	122
22-135018	VNE-D501	125
22-135018	VNE-D501	159
22-135032	VNE-D503	14
22-135032	VNE-D503	122
22-135032	VNE-D503	125
22-135032	VNE-D503	159
22-135049	VNE-D504	14
22-135049	VNE-D504	122
22-135049	VNE-D504	125
22-135049	VNE-D504	159
22-135971	VNE-D597	290
22-135971	VNE-D597	291
22-135971	VNE-D597	292
22-136572	VNE-D657	126
22-136589	VNE-D658	126
22-136602	VNE-D660	126
22-136619	VNE-D661	126
22-137197	VNE-D719	557
22-137197	VNE-D719	558
22-137203	VNE-D720	557
22-137203	VNE-D720	558
22-138361	VNE-D836	143
22-138361	VNE-D836	144
22-138361	VNE-D836	160
22-138392	VNE-D839	280
22-138392	VNE-D839	281
22-138392	VNE-D839	300
22-138712	*VNE-D871*	*693*
22-138712	*VNE-D871*	*694*
22-138729	*VNE-D872*	*693*
22-138729	*VNE-D872*	*694*
22-139122	VNE-D912	203
22-139122	VNE-D912	246
22-139122	VNE-D912	357
22-139122	VNE-D912	574
22-139184	VNE-D918	19
22-139184	VNE-D918	23
22-139184	VNE-D918	630
22-139184	VNE-D918	631
22-139184	VNE-D918	645
22-139184	VNE-D918	651
22-139184	VNE-D918	660
22-139184	VNE-D918	662
22-139184	VNE-D918	672
22-139184	VNE-D918	777
22-139184	VNE-D918	793
22-139184	VNE-D918	812
22-139184	VNE-D918	813
22-139184	VNE-D918	867
22-139184	VNE-D918	870
22-139191	VNE-D919	19
22-139191	VNE-D919	23
22-139191	VNE-D919	630
22-139191	VNE-D919	632
22-139191	VNE-D919	645
22-139191	VNE-D919	651
22-139191	VNE-D919	661
22-139191	VNE-D919	663
22-139191	VNE-D919	672
22-139191	VNE-D919	777
22-139191	VNE-D919	793
22-139191	VNE-D919	812
22-139191	VNE-D919	813
22-139191	VNE-D919	849
22-139191	VNE-D919	867
22-139191	VNE-D919	870
22-139320	VNE-D932	807
22-139320	VNE-D932	853
22-139320	VNE-D932	874
22-139924	VNE-D992	280
22-139924	VNE-D992	300
22-139931	VNE-D993	114
22-139931	VNE-D993	116
22-139931	VNE-D993	117
22-139931	VNE-D993	118
22-139931	VNE-D993	120
22-139931	VNE-D993	158
22-139948	VNE-D994	114
22-139948	VNE-D994	116
22-139948	VNE-D994	117
22-139948	VNE-D994	118
22-139948	VNE-D994	120
22-139948	VNE-D994	158
22-139993	VNE-D999	264
22-140012	VNE-E001	793
22-140012	VNE-E001	870
22-140067	VNE-E006	166
22-140067	VNE-E006	624
22-140067	VNE-E006	625
22-140074	VNE-E007	166
22-140074	VNE-E007	624
22-140074	VNE-E007	625
22-140098	VNE-E009	863
22-140098	VNE-E009	864
22-140098	VNE-E009	865
22-140098	VNE-E009	866
22-140388	VN7-E038	214
22-140388	VN7-E038	354
22-140388	VN7-E038	364
22-140388	VN7-E038	606
22-141590	VNE-E159	189
22-141590	VNE-E159	315
22-141590	VNE-E159	316
22-141590	VNE-E159	317
22-141590	VNE-E159	501
22-141590	VNE-E159	502
22-141590	VNE-E159	503
22-141590	VNE-E159	504
22-141590	VNE-E159	505
22-141590	VNE-E159	506
22-141590	VNE-E159	551
22-141590	VNE-E159	720
22-141590	VNE-E159	722
22-141590	VNE-E159	723
22-141590	VNE-E159	724
22-141590	VNE-E159	753
22-141606	VNE-E160	189
22-141606	VNE-E160	315
22-141606	VNE-E160	316
22-141606	VNE-E160	317
22-141606	VNE-E160	501
22-141606	VNE-E160	502
22-141606	VNE-E160	503
22-141606	VNE-E160	504
22-141606	VNE-E160	505
22-141606	VNE-E160	506
22-141606	VNE-E160	551
22-141606	VNE-E160	720
22-141606	VNE-E160	722
22-141606	VNE-E160	723
22-141606	VNE-E160	724
22-141606	VNE-E160	753
22-141705	*VNE-E170*	*389*
22-141705	*VNE-E170*	*391*
22-141705	*VNE-E170*	*392*
22-141705	*VNE-E170*	*394*
22-141705	*VNE-E170*	*401*
22-141705	*VNE-E170*	*403*
22-142429	VN3-E242	863
22-142429	VN3-E242	864
22-142429	VN3-E242	865
22-142429	VN3-E242	866
22-142436	VN3-E243	864
22-142436	VN3-E243	865
22-142436	VN3-E243	866
22-143358	*VNE-E335*	*289*
22-143365	*VNE-E336*	*289*
22-143372	VNE-E337	289
22-143372	VNE-E337	290
22-143389	VNE-E338	289
22-143389	VNE-E338	290
22-144249	VNE-E424	95
22-144249	VNE-E424	97
22-144256	VNE-E425	95
22-144256	VNE-E425	97
22-144263	VNE-E426	95
22-144263	VNE-E426	97
22-144270	VNE-E427	95
22-144270	VNE-E427	97
22-144928	VNE-E492	329
22-144928	VNE-E492	330
22-144935	VNE-E493	329
22-144935	VNE-E493	330
22-145246	VNE-E524	129
22-145253	VNE-E525	129
22-145277	VNE-E527	129
22-145284	VNE-E528	129
22-145550	VNE-E555	17
22-145550	VNE-E555	73
22-145550	VNE-E555	74
22-145550	VNE-E555	643
22-145550	VNE-E555	650
22-145550	VNE-E555	772
22-145550	VNE-E555	774
22-145550	VNE-E555	789
22-145697	VNE-E569	674
22-146809	VNE-E680	196
22-146809	VNE-E680	555
22-146809	VNE-E680	687
22-146816	VNE-E681	196
22-146816	VNE-E681	555
22-146816	VNE-E681	687
22-147073	VNE-E707	625
22-147073	VNE-E707	626
22-147080	VNE-E708	625
22-147080	VNE-E708	626
22-147448	VNE-E744	588
22-147455	VN7-E745	589
22-147455	VN7-E745	591
22-147462	VN7-E746	589
22-147462	VN7-E746	591
22-147493	VN7-E749	589
22-147493	VN7-E749	591
22-147493	VN7-E749	592
22-147509	VN7-E750	589
22-147509	VN7-E750	591
22-147509	VN7-E750	592
22-147516	VN7-E751	589
22-147516	VN7-E751	591
22-147516	VN7-E751	592
22-147523	VN7-E752	589
22-147523	VN7-E752	591
22-147523	VN7-E752	592
22-147530	VA7-E753	589
22-147530	VA7-E753	591
22-147554	VA7-E755	589
22-147554	VA7-E755	591
22-147554	VA7-E755	592
22-147561	VA7-E756	589
22-147561	VA7-E756	591
22-147561	VA7-E756	592
22-147578	VN7-E757	595
22-147578	VN7-E757	597
22-147585	VN7-E758	595
22-147585	VN7-E758	597
22-147592	VA7-E759	595
22-147592	VA7-E759	597
22-147608	VA7-E760	595
22-147608	VA7-E760	597
22-151032	*VNE-F103*	*396*
22-151032	*VNE-F103*	*398*
22-151032	*VNE-F103*	*399*
22-151032	*VNE-F103*	*448*
22-151049	*VNE-F104*	*396*
22-151049	*VNE-F104*	*398*
22-151056	VNE-F105	670
22-151056	VNE-F105	671
22-151056	VNE-F105	832
22-151056	VNE-F105	833
22-151056	VNE-F105	834
22-151056	VNE-F105	835
22-151056	VNE-F105	836
22-151056	VNE-F105	837
22-151056	VNE-F105	872
22-151070	VNE-F107	670
22-151070	VNE-F107	671
22-151070	VNE-F107	832
22-151070	VNE-F107	833
22-151070	VNE-F107	834
22-151070	VNE-F107	835
22-151070	VNE-F107	836
22-151070	VNE-F107	837
22-151070	VNE-F107	872
22-151094	VNE-F109	702
22-151100	VNE-F110	702
22-151223	VNE-F122	329
22-151230	VNE-F123	329
22-151773	VNE-F177	337
22-151780	VNE-F178	337
22-152749	VNE-F274	98
22-152749	VNE-F274	99
22-152756	VNE-F275	98
22-152756	VNE-F275	99
22-152770	VNE-F277	98
22-152770	VNE-F277	99
22-152787	VNE-F278	98
22-152787	VNE-F278	99
22-155344	VNE-F534	757
22-155344	VNE-F534	760
22-155344	VNE-F534	761
22-156358	VNE-F635	686
22-156365	VNE-F636	686
22-156655	VNE-F665	614
22-156662	VNE-F666	614
22-156679	VNE-F667	462
22-156679	VNE-F667	463
22-158390	VNE-F839	613
22-158475	VNE-F847	231
22-158475	VNE-F847	238
22-158475	VNE-F847	239
22-158475	VNE-F847	240
22-158475	VNE-F847	517
22-158475	VNE-F847	518
22-158475	VNE-F847	734
22-158482	VNE-F848	231
22-158482	VNE-F848	238
22-158482	VNE-F848	239
22-158482	VNE-F848	240
22-158482	VNE-F848	517
22-158482	VNE-F848	518
22-158482	VNE-F848	734
22-158819	VNE-F881	154
22-158826	VNE-F882	154
22-158918	*VN3-F891*	*190*
22-158918	*VN3-F891*	*228*
22-158918	*VN3-F891*	*243*
22-158918	*VN3-F891*	*244*
22-158918	*VN3-F891*	*357*
22-164568	VNE-G456	154
22-164568	VNE-G456	155
22-164575	VNE-G457	154
22-164575	VNE-G457	155
22-164858	VNE-G485	429
22-165381	VNE-G538	687
22-165398	VNE-G539	687
22-165565	VNE-G556	679
22-165572	VNE-G557	679

Neue Bestellnummer – Alte Bestellnummer

Neu	Alt	Seite
22-165756	VNE-G575	676
22-165763	VNE-G576	676
22-165770	VNE-G577	476
22-165787	VNE-G578	476
22-165794	VNE-G579	333
22-165800	VNE-G580	333
22-165954	VNE-G595	224
22-165978	VNE-G597	687
22-165985	VNE-G598	687
22-166029	VNE-G602	676
22-166036	VNE-G603	676
22-166371	VNE-G637	215
22-166371	VNE-G637	612
22-166494	VNE-G649	338
22-166500	VNE-G650	338
22-166661	VNE-G666	396
22-166661	VNE-G666	398
22-166661	VNE-G666	447
22-166722	VNE-G672	365
22-166722	VNE-G672	488
22-166722	VNE-G672	682
22-166722	VNE-G672	683
22-166722	VNE-G672	685
22-166722	VNE-G672	708
22-166739	VNE-G673	365
22-166739	VNE-G673	488
22-166739	VNE-G673	682
22-166739	VNE-G673	683
22-166739	VNE-G673	685
22-166739	VNE-G673	708
22-166746	VNE-G674	475
22-166753	VNE-G675	475
22-167002	VNE-G700	705
22-167019	VNE-G701	705
22-167071	VNE-G707	601
22-167071	VNE-G707	612
22-167293	VNE-G729	338
22-167309	VNE-G730	338
22-168061	VNE-G806	390
22-168061	VNE-G806	391
22-168061	VNE-G806	394
22-168085	VNE-G808	390
22-168085	VNE-G808	391
22-168085	VNE-G808	393
22-168085	VNE-G808	394
22-168085	VNE-G808	402
22-168085	VNE-G808	403
22-168337	VNE-G833	686
22-168337	VNE-G833	698
22-168344	VNE-G834	686
22-168344	VNE-G834	698
22-168597	VNE-G859	162
22-168597	VNE-G859	164
22-168597	VNE-G859	165
22-168597	VNE-G859	536
22-168597	VNE-G859	545
22-168597	VNE-G859	547
22-168597	VNE-G859	549
22-168597	VNE-G859	741
22-168597	VNE-G859	747
22-168597	VNE-G859	749
22-168597	VNE-G859	751
22-168603	VNE-G860	162
22-168603	VNE-G860	164
22-168603	VNE-G860	165
22-168603	VNE-G860	536
22-168603	VNE-G860	545
22-168603	VNE-G860	547
22-168603	VNE-G860	549
22-168603	VNE-G860	741
22-168603	VNE-G860	747
22-168603	VNE-G860	749
22-168603	VNE-G860	751
22-168665	VNE-G866	207
22-168665	VNE-G866	208
22-168672	VNE-G867	207
22-168672	VNE-G867	208
22-168771	VNE-G877	434
22-168771	VNE-G877	435
22-169976	VNE-G997	702
22-169983	VNE-G998	702
22-170071	VNE-H007	75
22-170071	VNE-H007	76
22-170217	VNE-H021	396
22-170217	VNE-H021	398
22-170217	VNE-H021	447
22-170729	VNE-H072	762
22-170897	VNE-H089	297
22-170897	VNE-H089	298
22-170897	VNE-H089	299
22-170903	VNE-H090	297
22-170903	VNE-H090	298
22-170903	VNE-H090	299
22-170996	VNE-H099	450
22-170996	VNE-H099	452
22-170996	VNE-H099	453
22-170996	VNE-H099	454
22-170996	VNE-H099	455
22-170996	VNE-H099	456
22-171009	VNE-H100	450
22-171009	VNE-H100	452
22-171009	VNE-H100	453
22-171009	VNE-H100	454
22-171009	VNE-H100	455
22-171009	VNE-H100	456
22-171443	VNE-H144	615
22-172433	VNE-H243	229
22-172433	VNE-H243	230
22-172518	VNE-H251	107
22-172518	VNE-H251	109
22-172518	VNE-H251	110
22-172518	VNE-H251	112
22-172518	VNE-H251	113
22-172525	VNE-H252	107
22-172525	VNE-H252	109
22-172525	VNE-H252	110
22-172525	VNE-H252	112
22-172525	VNE-H252	113
22-172662	VNE-H266	196
22-172662	VNE-H266	463
22-172662	VNE-H266	575
22-172679	VNE-H267	196
22-172679	VNE-H267	463
22-172679	VNE-H267	575
22-172839	VNE-H283	11
22-172846	VNE-H284	11
22-173560	VNE-H356	331
22-173577	VNE-H357	331
22-181459	*VNE-4457*	*688*
22-181602	*V36-0156*	*586*
22-181619	V36-0367	107
22-181619	V36-0367	110
22-181626	V36-0368	107
22-181626	V36-0368	110
22-181633	V36-0369	108
22-181633	V36-0369	110
22-181640	V36-0370	108
22-181640	V36-0370	110
22-182821		277
22-182838		277
22-182869		275
22-182869		281
22-182869		282
22-182869		288
22-182869		300
22-182869		757
22-182869		760
22-182869		762
22-182869		770
22-182876		275
22-182876		281
22-182876		282
22-182876		288
22-182876		300
22-182876		757
22-182876		760
22-182876		762
22-182876		770
22-183415		212
22-183415		213
22-183415		253
22-183415		254
22-183415		580
22-183415		581
22-183644		164
22-183644		178
22-183644		189
22-183644		319
22-183644		506
22-183644		507
22-183644		551
22-183644		724
22-183644		753
22-183651		164
22-183651		178
22-183651		189
22-183651		319
22-183651		506
22-183651		507
22-183651		551
22-183651		724
22-183651		753
22-183675		165
22-183675		181
22-183675		189
22-183675		519
22-183675		520
22-183675		735
22-183675		736
22-183682		165
22-183682		181
22-183682		189
22-183682		519
22-183682		520
22-183682		735
22-183682		736
22-183699		568
22-183705		15
22-183705		16
22-183705		641
22-183705		642
22-183705		652
22-183705		667
22-183705		845
22-183705		873
22-183712		671
22-183712		771
22-183712		800
22-183712		802
22-183712		873
22-183729		672
22-183729		800
22-183729		802
22-183750		71
22-183750		851
22-183750		873
22-183828	VNE-H775	198
22-183828	VNE-H775	560
22-183828	VNE-H775	561
22-183828	VNE-H775	562
22-183835	VNE-H776	198
22-183835	VNE-H776	560
22-183835	VNE-H776	561
22-183835	VNE-H776	562
22-183842		151
22-183842		161
22-183859		151
22-183859		161
22-183873		151
22-183873		161
22-183880		151
22-183880		161
22-183897		156
22-183903		156
22-184160	VNE-H888	560
22-184160	VNE-H888	561
22-184160	VNE-H888	562
22-184177	VNE-H889	560
22-184177	VNE-H889	561
22-184177	VNE-H889	562
22-184207		698
22-184221		698
22-184238		441
22-184238		442
22-184238		443
22-184238		444
22-184238		857
22-184238		858
22-184245		441
22-184245		442
22-184245		443
22-184245		444
22-184245		445
22-184245		857
22-184245		858
22-184283	VNE-H783	150
22-184306	VNE-H784	150
22-188632		266
22-188649		266
22-188663		366
22-189271		205
22-189271		231
22-189271		240
22-189271		575
22-189271		576
22-189288		205
22-189288		231
22-189288		240
22-189288		575
22-189288		576
22-193032		863
22-193032		864
22-193032		865
22-193032		866
22-193339		366
22-193377		*767*
22-193414		396
22-193414		398
22-193421		198
22-193421		203
22-193438		198
22-193438		203
22-193452		611
22-193452		612
22-193483		396
22-193483		398
22-194091		420
22-194091		421
22-194091		448
22-194107		420
22-194107		448
22-195241		198
22-195241		203
22-195258		198
22-195258		203
22-195302		10
22-195302		222
22-195302		255
22-195319		10
22-195319		222
22-195319		255
22-196019		396
22-196019		398
22-196019		399
22-196019		448
22-196309		653
22-196309		655
22-196330		337
22-196347		337
22-196408		349
22-196408		350
22-196408		352
22-196415		349
22-196415		350
22-196606		5
22-196606		11
22-196651		702
22-196668		702
22-196682		213
22-196682		253
22-196682		254
22-196682		580
22-196682		581
22-196859		629
22-196859		851
22-196873		702
22-196880		702
22-196934		234
22-196941		234
22-196958		234
22-196965		234
22-197313		433
22-197313		449
22-197320		863
22-197320		864
22-197320		865
22-197320		866
22-197337		864
22-197337		865
22-197337		866
22-197351		248
22-197351		249
22-197351		277
22-197368		248
22-197368		249
22-197368		277
22-197665		420
22-197665		421
22-197672		152
22-197689		152
22-197849		422
22-197931		242
22-199492		117
22-199492		118
22-199508		117
22-199508		118
22-205414		628
22-205414		629
22-205438		628
22-205438		629
22-210692		481
22-210692		487
22-210739		481
22-210739		487
22-212696		143
22-212696		144
22-212986		681
22-212986		685
22-212993		681
22-212993		685
22-213136		152
22-213143		152
22-213686		681
22-213686		685
22-213693		681
22-213693		685
22-213709		454
22-213709		457
22-213716		454
22-213716		457
22-213747		486
22-213747		604
22-213747		624
22-213754		486
22-213754		604
22-213754		624
22-213778		529
22-213778		737
22-213785		529
22-213785		737
22-213808		333
22-213815		333
22-213839		463
22-213846		463
22-213860		463
22-213877		463
22-213983		330
22-213990		330
22-214065		404
22-214089		332
22-214096		332
22-214287		122
22-214287		125
22-214287		127
22-214294		122
22-214294		125
22-214294		127
22-214300		122
22-214300		127
22-214300		129
22-214317		122
22-214317		127
22-214317		129
22-214751		435
22-214751		436
22-214751		437
22-214751		438
22-214751		439
22-214751		859
22-214751		860
22-214768		439
22-214768		440
22-214768		859
22-214768		860
22-215482		234
22-215505		234
22-215734		382
22-215796		382
22-215802		382
22-215819		382
22-215819		384
22-215826		382
22-215826		384
22-215833		384
22-215840		384
22-215895		450
22-215895		452
22-215895		453
22-215895		454
22-215895		455
22-215895		456
22-215949		450
22-215949		452
22-215949		453
22-215949		454
22-215949		455
22-215949		456
22-216540		352
22-216557		352
22-217134		271
22-217134		273
22-217134		274
22-217141		271
22-217141		273
22-217141		274
22-217271		233
22-217653		248
22-217653		249
22-217653		277
22-217660		248
22-217660		249
22-217660		277
22-217684		248
22-217684		249
22-217684		277
22-217691		248
22-217691		249
22-217691		277
22-217721		191
22-217721		357
22-217981		100
22-217981		101
22-218001		100
22-218001		101
22-218230		429
22-218254		429
22-218278		429
22-218469		593
22-218469		596
22-218469		597
22-218506		337
22-218513		337
22-218537		390
22-218537		391
22-218537		393
22-218537		394
22-218537		402
22-218537		403
22-218858		352
22-218865		352
22-218919		150
22-218926		150
22-219589		782
22-219947		592
22-219947		593
22-220066		130
22-220066		131
22-220066		132
22-220066		160
22-220080		130

Neue Bestellnummer – Alte Bestellnummer

Neu	Alt	Seite
22-220080		132
22-220080		160
22-220103		382
22-220103		384
22-220103		400
22-220127		382
22-220127		384
22-220127		400
22-220530		273
22-220530		274
22-220547		273
22-220547		274
22-220554		770
22-220578		114
22-220578		117
22-220578		120
22-220585		114
22-220585		117
22-220585		120
22-221407		325
22-221414		325
22-221490		146
22-222046		648
22-222046		653
22-222046		854
22-222084		648
22-222084		653
22-222084		854
22-222107		648
22-222107		653
22-222107		854
22-222121		365
22-222121		488
22-222121		682
22-222121		683
22-222121		685
22-222121		708
22-222138		365
22-222138		488
22-222138		682
22-222138		683
22-222138		685
22-222138		708
22-222152		365
22-222152		488
22-222152		682
22-222152		683
22-222152		685
22-222152		708
22-222169		365
22-222169		488
22-222169		682
22-222169		683
22-222169		685
22-222169		708
22-223395		383
22-223395		384
22-223395		400
22-223401		383
22-223401		384
22-223401		400
22-223425		383
22-223425		384
22-223425		400
22-223432		383
22-223432		384
22-223432		400
22-223456		333
22-223463		333
22-223470		213
22-223470		214
22-223470		602
22-223616		600
22-223951		434
22-223951		435
22-223951		449
22-223975		441
22-223975		446
22-224491		330
22-224514		330
22-224514		331
22-224538		330
22-224538		331
22-224583		214
22-224583		602
22-224668		778
22-225214		562
22-225221		562
22-225245		562
22-225252		562
22-225269		614
22-225290		205
22-225290		241
22-225290		576
22-225290		577
22-225306		205
22-225306		241
22-225306		576
22-225306		577
22-226372		481

Neu	Alt	Seite
22-226372		487
22-226389		481
22-226389		487
22-226464		473
22-226471		473
22-226556		190
22-226556		228
22-226556		243
22-226556		244
22-226556		357
22-226563		190
22-226563		228
22-226563		243
22-226563		244
22-226563		357
22-226570		190
22-226570		228
22-226570		243
22-226570		244
22-226570		357
22-226631		435
22-226631		436
22-226631		437
22-226631		438
22-226631		439
22-226648		439
22-226648		440
22-226648		441
22-226716		195
22-226716		196
22-226716		201
22-226716		577
22-226716		578
22-226723		195
22-226723		196
22-226723		201
22-226723		577
22-226723		578
22-226969		190
22-226976		190
22-226983		190
22-227065		230
22-227065		510
22-227072		230
22-227072		510
22-227553		284
22-227706		276
22-227706		289
22-227713		276
22-227713		289
22-227720		377
22-227737		377
22-227782		461
22-227799		461
22-227812		461
22-227829		461
22-227966		229
22-227973		289
22-227980		289
22-227997		294
22-227997		296
22-227997		297
22-228000		229
22-228000		230
22-228017		210
22-228017		211
22-228017		212
22-228017		251
22-228017		252
22-228017		253
22-228017		578
22-228017		579
22-228017		580
22-228062		363
22-228109		363
22-228116		363
22-228123		363
22-228611		330
22-229038		384
22-229045		384
22-229113		681
22-229113		685
22-229120		681
22-229120		685
22-229342		215
22-229366		188
22-229366		529
22-229366		737
22-229373		188
22-229373		529
22-229373		737
22-229380		164
22-229380		188
22-229380		529
22-229380		737
22-229397		164
22-229397		188
22-229397		529
22-229397		737
22-229427		704

Neu	Alt	Seite
22-229434		704
22-229458		704
22-229465		704
22-229502		679
22-229519		679
22-229564		680
22-229571		680
22-229656		349
22-229663		349
22-229670		201
22-229687		201
22-230522		664
22-230522		665
22-230522		666
22-230522		804
22-230522		805
22-230522		806
22-230539		664
22-230539		665
22-230539		666
22-230539		804
22-230539		805
22-230539		806
22-230652		596
22-230652		597
22-230676		705
22-230676		707
22-230683		705
22-230683		707
22-230867		143
22-230867		144
22-230874		143
22-230874		144
22-230935		383
22-230935		400
22-230942		383
22-230942		400
22-230959		758
22-230959		759
22-230959		767
22-231116		596
22-231123		596
22-231130		596
22-231147		596
22-231369		487
22-231369		707
22-231376		487
22-231376		707
22-231444		213
22-231925		330
22-231925		331
22-231932		330
22-231932		331
22-232045		181
22-232045		516
22-232052		181
22-232052		516
22-232090		377
22-232106		377
22-232120		377
22-232137		377
22-232229		383
22-232229		400
22-232236		383
22-232236		400
22-232410		203
22-232427		203
22-232465		204
22-232472		204
22-232496		488
22-232502		488
22-232526		486
22-232526		552
22-232526		622
22-232533		486
22-232533		552
22-232533		622
22-232618		758
22-232625		758
22-232809		215
22-232809		612
22-232854		441
22-232854		442
22-232854		443
22-232854		444
22-232861		17
22-232908		575
22-232915		575
22-233677	*VN3-4277*	*779*
22-233707		164
22-233707		189
22-233707		529
22-233707		737
22-233721		164
22-233721		189
22-233721		529
22-233721		737
22-233745		164
22-233745		189
22-233745		529

Neu	Alt	Seite
22-233745		737
22-233752		164
22-233752		189
22-233752		529
22-233752		737
22-234636		152
22-234643		152
22-235039		214
22-235039		602
22-235053		214
22-235336		759
22-235336		768
22-235367		215
22-235367		612
22-235428		196
22-235428		555
22-235428		687
22-235435		196
22-235435		555
22-235435		687
22-235459		196
22-235459		555
22-235459		687
22-235466		196
22-235466		555
22-235466		687
22-235527		234
22-235534		234
22-235565		234
22-235572		234
22-235626		234
22-235633		234
22-235657		234
22-235664		234
22-235688		234
22-235695		234
22-235718		234
22-235725		234
22-235749		289
22-235756		289
22-235770		289
22-235787		289
22-235817		332
22-235824		332
22-235848		332
22-235855		332
22-235886		337
22-235893		337
22-235916		337
22-235923		337
22-235954		349
22-235954		350
22-235961		349
22-235961		350
22-235985		349
22-235985		350
22-235992		349
22-235992		350
22-236043		614
22-236067		614
22-236074		615
22-236098		615
22-236135		475
22-236142		475
22-236166		475
22-236173		475
22-236203		529
22-236203		737
22-236210		529
22-236210		737
22-236234		529
22-236234		737
22-236241		529
22-236241		737
22-236265		705
22-236272		705
22-236296		705
22-236302		705
22-237491		575
22-237507		575
22-237514		575
22-237521		575
22-238245		100
22-238245		101
22-238252		100
22-238252		101
22-238269		130
22-238276		130
22-238818		507
22-238818		725
22-239075		507
22-239075		725
22-239099		487
22-239105		487
22-239129		487
22-239143		487
22-239594		775
22-239594		781
22-239594		782
22-239594		848

Neu	Alt	Seite
22-240125		614
22-240583		100
22-240583		101
22-240590		100
22-240590		101
22-243034		377
22-243041		377
22-243058		377
22-243065		377
22-243201		683
22-243218		683
23-218482		593
23-218482		596
23-218482		597
23-219960		593
23-219984		593
23-230668		596
23-230668		597
23-231153		596
23-231160		596
23-233324		150
23-233331		150
24-000024	B46-0002	407
24-000024	B46-0002	422
24-000024	B46-0002	427
24-000123	B46-0012	407
24-000123	B46-0012	422
24-000123	B46-0012	427
24-000321	B46-0032	94
24-000321	B46-0032	814
24-000321	B46-0032	856
24-000321	B46-0032	860
24-000338	B46-0033	814
24-000345	B46-0034	814
24-000345	B46-0034	815
24-000574	B46-0057	469
24-000574	B46-0057	472
24-000574	B46-0057	473
24-000642	BE3-H821	105
24-000642	BE3-H821	106
24-000819	B46-0081	488
24-000857	B36-0085	163
24-000857	B36-0085	165
24-000857	B36-0085	166
24-000857	B36-0085	176
24-000857	B36-0085	177
24-000857	B36-0085	318
24-000857	B36-0085	510
24-000857	B36-0085	511
24-000857	B36-0085	512
24-000857	B36-0085	513
24-000857	B36-0085	514
24-000857	B36-0085	537
24-000857	B36-0085	730
24-000857	B36-0085	731
24-000857	B36-0085	738
24-000857	B36-0085	739
24-000857	B36-0085	742
24-000918	B46-0091	488
24-000918	B46-0091	727
24-000925	B46-0092	180
24-000925	B46-0092	216
24-000925	B46-0092	217
24-000925	B46-0092	313
24-000925	B46-0092	522
24-000925	B46-0092	524
24-000925	B46-0092	526
24-000925	B46-0092	527
24-000925	B46-0092	708
24-000925	B46-0092	710
24-000970	*B36-0097*	*182*
24-000970	*B36-0097*	*340*
24-000970	*B36-0097*	*489*
24-000970	*B36-0097*	*490*
24-000970	*B36-0097*	*727*
24-001113	*B46-0111*	*151*
24-001182	B46-0118	156
24-001182	B46-0118	157
24-001304	*B46-0130*	*86*
24-001304	*B46-0130*	*87*
24-001540	B46-0154	372
24-001540	B46-0154	377
24-001540	B46-0154	692
24-001564	B46-0156	173
24-001618	B36-0161	594
24-001670	B46-0167	583
24-001670	B46-0167	584
24-001670	B46-0167	585
24-001670	B46-0167	594
24-001694	B46-0169	583
24-001694	B46-0169	584
24-001694	B46-0169	585
24-001793	B46-0179	594
24-001861	B46-0186	341
24-001960	B46-0196	341
24-001984	*B46-0198*	*474*
24-002288	B36-0228	177
24-002431	B46-0243	359
24-002431	B46-0243	360
24-002431	B46-0243	361

Neue Bestellnummer – Alte Bestellnummer

Neu	Alt	Seite
24-002455	B36-0245	360
24-002455	B36-0245	361
24-002479	B46-0247	700
24-002486	B46-0248	699
24-002509	B46-0250	345
24-002509	B46-0250	675
24-002530	B46-0253	359
24-002530	B46-0253	360
24-002530	B46-0253	361
24-002561	B46-0256	700
24-002585	B46-0258	699
24-002608	B46-0260	345
24-002608	B46-0260	675
24-002837	B46-0283	769
24-002837	B46-0283	770
24-002899	B46-0289	762
24-002936	B46-0293	769
24-002936	B46-0293	770
24-002967	B46-0296	763
24-002967	B46-0296	764
24-003100	*B46-0310*	*320*
24-003100	*B46-0310*	*365*
24-003100	*B46-0310*	*681*
24-003100	*B46-0310*	*682*
24-003179	B46-0317	341
24-003179	B46-0317	691
24-003193	B46-0319	372
24-003193	B46-0319	377
24-003193	B46-0319	687
24-003193	B46-0319	690
24-003193	B46-0319	691
24-003193	B46-0319	692
24-003971	B46-0397	627
24-003971	B46-0397	628
24-004107	B46-0410	477
24-004206	B46-0420	477
24-004237	*B36-0423*	*338*
24-004237	*B36-0423*	*339*
24-004244	B46-0424	467
24-004374	*B46-0437*	*320*
24-004374	*B46-0437*	*365*
24-004374	*B46-0437*	*681*
24-004374	*B46-0437*	*682*
24-004435	B36-0443	353
24-004435	B36-0443	354
24-004459	B36-0445	354
24-004473	B46-0447	353
24-004473	B46-0447	354
24-004473	B46-0447	355
24-004534	B36-0453	353
24-004534	B36-0453	354
24-004541	*B46-0454*	*459*
24-004565	*B46-0456*	*457*
24-004572	B46-0457	353
24-004572	B46-0457	354
24-004572	B46-0457	355
24-004596	*B36-0459*	*457*
24-004602	*B46-0460*	*461*
24-004626	*B36-0462*	*9*
24-004633	B46-0463	9
24-004633	B46-0463	10
24-004633	B46-0463	11
24-004633	B46-0463	12
24-004657	B46-0465	9
24-004657	B46-0465	10
24-004657	B46-0465	11
24-004732	B46-0473	9
24-004732	B46-0473	10
24-004732	B46-0473	11
24-004732	B46-0473	12
24-004732	B46-0473	487
24-004756	B46-0475	9
24-004756	B46-0475	10
24-004756	B46-0475	11
24-004862	B36-0486	180
24-004862	B36-0486	216
24-004862	B36-0486	217
24-004862	B36-0486	218
24-004862	B36-0486	219
24-004862	B36-0486	313
24-004862	B36-0486	522
24-004862	B36-0486	524
24-004862	B36-0486	525
24-004862	B36-0486	527
24-004862	B36-0486	708
24-004862	B36-0486	710
24-004862	B36-0486	711
24-004862	B36-0486	712
24-004930	B46-0493	174
24-004930	B46-0493	320
24-004930	B46-0493	321
24-004930	B46-0493	519
24-004930	B46-0493	520
24-004930	B46-0493	521
24-004930	B46-0493	729
24-005012	B36-0501	424
24-005012	B36-0501	425
24-005043	B46-0504	432
24-005043	B46-0504	598
24-005067	*B46-0506*	*423*
24-005074	B36-0507	423
24-005111	B46-0511	423
24-005111	B46-0511	424
24-005111	B46-0511	427
24-005142	B46-0514	432
24-005142	B46-0514	598
24-005166	*B60-0516*	*423*
24-005241	B36-0524	427
24-005258	B36-0525	407
24-005258	B36-0525	408
24-005265	B36-0526	407
24-005265	B36-0526	408
24-005272	B36-0527	407
24-005272	B36-0527	423
24-005272	B36-0527	427
24-005289	B36-0528	408
24-005289	B36-0528	409
24-005296	B36-0529	427
24-005340	B46-0534	423
24-005357	B46-0535	407
24-005357	B46-0535	408
24-005364	B46-0536	407
24-005364	B46-0536	408
24-005371	B46-0537	407
24-005371	B46-0537	423
24-005371	B46-0537	427
24-005388	B46-0538	408
24-005388	B46-0538	409
24-005395	B46-0539	427
24-005494	*B46-0549*	*247*
24-005494	*B46-0549*	*309*
24-006071	B46-0607	135
24-006088	B46-0608	135
24-006088	B46-0608	146
24-006125	B46-0612	103
24-006200	B46-0620	814
24-006309	B46-0630	856
24-006347	B46-0634	814
24-006347	B46-0634	815
24-006347	B46-0634	856
24-006514	*B46-0651*	*817*
24-006521	*B46-0652*	*817*
24-006552	*B36-0655*	*783*
24-006569	B36-0656	782
24-006569	B36-0656	783
24-006569	B36-0656	784
24-006569	B36-0656	810
24-006569	B36-0656	871
24-006576	*B46-0657*	*781*
24-006576	*B46-0657*	*810*
24-006576	*B46-0657*	*848*
24-006576	*B46-0657*	*849*
24-006866	B36-0686	488
24-006866	B36-0686	528
24-006866	B36-0686	727
24-007030	B36-0703	408
24-007030	B36-0703	409
24-007047	B36-0704	408
24-007047	B36-0704	409
24-007054	B36-0705	423
24-007061	B36-0706	423
24-007078	B36-0707	424
24-007078	B36-0707	427
24-007139	B46-0713	408
24-007139	B46-0713	409
24-007146	B46-0714	408
24-007146	B46-0714	409
24-007214	B46-0721	148
24-007252	B46-0725	146
24-007276	B46-0727	135
24-007306	B46-0730	133
24-007306	B46-0730	134
24-007306	B46-0730	135
24-007382	B36-0738	104
24-007382	B36-0738	153
24-007405	B36-0740	247
24-007405	B36-0740	248
24-007405	B36-0740	249
24-007405	B36-0740	309
24-007405	B36-0740	653
24-007405	B36-0740	875
24-007504	B36-0750	247
24-007504	B36-0750	248
24-007504	B36-0750	249
24-007504	B36-0750	309
24-007504	B36-0750	653
24-007504	B36-0750	875
24-007641	B46-0764	255
24-007672	B46-0767	256
24-007733	B46-0773	255
24-007733	B46-0773	256
24-008020	B46-0802	146
24-008037	B46-0803	156
24-008037	B46-0803	157
24-008136	B46-0813	157
24-008198	B46-0819	157
24-008198	B46-0819	158
24-008204	B46-0820	861
24-008303	B46-0830	861
24-008341	*B46-0834*	*781*
24-008341	*B46-0834*	*782*
24-008341	*B46-0834*	*810*
24-008341	*B46-0834*	*848*
24-008341	*B46-0834*	*849*
24-008372	B46-0837	781
24-008372	B46-0837	782
24-008372	B46-0837	809
24-008372	B46-0837	848
24-008372	B46-0837	849
24-008716	B46-0871	256
24-008723	B46-0872	255
24-008723	B46-0872	256
24-008839	B46-0883	341
24-008839	B46-0883	488
24-008839	B46-0883	528
24-008839	B46-0883	529
24-008938	B46-0893	488
24-008938	B46-0893	509
24-008938	B46-0893	528
24-008938	B46-0893	529
24-008938	B46-0893	534
24-008938	B46-0893	726
24-008938	B46-0893	741
24-008938	B46-0893	751
24-009089	B46-0908	174
24-009089	B46-0908	320
24-009089	B46-0908	321
24-009089	B46-0908	340
24-009089	B46-0908	521
24-009089	B46-0908	729
24-009188	B46-0918	174
24-009188	B46-0918	320
24-009188	B46-0918	340
24-009188	B46-0918	488
24-009188	B46-0918	521
24-009188	B46-0918	528
24-009188	B46-0918	729
24-009232	B46-0923	185
24-009232	B46-0923	312
24-009294	B46-0929	161
24-009294	B46-0929	162
24-009294	B46-0929	163
24-009294	B46-0929	166
24-009294	B46-0929	167
24-009294	B46-0929	174
24-009294	B46-0929	181
24-009331	B46-0933	185
24-009331	B46-0933	312
24-009492	B36-0949	161
24-009492	B36-0949	162
24-009492	B36-0949	181
24-009669	B46-0966	594
24-009676	B46-0967	583
24-009676	B46-0967	584
24-009676	B46-0967	585
24-009737	B46-0973	584
24-009737	B46-0973	585
24-009744	B46-0974	594
24-009751	B46-0975	583
24-009751	B46-0975	584
24-009751	B46-0975	585
24-009805	*B46-0980*	*615*
24-009942	B36-0994	615
24-010047	B46-1004	699
24-010047	B46-1004	700
24-010146	*B46-1014*	*286*
24-010146	*B46-1014*	*287*
24-010146	*B46-1014*	*288*
24-010191	B46-1019	161
24-010191	B46-1019	162
24-010191	B46-1019	164
24-010191	B46-1019	181
24-010191	B46-1019	583
24-010245	B46-1024	699
24-010252	B46-1025	179
24-010252	B46-1025	310
24-010269	B46-1026	179
24-010269	B46-1026	310
24-010269	B46-1026	312
24-010337	B46-1033	700
24-010351	B46-1035	700
24-010382	B46-1038	555
24-010382	B46-1038	556
24-010382	B46-1038	569
24-010399	B46-1039	555
24-010399	B46-1039	556
24-010399	B46-1039	568
24-010399	B46-1039	569
24-010450	B46-1045	345
24-010467	B46-1046	345
24-010474	B46-1047	168
24-010474	B46-1047	311
24-010894	*B36-1089*	*321*
24-010993	B46-1099	478
24-011006	B46-1100	475
24-011006	B46-1100	478
24-011020	B46-1102	220
24-011044	B46-1104	162
24-011044	B46-1104	163
24-011044	B46-1104	166
24-011044	B46-1104	167
24-011044	B46-1104	168
24-011044	B46-1104	173
24-011044	B46-1104	174
24-011044	B46-1104	311
24-011105	B46-1110	340
24-011105	B46-1110	530
24-011105	B46-1110	535
24-011105	B46-1110	726
24-011105	B46-1110	741
24-011167	B46-1116	469
24-011211	B46-1121	173
24-011211	B46-1121	582
24-011259	*B46-1125*	*704*
24-011266	*B46-1126*	*704*
24-011310	B46-1131	177
24-011327	B46-1132	699
24-011327	B46-1132	700
24-011358	*B36-1135*	*321*
24-011365	*B36-1136*	*321*
24-011396	B46-1139	705
24-011396	B46-1139	706
24-011402	B46-1140	705
24-011402	B46-1140	706
24-011419	B46-1141	179
24-011488	B46-1148	149
24-011754	B46-1175	2
24-011761	B46-1176	2
24-011778	B46-1177	177
24-011785	B46-1178	177
24-011839	B36-1183	424
24-011846	B46-1184	423
24-011846	B46-1184	424
24-011877	B46-1187	700
24-011884	B46-1188	700
24-011990	*B36-1199*	*1*
24-011990	*B36-1199*	*333*
24-012003	*B36-1200*	*1*
24-012003	*B36-1200*	*333*
24-012140	B46-1214	379
24-012157	B46-1215	320
24-012157	B46-1215	365
24-012157	B46-1215	681
24-012157	B46-1215	682
24-012164	B46-1216	320
24-012164	B46-1216	365
24-012164	B46-1216	681
24-012164	B46-1216	682
24-012171	*B46-1217*	*472*
24-012171	*B46-1217*	*473*
24-012218	B46-1221	137
24-012218	B46-1221	139
24-012393	B46-1239	341
24-012454	B46-1245	476
24-012454	B46-1245	477
24-012454	B46-1245	484
24-012478	B46-1247	137
24-012478	B46-1247	138
24-012577	*B46-1257*	*698*
24-012669	B46-1266	477
24-012676	B46-1267	477
24-012744	B36-1274	765
24-012744	B36-1274	766
24-012744	B36-1274	768
24-012744	B36-1274	769
24-012768	B46-1276	192
24-012768	B46-1276	206
24-012768	B46-1276	554
24-012768	B46-1276	555
24-013093	B46-1309	347
24-013109	B46-1310	347
24-013161	B36-1316	427
24-013284	B46-1328	264
24-013284	B46-1328	302
24-013284	B46-1328	303
24-013284	B46-1328	304
24-013284	B46-1328	305
24-013284	B46-1328	306
24-013291	B46-1329	264
24-013291	B46-1329	302
24-013291	B46-1329	303
24-013291	B46-1329	304
24-013291	B46-1329	305
24-013291	B46-1329	306
24-013321	B46-1332	336
24-013321	B46-1332	464
24-013321	B46-1332	467
24-013321	B46-1332	468
24-013338	B46-1333	336
24-013338	B46-1333	464
24-013338	B46-1333	467
24-013369	B46-1336	464
24-013369	B46-1336	467
24-013376	B46-1337	464
24-013789	B36-1378	385
24-013802	B36-1380	332
24-013819	B36-1381	332
24-013826	B46-1382	332
24-013840	B36-1384	385
24-013857	B36-1385	405
24-013857	B36-1385	410
24-013857	B36-1385	412
24-013895	B36-1389	405
24-013895	B36-1389	410
24-013901	B36-1390	385
24-013932	B46-1393	180
24-013932	B46-1393	218
24-013932	B46-1393	313
24-013932	B46-1393	522
24-013932	B46-1393	524
24-013932	B46-1393	525
24-013932	B46-1393	527
24-013932	B46-1393	539
24-013932	B46-1393	540
24-013932	B46-1393	708
24-013932	B46-1393	710
24-013932	B46-1393	711
24-013932	B46-1393	712
24-013932	B46-1393	728
24-013932	B46-1393	729
24-014052	B36-1405	385
24-014106	B46-1410	170
24-014106	B46-1410	171
24-014120	B46-1412	169
24-014120	B46-1412	170
24-014120	B46-1412	171
24-014120	B46-1412	310
24-014137	B46-1413	169
24-014137	B46-1413	170
24-014137	B46-1413	171
24-014137	B46-1413	310
24-014175	B36-1417	778
24-014298	B46-1429	95
24-014304	B46-1430	95
24-014441	B46-1444	220
24-014458	B46-1445	220
24-014533	B46-1453	171
24-014533	B46-1453	172
24-014533	B46-1453	173
24-014533	B46-1453	175
24-014533	B46-1453	184
24-014533	B46-1453	185
24-014670	B46-1467	467
24-014670	B46-1467	468
24-014687	B46-1468	699
24-014687	B46-1468	706
24-014687	B46-1468	851
24-014694	B46-1469	706
24-014700	B36-1470	385
24-014700	B36-1470	405
24-014700	B36-1470	406
24-014700	B36-1470	410
24-014700	B36-1470	411
24-014700	B36-1470	412
24-014717	B46-1471	481
24-014717	B46-1471	482
24-014724	B46-1472	481
24-014724	B46-1472	482
24-014731	B46-1473	481
24-014731	B46-1473	482
24-014748	B46-1474	481
24-014748	B46-1474	482
24-014779	B46-1477	700
24-014786	B46-1478	700
24-014816	B46-1481	469
24-014823	B46-1482	469
24-014847	B46-1484	700
24-014854	B46-1485	700
24-014861	B46-1486	137
24-014861	B46-1486	138
24-014861	B46-1486	139
24-014885	B46-1488	378
24-014892	B46-1489	378
24-014991	B46-1499	703
24-015035	*B46-1503*	*446*
24-015035	*B46-1503*	*447*
24-015042	B36-1504	783
24-015042	B36-1504	810
24-015042	B36-1504	871
24-015103	B46-1510	569
24-015110	B46-1511	355
24-015141	B46-1514	781
24-015141	B46-1514	782
24-015141	B46-1514	810
24-015141	B46-1514	848
24-015141	B46-1514	849
24-015165	B46-1516	163
24-015165	B46-1516	174
24-015172	B46-1517	163
24-015172	B46-1517	174
24-015189	B36-1518	405
24-015189	B36-1518	410
24-015226	*B46-1522*	*191*
24-015226	*B46-1522*	*221*
24-015226	*B46-1522*	*582*
24-015233	B36-1523	179
24-015233	B36-1523	527
24-015233	B36-1523	711
24-015240	B36-1524	650
24-015240	B36-1524	784

Neue Bestellnummer – Alte Bestellnummer

Neu	Alt	Seite
24-015240	B36-1524	787
24-015240	B36-1524	792
24-015240	B36-1524	855
24-015257	B36-1525	107
24-015257	B36-1525	110
24-015257	B36-1525	112
24-015264	B36-1526	107
24-015264	B36-1526	108
24-015264	B36-1526	110
24-015264	B36-1526	112
24-015264	B36-1526	113
24-015271	B46-1527	149
24-015288	B46-1528	340
24-015288	B46-1528	530
24-015288	B46-1528	535
24-015288	B46-1528	726
24-015288	B46-1528	741
24-015295	B36-1529	650
24-015295	B36-1529	778
24-015295	B36-1529	785
24-015295	B36-1529	787
24-015295	B36-1529	792
24-015295	B36-1529	855
24-015356	B36-1535	424
24-015356	B36-1535	425
24-015363	B46-1536	424
24-015363	B46-1536	425
24-015370	B36-1537	425
24-015370	B36-1537	426
24-015387	B46-1538	425
24-015387	B46-1538	426
24-015479	B46-1547	586
24-015509	*B46-1550*	*380*
24-015523	B46-1552	313
24-015523	B46-1552	490
24-015523	B46-1552	491
24-015523	B46-1552	492
24-015523	B46-1552	493
24-015523	B46-1552	494
24-015523	B46-1552	712
24-015523	B46-1552	713
24-015523	B46-1552	715
24-015530	B36-1553	778
24-015530	B36-1553	779
24-015554	B46-1555	539
24-015554	B46-1555	540
24-015554	B46-1555	728
24-015554	B46-1555	729
24-015714	B46-1571	2
24-015714	B46-1571	3
24-015714	B46-1571	4
24-015714	B46-1571	226
24-015714	B46-1571	227
24-015714	B46-1571	245
24-015714	B46-1571	246
24-015714	B46-1571	356
24-015738	B46-1573	59
24-015738	B46-1573	60
24-015738	B46-1573	88
24-015738	B46-1573	89
24-015738	B46-1573	90
24-015769	B46-1576	59
24-015769	B46-1576	60
24-015769	B46-1576	88
24-015769	B46-1576	89
24-015769	B46-1576	90
24-015776	B46-1577	258
24-015776	B46-1577	259
24-015776	B46-1577	260
24-015776	B46-1577	261
24-015776	B46-1577	283
24-015837	*B46-1583*	*339*
24-015882	B36-1588	310
24-015882	B36-1588	684
24-015974	B36-1597	821
24-015974	B36-1597	823
24-015974	B36-1597	847
24-015974	B36-1597	848
24-016025	B46-1602	617
24-016025	B46-1602	618
24-016025	B46-1602	619
24-016025	B46-1602	620
24-016032	B36-1603	1
24-016032	B36-1603	326
24-016032	B36-1603	327
24-016032	B36-1603	328
24-016032	B36-1603	332
24-016032	B36-1603	623
24-016049	B36-1604	1
24-016049	B36-1604	326
24-016049	B36-1604	327
24-016049	B36-1604	328
24-016049	B36-1604	332
24-016049	B36-1604	623
24-016056	B46-1605	1
24-016056	B46-1605	326
24-016056	B46-1605	327
24-016056	B46-1605	328
24-016056	B46-1605	332
24-016063	B46-1606	321
24-016063	B46-1606	322
24-016063	B46-1606	323
24-016063	B46-1606	623
24-016087	B36-1608	321
24-016087	B36-1608	322
24-016087	B36-1608	323
24-016087	B36-1608	623
24-016094	B36-1609	321
24-016094	B36-1609	322
24-016094	B36-1609	323
24-016094	B36-1609	623
24-016100	B46-1610	319
24-016100	B46-1610	508
24-016100	B46-1610	539
24-016100	B46-1610	540
24-016100	B46-1610	541
24-016100	B46-1610	725
24-016100	B46-1610	728
24-016100	B46-1610	729
24-016124	B36-1612	405
24-016124	B36-1612	406
24-016124	B36-1612	410
24-016124	B36-1612	412
24-016155	B46-1615	303
24-016179	B46-1617	304
24-016179	B46-1617	305
24-016179	B46-1617	306
24-016186	B46-1618	302
24-016186	B46-1618	303
24-016186	B46-1618	304
24-016186	B46-1618	305
24-016186	B46-1618	306
24-016193	B46-1619	76
24-016193	B46-1619	779
24-016193	B46-1619	838
24-016193	B46-1619	839
24-016247	B46-1624	209
24-016353	B46-1635	433
24-016353	B46-1635	598
24-016360	B46-1636	433
24-016360	B46-1636	598
24-016377	B36-1637	259
24-016377	B36-1637	261
24-016384	B46-1638	602
24-016391	B36-1639	602
24-016407	B36-1640	758
24-016407	B36-1640	759
24-016407	B36-1640	767
24-016407	B36-1640	768
24-016476	B36-1647	179
24-016476	B36-1647	493
24-016476	B36-1647	495
24-016476	B36-1647	527
24-016476	B36-1647	711
24-016476	B36-1647	714
24-016476	B36-1647	715
24-016483	B36-1648	179
24-016483	B36-1648	493
24-016483	B36-1648	495
24-016483	B36-1648	527
24-016483	B36-1648	712
24-016483	B36-1648	714
24-016483	B36-1648	715
24-016582	*B46-1658*	*539*
24-016582	*B46-1658*	*540*
24-016582	*B46-1658*	*728*
24-016582	*B46-1658*	*729*
24-016629	B46-1662	765
24-016629	B46-1662	766
24-016629	B46-1662	768
24-016629	B46-1662	769
24-016636	B46-1663	1
24-016636	B46-1663	333
24-016650	B46-1665	1
24-016650	B46-1665	333
24-016681	B36-1668	409
24-016681	B36-1668	412
24-016728	*B46-1672*	*482*
24-016735	*B46-1673*	*482*
24-016766	B46-1676	362
24-016766	B46-1676	518
24-016766	B46-1676	675
24-016766	B46-1676	734
24-016766	B46-1676	735
24-016773	B46-1677	362
24-016773	B46-1677	518
24-016773	B46-1677	734
24-016780	*B36-1678*	*333*
24-016797	*B36-1679*	*333*
24-016810	B46-1681	170
24-016810	B46-1681	171
24-016827	B36-1682	425
24-016834	B46-1683	425
24-016964	*B36-1696*	*81*
24-016964	*B36-1696*	*82*
24-016971	B46-1697	171
24-016971	B46-1697	172
24-016971	B46-1697	173
24-016971	B46-1697	175
24-016971	B46-1697	184
24-016988	B46-1698	171
24-016988	B46-1698	172
24-016988	B46-1698	173
24-016988	B46-1698	175
24-016988	B46-1698	184
24-016988	B46-1698	334
24-017015	B46-1701	617
24-017015	B46-1701	618
24-017015	B46-1701	619
24-017015	B46-1701	620
24-017060	B36-1706	425
24-017060	B36-1706	426
24-017077	B46-1707	425
24-017077	B46-1707	426
24-017176	B46-1717	617
24-017176	B46-1717	618
24-017176	B46-1717	619
24-017176	B46-1717	620
24-017183	B46-1718	617
24-017183	B46-1718	618
24-017183	B46-1718	619
24-017183	B46-1718	620
24-017213	B36-1721	321
24-017213	B36-1721	322
24-017213	B36-1721	323
24-017213	B36-1721	623
24-017220	B36-1722	321
24-017220	B36-1722	322
24-017220	B36-1722	323
24-017220	B36-1722	623
24-017237	B46-1723	321
24-017237	B46-1723	322
24-017237	B46-1723	323
24-017237	B46-1723	623
24-017275	B46-1727	432
24-017275	B46-1727	433
24-017275	B46-1727	598
24-017282	B46-1728	432
24-017282	B46-1728	433
24-017282	B46-1728	598
24-017343	B46-1734	432
24-017350	B46-1735	586
24-017381	B46-1738	341
24-017381	B46-1738	530
24-017381	B46-1738	737
24-017398	B46-1739	341
24-017398	B46-1739	530
24-017398	B46-1739	737
24-017428	B46-1742	467
24-017435	B46-1743	467
24-017442	B46-1744	469
24-017473	B36-1747	326
24-017480	B36-1748	326
24-017497	B46-1749	326
24-017503	*B46-1750*	*472*
24-017503	*B46-1750*	*474*
24-017534	B46-1753	258
24-017534	B46-1753	259
24-017534	B46-1753	260
24-017534	B46-1753	261
24-017534	B46-1753	283
24-017534	B46-1753	284
24-017701	B46-1770	340
24-017701	B46-1770	531
24-017701	B46-1770	533
24-017701	B46-1770	727
24-017756	*B36-1775*	*334*
24-017763	*B36-1776*	*334*
24-017787	*B46-1778*	*380*
24-017794	*B46-1779*	*380*
24-017824	B46-1782	340
24-017824	B46-1782	478
24-017824	B46-1782	479
24-017831	*B46-1783*	*363*
24-017848	*B46-1784*	*363*
24-017855	B36-1785	628
24-017855	B36-1785	629
24-017923	B46-1792	703
24-017930	B46-1793	703
24-017947	B46-1794	464
24-017947	B46-1794	465
24-017954	B46-1795	464
24-017954	B46-1795	465
24-017985	B46-1798	345
24-017985	B46-1798	346
24-017992	B46-1799	346
24-018005	B46-1800	226
24-018005	B46-1800	227
24-018005	B46-1800	245
24-018005	B46-1800	246
24-018005	B46-1800	356
24-018043	B36-1804	221
24-018043	B36-1804	343
24-018050	B46-1805	221
24-018050	B46-1805	343
24-018067	B46-1806	286
24-018067	B46-1806	287
24-018067	B46-1806	288
24-018074	B46-1807	286
24-018074	B46-1807	287
24-018074	B46-1807	288
24-018197	B46-1819	170
24-018197	B46-1819	171
24-018333	B46-1833	599
24-018432	B36-1843	81
24-018449	B36-1844	81
24-018548	B36-1854	387
24-018548	B36-1854	389
24-018555	B36-1855	387
24-018555	B36-1855	389
24-018555	B36-1855	400
24-018555	B36-1855	401
24-018562	B36-1856	387
24-018562	B36-1856	388
24-018579	B36-1857	387
24-018579	B36-1857	388
24-018579	B36-1857	400
24-018579	B36-1857	401
24-018586	B46-1858	221
24-018586	B46-1858	343
24-018593	B46-1859	432
24-018593	B46-1859	433
24-018593	B46-1859	598
24-018609	B46-1860	432
24-018609	B46-1860	433
24-018609	B46-1860	598
24-018616	B36-1861	221
24-018616	B36-1861	343
24-018630	B36-1863	343
24-018647	B46-1864	343
24-018692	B46-1869	362
24-018708	B46-1870	362
24-018739	B46-1873	482
24-018753	*B36-1875*	*701*
24-018753	*B36-1875*	*702*
24-018999	*B46-1899*	*167*
24-019118	B46-1911	862
24-019118	B46-1911	863
24-019156	B36-1915	614
24-019163	B46-1916	469
24-019163	B46-1916	482
24-020251	*B46-2025*	*362*
24-020268	*B46-2026*	*362*
24-020275	B36-2027	12
24-020275	B36-2027	13
24-020275	B36-2027	104
24-020275	B36-2027	105
24-020275	B36-2027	106
24-020275	B36-2027	109
24-020282	B36-2028	13
24-020282	B36-2028	104
24-020282	B36-2028	105
24-020282	B36-2028	106
24-020282	B36-2028	109
24-020336	B46-2033	171
24-020336	B46-2033	172
24-020336	B46-2033	173
24-020336	B46-2033	175
24-020336	B46-2033	184
24-020336	B46-2033	185
24-020411	B46-2041	186
24-020428	B46-2042	186
24-020435	B46-2043	172
24-020435	B46-2043	175
24-020459	B46-2045	338
24-020473	B46-2047	786
24-020473	B46-2047	787
24-020480	B46-2048	787
24-020503	B36-2050	78
24-020503	B36-2050	79
24-020503	B36-2050	80
24-020503	B36-2050	83
24-020503	B36-2050	84
24-020510	B36-2051	77
24-020510	B36-2051	78
24-020510	B36-2051	79
24-020510	B36-2051	80
24-020510	B36-2051	83
24-020527	B36-2052	594
24-020527	B36-2052	595
24-020534	B46-2053	177
24-020541	B46-2054	177
24-020558	B46-2055	177
24-020602	B36-2060	260
24-020602	B36-2060	286
24-020602	B36-2060	287
24-020602	B36-2060	288
24-020657	B46-2065	59
24-020657	B46-2065	60
24-020657	B46-2065	70
24-020657	B46-2065	86
24-020657	B46-2065	87
24-020657	B46-2065	88
24-020657	B46-2065	89
24-020657	B46-2065	90
24-020657	B46-2065	91
24-020664	B46-2066	59
24-020664	B46-2066	60
24-020664	B46-2066	70
24-020664	B46-2066	86
24-020664	B46-2066	87
24-020664	B46-2066	88
24-020664	B46-2066	89
24-020664	B46-2066	90
24-020664	B46-2066	91
24-020749	B36-2074	563
24-020749	B36-2074	564
24-020749	B36-2074	565
24-020756	B36-2075	192
24-020756	B36-2075	206
24-020756	B36-2075	553
24-020756	B36-2075	554
24-020763	B46-2076	277
24-020763	B46-2076	485
24-020770	B46-2077	277
24-020770	B46-2077	476
24-020770	B46-2077	477
24-020770	B46-2077	484
24-020770	B46-2077	485
24-020787	*B46-2078*	*675*
24-020794	B36-2079	30
24-020794	B36-2079	33
24-020794	B36-2079	62
24-020794	B36-2079	64
24-020794	B36-2079	92
24-020794	B36-2079	824
24-020794	B36-2079	826
24-020800	B36-2080	30
24-020800	B36-2080	33
24-020817	B36-2081	30
24-020817	B36-2081	34
24-020817	B36-2081	62
24-020817	B36-2081	64
24-020817	B36-2081	92
24-020817	B36-2081	824
24-020817	B36-2081	826
24-020824	B36-2082	30
24-020824	B36-2082	34
24-020879	B46-2087	171
24-020879	B46-2087	175
24-021050	B46-2105	334
24-021074	B46-2107	482
24-021081	B46-2108	482
24-021098	B46-2109	468
24-021104	B46-2110	468
24-021111	B46-2111	468
24-021142	B46-2114	1
24-021142	B46-2114	322
24-021197	B36-2119	634
24-021197	B36-2119	639
24-021197	B36-2119	839
24-021197	B36-2119	841
24-021197	B36-2119	842
24-021203	B36-2120	702
24-021210	*B36-2121*	*702*
24-021227	B36-2122	634
24-021227	B36-2122	639
24-021227	B36-2122	839
24-021227	B36-2122	841
24-021227	B36-2122	842
24-021289	B46-2128	475
24-021289	B46-2128	476
24-021289	B46-2128	478
24-021289	B46-2128	699
24-021289	B46-2128	851
24-021319	B46-2131	302
24-021319	B46-2131	449
24-021326	B46-2132	302
24-021326	B46-2132	449
24-021333	B46-2133	302
24-021333	B46-2133	449
24-021340	B46-2134	302
24-021340	B46-2134	449
24-021357	B36-2135	302
24-021357	B36-2135	449
24-021364	B46-2136	168
24-021364	B46-2136	311
24-021388	B46-2138	150
24-021487	B46-2148	307
24-021494	B36-2149	307
24-021494	B36-2149	308
24-021524	B46-2152	361
24-021531	B46-2153	361
24-021548	B36-2154	414
24-021555	B36-2155	414
24-021562	B36-2156	415
24-021579	B36-2157	415
24-021609	*B46-2160*	*614*
24-021685	B46-2168	2
24-021685	B46-2168	3
24-021685	B46-2168	228
24-021777	B46-2177	222
24-021791	B46-2179	166
24-021791	B46-2179	187
24-021791	B46-2179	188
24-021890	*B46-2189*	*260*
24-021906	B46-2190	256
24-022033	B36-2203	765
24-022033	B36-2203	766
24-022033	B36-2203	767

Neue Bestellnummer – Alte Bestellnummer

Neu	Alt	Seite
24-022118	B46-2211	763
24-022118	B46-2211	764
24-022149	B46-2214	361
24-022156	B46-2215	361
24-022217	*B46-2221*	*599*
24-022354	B36-2235	359
24-022354	B36-2235	360
24-022361		309
24-022477	B46-2247	186
24-022477	B46-2247	312
24-022484	B46-2248	186
24-022484	B46-2248	312
24-022576	B36-2257	427
24-022583	B46-2258	532
24-022583	B46-2258	740
24-022590	B46-2259	531
24-022590	B46-2259	533
24-022590	B46-2259	740
24-022606	B46-2260	532
24-022606	B46-2260	740
24-022989	BE5-2298	518
24-022989	BE5-2298	734
24-022989	BE5-2298	735
24-023139	*B46-2313*	*555*
24-023139	*B46-2313*	*556*
24-023139	*B46-2313*	*569*
24-023368	BE5-2336	327
24-023368	BE5-2336	328
24-023375	BE5-2337	327
24-023375	BE5-2337	328
24-023382	BE5-2338	331
24-023399	BE5-2339	331
24-023405	BE5-2340	1
24-023405	BE5-2340	332
24-023412	BE5-2341	1
24-023412	BE5-2341	332
24-023429	*BE5-2342*	*472*
24-023443	BE5-2344	479
24-023450	BE5-2345	477
24-023528	*BE5-2352*	*703*
24-023719	BE5-2371	1
24-023719	BE5-2371	322
24-023726	BE3-2372	343
24-023733	BE5-2373	343
24-023740	BE3-2374	343
24-023757	BE5-2375	343
24-023863	BE3-2386	154
24-023900	*BE3-2390*	*176*
24-023900	*BE3-2390*	*177*
24-023900	*BE3-2390*	*318*
24-023900	*BE3-2390*	*511*
24-023900	*BE3-2390*	*512*
24-023900	*BE3-2390*	*513*
24-023900	*BE3-2390*	*514*
24-023900	*BE3-2390*	*537*
24-023900	*BE3-2390*	*731*
24-023900	*BE3-2390*	*738*
24-023900	*BE3-2390*	*739*
24-023900	*BE3-2390*	*743*
24-023917	BE3-2391	176
24-023917	BE3-2391	177
24-023917	BE3-2391	318
24-023917	BE3-2391	511
24-023917	BE3-2391	514
24-023917	BE3-2391	537
24-023917	BE3-2391	731
24-023917	BE3-2391	738
24-023917	BE3-2391	739
24-023917	BE3-2391	743
24-024051	BE5-2405	186
24-024068	BE5-2406	173
24-024068	BE5-2406	582
24-024068	BE5-2406	583
24-024075	BE5-2407	173
24-024075	BE5-2407	582
24-024075	BE5-2407	583
24-024129	BE5-2412	187
24-024136	BE5-2413	187
24-024167	BE5-2416	186
24-024167	BE5-2416	312
24-024198	BE5-2419	186
24-024198	BE5-2419	312
24-024211	BE5-2421	166
24-024211	BE5-2421	186
24-024211	BE5-2421	312
24-024228	BE5-2422	186
24-024228	BE5-2422	312
24-024235	BE5-2423	186
24-024235	BE5-2423	312
24-024426	BE5-2442	94
24-024426	BE5-2442	348
24-024433	BE5-2443	94
24-024433	BE5-2443	348
24-024457	BE3-2445	220
24-024457	BE3-2445	221
24-024457	BE3-2445	342
24-024464	BE3-2446	220
24-024464	BE3-2446	221
24-024464	BE3-2446	342
24-024518	BE5-2451	706
24-024532	BE5-2453	13
24-024532	BE5-2453	107
24-024532	BE5-2453	110
24-024532	BE5-2453	112
24-024648	BE3-2464	428
24-024655	BE3-2465	428
24-024662	BE5-2466	225
24-024662	BE5-2466	235
24-024662	BE5-2466	236
24-024662	BE5-2466	358
24-024679	BE5-2467	225
24-024679	BE5-2467	235
24-024693	BE3-2469	475
24-024785		*303*
24-024792		*303*
24-024815	BE5-2481	179
24-024846	*BE5-2484*	*180*
24-024846	*BE5-2484*	*216*
24-024846	*BE5-2484*	*217*
24-024846	*BE5-2484*	*218*
24-024846	*BE5-2484*	*313*
24-024846	*BE5-2484*	*522*
24-024846	*BE5-2484*	*524*
24-024846	*BE5-2484*	*526*
24-024846	*BE5-2484*	*527*
24-024846	*BE5-2484*	*708*
24-024846	*BE5-2484*	*710*
24-024877	*BE5-2487*	*492*
24-024877	*BE5-2487*	*522*
24-024877	*BE5-2487*	*524*
24-024884	*BE5-2488*	*260*
24-024921	BE3-2492	342
24-025027	BE5-2502	171
24-025027	BE5-2502	187
24-025027	BE5-2502	188
24-025027	BE5-2502	312
24-025256	BE3-2525	428
24-025263	BE3-2526	428
24-025287	BE5-2528	450
24-025324	BE3-2532	62
24-025324	BE3-2532	92
24-025324	BE3-2532	824
24-025324	BE3-2532	826
24-025331	BE3-2533	62
24-025331	BE3-2533	92
24-025331	BE3-2533	824
24-025331	BE3-2533	826
24-025386	BE5-2538	628
24-025409	*BE5-2540*	*588*
24-025430	BE3-2543	17
24-025430	BE3-2543	658
24-025447	BE3-2544	17
24-025447	BE3-2544	658
24-025508	BE5-2550	223
24-025515	BE3-2551	189
24-025515	BE3-2551	542
24-025515	BE3-2551	543
24-025515	BE3-2551	544
24-025515	BE3-2551	744
24-025515	BE3-2551	745
24-025515	BE3-2551	746
24-025522	BE3-2552	542
24-025522	BE3-2552	543
24-025522	BE3-2552	544
24-025522	BE3-2552	745
24-025652	BE5-2565	179
24-025683	BE5-2568	172
24-025683	BE5-2568	173
24-025683	BE5-2568	175
24-025706	*BE5-2570*	*179*
24-025768	*BE3-2576*	*94*
24-025775	*BE3-2577*	*94*
24-025799	BE5-2579	345
24-025829	BE5-2582	460
24-025829	BE5-2582	461
24-025836	BE3-2583	460
24-025836	BE3-2583	461
24-025935	BE5-2593	59
24-025935	BE5-2593	60
24-025935	BE5-2593	88
24-025935	BE5-2593	89
24-025935	BE5-2593	90
24-025935	BE5-2593	91
24-025980	BE3-2598	400
24-025980	BE3-2598	401
24-025997	BE3-2599	400
24-025997	BE3-2599	401
24-026017	*BE3-2601*	*821*
24-026017	*BE3-2601*	*822*
24-026017	*BE3-2601*	*823*
24-026017	*BE3-2601*	*847*
24-026017	*BE3-2601*	*848*
24-026093	BE3-2609	71
24-026161	BE5-2616	71
24-026192	BE3-2619	635
24-026192	BE3-2619	636
24-026192	BE3-2619	640
24-026192	BE3-2619	842
24-026208	BE3-2620	635
24-026208	BE3-2620	636
24-026208	BE3-2620	640
24-026208	BE3-2620	842
24-026215	BE3-2621	30
24-026222	BE3-2622	30
24-026239	BE3-2623	643
24-026239	BE3-2623	651
24-026239	BE3-2623	772
24-026239	BE3-2623	789
24-026239	BE3-2623	816
24-026239	BE3-2623	817
24-026239	BE3-2623	868
24-026239	BE3-2623	873
24-026246	BE3-2624	643
24-026246	BE3-2624	644
24-026246	BE3-2624	651
24-026246	BE3-2624	772
24-026246	BE3-2624	789
24-026246	BE3-2624	816
24-026246	BE3-2624	817
24-026246	BE3-2624	868
24-026246	BE3-2624	872
24-026246	BE3-2624	873
24-026314	BE5-2631	599
24-026413	BE5-2641	265
24-026413	BE5-2641	276
24-026413	BE5-2641	284
24-026505	BE5-2650	609
24-026512	BE5-2651	607
24-026512	BE5-2651	608
24-026529	BE5-2652	152
24-026604	BE5-2660	262
24-026604	BE5-2660	263
24-026628	BE5-2662	342
24-026703	BE5-2670	187
24-026727	BE5-2672	187
24-026758	BE5-2675	699
24-026758	BE5-2675	851
24-026895	BE5-2689	262
24-026895	BE5-2689	263
24-026970	BE3-2697	114
24-026970	BE3-2697	116
24-026970	BE3-2697	117
24-026970	BE3-2697	118
24-026970	BE3-2697	119
24-026970	BE3-2697	120
24-026970	BE3-2697	158
24-026987	BE3-2698	13
24-026987	BE3-2698	14
24-026987	BE3-2698	115
24-026987	BE3-2698	117
24-026987	BE3-2698	119
24-026987	BE3-2698	120
24-026987	BE3-2698	159
24-026994	BE3-2699	64
24-027007	BE3-2700	64
24-027045	BE3-2704	242
24-027083	BE3-2708	625
24-027083	BE3-2708	626
24-027090	BE3-2709	625
24-027090	BE3-2709	626
24-027113	*BE5-2711*	*284*
24-027182	BE5-2718	154
24-027243	BE5-2724	107
24-027243	BE5-2724	110
24-027243	BE5-2724	112
24-027243	BE5-2724	113
24-027250	BE5-2725	107
24-027250	BE5-2725	110
24-027250	BE5-2725	112
24-027250	BE5-2725	113
24-027267	*BE5-2726*	*706*
24-027274	*BE5-2727*	*706*
24-027304	BE5-2730	154
24-027342	BE5-2734	363
24-027359	BE5-2735	363
24-027366	*BE5-2736*	*217*
24-027397	BE5-2739	363
24-027397	BE5-2739	700
24-027403	BE5-2740	363
24-027403	BE5-2740	700
24-027410	BE5-2741	700
24-027434	BE5-2743	363
24-027441	BE5-2744	363
24-027458	BE3-2745	381
24-027465	BE3-2746	381
24-027571	BE5-2757	624
24-027588	BE5-2758	624
24-027618	BE3-2761	263
24-027618	BE3-2761	775
24-027717	BE5-2771	309
24-027717	BE5-2771	310
24-027724	BE5-2772	309
24-027724	BE5-2772	310
24-027786	BE5-2778	700
24-027823	BE5-2782	167
24-027823	BE5-2782	168
24-027823	BE5-2782	314
24-027823	BE5-2782	315
24-027823	BE5-2782	317
24-027823	BE5-2782	495
24-027823	BE5-2782	497
24-027823	BE5-2782	498
24-027823	BE5-2782	499
24-027823	BE5-2782	716
24-027823	BE5-2782	717
24-027823	BE5-2782	718
24-027823	BE5-2782	719
24-027823	BE5-2782	720
24-027830	BE5-2783	167
24-027830	BE5-2783	168
24-027830	BE5-2783	314
24-027830	BE5-2783	315
24-027830	BE5-2783	317
24-027830	BE5-2783	496
24-027830	BE5-2783	497
24-027830	BE5-2783	499
24-027830	BE5-2783	716
24-027830	BE5-2783	717
24-027830	BE5-2783	719
24-027847	BE5-2784	168
24-027847	BE5-2784	498
24-027847	BE5-2784	500
24-027847	BE5-2784	718
24-027847	BE5-2784	720
24-027960	BE3-2796	4
24-027960	BE3-2796	5
24-027960	BE3-2796	7
24-027960	BE3-2796	11
24-027977	BE3-2797	4
24-027977	BE3-2797	5
24-027977	BE3-2797	7
24-027977	BE3-2797	11
24-028004	BE3-2800	659
24-028011	BE3-2801	659
24-028011	BE3-2801	660
24-028028	BE5-2802	363
24-028035	BE5-2803	363
24-028066	BE3-2806	633
24-028066	BE3-2806	815
24-028073	BE3-2807	633
24-028073	BE3-2807	815
24-028172	BE3-2817	154
24-028288	BE5-2828	140
24-028295	BE5-2829	140
24-028318	BE5-2831	518
24-028318	BE5-2831	735
24-028929	BE3-2892	557
24-028929	BE3-2892	558
24-028929	BE3-2892	559
24-029025	BE5-2902	182
24-029025	BE5-2902	311
24-029032	BE5-2903	182
24-029032	BE5-2903	183
24-029032	BE5-2903	311
24-029056	BE5-2905	183
24-029056	BE5-2905	311
24-029063	BE5-2906	182
24-029063	BE5-2906	311
24-029070	BE5-2907	182
24-029070	BE5-2907	311
24-029513	*BE5-2951*	*679*
24-029636	BE5-2963	347
24-029643	BE5-2964	347
24-029728	BE3-2972	173
24-029759	BE5-2975	167
24-029759	BE5-2975	177
24-029759	BE5-2975	178
24-029766	BE5-2976	167
24-029766	BE5-2976	177
24-029766	BE5-2976	178
24-029773	BE5-2977	167
24-029773	BE5-2977	177
24-029773	BE5-2977	178
24-029780	BE5-2978	167
24-029780	BE5-2978	177
24-029780	BE5-2978	178
24-029810	BE5-2981	344
24-029858	BE5-2985	430
24-029865	BE5-2986	518
24-029865	BE5-2986	735
24-029896	BE5-2989	189
24-029896	BE5-2989	321
24-029896	BE5-2989	550
24-029896	BE5-2989	752
24-029902	BE5-2990	189
24-029902	BE5-2990	321
24-029902	BE5-2990	550
24-029902	BE5-2990	752
24-029933	BE5-2993	588
24-029933	BE5-2993	589
24-029940	BE5-2994	588
24-029940	BE5-2994	589
24-044578	*BE3-04457*	*287*
24-057608	*BE5-05760*	*586*
24-060196	BE3-6019	769
24-060196	BE3-6019	770
24-060288	BE5-6028	323
24-060288	BE5-6028	324
24-060288	BE5-6028	325
24-060295	BE5-6029	323
24-060295	BE5-6029	324
24-060295	BE5-6029	325
24-060301	BE5-6030	323
24-060301	BE5-6030	324
24-060301	BE5-6030	325
24-060318	BE5-6031	323
24-060318	BE5-6031	324
24-060318	BE5-6031	325
24-060325	BE3-6032	73
24-060325	BE3-6032	74
24-060332	BE3-6033	73
24-060332	BE3-6033	74
24-060349	BE5-6034	17
24-060349	BE5-6034	73
24-060349	BE5-6034	74
24-060349	BE5-6034	643
24-060349	BE5-6034	651
24-060349	BE5-6034	658
24-060349	BE5-6034	659
24-060349	BE5-6034	772
24-060349	BE5-6034	774
24-060349	BE5-6034	789
24-060349	BE5-6034	791
24-060356	BE5-6035	17
24-060356	BE5-6035	73
24-060356	BE5-6035	74
24-060356	BE5-6035	644
24-060356	BE5-6035	651
24-060356	BE5-6035	658
24-060356	BE5-6035	660
24-060356	BE5-6035	773
24-060356	BE5-6035	774
24-060356	BE5-6035	789
24-060356	BE5-6035	791
24-060417	*BE5-6041*	*623*
24-060424	BE5-6042	623
24-060431	BE5-6043	477
24-060448	BE5-6044	477
24-060462	BE5-6046	360
24-060479	BE5-6047	360
24-060486	BE5-6048	363
24-060493	BE5-6049	363
24-060554	*BE3-6055*	*623*
24-060561	*BE3-6056*	*623*
24-060608	BE3-6060	207
24-060608	BE3-6060	208
24-060615	BE5-6061	142
24-060646	BE3-6064	237
24-060646	BE3-6064	875
24-060653	BE5-6065	12
24-060653	BE5-6065	13
24-060653	BE5-6065	104
24-060653	BE5-6065	106
24-060813	BE5-6081	169
24-060813	BE5-6081	183
24-060813	BE5-6081	184
24-060813	BE5-6081	185
24-060813	BE5-6081	186
24-060813	BE5-6081	311
24-060813	BE5-6081	312
24-060820	BE5-6082	183
24-060820	BE5-6082	184
24-060820	BE5-6082	185
24-060820	BE5-6082	311
24-060905	BE3-6090	414
24-060905	BE3-6090	416
24-060950	BE5-6095	265
24-060950	BE5-6095	276
24-060950	BE5-6095	284
24-060967	BE5-6096	141
24-060967	BE5-6096	142
24-060974	BE5-6097	9
24-060981	BE5-6098	9
24-060998	BE5-6099	9
24-061001	BE5-6100	9
24-061025	BE5-6102	347
24-061032	BE5-6103	347
24-061308	BE5-6130	587
24-062039	BE3-6203	415
24-062046	BE3-6204	415
24-062053	BE3-6205	415
24-062107		312
24-062114	BE3-6211	34
24-062121	BE3-6212	30
24-062121	BE3-6212	34
24-062121	BE3-6212	81
24-062121	BE3-6212	82
24-062138	BE3-6213	30
24-062138	BE3-6213	34
24-062145	BE3-6214	30
24-062145	BE3-6214	34
24-062145	BE3-6214	82
24-062275	BE5-6227	344
24-062466		304
24-062466		305
24-062466		306
24-062466		307
24-062596	BE3-6259	30
24-062596	BE3-6259	33
24-062596	BE3-6259	34

Neue Bestellnummer – Alte Bestellnummer

Neu	Alt	Seite
24-062657	BE5-6265	344
24-062718	BE5-6271	464
24-062718	BE5-6271	465
24-062725	BE5-6272	464
24-062725	BE5-6272	465
24-064095	BE3-6409	774
24-064095	BE3-6409	791
24-064101	BE3-6410	774
24-064101	BE3-6410	791
24-064187	BE5-6418	307
24-064255	BE5-6425	464
24-064255	BE5-6425	465
24-064569	BE5-6456	430
24-064576		*347*
24-064606	BE5-6460	222
24-064927	BE5-6492	344
24-065009	BE5-6500	166
24-065009	BE5-6500	169
24-065009	BE5-6500	182
24-065009	BE5-6500	183
24-065009	BE5-6500	186
24-065009	BE5-6500	188
24-065009	BE5-6500	311
24-065009	BE5-6500	312
24-065085	BE5-6508	62
24-065085	BE5-6508	64
24-065085	BE5-6508	92
24-065092	BE5-6509	62
24-065092	BE5-6509	64
24-065092	BE5-6509	826
24-065092	BE5-6509	829
24-065092	BE5-6509	831
24-065108	BE5-6510	62
24-065108	BE5-6510	64
24-065108	BE5-6510	65
24-065108	BE5-6510	92
24-065115	BE5-6511	62
24-065115	BE5-6511	64
24-065115	BE5-6511	65
24-065115	BE5-6511	826
24-065115	BE5-6511	829
24-065115	BE5-6511	831
24-065122	BE5-6512	30
24-065122	BE5-6512	33
24-065122	BE5-6512	34
24-065122	BE5-6512	669
24-065122	BE5-6512	826
24-065122	BE5-6512	829
24-065122	BE5-6512	831
24-065139	BE5-6513	30
24-065139	BE5-6513	34
24-065139	BE5-6513	669
24-065139	BE5-6513	826
24-065139	BE5-6513	829
24-065139	BE5-6513	831
24-065146	BE5-6514	38
24-065146	BE5-6514	41
24-065146	BE5-6514	43
24-065153	BE5-6515	38
24-065153	BE5-6515	41
24-065153	BE5-6515	43
24-065160	BE5-6516	38
24-065160	BE5-6516	41
24-065160	BE5-6516	43
24-065177	BE5-6517	38
24-065177	BE5-6517	41
24-065177	BE5-6517	43
24-065184	BE3-6518	680
24-065191	BE3-6519	557
24-065191	BE3-6519	558
24-065191	BE3-6519	559
24-065276		302
24-065276		304
24-065276		306
24-065283		300
24-065283		301
24-065283		302
24-065283		303
24-065283		304
24-065283		306
24-065290	BE5-6529	359
24-065290	BE5-6529	360
24-065382	BE5-6538	222
24-065405	BE5-6540	359
24-065405	BE5-6540	360
24-065429	BE5-6542	62
24-065429	BE5-6542	92
24-065429	BE5-6542	669
24-065429	BE5-6542	829
24-065436	BE5-6543	62
24-065436	BE5-6543	92
24-065436	BE5-6543	669
24-065436	BE5-6543	829
24-065443	BE5-6544	64
24-065443	BE5-6544	831
24-065450	BE5-6545	64
24-065450	BE5-6545	831
24-065504	BE5-6550	378
24-065511	BE5-6551	378
24-065528	BE5-6552	349
24-065580	BE5-6558	378
24-065597	BE5-6559	378
24-065733	BE5-6573	600
24-065733	BE5-6573	601
24-065740	BE5-6574	600
24-065955	BE3-6595	342
24-066457	BE5-6645	342
24-066464		224
24-066648	BE5-6664	341
24-066655	BE5-6665	268
24-066655	BE5-6665	269
24-066662	BE5-6666	268
24-066662	BE5-6666	269
24-066679	BE5-6667	269
24-066679	BE5-6667	270
24-066754	BE5-6675	281
24-066761	BE5-6676	344
24-066778	BE5-6677	344
24-066785	BE5-6678	71
24-067263	BE5-6726	343
24-067270	BE5-6727	343
24-067287	BE3-6728	342
24-067379		171
24-067379		172
24-067379		175
24-067379		312
24-067430	BE3-6743	342
24-067447	BE3-6744	342
24-067454	BE5-6745	342
24-067461	BE5-6746	460
24-067461	BE5-6746	461
24-067478	BE3-6747	460
24-067478	BE3-6747	461
24-067577	BE3-6757	116
24-067713	BE5-6771	342
24-067720	BE5-6772	342
24-067782	BE5-6778	342
24-067799	BE3-6779	342
24-067829	BE3-6782	381
24-067898	BE3-6789	15
24-067898	BE3-6789	16
24-067898	BE3-6789	637
24-067898	BE3-6789	640
24-067898	BE3-6789	641
24-067898	BE3-6789	642
24-067898	BE3-6789	653
24-067898	BE3-6789	654
24-067898	BE3-6789	655
24-067898	BE3-6789	656
24-067898	BE3-6789	843
24-067898	BE3-6789	844
24-067898	BE3-6789	845
24-067898	BE3-6789	873
24-067904	BE3-6790	15
24-067904	BE3-6790	16
24-067904	BE3-6790	637
24-067904	BE3-6790	640
24-067904	BE3-6790	641
24-067904	BE3-6790	642
24-067904	BE3-6790	653
24-067904	BE3-6790	654
24-067904	BE3-6790	655
24-067904	BE3-6790	656
24-067904	BE3-6790	843
24-067904	BE3-6790	844
24-067904	BE3-6790	845
24-067904	BE3-6790	873
24-067911	BE5-6791	190
24-067911	BE5-6791	228
24-067911	BE5-6791	243
24-067911	BE5-6791	357
24-067928	BE5-6792	190
24-067928	BE5-6792	228
24-067928	BE5-6792	243
24-067928	BE5-6792	357
24-067935	BE5-6793	757
24-067935	BE5-6793	760
24-067935	BE5-6793	761
24-067942	BE5-6794	757
24-067942	BE5-6794	760
24-067942	BE5-6794	761
24-067966	*BE3-6796*	*684*
24-068116	BE5-6811	588
24-068116	BE5-6811	589
24-068598	BE5-6859	588
24-068598	BE5-6859	589
24-068604	BE5-6860	199
24-068604	BE5-6860	200
24-068604	BE5-6860	201
24-068604	BE5-6860	565
24-068604	BE5-6860	566
24-068604	BE5-6860	567
24-068611	BE5-6861	199
24-068611	BE5-6861	200
24-068611	BE5-6861	201
24-068611	BE5-6861	565
24-068611	BE5-6861	566
24-068611	BE5-6861	567
24-068659	BE3-6865	114
24-068659	BE3-6865	117
24-068659	BE3-6865	120
24-068666	BE3-6866	13
24-068666	BE3-6866	115
24-068666	BE3-6866	117
24-068666	BE3-6866	120
24-068734	BE3-6873	419
24-068741	BE3-6874	419
24-068802	BE3-6880	390
24-068802	BE3-6880	391
24-068802	BE3-6880	393
24-068802	BE3-6880	394
24-068802	BE3-6880	402
24-068819	BE3-6881	390
24-068819	BE3-6881	392
24-068819	BE3-6881	393
24-068819	BE3-6881	394
24-068819	BE3-6881	402
24-068819	BE3-6881	403
24-069052	BE5-6905	418
24-069052	BE5-6905	420
24-069052	BE5-6905	448
24-069069	BE3-6906	418
24-069069	BE3-6906	448
24-069076	BE5-6907	418
24-069076	BE5-6907	420
24-069076	BE5-6907	448
24-069083	BE3-6908	404
24-069083	BE3-6908	418
24-069083	BE3-6908	448
24-069243	BE5-6924	696
24-069243	BE5-6924	697
24-069243	BE5-6924	698
24-069250	BE5-6925	696
24-069250	BE5-6925	697
24-069250	BE5-6925	698
24-069274	BE5-6927	223
24-069281	BE5-6928	223
24-069366	BE3-6936	384
24-069533	*BE5-6953*	*831*
24-069601	BE5-6960	162
24-069601	BE5-6960	164
24-069601	BE5-6960	165
24-069601	BE5-6960	229
24-069601	BE5-6960	536
24-069601	BE5-6960	545
24-069601	BE5-6960	547
24-069601	BE5-6960	549
24-069601	BE5-6960	741
24-069601	BE5-6960	742
24-069601	BE5-6960	747
24-069601	BE5-6960	749
24-069601	BE5-6960	751
24-069618	BE5-6961	162
24-069618	BE5-6961	164
24-069618	BE5-6961	165
24-069618	BE5-6961	229
24-069618	BE5-6961	536
24-069618	BE5-6961	545
24-069618	BE5-6961	547
24-069618	BE5-6961	549
24-069618	BE5-6961	742
24-069618	BE5-6961	747
24-069618	BE5-6961	748
24-069618	BE5-6961	749
24-069618	BE5-6961	751
24-069687	BE5-6968	567
24-100144		704
24-100397	BE3-A039	387
24-100397	BE3-A039	389
24-100403	BE3-A040	387
24-100403	BE3-A040	389
24-100403	BE3-A040	400
24-100403	BE3-A040	401
24-100427	BE3-A042	385
24-100441	BE3-A044	405
24-100441	BE3-A044	410
24-100441	BE3-A044	411
24-100441	BE3-A044	412
24-100458	BE3-A045	414
24-100458	BE3-A045	415
24-100465	BE3-A046	414
24-100465	BE3-A046	415
24-100540	BE3-A054	414
24-100540	BE3-A054	416
24-100557	BE3-A055	414
24-100564	BE3-A056	414
24-100571	BE3-A057	414
24-100571	BE3-A057	416
24-100588	BE3-A058	414
24-100595	BE3-A059	400
24-100595	BE3-A059	401
24-100878	BE3-A087	428
24-100885	BE3-A088	428
24-101561	BE5-A156	469
24-101578	BE5-A157	469
24-101585	BE5-A158	469
24-101813	BE5-A181	353
24-102520	BE5-A252	166
24-102520	BE5-A252	624
24-102520	BE5-A252	625
24-102551	BE5-A255	166
24-102551	BE5-A255	624
24-102551	BE5-A255	625
24-102568	BE5-A256	375
24-102568	BE5-A256	376
24-102575	BE5-A257	375
24-102575	BE5-A257	376
24-102582	BE5-A258	375
24-102582	BE5-A258	376
24-102599	BE5-A259	375
24-102599	BE5-A259	376
24-102605	BE5-A260	375
24-102605	BE5-A260	376
24-102612	BE5-A261	375
24-102612	BE5-A261	376
24-102636	BE5-A263	609
24-102636	BE5-A263	610
24-102636	BE5-A263	611
24-102636	BE5-A263	613
24-102650	BE5-A265	609
24-102650	BE5-A265	610
24-102650	BE5-A265	613
24-102667	BE5-A266	244
24-102674	BE5-A267	244
24-103251	BE3-A325	451
24-103251	BE3-A325	452
24-103336	BE5-A333	188
24-103336	BE5-A333	340
24-103336	BE5-A333	627
24-103343	BE5-A334	188
24-103343	BE5-A334	627
24-103350	BE5-A335	188
24-103350	BE5-A335	340
24-103527	BE5-A352	275
24-103527	BE5-A352	629
24-103527	BE5-A352	851
24-103534	BE5-A353	275
24-103534	BE5-A353	629
24-103534	BE5-A353	851
24-103565	BE3-A356	266
24-103565	BE3-A356	366
24-103596	BE3-A359	266
24-103596	BE3-A359	366
24-104050	BE5-A405	166
24-104050	BE5-A405	171
24-104050	BE5-A405	172
24-104050	BE5-A405	173
24-104050	BE5-A405	175
24-104050	BE5-A405	186
24-104050	BE5-A405	187
24-104050	BE5-A405	188
24-104050	BE5-A405	312
24-104371	BE3-A437	382
24-104401	BE3-A440	275
24-104616	BE3-A461	382
24-104807	BE5-A480	700
24-104807	BE5-A480	701
24-104814	BE5-A481	700
24-104814	BE5-A481	701
24-104906	BE3-A490	154
24-104906	BE3-A490	155
24-104937	BE3-A493	155
24-105804	BE3-A580	360
24-105910	BE3-A591	417
24-105910	BE3-A591	419
24-105910	BE3-A591	448
24-105927	BE3-A592	403
24-105927	BE3-A592	417
24-105927	BE3-A592	448
24-106290	BE3-A629	403
24-106320	*BE3-A632*	*403*
24-107013	BE5-A701	222
24-107303	BE5-A730	325
24-107310	BE5-A731	325
24-107327	BE5-A732	325
24-107440	BE5-A744	153
24-107488	BE5-A748	331
24-107617		302
24-107617		303
24-107624		303
24-107839	*BE3-A783*	*190*
24-107839	*BE3-A783*	*191*
24-107938	BE5-A793	325
24-107945	BE5-A794	325
24-108096	BE5-A809	14
24-108096	BE5-A809	150
24-108096	BE5-A809	151
24-108256	BE3-A825	414
24-108256	BE3-A825	416
24-108263	BE3-A826	414
24-109116	BE5-A911	863
24-109116	BE5-A911	864
24-109116	BE5-A911	865
24-109116	BE5-A911	866
24-109130	BE5-A913	864
24-109130	BE5-A913	865
24-109130	BE5-A913	866
24-109345		303
24-109369		334
24-109642	BE5-A964	143
24-109642	BE5-A964	160
24-109666	BE5-A966	143
24-109666	BE5-A966	160
24-109987	BE3-A998	190
24-109994	BE3-A999	190
24-110013	BE3-B001	190
24-110044	BE5-B004	380
24-110051	BE5-B005	380
24-110068	BE5-B006	380
24-110075	BE5-B007	380
24-110204	BE3-B020	384
24-110211	BE3-B021	384
24-110570	BE5-B057	596
24-110570	BE5-B057	852
24-110600	BE5-B060	597
24-110600	BE5-B060	852
24-110754	BE5-B075	270
24-111041	BE5-B104	352
24-111058	BE5-B105	352
24-112703	BE5-B270	146
24-112703	BE5-B270	147
24-112727	BE5-B272	146
24-112727	BE5-B272	147
24-113205	BE5-B320	339
24-113212	BE5-B321	339
24-113359	VNE-B335	588
24-113359	VNE-B335	589
24-113366	BE5-B336	432
24-113366	BE5-B336	598
24-113373	BE5-B337	432
24-113373	BE5-B337	598
24-113441	BE3-B344	429
24-113465	BE3-B346	429
24-114240	BE5-B424	329
24-114240	BE5-B424	330
24-114455	BE5-B445	343
24-114462	BE5-B446	343
24-114479	*BE5-B447*	*344*
24-114486	*BE5-B448*	*344*
24-114585	BE5-B458	152
24-114653	BE5-B465	315
24-114653	BE5-B465	316
24-114653	BE5-B465	317
24-114653	BE5-B465	501
24-114653	BE5-B465	502
24-114653	BE5-B465	503
24-114653	BE5-B465	506
24-114653	BE5-B465	721
24-114653	BE5-B465	722
24-114653	BE5-B465	723
24-114684	BE5-B468	316
24-114684	BE5-B468	317
24-114684	BE5-B468	501
24-114684	BE5-B468	502
24-114684	BE5-B468	503
24-114684	BE5-B468	506
24-114684	BE5-B468	721
24-114684	BE5-B468	722
24-114684	BE5-B468	723
24-114714	BE3-B471	389
24-114714	BE3-B471	390
24-114714	BE3-B471	391
24-114714	BE3-B471	392
24-114714	BE3-B471	393
24-114714	BE3-B471	394
24-114714	BE3-B471	401
24-114714	BE3-B471	402
24-114714	BE3-B471	403
24-115926	BE5-B592	95
24-115926	BE5-B592	97
24-115926	BE5-B592	98
24-115926	BE5-B592	99
24-115957	BE5-B595	95
24-115957	BE5-B595	97
24-115957	BE5-B595	98
24-115957	BE5-B595	99
24-116244	BE5-B624	485
24-116299	BE5-B629	66
24-116299	BE5-B629	68
24-116299	BE5-B629	93
24-116312	BE5-B631	66
24-116312	BE5-B631	68
24-116312	BE5-B631	93
24-118224	BE5-B822	589
24-118224	BE5-B822	591
24-118224	BE5-B822	592
24-118248	BE5-B824	590
24-118248	BE5-B824	591
24-118248	BE5-B824	592
24-118323	BE5-B832	679
24-118354	BE5-B835	679
24-118446	BE5-B844	462
24-118460	BE5-B846	463
24-118576	BE5-B857	189
24-118576	BE5-B857	316
24-118576	BE5-B857	504
24-118576	BE5-B857	505
24-118576	BE5-B857	551
24-118576	BE5-B857	723
24-118576	BE5-B857	724

Neue Bestellnummer – Alte Bestellnummer

Neu	Alt	Seite
24-118576	BE5-B857	753
24-118927	BE5-B892	469
24-118934	BE5-B893	469
24-118941	BE5-B894	469
24-119788	BE5-B978	38
24-119788	BE5-B978	41
24-119788	BE5-B978	43
24-119788	BE5-B978	47
24-119788	BE5-B978	50
24-119788	BE5-B978	91
24-119788	BE5-B978	637
24-119795	BE5-B979	38
24-119795	BE5-B979	41
24-119795	BE5-B979	43
24-119795	BE5-B979	47
24-119795	BE5-B979	50
24-119795	BE5-B979	91
24-119795	BE5-B979	637
24-119818	BE5-B981	38
24-119818	BE5-B981	41
24-119818	BE5-B981	43
24-119818	BE5-B981	47
24-119818	BE5-B981	50
24-119818	BE5-B981	91
24-119818	BE5-B981	637
24-119825	BE5-B982	38
24-119825	BE5-B982	41
24-119825	BE5-B982	43
24-119825	BE5-B982	47
24-119825	BE5-B982	50
24-119825	BE5-B982	91
24-119825	BE5-B982	637
24-120227	BE3-C022	404
24-120227	BE3-C022	418
24-120227	BE3-C022	448
24-120234	BE5-C023	404
24-120234	BE5-C023	418
24-120234	BE5-C023	448
24-120241	BE5-C024	404
24-120241	BE5-C024	418
24-120241	BE5-C024	448
24-120340	BE3-C034	382
24-120340	BE3-C034	384
24-120364	BE3-C036	382
24-120364	BE3-C036	384
24-120395	BE5-C039	122
24-120395	BE5-C039	125
24-120395	BE5-C039	127
24-120395	BE5-C039	129
24-120395	BE5-C039	159
24-120425	BE5-C042	14
24-120425	BE5-C042	15
24-120425	BE5-C042	123
24-120425	BE5-C042	125
24-120425	BE5-C042	127
24-120425	BE5-C042	129
24-120425	BE5-C042	159
24-120708	BE5-C070	144
24-121774	BE3-C177	417
24-121774	BE3-C177	448
24-121781	BE3-C178	403
24-121781	BE3-C178	417
24-121781	BE3-C178	419
24-121781	BE3-C178	448
24-121798	BE3-C179	417
24-121798	BE3-C179	448
24-121934	BE5-C193	432
24-122245	BE5-C224	308
24-122740	BE5-C274	572
24-122740	BE5-C274	573
24-122757	BE5-C275	572
24-122757	BE5-C275	573
24-122764	BE5-C276	572
24-122764	BE5-C276	573
24-122771	BE5-C277	572
24-122771	BE5-C277	573
24-122986		*303*
24-123266	BE3-C326	382
24-124362	BE5-C436	430
24-124379	BE5-C437	430
24-124508	BE5-C450	273
24-124508	BE5-C450	274
24-124515	BE5-C451	273
24-124515	BE5-C451	274
24-126649	BE5-C664	430
24-126793	BE3-C679	674
24-128636	BE5-C863	476
24-128636	BE5-C863	601
24-128650	BE5-C865	476
24-128650	BE5-C865	601
24-128780	BE5-C878	8
24-128780	BE5-C878	10
24-128780	BE5-C878	12
24-128797	BE5-C879	8
24-128797	BE5-C879	10
24-128797	BE5-C879	12
24-128803	BE5-C880	8
24-128803	BE5-C880	10
24-128803	BE5-C880	12
24-128810	BE5-C881	8
24-128810	BE5-C881	10
24-128810	BE5-C881	12
24-128933	BE5-C893	169
24-131582		302
24-131599		302
24-131742	BE5-D174	379
24-131759	BE5-D175	379
24-131766	BE5-D176	379
24-131773	BE5-D177	379
24-132725	BE5-D272	347
24-132732	BE5-D273	347
24-136709	BE5-D670	361
24-136716	BE5-D671	361
24-136822	BE5-D682	75
24-136822	BE5-D682	76
24-136846	BE5-D684	75
24-136846	BE5-D684	76
24-137430		476
24-137430		485
24-137867	BE5-D786	780
24-137874	BE5-D787	780
24-138284	BE5-D828	560
24-138284	BE5-D828	561
24-138338	BE5-D833	560
24-138338	BE5-D833	561
24-139106	BE5-D910	191
24-139106	BE5-D910	222
24-139113	BE5-D911	191
24-139113	BE5-D911	222
24-139168	BE5-D916	222
24-139168	BE5-D916	346
24-139175	BE5-D917	222
24-139175	BE5-D917	346
24-139380	BE3-D938	451
24-139380	BE3-D938	452
24-139380	BE3-D938	453
24-139380	BE3-D938	454
24-139380	BE3-D938	455
24-139380	BE3-D938	456
24-139397	BE3-D939	451
24-139397	BE3-D939	452
24-139397	BE3-D939	453
24-139397	BE3-D939	454
24-139397	BE3-D939	455
24-139397	BE3-D939	456
24-140225	BE5-E022	238
24-140225	BE5-E022	239
24-140225	BE5-E022	240
24-140225	BE5-E022	517
24-140225	BE5-E022	518
24-140225	BE5-E022	734
24-140256	BE5-E025	11
24-140256	BE5-E025	238
24-140256	BE5-E025	239
24-140256	BE5-E025	240
24-140256	BE5-E025	517
24-140256	BE5-E025	518
24-140256	BE5-E025	734
24-140812	BE3-E081	197
24-140812	BE3-E081	575
24-140874	BE5-E087	476
24-140874	BE5-E087	477
24-140874	BE5-E087	485
24-140881	BE5-E088	477
24-141086	BE3-E108	318
24-141086	BE3-E108	514
24-141086	BE3-E108	538
24-141086	BE3-E108	732
24-141086	BE3-E108	733
24-141086	BE3-E108	743
24-141116	BE3-E111	319
24-141116	BE3-E111	515
24-141116	BE3-E111	538
24-141116	BE3-E111	732
24-141116	BE3-E111	733
24-141116	BE3-E111	743
24-141352	BE5-E135	362
24-141369	BE5-E136	362
24-141680	BE3-E168	155
24-141727	BE5-E172	94
24-141727	BE5-E172	349
24-141734	BE5-E173	94
24-141734	BE5-E173	349
24-141789	BE5-E178	143
24-141819	BE5-E181	143
24-141833	BE3-E183	396
24-141833	BE3-E183	398
24-141833	BE3-E183	399
24-141833	BE3-E183	448
24-141857	BE3-E185	397
24-141857	BE3-E185	399
24-141857	BE3-E185	422
24-141857	BE3-E185	448
24-142182	BE5-E218	273
24-142182	BE5-E218	759
24-142199	BE5-E219	273
24-142199	BE5-E219	759
24-142304	BE3-E230	451
24-142304	BE3-E230	452
24-142304	BE3-E230	453
24-142304	BE3-E230	454
24-142304	BE3-E230	455
24-142304	BE3-E230	456
24-142311	BE3-E231	451
24-142311	BE3-E231	452
24-142311	BE3-E231	453
24-142311	BE3-E231	454
24-142311	BE3-E231	455
24-142311	BE3-E231	456
24-142342	BE3-E234	318
24-142342	BE3-E234	319
24-142342	BE3-E234	515
24-142342	BE3-E234	538
24-142342	BE3-E234	732
24-142342	BE3-E234	733
24-142342	BE3-E234	743
24-143318	BE5-E331	98
24-143318	BE5-E331	122
24-143318	BE5-E331	123
24-143318	BE5-E331	127
24-143318	BE5-E331	129
24-143349	BE5-E334	98
24-143349	BE5-E334	122
24-143349	BE5-E334	127
24-143349	BE5-E334	129
24-143639	BE5-E363	276
24-143639	BE5-E363	281
24-143639	BE5-E363	282
24-143639	BE5-E363	288
24-143639	BE5-E363	300
24-143639	BE5-E363	757
24-143639	BE5-E363	761
24-143639	BE5-E363	762
24-143639	BE5-E363	770
24-143646	BE5-E364	276
24-143646	BE5-E364	281
24-143646	BE5-E364	282
24-143646	BE5-E364	288
24-143646	BE5-E364	300
24-143646	BE5-E364	757
24-143646	BE5-E364	762
24-143646	BE5-E364	770
24-143806	BE5-E380	166
24-143806	BE5-E380	169
24-143806	BE5-E380	186
24-143806	BE5-E380	188
24-143806	BE5-E380	312
24-143936	BE5-E393	153
24-143943	BE5-E394	153
24-143950	BE5-E395	153
24-143967	BE5-E396	153
24-143974	BE5-E397	153
24-143981	BE5-E398	153
24-143998	BE3-E399	117
24-143998	BE3-E399	119
24-144384	BE5-E438	476
24-144384	BE5-E438	485
24-144766	BE5-E476	191
24-144773	BE5-E477	191
24-144780	BE5-E478	191
24-144834	BE5-E483	430
24-144889	BE5-E488	431
24-144896	BE5-E489	431
24-144919	BE5-E491	430
24-145404	BE3-E540	434
24-145961	BE5-E596	52
24-145961	BE5-E596	54
24-145961	BE5-E596	56
24-145961	BE5-E596	57
24-145961	BE5-E596	58
24-145961	BE5-E596	69
24-145961	BE5-E596	70
24-145961	BE5-E596	72
24-145961	BE5-E596	92
24-145961	BE5-E596	93
24-145961	BE5-E596	94
24-145978	BE5-E597	52
24-145978	BE5-E597	54
24-145978	BE5-E597	56
24-145978	BE5-E597	57
24-145978	BE5-E597	58
24-145978	BE5-E597	69
24-145978	BE5-E597	70
24-145978	BE5-E597	72
24-145978	BE5-E597	92
24-145978	BE5-E597	93
24-145978	BE5-E597	94
24-145985	BE5-E598	52
24-145985	BE5-E598	56
24-145985	BE5-E598	57
24-145985	BE5-E598	58
24-145985	BE5-E598	69
24-145985	BE5-E598	70
24-145985	BE5-E598	72
24-145985	BE5-E598	92
24-145985	BE5-E598	93
24-145985	BE5-E598	94
24-145992	BE5-E599	52
24-145992	BE5-E599	56
24-145992	BE5-E599	57
24-145992	BE5-E599	58
24-145992	BE5-E599	69
24-145992	BE5-E599	70
24-145992	BE5-E599	72
24-145992	BE5-E599	92
24-145992	BE5-E599	93
24-145992	BE5-E599	94
24-146135	BE5-E613	761
24-146708	BE5-E670	349
24-146715	BE5-E671	349
24-146944	BE5-E694	71
24-146944	BE5-E694	852
24-146944	BE5-E694	874
24-147002	BE5-E700	762
24-147477	BE5-E747	589
24-147477	BE5-E747	591
24-147477	BE5-E747	592
24-147484	BE5-E748	589
24-147484	BE5-E748	591
24-147484	BE5-E748	592
24-147644	VNE-E764	588
24-151368	BE5-F136	465
24-151375	BE5-F137	465
24-151627	*BE5-F162*	*303*
24-152938	BE5-F293	363
24-152938	BE5-F293	701
24-155311	BE5-F531	363
24-155328	BE5-F532	363
24-155335	BE5-F533	363
24-156530	BE5-F653	277
24-158428	BE3-F842	349
24-158657	BE5-F865	430
24-158657	BE5-F865	433
24-158756	BE5-F875	800
24-158756	BE5-F875	802
24-158756	BE5-F875	873
24-158848	BE5-F884	301
24-158848	BE5-F884	304
24-158848	BE5-F884	306
24-158879	BE5-F887	11
24-158879	BE5-F887	517
24-158930	BE3-F893	301
24-158930	BE3-F893	304
24-158930	BE3-F893	306
24-164429	BE3-G442	433
24-164429	BE3-G442	449
24-165464	BE5-G546	568
24-165686	BE5-G568	568
24-166218	BE3-G621	396
24-166218	BE3-G621	398
24-166218	BE3-G621	399
24-166218	BE3-G621	448
24-166522	BE3-G652	396
24-166522	BE3-G652	398
24-166522	BE3-G652	399
24-166522	BE3-G652	448
24-166539	BE3-G653	396
24-166539	BE3-G653	398
24-166607	BE5-G660	431
24-166621	BE5-G662	431
24-166652	BE5-G665	430
24-166676	BE3-G667	396
24-166676	BE3-G667	398
24-166676	BE3-G667	447
24-166874	BE3-G687	420
24-166874	BE3-G687	449
24-166898	BE3-G689	421
24-166898	BE3-G689	449
24-166980	BE5-G698	430
24-166980	BE5-G698	433
24-166997	BE5-G699	433
24-167659	BE5-G765	431
24-167666	BE5-G766	431
24-168014	BE5-G801	165
24-168014	BE5-G801	181
24-168014	BE5-G801	189
24-168014	BE5-G801	519
24-168014	BE5-G801	520
24-168014	BE5-G801	735
24-168014	BE5-G801	736
24-168045	BE5-G804	165
24-168045	BE5-G804	181
24-168045	BE5-G804	189
24-168045	BE5-G804	519
24-168045	BE5-G804	520
24-168045	BE5-G804	735
24-168045	BE5-G804	736
24-168731	BE5-G873	211
24-168731	BE5-G873	251
24-168731	BE5-G873	252
24-168731	BE5-G873	578
24-168731	BE5-G873	579
24-168748	BE5-G874	211
24-168748	BE5-G874	251
24-168748	BE5-G874	252
24-168748	BE5-G874	578
24-168748	BE5-G874	579
24-169431	BE3-G943	396
24-169431	BE3-G943	398
24-169431	BE3-G943	447
24-169608	BE3-G960	434
24-169608	BE3-G960	435
24-169608	BE3-G960	449
24-170659	BE3-H065	156
24-170680	BE3-H068	156
24-170826	BE3-H082	396
24-170826	BE3-H082	398
24-171014	BE5-H101	404
24-171014	BE5-H101	421
24-171311	BE5-H131	151
24-171311	BE5-H131	161
24-171472	BE5-H147	352
24-171687	BE3-H168	164
24-171687	BE3-H168	178
24-171687	BE3-H168	189
24-171687	BE3-H168	319
24-171687	BE3-H168	320
24-171687	BE3-H168	506
24-171687	BE3-H168	507
24-171687	BE3-H168	551
24-171687	BE3-H168	724
24-171687	BE3-H168	725
24-171687	BE3-H168	753
24-171717	BE3-H171	164
24-171717	BE3-H171	178
24-171717	BE3-H171	189
24-171717	BE3-H171	319
24-171717	BE3-H171	320
24-171717	BE3-H171	506
24-171717	BE3-H171	507
24-171717	BE3-H171	551
24-171717	BE3-H171	724
24-171717	BE3-H171	725
24-171717	BE3-H171	753
24-172936	BE3-H293	19
24-172936	BE3-H293	23
24-172936	BE3-H293	26
24-172936	BE3-H293	630
24-172936	BE3-H293	632
24-172936	BE3-H293	645
24-172936	BE3-H293	652
24-172936	BE3-H293	661
24-172936	BE3-H293	663
24-172936	BE3-H293	670
24-172936	BE3-H293	671
24-172936	BE3-H293	672
24-172936	BE3-H293	793
24-172936	BE3-H293	796
24-172936	BE3-H293	804
24-172936	BE3-H293	807
24-172936	BE3-H293	808
24-172936	BE3-H293	812
24-172936	BE3-H293	813
24-172936	BE3-H293	832
24-172936	BE3-H293	833
24-172936	BE3-H293	834
24-172936	BE3-H293	835
24-172936	BE3-H293	836
24-172936	BE3-H293	837
24-172936	BE3-H293	849
24-172936	BE3-H293	851
24-172936	BE3-H293	853
24-172936	BE3-H293	868
24-172936	BE3-H293	870
24-172936	BE3-H293	872
24-172936	BE3-H293	874
24-172981	BE3-H298	434
24-172981	BE3-H298	435
24-172981	BE3-H298	449
24-173032	BE5-H303	701
24-173049	BE5-H304	701
24-176002	BE3-H600	198
24-176002	BE3-H600	203
24-176255	BE5-H625	145
24-176255	BE5-H625	161
24-176422	BE5-H642	595
24-176880	BE3-H688	198
24-178006	BE3-H800	19
24-178006	BE3-H800	20
24-178006	BE3-H800	23
24-178006	BE3-H800	26
24-178006	BE3-H800	630
24-178006	BE3-H800	632
24-178006	BE3-H800	645
24-178006	BE3-H800	652
24-178006	BE3-H800	661
24-178006	BE3-H800	663
24-178006	BE3-H800	670
24-178006	BE3-H800	671
24-178006	BE3-H800	672
24-178006	BE3-H800	794
24-178006	BE3-H800	796
24-178006	BE3-H800	797
24-178006	BE3-H800	804
24-178006	BE3-H800	808
24-178006	BE3-H800	812
24-178006	BE3-H800	813
24-178006	BE3-H800	832
24-178006	BE3-H800	834
24-178006	BE3-H800	835

Neue Bestellnummer – Alte Bestellnummer

Neu	Alt	Seite
24-178006	BE3-H800	836
24-178006	BE3-H800	837
24-178006	BE3-H800	849
24-178006	BE3-H800	853
24-178006	BE3-H800	868
24-178006	BE3-H800	870
24-178006	BE3-H800	872
24-178006	BE3-H800	874
24-178488	BE5-H848	145
24-178488	BE5-H848	147
24-178488	BE5-H848	161
24-178495	BE5-H849	145
24-178495	BE5-H849	147
24-178495	BE5-H849	161
24-178501	BE5-H850	145
24-178501	BE5-H850	147
24-178501	BE5-H850	148
24-178501	BE5-H850	161
24-178518	BE5-H851	145
24-178518	BE5-H851	147
24-178518	BE5-H851	148
24-178518	BE5-H851	161
24-178525	BE5-H852	145
24-178617	BE5-H861	145
24-181464	B36-0370	94
24-181464	B36-0370	340
24-181464	B36-0370	450
24-181464	B36-0370	623
24-181464	B36-0370	624
24-181471	B36-0380	94
24-181471	B36-0380	340
24-181471	B36-0380	450
24-181471	B36-0380	623
24-181471	B36-0380	624
24-181488	B46-0040	814
24-181488	B46-0040	860
24-181495	B46-0137	76
24-181495	B46-0137	779
24-181495	B46-0137	838
24-181495	B46-0137	839
24-181501	B46-0387	627
24-181501	B46-0387	628
24-181846	*BE5-63207*	*627*
24-181853	BE5-63310	77
24-184564	B36-2176	222
24-184601	B46-0425	705
24-184618	B46-0617	103
24-184632	B46-0925	223
24-184656	B46-1105	301
24-184663	B46-1106	301
24-184724	*B46-1495*	*301*
24-184724	*B46-1495*	*364*
24-184724	*B46-1495*	*449*
24-184731	*B46-1497*	*301*
24-184731	*B46-1497*	*364*
24-184755	B46-1498	301
24-184755	B46-1498	364
24-184762	B46-1568	302
24-184809	*B46-1616*	*302*
24-184847	B46-1907	223
24-184854	B46-1908	223
24-184885	B46-2067	475
24-184915	B46-2129	223
24-184922	B46-2130	223
24-184984	B46-2335	309
24-185004	BE3-6420	475
24-185011	BE3-6422	475
24-185011	BE3-6422	485
24-185080	*BE5-2400*	*476*
24-185080	*BE5-2400*	*477*
24-185097	*BE5-2401*	*476*
24-185097	*BE5-2401*	*477*
24-185134	*BE5-2489*	*303*
24-185141	*BE5-2490*	*303*
24-185158	BE5-2504	223
24-185165	BE5-2514	223
24-185172	BE5-2549	223
24-185189	BE5-2571	301
24-185189	BE5-2571	303
24-185189	BE5-2571	364
24-185196	BE5-2572	302
24-185196	BE5-2572	364
24-185202	BE5-2573	301
24-185202	BE5-2573	302
24-185219	*BE5-2574*	*302*
24-185219	*BE5-2574*	*364*
24-185226	*BE5-2575*	*302*
24-185226	*BE5-2575*	*364*
24-185233	BE5-2617	222
24-185240	BE5-2618	222
24-185257	BE5-2731	348
24-185264	BE5-2732	348
24-185325	BE5-2816	304
24-185325	BE5-2816	305
24-185325	BE5-2816	306
24-185325	BE5-2816	307
24-185356	BE5-2959	307
24-185356	BE5-2959	308
24-185387	BE5-6024	703
24-185387	BE5-6024	704
24-185394	BE5-6025	704
24-185400	*BE5-6092*	*303*
24-185417	*BE5-6093*	*303*
24-185448	*BE5-6206*	*301*
24-185455	*BE5-6207*	*301*
24-185462	BE5-6208	301
24-185479	*BE5-6209*	*301*
24-185493	BE5-6215	301
24-185493	BE5-6215	309
24-185509	BE5-6216	301
24-185509	BE5-6216	309
24-185523	BE5-6243	301
24-185523	BE5-6243	302
24-185523	BE5-6243	303
24-185523	BE5-6243	304
24-185523	BE5-6243	306
24-185530	BE5-6244	302
24-185530	BE5-6244	303
24-185530	BE5-6244	304
24-185615	*BE5-6254*	*334*
24-185622	BE5-6255	345
24-185622	BE5-6255	346
24-185622	BE5-6255	347
24-185639	BE5-6256	345
24-185653	*BE5-6457*	*347*
24-185660	*BE5-6458*	*347*
24-185677	BE5-6501	169
24-185677	BE5-6501	183
24-185677	BE5-6501	186
24-185677	BE5-6501	312
24-185745	BE5-6582	705
24-185745	BE5-6582	706
24-185752	BE5-6583	705
24-185776	BE5-6681	224
24-185776	BE5-6681	305
24-185776	BE5-6681	306
24-185776	BE5-6681	307
24-185783	BE5-6682	169
24-185783	BE5-6682	187
24-185783	BE5-6682	188
24-185783	BE5-6682	223
24-185783	BE5-6682	224
24-185783	BE5-6682	312
24-185813	BE5-6738	703
24-185912	BE5-A937	334
24-185929	BE5-A938	348
24-185943	BE5-A940	345
24-185943	BE5-A940	346
24-185943	BE5-A940	348
24-185950	BE5-B513	169
24-185950	BE5-B513	183
24-185950	BE5-B513	187
24-185950	BE5-B513	188
24-185950	BE5-B513	311
24-185967	*BE5-B625*	*485*
24-185974	BE5-C265	307
24-185974	BE5-C265	308
24-185981	BE5-C296	304
24-185981	BE5-C296	305
24-185981	BE5-C296	306
24-185981	BE5-C296	307
24-186018	*BE5-C335*	*305*
24-186018	*BE5-C335*	*306*
24-186018	*BE5-C335*	*307*
24-186025	BE5-C336	304
24-186025	BE5-C336	305
24-186025	BE5-C336	306
24-186025	BE5-C336	307
24-186056	BE5-C515	704
24-186063	BE5-C603	224
24-186070	BE5-C604	224
24-186087	BE5-C605	224
24-186094	BE5-C614	224
24-186155	BE5-D744	476
24-186162	BE5-D934	175
24-186179	BE5-D935	175
24-186193	BE5-D973	175
24-186209	BE5-D974	175
24-186216	*BE5-E075*	*346*
24-186223	*BE5-E076*	*346*
24-186230	BE5-E235	704
24-186247	BE5-E236	704
24-186261	BE5-E301	223
24-186575	BE5-A831	184
24-186636	BE5-B514	183
24-186636	BE5-B514	184
24-186636	BE5-B514	224
24-186636	BE5-B514	311
24-186643	BE5-C153	169
24-186643	BE5-C153	183
24-186643	BE5-C153	186
24-186643	BE5-C153	188
24-186643	BE5-C153	311
24-186643	BE5-C153	334
24-186674	BE5-C295	305
24-186674	BE5-C295	306
24-186674	BE5-C295	307
24-186681	*BE5-C297*	*305*
24-186681	*BE5-C297*	*306*
24-186681	*BE5-C297*	*307*
24-186698	BE5-C300	303
24-186704	*BE5-C301*	*303*
24-186711	BE5-C475	704
24-186728	BE5-C476	704
24-186735	BE5-D146	169
24-186735	BE5-D146	183
24-186735	BE5-D146	184
24-186735	BE5-D146	187
24-186735	BE5-D146	311
24-186735	BE5-D146	312
24-186735	BE5-D146	334
24-186742	BE5-D147	183
24-186742	BE5-D147	184
24-186742	BE5-D147	311
24-186766	BE5-D186	485
24-186773	*BE5-D187*	*485*
24-186797	BE5-D721	346
24-186797	BE5-D721	347
24-186803	BE5-D722	346
24-186803	BE5-D722	347
24-186810	BE5-D784	348
24-186827	BE5-D785	348
24-186834	BE5-D972	187
24-186841	BE5-E011	183
24-186872	BE5-E174	349
24-186926	BE5-E374	169
24-186926	BE5-E374	187
24-186926	BE5-E374	188
24-186933	BE5-E375	188
24-186940	BE5-E376	169
24-186940	BE5-E376	183
24-186940	BE5-E376	187
24-186940	BE5-E376	188
24-186957	BE5-E377	183
24-186964	*BE5-E428*	*704*
24-186971	BE5-E429	704
24-186988	BE5-E523	223
24-186995	BE5-E578	349
24-187053	BE5-E653	476
24-187053	BE5-E653	485
24-187077	BE5-E655	185
24-187077	BE5-E655	312
24-187084	BE5-E656	185
24-187084	BE5-E656	312
24-187091	BE5-E672	334
24-187121	BE5-E686	485
24-187152	BE5-E689	476
24-187169	BE5-E690	485
24-187183	BE5-E710	183
24-187183	BE5-E710	184
24-187183	BE5-E710	311
24-187190	BE5-F100	348
24-187206	*BE5-F138*	*334*
24-187213	BE5-F255	224
24-187237	BE5-F265	169
24-187237	BE5-F265	186
24-187237	BE5-F265	187
24-187237	BE5-F265	188
24-187244	BE5-F332	706
24-187251	BE5-F348	703
24-187275	BE5-F364	703
24-187381	BE5-G549	303
24-187404	BE5-G551	303
24-187428	BE5-G594	170
24-187428	BE5-G594	171
24-187428	BE5-G594	310
24-187435	*BE5-G611*	*179*
24-187466	BE5-G738	303
24-187497	BE5-G741	303
24-187541	BE5-H150	699
24-187558	BE5-H151	699
24-187824		475
24-187824		476
24-187824		478
24-187824		485
24-187831		170
24-187831		171
24-187831		311
24-188036		223
24-188050	BE3-H785	429
24-188111	BE3-H786	390
24-188111	BE3-H786	391
24-188111	BE3-H786	394
24-188180		348
24-188197		345
24-188197		346
24-188197		347
24-188227		183
24-188234		706
24-188265		703
24-188265		704
24-188272		*359*
24-188272		*360*
24-188296		*359*
24-188296		*360*
24-188302		*359*
24-188302		*360*
24-188401		704
24-188654		266
24-188654		366
24-191128		421
24-191197		*341*
24-191203		183
24-191203		184
24-191203		224
24-191203		311
24-191371		352
24-192941		185
24-193221		473
24-193238		473
24-193245		473
24-193276		757
24-193276		760
24-193276		761
24-193382		365
24-193382		680
24-193399		365
24-193399		680
24-193580		145
24-193597		145
24-193672	BE5-H325	337
24-193702		337
24-194112		404
24-194112		420
24-194112		448
24-194129		404
24-194129		420
24-194129		448
24-194136		404
24-194136		421
24-195065		10
24-195065		222
24-195065		255
24-195096		10
24-195096		222
24-195096		255
24-195294		587
24-195409		455
24-195409		457
24-195416		455
24-195416		457
24-195690		770
24-195706		770
24-196277		309
24-196284		*305*
24-196284		*307*
24-196390		337
24-196499		699
24-196529		271
24-196529		274
24-196529		299
24-196529		300
24-196529		372
24-196529		380
24-196529		381
24-196529		753
24-196529		755
24-196529		756
24-196529		770
24-196550		272
24-196550		274
24-196550		299
24-196550		300
24-196550		372
24-196550		380
24-196550		381
24-196550		754
24-196550		755
24-196550		756
24-196550		770
24-196901		422
24-196918		433
24-196918		449
24-196925		428
24-197083		597
24-197083		852
24-197205		152
24-197236		404
24-197243		404
24-197427		477
24-197434		477
24-197649		472
24-197649		485
24-197656		472
24-197656		485
24-197779		304
24-197779		305
24-197779		306
24-197779		307
24-197953		*210*
24-199445		191
24-199445		221
24-199445		222
24-199452		191
24-199452		221
24-199452		222
24-202633		777
24-202633		778
24-202664	*B46-1506*	*309*
24-202961		147
24-202992		147
24-203012	BE5-D242	342
24-203029	BE5-D243	342
24-209755		428
24-209779		428
24-210294		481
24-210294		487
24-214001		330
24-214018		363
24-214018		701
24-214070		404
24-214230		862
24-214230		863
24-215220		370
24-215220		371
24-215220		380
24-215237		370
24-215237		371
24-215237		380
24-216562		431
24-216579		431
24-216951		191
24-216951		221
24-216951		222
24-217552		428
24-217675		248
24-217675		249
24-217675		277
24-217859		100
24-217859		101
24-217859		130
24-217859		132
24-217859		160
24-217873		100
24-217873		101
24-217873		130
24-217873		132
24-217873		160
24-218245		429
24-218269		429
24-218283		429
24-218474		593
24-218641		861
24-218641		862
24-218689		861
24-218689		862
24-219952		592
24-219952		593
24-220118		382
24-220118		384
24-220118		400
24-221726	*BE5-2398*	*247*
24-221726	*BE5-2398*	*309*
24-221948		*179*
24-222099		648
24-222099		653
24-222099		854
24-222112		648
24-222112		653
24-222112		854
24-222143		365
24-222143		488
24-222143		682
24-222143		683
24-222143		685
24-222143		708
24-222181		771
24-222198		771
24-222426	*BE5-2608*	*450*
24-222976		173
24-222976		174
24-223416		383
24-223416		384
24-223416		400
24-223447		383
24-223447		384
24-223447		400
24-223706		*615*
24-223911		435
24-223911		436
24-223911		437
24-223911		438
24-223911		439
24-223911		441
24-223911		442
24-223911		443
24-223911		444
24-223928		439
24-223928		440
24-223928		441
24-223942		444
24-223942		445
24-223980		441
24-223980		446
24-224000		308
24-224024	*BE5-2738*	*779*
24-224024	*BE5-2738*	*783*
24-224024	*BE5-2738*	*785*
24-224024	*BE5-2738*	*811*
24-224024	*BE5-2738*	*856*

Neue Bestellnummer – Alte Bestellnummer

Neu	Alt	Seite
24-225076		562
24-225397		173
24-225397		582
24-225410		347
24-225427		347
24-225434		347
24-225441		347
24-225793		346
24-225793		347
24-226776		762
24-227544		473
24-228398		675
24-228398		699
24-228435		675
24-228435		699
24-228992		431
24-229005		431
24-229050		384
24-229258		307
24-229258		308
24-229753	BE3-63949	15
24-229760	BE3-63950	15
24-229883		26
24-229883		28
24-229883		647
24-229883		664
24-229883		666
24-229883		805
24-229883		806
24-229890		26
24-229890		28
24-229890		647
24-229890		665
24-229890		666
24-229890		805
24-229890		806
24-229920		26
24-229920		28
24-229920		647
24-229920		665
24-229920		666
24-229920		805
24-229920		806
24-229937		26
24-229937		28
24-229937		647
24-229937		665
24-229937		666
24-229937		805
24-229937		806
24-230964		383
24-230964		400
24-231190		507
24-231190		725
24-231282		473
24-231312		652
24-231312		667
24-231428		652
24-231428		667
24-231657		575
24-231725	BL5-C227	355
24-231732	BL5-C140	355
24-231749	BL5-C327	355
24-231756	BL5-C330	355
24-231763	BL5-C331	355
24-231770	BL5-C329	355
24-231787	BL5-C225	355
24-231794	BL5-C149	355
24-231800	BL5-C328	355
24-231985		147
24-231985		148
24-232074		383
24-232074		400
24-232111		377
24-232142		377
24-232173		704
24-232609		337
24-232609		338
24-232890	BE5-C345	219
24-232968		274
24-232975		274
24-233118		271
24-233293	BE3-62024	707
24-233309	BE3-64134	707
24-233613		109
24-233613		111
24-233637	BE3-64131	13
24-233637	BE3-64131	105
24-233637	BE3-64131	109
24-233880		601
24-233958		602
24-236577		362
24-236584		362
24-236997	B46-0653	781
24-236997	B46-0653	810
24-236997	B46-0653	848
24-236997	B46-0653	849
24-237338		611
24-238588		602
24-239110		487
24-239134		487
24-239943		597
24-239943		852
24-239950		597
24-239950		852
24-242110		562
24-242127		562
24-242707		377
24-243742		377
24-577410	B36-57741	247
24-577700	B46-57770	247
24-591522	B46-59152	508
24-591522	B46-59152	534
24-595452	BE5-59545	584
24-599955	BE5-59995	583
24-599962	BE5-59996	583
24-604277	BE5-60427	156
24-604277	BE5-60427	157
24-607896	BE3-60789	633
24-607896	BE3-60789	816
24-618106	BE3-61810	874
24-618113	BE3-61811	874
24-627009	BE5-62700	783
24-627009	BE5-62700	785
24-627009	BE5-62700	811
24-627726	BE5-62772	488
24-627726	BE5-62772	528
24-629485	BE3-62948	783
24-629485	BE3-62948	785
24-629485	BE3-62948	810
24-630016	BE5-63001	151
24-630085	BE3-63008	487
24-631129	BE5-63112	508
24-631129	BE5-63112	534
24-631136	BE3-63113	508
24-631136	BE3-63113	534
24-632133	BE5-63213	157
24-632140	BE5-63214	157
24-632157	BE5-63215	84
24-632164	BE5-63216	84
24-632171	BE3-63217	519
24-632171	BE3-63217	520
24-632171	BE3-63217	521
24-632188	BE3-63218	856
24-632539	BE5-63253	84
24-632560	BE5-63256	84
24-632614	BE5-63261	84
24-632621	BE5-63262	84
24-632683	BE3-63268	487
24-632683	BE3-63268	518
24-632690	BE5-63269	487
24-632690	BE5-63269	518
24-632799	BE5-63279	860
24-632805	BE5-63280	860
24-633116	BE5-63311	77
24-633369	BE5-63336	174
24-633369	BE5-63336	320
24-633369	BE5-63336	340
24-633369	BE5-63336	521
24-633369	BE5-63336	522
24-633369	BE5-63336	729
24-633376	BE5-63337	174
24-633376	BE5-63337	320
24-633376	BE5-63337	340
24-633376	BE5-63337	521
24-633376	BE5-63337	522
24-633376	BE5-63337	729
24-634038	BE3-63403	221
24-634045	BE3-63404	221
24-848879	BE5-04887	586
25-176407	BR5-H640	169
25-176407	BR5-H640	183
25-176407	BR5-H640	187
25-176407	BR5-H640	188
25-176407	BR5-H640	311
25-176407	BR5-H640	334
25-176414	BR5-H641	183
25-176414	BR5-H641	311
25-177343	BR5-H734	704
25-177411	BR5-H741	169
25-177411	BR5-H741	183
25-177411	BR5-H741	187
25-177411	BR5-H741	188
25-177411	BR5-H741	311
25-177428	BR5-H742	183
25-177428	BR5-H742	311
25-177435	BR5-H743	305
25-177435	BR5-H743	307
25-177442	BR5-H744	305
25-177442	BR5-H744	307
25-177893	BR5-H789	169
25-177893	BR5-H789	187
25-177893	BR5-H789	188
25-187595	BR5-G694	224
25-187601	BR5-G695	169
25-187601	BR5-G695	187
25-187601	BR5-G695	188
25-187601	BR5-G695	224
25-187618	BR5-G713	169
25-187618	BR5-G713	183
25-187618	BR5-G713	184
25-187618	BR5-G713	187
25-187618	BR5-G713	311
25-187618	BR5-G713	312
25-187618	BR5-G713	334
25-187625	BR5-G714	169
25-187625	BR5-G714	183
25-187625	BR5-G714	184
25-187625	BR5-G714	187
25-187625	BR5-G714	188
25-187625	BR5-G714	311
25-187625	BR5-G714	312
25-187625	BR5-G714	334
25-187632	BR5-G717	349
25-187649	BR5-G718	349
25-187656	BR5-G719	349
25-187663	BR5-G720	349
25-187670	BR5-G721	346
25-187687	BR5-G918	183
25-187687	BR5-G918	184
25-187687	BR5-G918	311
25-187687	BR5-G918	312
25-187694	BR5-G919	183
25-187694	BR5-G919	184
25-187694	BR5-G919	312
25-187779	BR5-H075	305
25-187779	BR5-H075	307
25-187786	BR5-H076	305
25-187786	BR5-H076	307
25-187793	BR5-H312	348
25-187809	BR5-H313	348
25-187816	BR5-H410	346
25-188363		304
25-188363		306
25-188370		304
25-188370		306
25-188387		304
25-188387		306
25-188394		304
25-188394		306
25-193114		348
25-193121		348
25-193138		348
25-193145		348
25-194012		348
25-197754		224
25-197761		224
25-227611		699
26-118260	BA5-B826	590
26-118260	BA5-B826	591
26-118260	BA5-B826	592
26-118284	BA5-B828	590
26-118284	BA5-B828	591
26-118284	BA5-B828	592
26-147543	VA7-E754	589
26-147543	VA7-E754	591
26-147543	VA7-E754	592
26-181905	BM5-H364	114
26-181905	BM5-H364	117
26-181905	BM5-H364	119
26-181905	BM5-H364	120
26-181905	BM5-H364	158
26-181936	BM5-H618	14
26-181936	BM5-H618	15
26-181936	BM5-H618	95
26-181936	BM5-H618	97
26-181936	BM5-H618	98
26-181936	BM5-H618	99
26-181936	BM5-H618	122
26-181936	BM5-H618	125
26-181936	BM5-H618	127
26-181936	BM5-H618	129
26-181936	BM5-H618	159
26-203034	BA5-D244	342
26-203041	BA5-D245	342
26-203058	BA5-E030	342
26-203065	BA5-E031	342
26-203072	BA5-G471	342
26-203089	BA5-G472	342
26-218496		593
26-219974		593
26-219998		593
26-220000		428
26-220017		428
26-220024		428
26-220031		428
26-220048		419
26-220055		419
26-224572		122
26-224572		127
26-224572		129
26-231303		143
26-234229		146
26-234229		147
26-237138		428
26-237145		428
26-602059	BM5-60205	109
26-602059	BM5-60205	111
26-602059	BM5-60205	115
26-602059	BM5-60205	118
26-602059	BM5-60205	119
26-602059	BM5-60205	121
26-602059	BM5-60205	155
26-602059	BM5-60205	156
26-624648	BM5-62464	588
26-630113	VM3-63011	588
26-633510	BM5-63351	14
26-633510	BM5-63351	15
26-633510	BM5-63351	96
26-633510	BM5-63351	98
26-633510	BM5-63351	99
26-633510	BM5-63351	124
26-633510	BM5-63351	126
26-633510	BM5-63351	128
26-633510	BM5-63351	130
27-105993	BF3-A599	420
27-124260	BR5-C426	588
27-219935	BA5-F650	431
28-188629	RE3-H772	584
28-188629	RE3-H772	585
28-214212	P30-57939	703
28-240921	XDE-05767	586
29-196500		274
29-196517		274
29-196531		274
29-196548		274
31-181884	VM3-H362	114
31-181884	VM3-H362	117
31-181884	VM3-H362	119
31-181884	VM3-H362	120
31-181884	VM3-H362	158
31-181891	VM3-H363	114
31-181891	VM3-H363	117
31-181891	VM3-H363	119
31-181891	VM3-H363	120
31-181891	VM3-H363	158
31-181914	VM3-H616	14
31-181914	VM3-H616	15
31-181914	VM3-H616	95
31-181914	VM3-H616	97
31-181914	VM3-H616	98
31-181914	VM3-H616	99
31-181914	VM3-H616	122
31-181914	VM3-H616	125
31-181914	VM3-H616	127
31-181914	VM3-H616	129
31-181914	VM3-H616	159
31-181921	VM3-H617	14
31-181921	VM3-H617	15
31-181921	VM3-H617	95
31-181921	VM3-H617	97
31-181921	VM3-H617	98
31-181921	VM3-H617	99
31-181921	VM3-H617	122
31-181921	VM3-H617	125
31-181921	VM3-H617	127
31-181921	VM3-H617	129
31-181921	VM3-H617	159
31-224550		122
31-224550		127
31-224550		129
31-224567		122
31-224567		127
31-224567		129
31-231299		143
31-234207		146
31-234207		147
31-602068	VM3-60206	109
31-602068	VM3-60206	111
31-602075	VM3-60207	109
31-602075	VM3-60207	111
31-633499	VM3-63349	14
31-633499	VM3-63349	15
31-633499	VM3-63349	96
31-633499	VM3-63349	98
31-633499	VM3-63349	99
31-633499	VM3-63349	115
31-633499	VM3-63349	118
31-633499	VM3-63349	119
31-633499	VM3-63349	121
31-633499	VM3-63349	124
31-633499	VM3-63349	126
31-633499	VM3-63349	128
31-633499	VM3-63349	130
31-633499	VM3-63349	155
31-633499	VM3-63349	156
31-633505	VM3-63350	14
31-633505	VM3-63350	15
31-633505	VM3-63350	96
31-633505	VM3-63350	98
31-633505	VM3-63350	99
31-633505	VM3-63350	115
31-633505	VM3-63350	118
31-633505	VM3-63350	119
31-633505	VM3-63350	121
31-633505	VM3-63350	124
31-633505	VM3-63350	126
31-633505	VM3-63350	128
31-633505	VM3-63350	130
31-633505	VM3-63350	155
31-633505	VM3-63350	156
32-145519	VR3-E551	588
32-145526	BR5-E552	591
32-616965	BR5-61696	588
33-023519	BE5-2351	700
33-028187		304
33-028187		305
33-028187		306
33-061399		171
33-061399		172
33-061399		175
33-061399		312
33-066868		345
33-066868		346
33-067230	BE5-6723	763
33-067230	BE5-6723	764
33-124254	VR3-C425	591
33-151618	BE5-F161	346
33-151632	BE5-F163	347
33-151649	BE5-F164	347
33-151656	BE5-F165	301
33-151663	BE5-F166	345
33-151663	BE5-F166	346
33-151670	BE5-F167	346
33-158723	BE5-F872	800
33-158723	BE5-F872	802
33-158723	BE5-F872	873
33-170862	BE5-H086	305
33-170862	BE5-H086	306
33-174525	BE5-H452	169
33-174525	BE5-H452	183
33-174525	BE5-H452	184
33-174525	BE5-H452	187
33-174525	BE5-H452	311
33-174525	BE5-H452	312
33-174525	BE5-H452	334
33-185347	BE5-2819	305
33-185347	BE5-2819	306
33-185514	BE5-6242	348
33-185545	BE5-6245	301
33-185545	BE5-6245	304
33-185545	BE5-6245	306
33-185552	BE5-6248	185
33-185552	BE5-6248	312
33-185569	BE5-6249	185
33-185569	BE5-6249	312
33-185590	BE5-6252	185
33-185590	BE5-6252	312
33-185606	BE5-6253	301
33-185859	BE5-A702	222
33-185897	BE5-A935	303
33-185934	BE5-A939	348
33-186009	BE5-C299	303
33-186542	BE5-A463	185
33-186542	BE5-A463	300
33-186542	BE5-A463	312
33-186542	BE5-A463	345
33-186887	BE5-E175	349
33-187174	BE5-E703	699
33-187228	BE5-F256	224
33-187228	BE5-F256	334
33-187266	BE5-F349	703
33-187280	BE5-F365	703
33-187297	BE5-F580	301
33-187297	BE5-F580	304
33-187297	BE5-F580	306
33-187396	BE5-G550	303
33-187419	BE5-G552	303
33-187471	BE5-G739	303
33-187501	BE5-G742	303
33-187532	BE5-G942	170
33-187532	BE5-G942	171
33-187532	BE5-G942	310
33-187532	BE5-G942	311
33-188218		305
33-188218		306
33-225807		346
33-225807		347
33-616957	VR3-61695	588
34-000144	P30-0014	817
34-000175	P30-0017	76
34-000175	P30-0017	779
34-000175	P30-0017	838
34-000175	P30-0017	839
34-000236	P30-0023	156
34-000236	P30-0023	157
34-000243	P36-0024	133
34-000243	P36-0024	134
34-000243	P36-0024	135
34-000243	P36-0024	157
34-000243	P36-0024	158
34-000250	P30-0025	156
34-000250	P30-0025	157
34-000311	P36-0031	856
34-000403	P30-0040	594
34-000403	P30-0040	595
34-000403	P30-0040	814
34-000403	P30-0040	815
34-000427	P30-0042	94
34-000427	P30-0042	355

Neue Bestellnummer – Alte Bestellnummer

Neu	Alt	Seite
34-000533	P30-0053	230
34-000533	P30-0053	247
34-000533	P30-0053	875
34-000540	P30-0054	230
34-000540	P30-0054	247
34-000540	P30-0054	875
34-000588	P30-0058	247
34-000670	P36-0067	457
34-000885	P30-0088	457
34-000885	P30-0088	459
34-000885	P30-0088	461
34-000939	P36-0093	355
34-000939	P36-0093	356
34-000984	P30-0098	691
34-000984	P30-0098	692
34-001011	P30-0101	255
34-001028	P30-0102	782
34-001028	P30-0102	810
34-001028	P30-0102	871
34-001042	P30-0104	594
34-001042	P30-0104	595
34-001103	P36-0110	255
34-001127	P36-0112	583
34-001127	P36-0112	584
34-001127	P36-0112	594
34-001134	P36-0113	583
34-001134	P36-0113	584
34-001134	P36-0113	585
34-001141	P36-0114	584
34-001158	P36-0115	583
34-001158	P36-0115	584
34-001158	P36-0115	585
34-001165	P36-0116	583
34-001165	P36-0116	584
34-001165	P36-0116	585
34-001219	P30-0121	103
34-001363	P36-0136	104
34-001363	P36-0136	105
34-001363	P36-0136	106
34-001363	P36-0136	153
34-001370	P30-0137	775
34-001370	P30-0137	781
34-001370	P30-0137	782
34-001370	P30-0137	809
34-001370	P30-0137	810
34-001370	P30-0137	848
34-001370	P30-0137	849
34-001417	P36-0141	509
34-001417	P36-0141	534
34-001417	P36-0141	535
34-001417	P36-0141	726
34-001417	P36-0141	741
34-001417	P36-0141	751
34-001424	P36-0142	179
34-001424	P36-0142	180
34-001424	P36-0142	216
34-001424	P36-0142	217
34-001424	P36-0142	218
34-001424	P36-0142	219
34-001424	P36-0142	313
34-001424	P36-0142	522
34-001424	P36-0142	523
34-001424	P36-0142	524
34-001424	P36-0142	525
34-001424	P36-0142	527
34-001424	P36-0142	708
34-001424	P36-0142	709
34-001424	P36-0142	710
34-001424	P36-0142	711
34-001424	P36-0142	712
34-001462	P36-0146	180
34-001462	P36-0146	216
34-001462	P36-0146	217
34-001462	P36-0146	313
34-001462	P36-0146	522
34-001462	P36-0146	524
34-001462	P36-0146	526
34-001462	P36-0146	527
34-001462	P36-0146	708
34-001462	P36-0146	710
34-001554	P30-0155	94
34-001554	P30-0155	355
34-001592	P36-0159	539
34-001592	P36-0159	540
34-001592	P36-0159	541
34-001592	P36-0159	728
34-001592	P36-0159	729
34-002230	P36-0223	103
34-002292	P36-0229	146
34-002315	P36-0231	148
34-002339	P36-0233	135
34-002339	P36-0233	146
34-002421	P36-0242	135
34-002421	P36-0242	146
34-002513	P36-0251	13
34-002513	P36-0251	104
34-002513	P36-0251	105
34-002629	P36-0262	469
34-002636	P30-0263	472
34-002643	P30-0264	469
34-002926	P36-0292	765
34-002926	P36-0292	766
34-002926	P36-0292	768
34-002926	P36-0292	769
34-003114	P36-0311	179
34-003114	P36-0311	180
34-003114	P36-0311	218
34-003114	P36-0311	313
34-003114	P36-0311	522
34-003114	P36-0311	524
34-003114	P36-0311	525
34-003114	P36-0311	527
34-003114	P36-0311	708
34-003114	P36-0311	710
34-003114	P36-0311	711
34-003114	P36-0311	712
34-003268	P36-0326	133
34-003268	P36-0326	134
34-003268	P36-0326	135
34-003268	P36-0326	157
34-003268	P36-0326	158
34-003343	P30-0334	104
34-003343	P30-0334	105
34-003343	P30-0334	106
34-003350	P36-0335	12
34-003350	P36-0335	13
34-003350	P36-0335	104
34-003350	P36-0335	105
34-003350	P36-0335	106
34-003497	P36-0349	701
34-003510	P30-0351	192
34-003510	P30-0351	206
34-003510	P30-0351	554
34-003510	P30-0351	555
34-003527	P30-0352	690
34-003534	P36-0353	149
34-003671	P36-0367	539
34-003671	P36-0367	540
34-003671	P36-0367	728
34-003671	P36-0367	729
34-003688	P36-0368	149
34-003695	P36-0369	59
34-003695	P36-0369	60
34-003695	P36-0369	70
34-003695	P36-0369	86
34-003695	P36-0369	87
34-003695	P36-0369	88
34-003695	P36-0369	89
34-003695	P36-0369	90
34-003695	P36-0369	91
34-003701	P36-0370	59
34-003701	P36-0370	60
34-003701	P36-0370	70
34-003701	P36-0370	84
34-003701	P36-0370	85
34-003701	P36-0370	86
34-003701	P36-0370	87
34-003701	P36-0370	88
34-003701	P36-0370	89
34-003701	P36-0370	90
34-003701	P36-0370	91
34-003725	P36-0372	319
34-003725	P36-0372	508
34-003725	P36-0372	725
34-030011	P30-3001	76
34-030011	P30-3001	779
34-030011	P30-3001	838
34-030011	P30-3001	839
34-030035	P36-3003	313
34-030035	P36-3003	490
34-030035	P36-3003	491
34-030035	P36-3003	493
34-030035	P36-3003	494
34-030035	P36-3003	495
34-030035	P36-3003	712
34-030035	P36-3003	713
34-030035	P36-3003	714
34-030035	P36-3003	715
34-030059	P30-3005	77
34-030059	P30-3005	78
34-030059	P30-3005	79
34-030059	P30-3005	80
34-030059	P30-3005	81
34-030059	P30-3005	82
34-030059	P30-3005	83
34-030059	P30-3005	84
34-030059	P30-3005	818
34-030059	P30-3005	819
34-030059	P30-3005	820
34-030059	P30-3005	846
34-030059	P30-3005	847
34-030066	P30-3006	78
34-030066	P30-3006	79
34-030066	P30-3006	80
34-030066	P30-3006	81
34-030066	P30-3006	82
34-030066	P30-3006	83
34-030066	P30-3006	84
34-030097	P30-3009	694
34-030103	P36-3010	472
34-030103	P36-3010	474
34-030110	P30-3011	340
34-030110	P30-3011	478
34-030110	P30-3011	479
34-030165	P36-3016	77
34-030165	P36-3016	78
34-030165	P36-3016	83
34-030172	P36-3017	77
34-030172	P36-3017	78
34-030172	P36-3017	79
34-030172	P36-3017	80
34-030172	P36-3017	83
34-030172	P36-3017	84
34-030189	P36-3018	137
34-030189	P36-3018	138
34-030189	P36-3018	149
34-030196	P36-3019	137
34-030196	P36-3019	138
34-030196	P36-3019	139
34-030202	P36-3020	137
34-030202	P36-3020	139
34-030219	P36-3021	137
34-030226	P36-3022	137
34-030226	P36-3022	139
34-030233	P36-3023	137
34-030233	P36-3023	139
34-030585	P36-3058	79
34-030585	P36-3058	80
34-030585	P36-3058	84
34-030592	P30-3059	192
34-030592	P30-3059	206
34-030592	P30-3059	554
34-030608	P30-3060	192
34-030608	P30-3060	206
34-030608	P30-3060	553
34-030608	P30-3060	554
34-030615	P30-3061	702
34-030622	P30-3062	702
34-030677	P36-3067	765
34-030677	P36-3067	766
34-030677	P36-3067	767
34-030684	P36-3068	355
34-030721	P36-3072	180
34-030721	P36-3072	216
34-030721	P36-3072	217
34-030721	P36-3072	218
34-030721	P36-3072	313
34-030721	P36-3072	522
34-030721	P36-3072	524
34-030721	P36-3072	526
34-030721	P36-3072	527
34-030721	P36-3072	708
34-030721	P36-3072	710
34-030806	P36-3080	763
34-030806	P36-3080	764
34-030837	PE3-3083	763
34-030837	PE3-3083	764
34-030868	PE3-3086	80
34-030868	PE3-3086	81
34-030868	PE3-3086	82
34-030936	PE3-3093	628
34-031049	PE3-3104	624
34-031056	PE3-3105	624
34-031483	PE3-3148	148
34-031483	PE3-3148	149
34-031520	PE3-3152	763
34-031520	PE3-3152	764
34-046012	VR3-4601	588
34-046296	PE3-04629	105
34-046296	PE3-04629	106
34-050019	R36-5001	583
34-050019	R36-5001	584
34-050019	R36-5001	585
34-050149	R30-5014	379
34-050194	R30-5019	703
34-050217	R30-5021	694
34-050224	R36-5022	467
34-050231	R36-5023	469
34-050248	R30-5024	338
34-050248	R30-5024	339
34-050255	R36-5025	339
34-050262	R30-5026	380
34-050279	R36-5027	380
34-050316	R30-5031	701
34-050316	R30-5031	702
34-050361	R30-5036	338
34-050453	RE2-5045	472
34-050460	RE3-5046	477
34-050484	RE2-5048	703
34-050491	RE3-5049	583
34-050491	RE3-5049	584
34-050491	RE3-5049	585
34-050507	RE3-5050	583
34-050507	RE3-5050	584
34-050507	RE3-5050	585
34-050514	RE2-5051	335
34-050521	RE2-5052	335
34-050538	RE2-5053	338
34-050545	RE2-5054	338
34-100608	PE3-A060	148
34-101803	PE3-A180	353
34-110096	PE3-B009	14
34-110096	PE3-B009	150
34-110096	PE3-B009	151
34-181515	P30-0034	814
34-181515	P30-0034	815
34-181522	P30-0128	104
34-181522	P30-0128	105
34-181522	P30-0128	106
34-181539	P36-0081	763
34-181539	P36-0081	764
34-181546	P36-0243	135
34-181553	P36-0258	149
34-181560	P36-0361	149
34-181577	P36-0365	313
34-181577	P36-0365	491
34-181577	P36-0365	492
34-181577	P36-0365	493
34-181577	P36-0365	494
34-181577	P36-0365	495
34-181577	P36-0365	712
34-181577	P36-0365	713
34-181577	P36-0365	714
34-181577	P36-0365	715
34-181584	P36-0366	319
34-181584	P36-0366	508
34-181584	P36-0366	725
34-184530		781
34-184530		782
34-184530		848
34-184530		849
34-186350	P30-0125	103
34-236406	PE3-64077	13
34-236406	PE3-64077	105
34-236437	PE3-3082	492
34-236437	PE3-3082	522
34-236437	PE3-3082	524
34-237229	P30-0041	94
34-237229	P30-0041	355
34-237236	P30-0043	355
34-237243	P30-0044	355
34-237250	P30-0154	94
34-237250	P30-0154	355
34-465578	P30-46557	874
34-465585	P30-46558	874
34-594520	P30-59452	156
34-594520	P30-59452	157
34-610848	VE3-61084	588
34-612200	RE3-61220	584
34-612200	RE3-61220	585
34-632192	PE3-63219	157
35-000396	V36-0039	256
35-000396	V36-0039	257
35-000945	V36-0094	340
35-000945	V36-0094	530
35-000945	V36-0094	531
35-000945	V36-0094	535
35-000945	V36-0094	726
35-000945	V36-0094	727
35-000945	V36-0094	741
35-001065	V36-0106	783
35-001270	V36-0127	583
35-001270	V36-0127	584
35-001270	V36-0127	585
35-001287	V36-0128	583
35-001287	V36-0128	584
35-001287	V36-0128	585
35-002147	V36-0214	778
35-003663	V36-0366	783
35-003663	V36-0366	785
35-003663	V36-0366	810
35-003663	V36-0366	871
35-003717	V36-0371	340
35-003717	V36-0371	530
35-003717	V36-0371	531
35-003717	V36-0371	535
35-003717	V36-0371	726
35-003717	V36-0371	741
35-003779	V36-0377	265
35-003878	V36-0387	778
35-003885	V36-0388	583
35-003885	V36-0388	584
35-003885	V36-0388	585
35-003892	V36-0389	583
35-003892	V36-0389	584
35-003892	V36-0389	585
35-003908	V36-0390	583
35-003908	V36-0390	584
35-003908	V36-0390	585
35-003915	V36-0391	583
35-003915	V36-0391	584
35-003915	V36-0391	585
35-003922	V36-0392	584
35-003922	V36-0392	585
35-003939	V36-0393	584
35-003939	V36-0393	585
35-003991	V36-0399	310
35-003991	V36-0399	684
35-004004	V36-0400	617
35-004004	V36-0400	618
35-004004	V36-0400	619
35-004004	V36-0400	620
35-005452	V36-0545	555
35-005452	V36-0545	556
35-005452	V36-0545	568
35-005452	V36-0545	569
35-005469	V36-0546	555
35-005469	V36-0546	556
35-005469	V36-0546	568
35-005469	V36-0546	569
35-005476	V36-0547	555
35-005476	V36-0547	556
35-005476	V36-0547	569
35-005483	V36-0548	555
35-005483	V36-0548	556
35-005483	V36-0548	569
35-005520	V36-0552	569
35-040163	V36-4016	617
35-040163	V36-4016	618
35-040163	V36-4016	619
35-040163	V36-4016	620
35-040194	V36-4019	701
35-040200	V36-4020	701
35-040286	V36-4028	258
35-040286	V36-4028	259
35-040286	V36-4028	260
35-040286	V36-4028	261
35-040286	V36-4028	283
35-040286	V36-4028	284
35-040408	V36-4040	286
35-040408	V36-4040	287
35-040408	V36-4040	288
35-040415	V36-4041	286
35-040415	V36-4041	287
35-040415	V36-4041	288
35-040460	V36-4046	599
35-040477	V36-4047	599
35-040590	V36-4059	163
35-040590	V36-4059	165
35-040590	V36-4059	166
35-040590	V36-4059	176
35-040590	V36-4059	177
35-040590	V36-4059	318
35-040590	V36-4059	510
35-040590	V36-4059	511
35-040590	V36-4059	512
35-040590	V36-4059	513
35-040590	V36-4059	514
35-040590	V36-4059	537
35-040590	V36-4059	730
35-040590	V36-4059	731
35-040590	V36-4059	738
35-040590	V36-4059	739
35-040590	V36-4059	742
35-040606	V32-4060	614
35-041313	V36-4131	563
35-041313	V36-4131	564
35-041313	V36-4131	565
35-041320	V36-4132	563
35-041320	V36-4132	564
35-041320	V36-4132	565
35-041337	V36-4133	563
35-041337	V36-4133	564
35-041337	V36-4133	565
35-041344	V36-4134	563
35-041344	V36-4134	564
35-041344	V36-4134	565
35-041382	V36-4138	307
35-041382	V36-4138	308
35-041696	VE3-4169	150
35-041702	VE3-4170	150
35-041757	VE3-4175	176
35-041757	VE3-4175	177
35-041757	VE3-4175	318
35-041757	VE3-4175	511
35-041757	VE3-4175	514
35-041757	VE3-4175	537
35-041757	VE3-4175	731
35-041757	VE3-4175	738
35-041757	VE3-4175	739
35-041757	VE3-4175	743
35-042013	VE3-4201	265
35-042136	VE3-4213	176
35-042136	VE3-4213	177
35-042136	VE3-4213	318
35-042136	VE3-4213	511
35-042136	VE3-4213	512
35-042136	VE3-4213	513
35-042136	VE3-4213	514
35-042136	VE3-4213	537
35-042136	VE3-4213	731
35-042136	VE3-4213	738
35-042136	VE3-4213	739
35-042136	VE3-4213	743
35-042372	VE3-4237	107
35-042372	VE3-4237	110
35-042372	VE3-4237	112
35-042389	VE3-4238	107
35-042389	VE3-4238	110
35-042389	VE3-4238	112

Neue Bestellnummer – Alte Bestellnummer

Neu	Alt	Seite
35-042747	VE3-4274	599
35-043256	VE3-4325	599
35-043713	VE3-4371	625
35-043713	VE3-4371	626
35-043881	VE3-4388	625
35-043881	VE3-4388	626
35-043898	*VE3-4389*	*284*
35-043911	VE3-4391	634
35-043911	VE3-4391	635
35-043911	VE3-4391	636
35-043911	VE3-4391	639
35-043911	VE3-4391	640
35-043911	VE3-4391	778
35-043911	VE3-4391	783
35-043911	VE3-4391	784
35-043911	VE3-4391	785
35-043911	VE3-4391	787
35-043911	VE3-4391	792
35-043911	VE3-4391	810
35-043911	VE3-4391	842
35-043911	VE3-4391	855
35-043928	VE3-4392	635
35-043928	VE3-4392	636
35-043928	VE3-4392	639
35-043928	VE3-4392	640
35-043928	VE3-4392	778
35-043928	VE3-4392	779
35-043928	VE3-4392	785
35-043928	VE3-4392	787
35-043928	VE3-4392	792
35-043928	VE3-4392	855
35-043935	VE3-4393	154
35-043942	VE3-4394	154
35-043959	VE3-4395	634
35-043959	VE3-4395	639
35-043959	VE3-4395	650
35-043959	VE3-4395	784
35-043959	VE3-4395	786
35-043959	VE3-4395	855
35-043966	VE3-4396	634
35-043966	VE3-4396	639
35-043966	VE3-4396	650
35-043966	VE3-4396	785
35-043966	VE3-4396	787
35-043966	VE3-4396	855
35-044000	VE3-4400	107
35-044000	VE3-4400	109
35-044000	VE3-4400	110
35-044000	VE3-4400	112
35-044000	VE3-4400	113
35-044017	VE3-4401	107
35-044017	VE3-4401	109
35-044017	VE3-4401	110
35-044017	VE3-4401	112
35-044017	VE3-4401	113
35-044024	VE3-4402	13
35-044024	VE3-4402	107
35-044024	VE3-4402	109
35-044024	VE3-4402	110
35-044024	VE3-4402	112
35-044024	VE3-4402	113
35-044024	VE3-4402	154
35-044031	VE3-4403	13
35-044031	VE3-4403	107
35-044031	VE3-4403	109
35-044031	VE3-4403	110
35-044031	VE3-4403	112
35-044031	VE3-4403	113
35-044031	VE3-4403	154
35-044048	VE3-4404	154
35-044055	VE3-4405	154
35-044062	*VE3-4406*	*779*
35-044062	*VE3-4406*	*783*
35-044062	*VE3-4406*	*785*
35-044062	*VE3-4406*	*811*
35-044062	*VE3-4406*	*856*
35-044079	VE3-4407	17
35-044079	VE3-4407	643
35-044079	VE3-4407	651
35-044079	VE3-4407	658
35-044079	VE3-4407	659
35-044079	VE3-4407	772
35-044079	VE3-4407	774
35-044079	VE3-4407	789
35-044079	VE3-4407	791
35-044079	VE3-4407	816
35-044079	VE3-4407	817
35-044079	VE3-4407	868
35-044079	VE3-4407	873
35-044086	VE3-4408	17
35-044086	VE3-4408	643
35-044086	VE3-4408	651
35-044086	VE3-4408	658
35-044086	VE3-4408	659
35-044086	VE3-4408	772
35-044086	VE3-4408	774
35-044086	VE3-4408	789
35-044086	VE3-4408	791
35-044086	VE3-4408	816
35-044086	VE3-4408	817
35-044086	VE3-4408	868
35-044086	VE3-4408	872
35-044086	VE3-4408	873
35-044253	VE3-4425	532
35-044253	VE3-4425	533
35-044253	VE3-4425	740
35-044260	VE3-4426	532
35-044260	VE3-4426	533
35-044260	VE3-4426	740
35-044338	VE3-4433	167
35-044338	VE3-4433	168
35-044338	VE3-4433	314
35-044338	VE3-4433	315
35-044338	VE3-4433	317
35-044338	VE3-4433	495
35-044338	VE3-4433	497
35-044338	VE3-4433	498
35-044338	VE3-4433	499
35-044338	VE3-4433	500
35-044338	VE3-4433	716
35-044338	VE3-4433	717
35-044338	VE3-4433	718
35-044338	VE3-4433	719
35-044338	VE3-4433	720
35-044345	VE3-4434	167
35-044345	VE3-4434	168
35-044345	VE3-4434	314
35-044345	VE3-4434	315
35-044345	VE3-4434	317
35-044345	VE3-4434	496
35-044345	VE3-4434	497
35-044345	VE3-4434	498
35-044345	VE3-4434	499
35-044345	VE3-4434	716
35-044345	VE3-4434	717
35-044345	VE3-4434	718
35-044345	VE3-4434	719
35-044345	VE3-4434	720
35-044468	*VE3-04446*	*287*
35-045939	VE3-4593	307
35-045939	VE3-4593	308
35-045984	VE3-4598	189
35-045984	VE3-4598	321
35-045984	VE3-4598	550
35-045984	VE3-4598	752
35-045991	VE3-4599	189
35-045991	VE3-4599	321
35-045991	VE3-4599	550
35-045991	VE3-4599	752
35-046196	VE3-4619	633
35-046196	VE3-4619	815
35-046202	VE3-4620	633
35-046202	VE3-4620	815
35-046370	VE3-4637	17
35-046370	VE3-4637	73
35-046370	VE3-4637	74
35-046370	VE3-4637	643
35-046370	VE3-4637	651
35-046370	VE3-4637	658
35-046370	VE3-4637	659
35-046370	VE3-4637	772
35-046370	VE3-4637	774
35-046370	VE3-4637	789
35-046370	VE3-4637	791
35-046387	VE3-4638	17
35-046387	VE3-4638	73
35-046387	VE3-4638	74
35-046387	VE3-4638	644
35-046387	VE3-4638	651
35-046387	VE3-4638	658
35-046387	VE3-4638	660
35-046387	VE3-4638	773
35-046387	VE3-4638	774
35-046387	VE3-4638	789
35-046387	VE3-4638	791
35-046462	VE3-4646	207
35-046462	VE3-4646	208
35-046462	VE3-4646	557
35-046462	VE3-4646	558
35-046462	VE3-4646	559
35-046479	VE3-4647	207
35-046479	VE3-4647	208
35-046479	VE3-4647	557
35-046479	VE3-4647	558
35-046479	VE3-4647	559
35-046509	VE3-4650	237
35-046509	VE3-4650	875
35-046547	VE3-4654	237
35-046547	VE3-4654	875
35-046929	VE3-4692	587
35-046936	VE3-4693	587
35-047209	VE3-4720	5
35-047209	VE3-4720	7
35-047209	VE3-4720	11
35-047216	VE3-4721	5
35-047216	VE3-4721	7
35-047216	VE3-4721	11
35-050162	VE3-5016	207
35-050162	VE3-5016	208
35-050162	VE3-5016	557
35-050162	VE3-5016	558
35-050162	VE3-5016	559
35-050179	VE3-5017	207
35-050179	VE3-5017	208
35-050179	VE3-5017	557
35-050179	VE3-5017	558
35-050179	VE3-5017	559
35-051145	*VE3-5114*	*600*
35-051152	*VE3-5115*	*600*
35-051169	VE3-5116	600
35-051169	VE3-5116	601
35-051176	VE3-5117	600
35-051398	VE3-5139	268
35-051398	VE3-5139	269
35-051404	VE3-5140	268
35-051404	VE3-5140	269
35-051411	VE3-5141	268
35-051411	VE3-5141	269
35-051411	VE3-5141	270
35-051428	VE3-5142	268
35-051428	VE3-5142	269
35-051428	VE3-5142	270
35-051480	VE3-5148	280
35-051480	VE3-5148	281
35-051480	VE3-5148	300
35-051497	VE3-5149	344
35-051503	VE3-5150	344
35-051688	VE3-5168	625
35-051688	VE3-5168	626
35-051695	VE3-5169	625
35-051695	VE3-5169	626
35-052173	VE3-5217	16
35-052173	VE3-5217	637
35-052173	VE3-5217	640
35-052173	VE3-5217	653
35-052173	VE3-5217	654
35-052173	VE3-5217	655
35-052173	VE3-5217	656
35-052173	VE3-5217	843
35-052173	VE3-5217	844
35-052173	VE3-5217	845
35-052180	VE3-5218	16
35-052180	VE3-5218	637
35-052180	VE3-5218	640
35-052180	VE3-5218	653
35-052180	VE3-5218	654
35-052180	VE3-5218	655
35-052180	VE3-5218	656
35-052180	VE3-5218	843
35-052180	VE3-5218	844
35-052180	VE3-5218	845
35-052210	VE3-5221	757
35-052210	VE3-5221	760
35-052210	VE3-5221	761
35-052227	VE3-5222	757
35-052227	VE3-5222	760
35-052227	VE3-5222	761
35-052746	VE3-5274	199
35-052746	VE3-5274	200
35-052746	VE3-5274	201
35-052746	VE3-5274	565
35-052746	VE3-5274	566
35-052746	VE3-5274	567
35-052753	VE3-5275	199
35-052753	VE3-5275	200
35-052753	VE3-5275	201
35-052753	VE3-5275	565
35-052753	VE3-5275	566
35-052753	VE3-5275	567
35-052777	VE3-5277	586
35-052784	VE3-5278	586
35-053446	VE3-5344	390
35-053446	VE3-5344	391
35-053446	VE3-5344	393
35-053446	VE3-5344	394
35-053446	VE3-5344	402
35-053446	VE3-5344	403
35-053453	VE3-5345	390
35-053453	VE3-5345	392
35-053453	VE3-5345	393
35-053453	VE3-5345	394
35-053453	VE3-5345	402
35-053453	VE3-5345	403
35-053460	VE3-5346	696
35-053460	VE3-5346	697
35-053460	VE3-5346	698
35-053477	VE3-5347	696
35-053477	VE3-5347	697
35-053477	VE3-5347	698
35-053484	VE3-5348	696
35-053484	VE3-5348	697
35-053484	VE3-5348	698
35-053491	VE3-5349	696
35-053491	VE3-5349	697
35-053491	VE3-5349	698
35-100324	VE3-A032	4
35-100331	VE3-A033	4
35-102502	VE3-A250	166
35-102502	VE3-A250	624
35-102502	VE3-A250	625
35-102519	VE3-A251	166
35-102519	VE3-A251	624
35-102519	VE3-A251	625
35-102533	VE3-A253	166
35-102533	VE3-A253	624
35-102533	VE3-A253	625
35-102540	VE3-A254	166
35-102540	VE3-A254	624
35-102540	VE3-A254	625
35-103233	VE3-A323	451
35-103233	VE3-A323	452
35-103240	VE3-A324	451
35-103240	VE3-A324	452
35-103509	VE3-A350	275
35-103509	VE3-A350	629
35-103509	VE3-A350	851
35-103516	VE3-A351	275
35-103516	VE3-A351	629
35-103516	VE3-A351	851
35-103547	VE3-A354	266
35-103547	VE3-A354	366
35-103554	VE3-A355	266
35-103554	VE3-A355	366
35-103578	VE3-A357	266
35-103578	VE3-A357	366
35-103585	VE3-A358	266
35-103585	VE3-A358	366
35-104384	VE3-A438	275
35-104391	VE3-A439	275
35-105855	VE3-A585	107
35-105855	VE3-A585	110
35-105855	VE3-A585	112
35-105862	VE3-A586	107
35-105862	VE3-A586	110
35-105862	VE3-A586	112
35-107354	VE3-A735	336
35-107354	VE3-A735	339
35-107361	VE3-A736	336
35-107361	VE3-A736	339
35-107378	VE3-A737	336
35-107378	VE3-A737	339
35-107385	VE3-A738	336
35-107385	VE3-A738	339
35-107392	VE3-A739	336
35-107392	VE3-A739	339
35-107408	VE3-A740	336
35-107408	VE3-A740	339
35-107422	VE3-A742	153
35-107439	VE3-A743	153
35-107460	VE3-A746	331
35-107477	VE3-A747	331
35-108177	VE3-A817	19
35-108177	VE3-A817	23
35-108177	VE3-A817	26
35-108177	VE3-A817	71
35-108177	VE3-A817	630
35-108177	VE3-A817	632
35-108177	VE3-A817	645
35-108177	VE3-A817	652
35-108177	VE3-A817	661
35-108177	VE3-A817	663
35-108177	VE3-A817	672
35-108177	VE3-A817	771
35-108177	VE3-A817	777
35-108177	VE3-A817	778
35-108177	VE3-A817	780
35-108177	VE3-A817	793
35-108177	VE3-A817	796
35-108177	VE3-A817	804
35-108177	VE3-A817	808
35-108177	VE3-A817	812
35-108177	VE3-A817	813
35-108177	VE3-A817	849
35-108191	VE3-A819	20
35-108191	VE3-A819	23
35-108191	VE3-A819	26
35-108191	VE3-A819	630
35-108191	VE3-A819	632
35-108191	VE3-A819	645
35-108191	VE3-A819	652
35-108191	VE3-A819	661
35-108191	VE3-A819	663
35-108191	VE3-A819	672
35-108191	VE3-A819	771
35-108191	VE3-A819	777
35-108191	VE3-A819	778
35-108191	VE3-A819	780
35-108191	VE3-A819	794
35-108191	VE3-A819	797
35-108191	VE3-A819	804
35-108191	VE3-A819	808
35-108191	VE3-A819	812
35-108191	VE3-A819	813
35-108191	VE3-A819	849
35-108191	VE3-A819	853
35-108191	VE3-A819	868
35-108191	VE3-A819	870
35-108191	VE3-A819	874
35-109631	VE3-A963	143
35-109631	VE3-A963	144
35-109631	VE3-A963	160
35-109655	VE3-A965	143
35-109655	VE3-A965	144
35-109655	VE3-A965	146
35-109655	VE3-A965	147
35-109655	VE3-A965	160
35-110552	VE3-B055	596
35-110552	VE3-B055	852
35-110569	VE3-B056	596
35-110569	VE3-B056	852
35-110583	VE3-B058	597
35-110583	VE3-B058	852
35-110590	VE3-B059	597
35-110590	VE3-B059	852
35-110651	VE3-B065	229
35-110651	VE3-B065	536
35-110651	VE3-B065	545
35-110651	VE3-B065	547
35-110651	VE3-B065	549
35-110651	VE3-B065	742
35-110651	VE3-B065	747
35-110651	VE3-B065	749
35-110651	VE3-B065	751
35-110668	VE3-B066	229
35-110668	VE3-B066	536
35-110668	VE3-B066	545
35-110668	VE3-B066	547
35-110668	VE3-B066	549
35-110668	VE3-B066	742
35-110668	VE3-B066	747
35-110668	VE3-B066	749
35-110668	VE3-B066	751
35-110675	VE3-B067	229
35-110675	VE3-B067	536
35-110675	VE3-B067	545
35-110675	VE3-B067	547
35-110675	VE3-B067	549
35-110675	VE3-B067	742
35-110675	VE3-B067	747
35-110675	VE3-B067	749
35-110675	VE3-B067	751
35-110682	VE3-B068	229
35-110682	VE3-B068	536
35-110682	VE3-B068	545
35-110682	VE3-B068	547
35-110682	VE3-B068	549
35-110682	VE3-B068	742
35-110682	VE3-B068	747
35-110682	VE3-B068	749
35-110682	VE3-B068	751
35-110736	VE3-B073	270
35-110736	VE3-B073	271
35-110736	VE3-B073	272
35-110736	VE3-B073	273
35-110736	VE3-B073	299
35-110736	VE3-B073	300
35-110736	VE3-B073	370
35-110736	VE3-B073	371
35-110736	VE3-B073	372
35-110736	VE3-B073	380
35-110736	VE3-B073	381
35-110736	VE3-B073	753
35-110736	VE3-B073	755
35-110736	VE3-B073	756
35-110736	VE3-B073	759
35-110736	VE3-B073	770
35-110743	VE3-B074	270
35-110743	VE3-B074	271
35-110743	VE3-B074	272
35-110743	VE3-B074	273
35-110743	VE3-B074	299
35-110743	VE3-B074	300
35-110743	VE3-B074	370
35-110743	VE3-B074	371
35-110743	VE3-B074	372
35-110743	VE3-B074	380
35-110743	VE3-B074	381
35-110743	VE3-B074	753
35-110743	VE3-B074	755
35-110743	VE3-B074	756
35-110743	VE3-B074	759
35-110743	VE3-B074	770
35-110767	VE3-B076	270
35-110767	VE3-B076	272
35-110767	VE3-B076	273
35-110767	VE3-B076	299
35-110767	VE3-B076	300
35-110767	VE3-B076	370
35-110767	VE3-B076	371
35-110767	VE3-B076	372
35-110767	VE3-B076	380
35-110767	VE3-B076	381
35-110767	VE3-B076	754
35-110767	VE3-B076	755

Neue Bestellnummer – Alte Bestellnummer

Neu	Alt	Seite
35-110767	VE3-B076	756
35-110767	VE3-B076	759
35-110767	VE3-B076	770
35-110774	VE3-B077	270
35-110774	VE3-B077	272
35-110774	VE3-B077	273
35-110774	VE3-B077	299
35-110774	VE3-B077	300
35-110774	VE3-B077	370
35-110774	VE3-B077	371
35-110774	VE3-B077	372
35-110774	VE3-B077	380
35-110774	VE3-B077	381
35-110774	VE3-B077	754
35-110774	VE3-B077	755
35-110774	VE3-B077	756
35-110774	VE3-B077	759
35-110774	VE3-B077	770
35-110873	VE3-B087	336
35-110873	VE3-B087	339
35-110880	VE3-B088	336
35-110880	VE3-B088	339
35-112716	VE3-B271	146
35-112716	VE3-B271	147
35-113430	VE3-B343	429
35-113454	VE3-B345	429
35-113751	VE3-B375	19
35-113751	VE3-B375	23
35-113751	VE3-B375	630
35-113751	VE3-B375	645
35-113751	VE3-B375	652
35-113751	VE3-B375	661
35-113751	VE3-B375	663
35-113751	VE3-B375	672
35-113751	VE3-B375	777
35-113751	VE3-B375	778
35-113751	VE3-B375	793
35-113751	VE3-B375	796
35-113751	VE3-B375	807
35-113751	VE3-B375	812
35-113751	VE3-B375	813
35-113751	VE3-B375	868
35-113751	VE3-B375	870
35-113768	VE3-B376	19
35-113768	VE3-B376	23
35-113768	VE3-B376	630
35-113768	VE3-B376	645
35-113768	VE3-B376	652
35-113768	VE3-B376	661
35-113768	VE3-B376	663
35-113768	VE3-B376	672
35-113768	VE3-B376	777
35-113768	VE3-B376	778
35-113768	VE3-B376	794
35-113768	VE3-B376	796
35-113768	VE3-B376	808
35-113768	VE3-B376	812
35-113768	VE3-B376	813
35-113768	VE3-B376	868
35-113768	VE3-B376	870
35-114062	VE3-B406	140
35-114062	VE3-B406	142
35-114079	VE3-B407	140
35-114079	VE3-B407	142
35-114086	VE3-B408	140
35-114086	VE3-B408	141
35-114093	VE3-B409	140
35-114093	VE3-B409	142
35-114222	VE3-B422	329
35-114239	VE3-B423	329
35-114253	VE3-B425	329
35-114260	VE3-B426	329
35-114567	VE3-B456	152
35-114574	VE3-B457	152
35-114635	VE3-B463	189
35-114635	VE3-B463	316
35-114635	VE3-B463	501
35-114635	VE3-B463	502
35-114635	VE3-B463	503
35-114635	VE3-B463	504
35-114635	VE3-B463	506
35-114635	VE3-B463	551
35-114635	VE3-B463	721
35-114635	VE3-B463	722
35-114635	VE3-B463	723
35-114635	VE3-B463	724
35-114635	VE3-B463	753
35-114642	VE3-B464	189
35-114642	VE3-B464	316
35-114642	VE3-B464	501
35-114642	VE3-B464	502
35-114642	VE3-B464	503
35-114642	VE3-B464	504
35-114642	VE3-B464	506
35-114642	VE3-B464	551
35-114642	VE3-B464	721
35-114642	VE3-B464	722
35-114642	VE3-B464	723
35-114642	VE3-B464	724
35-114642	VE3-B464	753
35-114666	VE3-B466	315
35-114666	VE3-B466	316
35-114666	VE3-B466	317
35-114666	VE3-B466	501
35-114666	VE3-B466	502
35-114666	VE3-B466	503
35-114666	VE3-B466	504
35-114666	VE3-B466	505
35-114666	VE3-B466	506
35-114666	VE3-B466	721
35-114666	VE3-B466	722
35-114666	VE3-B466	723
35-114666	VE3-B466	724
35-114673	VE3-B467	315
35-114673	VE3-B467	316
35-114673	VE3-B467	317
35-114673	VE3-B467	501
35-114673	VE3-B467	502
35-114673	VE3-B467	503
35-114673	VE3-B467	504
35-114673	VE3-B467	505
35-114673	VE3-B467	506
35-114673	VE3-B467	721
35-114673	VE3-B467	722
35-114673	VE3-B467	723
35-114673	VE3-B467	724
35-115045	VE3-B504	114
35-115045	VE3-B504	117
35-115045	VE3-B504	118
35-115045	VE3-B504	120
35-115045	VE3-B504	158
35-115052	VE3-B505	114
35-115052	VE3-B505	117
35-115052	VE3-B505	118
35-115052	VE3-B505	120
35-115052	VE3-B505	158
35-115069	VE3-B506	115
35-115069	VE3-B506	116
35-115069	VE3-B506	117
35-115069	VE3-B506	119
35-115069	VE3-B506	120
35-115069	VE3-B506	159
35-115076	VE3-B507	115
35-115076	VE3-B507	116
35-115076	VE3-B507	117
35-115076	VE3-B507	119
35-115076	VE3-B507	120
35-115076	VE3-B507	159
35-115106	VE3-B510	13
35-115106	VE3-B510	14
35-115106	VE3-B510	115
35-115106	VE3-B510	116
35-115106	VE3-B510	117
35-115106	VE3-B510	119
35-115106	VE3-B510	120
35-115113	VE3-B511	13
35-115113	VE3-B511	14
35-115113	VE3-B511	115
35-115113	VE3-B511	116
35-115113	VE3-B511	117
35-115113	VE3-B511	119
35-115113	VE3-B511	120
35-115298	VE3-B529	329
35-115298	VE3-B529	330
35-115304	VE3-B530	329
35-115304	VE3-B530	330
35-115311	VE3-B531	329
35-115311	VE3-B531	330
35-115328	VE3-B532	329
35-115328	VE3-B532	330
35-115908	VE3-B590	95
35-115908	VE3-B590	97
35-115908	VE3-B590	98
35-115908	VE3-B590	99
35-115915	VE3-B591	95
35-115915	VE3-B591	97
35-115915	VE3-B591	98
35-115915	VE3-B591	99
35-115939	VE3-B593	95
35-115939	VE3-B593	97
35-115939	VE3-B593	98
35-115939	VE3-B593	99
35-115946	VE3-B594	95
35-115946	VE3-B594	97
35-115946	VE3-B594	98
35-115946	VE3-B594	99
35-116288	VE3-B628	66
35-116288	VE3-B628	68
35-116288	VE3-B628	93
35-116301	VE3-B630	66
35-116301	VE3-B630	68
35-116301	VE3-B630	93
35-116486	*VE3-B648*	*587*
35-116493	*VE3-B649*	*587*
35-118213	VE3-B821	589
35-118213	VE3-B821	591
35-118237	VE3-B823	590
35-118237	VE3-B823	591
35-118251	VA3-B825	590
35-118251	VA3-B825	591
35-118275	VA3-B827	590
35-118275	VA3-B827	591
35-118305	VE3-B830	679
35-118312	VE3-B831	679
35-118336	VE3-B833	679
35-118343	VE3-B834	679
35-118435	VE3-B843	462
35-118459	VE3-B845	463
35-120377	VE3-C037	122
35-120377	VE3-C037	125
35-120377	VE3-C037	127
35-120377	VE3-C037	129
35-120377	VE3-C037	159
35-120384	VE3-C038	122
35-120384	VE3-C038	125
35-120384	VE3-C038	127
35-120384	VE3-C038	129
35-120384	VE3-C038	159
35-120407	VE3-C040	14
35-120407	VE3-C040	15
35-120407	VE3-C040	123
35-120407	VE3-C040	125
35-120407	VE3-C040	127
35-120407	VE3-C040	129
35-120407	VE3-C040	159
35-120414	VE3-C041	14
35-120414	VE3-C041	15
35-120414	VE3-C041	123
35-120414	VE3-C041	125
35-120414	VE3-C041	127
35-120414	VE3-C041	129
35-120414	VE3-C041	159
35-122074	VE3-C207	670
35-122074	VE3-C207	671
35-122074	VE3-C207	832
35-122074	VE3-C207	833
35-122074	VE3-C207	834
35-122074	VE3-C207	835
35-122074	VE3-C207	836
35-122074	VE3-C207	837
35-122074	VE3-C207	872
35-122081	VE3-C208	670
35-122081	VE3-C208	671
35-122081	VE3-C208	832
35-122081	VE3-C208	834
35-122081	VE3-C208	835
35-122081	VE3-C208	836
35-122081	VE3-C208	837
35-122081	VE3-C208	872
35-122111	VA3-C211	596
35-122111	VA3-C211	597
35-122128	VA3-C212	596
35-122128	VA3-C212	597
35-122135	VA3-C213	596
35-122135	VA3-C213	597
35-122142	VA3-C214	596
35-122142	VA3-C214	597
35-122180	VE3-C218	595
35-122180	VE3-C218	597
35-122197	VE3-C219	595
35-122197	VE3-C219	597
35-122203	VE3-C220	596
35-122203	VE3-C220	597
35-122210	VE3-C221	596
35-122210	VE3-C221	597
35-124092	VE3-C409	154
35-124092	VE3-C409	155
35-124108	VE3-C410	154
35-124108	VE3-C410	155
35-124115	VE3-C411	155
35-124122	VE3-C412	155
35-125228	*VE3-C522*	*173*
35-125228	*VE3-C522*	*582*
35-128625	*VE3-C862*	*476*
35-128625	*VE3-C862*	*601*
35-128649	*VE3-C864*	*476*
35-128649	*VE3-C864*	*601*
35-128717	VE3-C871	308
35-132462	*VE3-D246*	*161*
35-132462	*VE3-D246*	*162*
35-132462	*VE3-D246*	*164*
35-132462	*VE3-D246*	*181*
35-132462	*VE3-D246*	*583*
35-135845	VA3-D584	590
35-135845	VA3-D584	591
35-135845	VA3-D584	592
35-135852	VA3-D585	590
35-135852	VA3-D585	591
35-135852	VA3-D585	592
35-135869	VA3-D586	590
35-135869	VA3-D586	591
35-135869	VA3-D586	592
35-135876	VA3-D587	590
35-135876	VA3-D587	591
35-135876	VA3-D587	592
35-135913	VE3-D591	590
35-135913	VE3-D591	591
35-135913	VE3-D591	592
35-135920	VE3-D592	590
35-135920	VE3-D592	591
35-135920	VE3-D592	592
35-135937	VE3-D593	589
35-135937	VE3-D593	591
35-135937	VE3-D593	592
35-135944	VE3-D594	589
35-135944	VE3-D594	591
35-135944	VE3-D594	592
35-136811	VE3-D681	75
35-136811	VE3-D681	76
35-136835	VE3-D683	75
35-136835	VE3-D683	76
35-138266	VE3-D826	560
35-138266	VE3-D826	561
35-138273	VE3-D827	560
35-138273	VE3-D827	561
35-138297	VE3-D829	560
35-138297	VE3-D829	561
35-138303	VE3-D830	560
35-138303	VE3-D830	561
35-138310	VE3-D831	560
35-138310	VE3-D831	561
35-138327	VE3-D832	560
35-138327	VE3-D832	561
35-138341	VE3-D834	560
35-138341	VE3-D834	561
35-138358	VE3-D835	560
35-138358	VE3-D835	561
35-139362	VE3-D936	451
35-139362	VE3-D936	452
35-139362	VE3-D936	453
35-139362	VE3-D936	454
35-139362	VE3-D936	455
35-139362	VE3-D936	456
35-139379	VE3-D937	451
35-139379	VE3-D937	452
35-139379	VE3-D937	453
35-139379	VE3-D937	454
35-139379	VE3-D937	455
35-139379	VE3-D937	456
35-140207	VE3-E020	238
35-140207	VE3-E020	239
35-140207	VE3-E020	240
35-140207	VE3-E020	517
35-140207	VE3-E020	518
35-140207	VE3-E020	734
35-140214	VE3-E021	238
35-140214	VE3-E021	239
35-140214	VE3-E021	240
35-140214	VE3-E021	517
35-140214	VE3-E021	518
35-140214	VE3-E021	734
35-140238	VE3-E023	11
35-140238	VE3-E023	238
35-140238	VE3-E023	239
35-140238	VE3-E023	240
35-140238	VE3-E023	517
35-140238	VE3-E023	518
35-140238	VE3-E023	734
35-140245	VE3-E024	11
35-140245	VE3-E024	238
35-140245	VE3-E024	239
35-140245	VE3-E024	240
35-140245	VE3-E024	517
35-140245	VE3-E024	518
35-140245	VE3-E024	734
35-140610	VE3-E061	280
35-140610	VE3-E061	281
35-140610	VE3-E061	300
35-140627	VE3-E062	280
35-140627	VE3-E062	300
35-140634	VE3-E063	280
35-140634	VE3-E063	300
35-140795	VE3-E079	197
35-140795	VE3-E079	575
35-140801	VE3-E080	197
35-140801	VE3-E080	575
35-141068	VE3-E106	181
35-141068	VE3-E106	318
35-141068	VE3-E106	514
35-141068	VE3-E106	515
35-141068	VE3-E106	529
35-141068	VE3-E106	538
35-141068	VE3-E106	732
35-141068	VE3-E106	733
35-141068	VE3-E106	737
35-141068	VE3-E106	743
35-141075	VE3-E107	181
35-141075	VE3-E107	318
35-141075	VE3-E107	514
35-141075	VE3-E107	515
35-141075	VE3-E107	529
35-141075	VE3-E107	538
35-141075	VE3-E107	732
35-141075	VE3-E107	733
35-141075	VE3-E107	737
35-141075	VE3-E107	743
35-141099	VE3-E109	181
35-141099	VE3-E109	319
35-141099	VE3-E109	515
35-141099	VE3-E109	529
35-141099	VE3-E109	538
35-141099	VE3-E109	732
35-141099	VE3-E109	733
35-141099	VE3-E109	737
35-141099	VE3-E109	743
35-141105	VE3-E110	181
35-141105	VE3-E110	319
35-141105	VE3-E110	515
35-141105	VE3-E110	529
35-141105	VE3-E110	538
35-141105	VE3-E110	732
35-141105	VE3-E110	733
35-141105	VE3-E110	737
35-141105	VE3-E110	743
35-141662	VE3-E166	155
35-141679	VE3-E167	155
35-141761	VE3-E176	143
35-141761	VE3-E176	144
35-141778	VE3-E177	143
35-141778	VE3-E177	144
35-141792	VE3-E179	143
35-141792	VE3-E179	144
35-141808	VE3-E180	143
35-141808	VE3-E180	144
35-141822	VE3-E182	396
35-141822	VE3-E182	398
35-141822	VE3-E182	399
35-141822	VE3-E182	448
35-141846	VE3-E184	397
35-141846	VE3-E184	399
35-141846	VE3-E184	422
35-141846	VE3-E184	448
35-142102	VE3-E210	117
35-142102	VE3-E210	119
35-142119	VE3-E211	117
35-142119	VE3-E211	119
35-142287	VE3-E228	451
35-142287	VE3-E228	452
35-142287	VE3-E228	453
35-142287	VE3-E228	454
35-142287	VE3-E228	455
35-142287	VE3-E228	456
35-142294	VE3-E229	451
35-142294	VE3-E229	452
35-142294	VE3-E229	453
35-142294	VE3-E229	454
35-142294	VE3-E229	455
35-142294	VE3-E229	456
35-142454	VE3-E245	122
35-142454	VE3-E245	125
35-142454	VE3-E245	127
35-142461	VE3-E246	122
35-142461	VE3-E246	125
35-142461	VE3-E246	127
35-142478	VE3-E247	123
35-142478	VE3-E247	125
35-142478	VE3-E247	127
35-142485	VE3-E248	123
35-142485	VE3-E248	125
35-142485	VE3-E248	127
35-143291	VE3-E329	98
35-143291	VE3-E329	122
35-143291	VE3-E329	123
35-143291	VE3-E329	127
35-143291	VE3-E329	129
35-143307	VE3-E330	98
35-143307	VE3-E330	122
35-143307	VE3-E330	123
35-143307	VE3-E330	127
35-143307	VE3-E330	129
35-143321	VE3-E332	98
35-143321	VE3-E332	122
35-143321	VE3-E332	127
35-143321	VE3-E332	129
35-143338	VE3-E333	98
35-143338	VE3-E333	122
35-143338	VE3-E333	127
35-143338	VE3-E333	129
35-143598	VE3-E359	276
35-143598	VE3-E359	281
35-143598	VE3-E359	282
35-143598	VE3-E359	288
35-143598	VE3-E359	300
35-143598	VE3-E359	757
35-143604	VE3-E360	276
35-143604	VE3-E360	281
35-143604	VE3-E360	282
35-143604	VE3-E360	288
35-143604	VE3-E360	300
35-143604	VE3-E360	757
35-143611	VE3-E361	276
35-143611	VE3-E361	281
35-143611	VE3-E361	282
35-143611	VE3-E361	288
35-143611	VE3-E361	300
35-143611	VE3-E361	757
35-143628	VE3-E362	276
35-143628	VE3-E362	281
35-143628	VE3-E362	282
35-143628	VE3-E362	288

Neue Bestellnummer – Alte Bestellnummer

Neu	Alt	Seite
35-143628	VE3-E362	300
35-143628	VE3-E362	757
35-144960	VE3-E496	761
35-144960	VE3-E496	762
35-144960	VE3-E496	770
35-144977	VE3-E497	761
35-144977	VE3-E497	762
35-144977	VE3-E497	770
35-144984	VE3-E498	761
35-144984	VE3-E498	762
35-144984	VE3-E498	770
35-144991	VE3-E499	761
35-144991	VE3-E499	762
35-144991	VE3-E499	770
35-146995	VE3-E699	762
35-156512	VE3-F651	277
35-156529	VE3-F652	277
35-158707	VE3-F870	672
35-158707	VE3-F870	800
35-158707	VE3-F870	802
35-158707	VE3-F870	873
35-158714	VE3-F871	672
35-158714	VE3-F871	800
35-158714	VE3-F871	802
35-158738	VE3-F873	800
35-158738	VE3-F873	802
35-158738	VE3-F873	873
35-158745	VE3-F874	800
35-158745	VE3-F874	802
35-158790	VE3-F879	11
35-158790	VE3-F879	517
35-158806	VE3-F880	11
35-158806	VE3-F880	517
35-164418	VE3-G441	433
35-164418	VE3-G441	449
35-164432	VE3-G443	189
35-164432	VE3-G443	542
35-164432	VE3-G443	543
35-164432	VE3-G443	544
35-164432	VE3-G443	744
35-164432	VE3-G443	745
35-164432	VE3-G443	746
35-164449	VE3-G444	189
35-164449	VE3-G444	542
35-164449	VE3-G444	543
35-164449	VE3-G444	544
35-164449	VE3-G444	744
35-164449	VE3-G444	745
35-164449	VE3-G444	746
35-164456	VE3-G445	189
35-164456	VE3-G445	542
35-164456	VE3-G445	543
35-164456	VE3-G445	544
35-164456	VE3-G445	744
35-164456	VE3-G445	745
35-164456	VE3-G445	746
35-164463	VE3-G446	189
35-164463	VE3-G446	542
35-164463	VE3-G446	543
35-164463	VE3-G446	544
35-164463	VE3-G446	744
35-164463	VE3-G446	745
35-164463	VE3-G446	746
35-165453	VE3-G545	568
35-165675	VE3-G567	568
35-166856	VE3-G685	611
35-166863	VE3-G686	420
35-166863	VE3-G686	421
35-166863	VE3-G686	449
35-166887	VE3-G688	421
35-166887	VE3-G688	449
35-167990	VE3-G799	165
35-167990	VE3-G799	181
35-167990	VE3-G799	189
35-167990	VE3-G799	519
35-167990	VE3-G799	520
35-167990	VE3-G799	735
35-167990	VE3-G799	736
35-168003	VE3-G800	165
35-168003	VE3-G800	181
35-168003	VE3-G800	189
35-168003	VE3-G800	519
35-168003	VE3-G800	520
35-168003	VE3-G800	735
35-168003	VE3-G800	736
35-168027	VE3-G802	165
35-168027	VE3-G802	181
35-168027	VE3-G802	189
35-168027	VE3-G802	519
35-168027	VE3-G802	520
35-168027	VE3-G802	735
35-168027	VE3-G802	736
35-168034	VE3-G803	165
35-168034	VE3-G803	181
35-168034	VE3-G803	189
35-168034	VE3-G803	519
35-168034	VE3-G803	520
35-168034	VE3-G803	735
35-168034	VE3-G803	736
35-168560	VE3-G856	15
35-168560	VE3-G856	16
35-168560	VE3-G856	641
35-168560	VE3-G856	642
35-168560	VE3-G856	652
35-168560	VE3-G856	667
35-168560	VE3-G856	845
35-168560	VE3-G856	873
35-168577	VE3-G857	15
35-168577	VE3-G857	16
35-168577	VE3-G857	641
35-168577	VE3-G857	642
35-168577	VE3-G857	652
35-168577	VE3-G857	667
35-168577	VE3-G857	845
35-168577	VE3-G857	873
35-170631	VE3-H063	156
35-170648	VE3-H064	156
35-170662	VE3-H066	156
35-170679	VE3-H067	156
35-170815	VE3-H081	396
35-170815	VE3-H081	398
35-171294	VE3-H129	151
35-171294	VE3-H129	161
35-171300	VE3-H130	151
35-171300	VE3-H130	161
35-171553	VE3-H155	151
35-171553	VE3-H155	161
35-171560	VE3-H156	151
35-171560	VE3-H156	161
35-171669	VE3-H166	164
35-171669	VE3-H166	178
35-171669	VE3-H166	189
35-171669	VE3-H166	319
35-171669	VE3-H166	320
35-171669	VE3-H166	506
35-171669	VE3-H166	507
35-171669	VE3-H166	551
35-171669	VE3-H166	724
35-171669	VE3-H166	725
35-171669	VE3-H166	753
35-171676	VE3-H167	164
35-171676	VE3-H167	178
35-171676	VE3-H167	189
35-171676	VE3-H167	319
35-171676	VE3-H167	320
35-171676	VE3-H167	506
35-171676	VE3-H167	507
35-171676	VE3-H167	551
35-171676	VE3-H167	724
35-171676	VE3-H167	725
35-171676	VE3-H167	753
35-171690	VE3-H169	164
35-171690	VE3-H169	178
35-171690	VE3-H169	189
35-171690	VE3-H169	319
35-171690	VE3-H169	320
35-171690	VE3-H169	506
35-171690	VE3-H169	507
35-171690	VE3-H169	551
35-171690	VE3-H169	724
35-171690	VE3-H169	725
35-171690	VE3-H169	753
35-171706	VE3-H170	164
35-171706	VE3-H170	178
35-171706	VE3-H170	189
35-171706	VE3-H170	319
35-171706	VE3-H170	320
35-171706	VE3-H170	506
35-171706	VE3-H170	507
35-171706	VE3-H170	551
35-171706	VE3-H170	724
35-171706	VE3-H170	725
35-171706	VE3-H170	753
35-176862	VE3-H686	198
35-176879	VE3-H687	198
35-176893	VE3-H689	198
35-176893	VE3-H689	203
35-176909	VE3-H690	198
35-176909	VE3-H690	203
35-181590	V36-0104	782
35-181590	V36-0104	783
35-181590	V36-0104	784
35-181590	V36-0104	810
35-181590	V36-0104	871
35-181675	VE3-5001	680
35-191117		420
35-191117		421
35-191339		404
35-191353		352
35-191360		352
35-192954		162
35-192954		164
35-192954		165
35-192954		536
35-192954		545
35-192954		547
35-192954		549
35-192954		741
35-192954		747
35-192954		749
35-192954		751
35-192961		162
35-192961		164
35-192961		165
35-192961		536
35-192961		545
35-192961		547
35-192961		549
35-192961		741
35-192961		747
35-192961		749
35-192961		751
35-192978		162
35-192978		164
35-192978		165
35-192978		536
35-192978		545
35-192978		547
35-192978		549
35-192978		742
35-192978		748
35-192978		749
35-192978		751
35-192985		162
35-192985		164
35-192985		165
35-192985		536
35-192985		545
35-192985		547
35-192985		549
35-192985		742
35-192985		748
35-192985		749
35-192985		751
35-193654	VE3-H323	337
35-193661	VE3-H324	337
35-195047		10
35-195047		222
35-195047		255
35-195054		10
35-195054		222
35-195054		255
35-195078		10
35-195078		222
35-195078		255
35-195085		10
35-195085		222
35-195085		255
35-195276		587
35-195283		587
35-195382		455
35-195382		457
35-195399		455
35-195399		457
35-196389		337
35-197157		152
35-197195		152
35-197263		404
35-197348		337
35-207207		100
35-207207		101
35-207207		130
35-207214		100
35-207214		101
35-207214		130
35-207481		100
35-207481		101
35-207481		130
35-207504		100
35-207504		101
35-207504		130
35-209652		601
35-212676		308
35-217480		100
35-217480		101
35-217480		130
35-217480		132
35-217480		160
35-217862		100
35-217862		101
35-217862		130
35-217862		132
35-217862		160
35-221449		307
35-221449		308
35-221715	V36-4135	615
35-222958		173
35-222958		174
35-222965		173
35-222965		174
35-223276		198
35-223283		198
35-223290		198
35-223290		203
35-223306		198
35-223306		203
35-223627		362
35-223634		362
35-223641		362
35-223658		362
35-223993		308
35-224013		308
35-225058		562
35-225065		562
35-225089		562
35-225096		562
35-225102		562
35-225119		562
35-225133		562
35-225140		562
35-227526		473
35-227533		473
35-228370		675
35-228370		699
35-228387		675
35-228387		699
35-228417		675
35-228417		699
35-228424		675
35-228424		699
35-229865		26
35-229865		28
35-229865		647
35-229865		664
35-229865		665
35-229865		666
35-229865		805
35-229865		806
35-229872		26
35-229872		28
35-229872		647
35-229872		664
35-229872		665
35-229872		666
35-229872		805
35-229872		806
35-229902		26
35-229902		28
35-229902		647
35-229902		665
35-229902		666
35-229902		805
35-229902		806
35-229919		26
35-229919		28
35-229919		647
35-229919		665
35-229919		666
35-229919		805
35-229919		806
35-231172		507
35-231172		725
35-231189		507
35-231189		725
35-231646		575
35-232582		337
35-232582		338
35-232599		337
35-232599		338
35-232872	VE3-C343	219
35-232889	VE3-C344	219
35-233091		271
35-233107		271
35-233312	V36-0808	255
35-233596		109
35-233596		111
35-233602		109
35-233602		111
35-234913	V36-0807	255
35-236429		575
35-236818		611
35-238560		602
35-238614		602
35-238744		815
35-239611		775
35-239611		781
35-239611		782
35-239611		848
35-239628		775
35-239628		781
35-239628		782
35-239628		848
35-240938	VE3-05767L	586
35-240945	VE3-05767R	586
35-242215		562
35-242222		562
35-242239		562
35-242246		562
35-587736	V36-58773	584
35-587743	V36-58774	584
35-591177	V36-59117	586
35-591184	V36-59118	586
35-593744	VE3-59374	595
35-593751	VE3-59375	595
35-603207	VE3-60320	781
35-603207	VE3-60320	810
35-603207	VE3-60320	848
35-603207	VE3-60320	849
35-604525	VE3-60452	783
35-604525	VE3-60452	785
35-604525	VE3-60452	811
35-607885	VE3-60788	633
35-607885	VE3-60788	816
35-623809	VE3-62380	555
35-623809	VE3-62380	556
35-623809	VE3-62380	569
35-623816	VE3-62381	555
35-623816	VE3-62381	556
35-623816	VE3-62381	569
36-129034	FE1-C903	106
36-129034	FE1-C903	110
36-129041	FE1-C904	106
36-129041	FE1-C904	107
36-129041	FE1-C904	110
36-129041	FE1-C904	113
36-129058	FE1-C905	106
36-129065	FE1-C906	106
36-129065	FE1-C906	107
36-129065	FE1-C906	110
36-129065	FE1-C906	113
36-129096	FE1-C909	136
36-129119	FE1-C911	138
36-129126	FE1-C912	150
36-129133	FE1-C913	149
36-129133	FE1-C913	150
36-129157	FE1-C915	150
36-129164	FE1-C916	140
36-129164	FE1-C916	141
36-129171	FE1-C917	140
36-129171	FE1-C917	141
36-129188	FE1-C918	149
36-129188	FE1-C918	150
36-129195	FE1-C919	149
36-129201	FE1-C920	149
36-129249	FE1-C924	114
36-129249	FE1-C924	116
36-129249	FE1-C924	119
36-129256	FE1-C925	114
36-129256	FE1-C925	116
36-129256	FE1-C925	118
36-129256	FE1-C925	119
36-129256	FE1-C925	120
36-129263	FE1-C926	103
36-129263	FE1-C926	105
36-129270	FE1-C927	135
36-129300	FE1-C930	103
36-129300	FE1-C930	105
36-129348	FE1-C934	148
36-129416	FE1-C941	405
36-129416	FE1-C941	409
36-129416	FE1-C941	410
36-129416	FE1-C941	411
36-129447	FE1-C944	381
36-129454	FE1-C945	381
36-129461	FE1-C946	385
36-129478	FE1-C947	386
36-129478	FE1-C947	387
36-129485	FE1-C948	385
36-129485	FE1-C948	412
36-129485	FE1-C948	415
36-129508	FE1-C950	386
36-129508	FE1-C950	387
36-129515	FE1-C951	386
36-129515	FE1-C951	387
36-129546	FE1-C954	425
36-129553	FE1-C955	425
36-129553	FE1-C955	426
36-129577	FE1-C957	425
36-129577	FE1-C957	426
36-129584	FE1-C958	412
36-129584	FE1-C958	413
36-129584	FE1-C958	415
36-129591	FE1-C959	412
36-129591	FE1-C959	413
36-129591	FE1-C959	414
36-129591	FE1-C959	415
36-129607	FE1-C960	412
36-129607	FE1-C960	413
36-129607	FE1-C960	428
36-129621	FE1-C962	412
36-129621	FE1-C962	413
36-129621	FE1-C962	414
36-129621	FE1-C962	416
36-129638	FE1-C963	385
36-129638	FE1-C963	386
36-129638	FE1-C963	388
36-129669	FE1-C966	412
36-129669	FE1-C966	413
36-129669	FE1-C966	414
36-129676	FE1-C967	401
36-129676	FE1-C967	402
36-129676	FE1-C967	412
36-129676	FE1-C967	413
36-129676	FE1-C967	414
36-129676	FE1-C967	415
36-129683	FE1-C968	413
36-129706	FE1-C970	432
36-129720	FE1-C972	408
36-129720	FE1-C972	409
36-129744	FE1-C974	423

Neue Bestellnummer – Alte Bestellnummer

Neu	Alt	Seite
36-129744	FE1-C974	424
36-129768	FE1-C976	385
36-129775	FE1-C977	385
36-129812	FE1-C981	385
36-129829	FE1-C982	255
36-129829	FE1-C982	256
36-129829	FE1-C982	257
36-129829	FE1-C982	258
36-129829	FE1-C982	282
36-129829	FE1-C982	283
36-129836	FE1-C983	286
36-129836	FE1-C983	287
36-129843	FE1-C984	284
36-129843	FE1-C984	285
36-129850	FE1-C985	284
36-129850	FE1-C985	285
36-129867	FE1-C986	284
36-129867	FE1-C986	285
36-129874	FE1-C987	286
36-129874	FE1-C987	287
36-129874	FE1-C987	288
36-129898	FE1-C989	257
36-129898	FE1-C989	258
36-129904	FE1-C990	259
36-129904	FE1-C990	260
36-129904	FE1-C990	283
36-129911	FE1-C991	258
36-129911	FE1-C991	259
36-129911	FE1-C991	260
36-129911	FE1-C991	283
36-129928	FE1-C992	278
36-129928	FE1-C992	301
36-129935	FE1-C993	278
36-129935	FE1-C993	301
36-129942	FE1-C994	278
36-129959	FE1-C995	278
36-129959	FE1-C995	301
36-129966	FE1-C996	278
36-129980	FE1-C998	279
36-129980	FE1-C998	301
36-129997	FE1-C999	279
36-130016	FE1-D001	279
36-130016	FE1-D001	301
36-130023	FE1-D002	279
36-130023	FE1-D002	301
36-130030	FE1-D003	265
36-130047	FE1-D004	276
36-130054	FE1-D005	276
36-130078	FE1-D007	261
36-130078	FE1-D007	262
36-130085	FE1-D008	261
36-130085	FE1-D008	262
36-130085	FE1-D008	263
36-130092	FE1-D009	261
36-130092	FE1-D009	262
36-130092	FE1-D009	263
36-130108	FE1-D010	176
36-130108	FE1-D010	512
36-130108	FE1-D010	513
36-130108	FE1-D010	730
36-130115	FE1-D011	490
36-130115	FE1-D011	491
36-130115	FE1-D011	492
36-130115	FE1-D011	493
36-130115	FE1-D011	494
36-130115	FE1-D011	495
36-130115	FE1-D011	714
36-130122	FE1-D012	490
36-130122	FE1-D012	491
36-130122	FE1-D012	494
36-130122	FE1-D012	712
36-130139	FE1-D013	490
36-130139	FE1-D013	491
36-130139	FE1-D013	492
36-130139	FE1-D013	493
36-130139	FE1-D013	494
36-130139	FE1-D013	712
36-130139	FE1-D013	713
36-130139	FE1-D013	714
36-130146	FE1-D014	495
36-130146	FE1-D014	496
36-130146	FE1-D014	497
36-130146	FE1-D014	498
36-130146	FE1-D014	499
36-130146	FE1-D014	500
36-130146	FE1-D014	541
36-130146	FE1-D014	542
36-130146	FE1-D014	543
36-130146	FE1-D014	715
36-130146	FE1-D014	716
36-130146	FE1-D014	717
36-130146	FE1-D014	718
36-130146	FE1-D014	719
36-130146	FE1-D014	743
36-130146	FE1-D014	744
36-130146	FE1-D014	746
36-130153	FE1-D015	314
36-130153	FE1-D015	495
36-130153	FE1-D015	496
36-130153	FE1-D015	497
36-130153	FE1-D015	498
36-130153	FE1-D015	499
36-130153	FE1-D015	500
36-130153	FE1-D015	541
36-130153	FE1-D015	542
36-130153	FE1-D015	543
36-130153	FE1-D015	550
36-130153	FE1-D015	715
36-130153	FE1-D015	717
36-130153	FE1-D015	718
36-130153	FE1-D015	719
36-130153	FE1-D015	743
36-130153	FE1-D015	744
36-130153	FE1-D015	745
36-130153	FE1-D015	746
36-130153	FE1-D015	752
36-130160	FE1-D016	314
36-130160	FE1-D016	495
36-130160	FE1-D016	496
36-130160	FE1-D016	497
36-130160	FE1-D016	498
36-130160	FE1-D016	499
36-130160	FE1-D016	500
36-130160	FE1-D016	541
36-130160	FE1-D016	542
36-130160	FE1-D016	543
36-130160	FE1-D016	544
36-130160	FE1-D016	550
36-130160	FE1-D016	715
36-130160	FE1-D016	716
36-130160	FE1-D016	717
36-130160	FE1-D016	718
36-130160	FE1-D016	719
36-130160	FE1-D016	743
36-130160	FE1-D016	744
36-130160	FE1-D016	745
36-130160	FE1-D016	746
36-130160	FE1-D016	752
36-130177	FE1-D017	537
36-130177	FE1-D017	742
36-130214	FE1-D021	321
36-130214	FE1-D021	541
36-130214	FE1-D021	542
36-130214	FE1-D021	543
36-130214	FE1-D021	544
36-130214	FE1-D021	550
36-130214	FE1-D021	743
36-130214	FE1-D021	744
36-130214	FE1-D021	745
36-130214	FE1-D021	746
36-130214	FE1-D021	752
36-130221	FE1-D022	531
36-130221	FE1-D022	532
36-130221	FE1-D022	740
36-130252	FE1-D025	541
36-130252	FE1-D025	542
36-130252	FE1-D025	743
36-130252	FE1-D025	744
36-130252	FE1-D025	745
36-130269	FE1-D026	543
36-130269	FE1-D026	544
36-130269	FE1-D026	746
36-130337	FE1-D033	176
36-130337	FE1-D033	512
36-130337	FE1-D033	513
36-130337	FE1-D033	730
36-130399	FE1-D039	523
36-130399	FE1-D039	525
36-130399	FE1-D039	526
36-130399	FE1-D039	709
36-130399	FE1-D039	710
36-130412	FE1-D041	538
36-130412	FE1-D041	540
36-130412	FE1-D041	728
36-130429	FE1-D042	539
36-130429	FE1-D042	540
36-130436	FE1-D043	539
36-130436	FE1-D043	540
36-130436	FE1-D043	729
36-130443	FE1-D044	539
36-130443	FE1-D044	540
36-130443	FE1-D044	728
36-130474	FE1-D047	530
36-130474	FE1-D047	531
36-130474	FE1-D047	726
36-130481	FE1-D048	490
36-130481	FE1-D048	491
36-130481	FE1-D048	492
36-130481	FE1-D048	493
36-130481	FE1-D048	494
36-130481	FE1-D048	712
36-130481	FE1-D048	713
36-130481	FE1-D048	714
36-130498	FE1-D049	246
36-130498	FE1-D049	247
36-130504	FE1-D050	617
36-130504	FE1-D050	618
36-130504	FE1-D050	619
36-130504	FE1-D050	620
36-130511	FE1-D051	615
36-130511	FE1-D051	616
36-130528	FE1-D052	614
36-130535	FE1-D053	614
36-130542	FE1-D054	599
36-130559	FE1-D055	599
36-130573	FE1-D057	607
36-130573	FE1-D057	608
36-130580	FE1-D058	608
36-130580	FE1-D058	613
36-130597	FE1-D059	607
36-130597	FE1-D059	608
36-130603	FE1-D060	600
36-130610	FE1-D061	600
36-130627	FE1-D062	366
36-130627	FE1-D062	367
36-130634	FE1-D063	366
36-130634	FE1-D063	367
36-130658	FE1-D065	634
36-130658	FE1-D065	635
36-130665	FE1-D066	782
36-130665	FE1-D066	810
36-130665	FE1-D066	871
36-130672	FE1-D067	81
36-130689	FE1-D068	81
36-130689	FE1-D068	82
36-130719	FE1-D071	85
36-130719	FE1-D071	86
36-130719	FE1-D071	87
36-130719	FE1-D071	91
36-130726	FE1-D072	29
36-130726	FE1-D072	89
36-130733	FE1-D073	29
36-130757	FE1-D075	84
36-130757	FE1-D075	85
36-130757	FE1-D075	86
36-130757	FE1-D075	87
36-130757	FE1-D075	89
36-130757	FE1-D075	90
36-130771	FE1-D077	79
36-130771	FE1-D077	80
36-130771	FE1-D077	83
36-130788	FE1-D078	820
36-130788	FE1-D078	821
36-130795	FE1-D079	820
36-130795	FE1-D079	822
36-130795	FE1-D079	848
36-130801	FE1-D080	820
36-130801	FE1-D080	822
36-130801	FE1-D080	848
36-130818	FE1-D081	633
36-130818	FE1-D081	634
36-130818	FE1-D081	638
36-130818	FE1-D081	649
36-130818	FE1-D081	784
36-130818	FE1-D081	786
36-130818	FE1-D081	854
36-130818	FE1-D081	855
36-130825	FE1-D082	633
36-130825	FE1-D082	638
36-130825	FE1-D082	649
36-130825	FE1-D082	784
36-130825	FE1-D082	786
36-130825	FE1-D082	787
36-130825	FE1-D082	791
36-130825	FE1-D082	854
36-130832	FE1-D083	788
36-130832	FE1-D083	820
36-130832	FE1-D083	822
36-130832	FE1-D083	848
36-130849	FE1-D084	821
36-130849	FE1-D084	822
36-130856	FE1-D085	820
36-130856	FE1-D085	822
36-130870	FE1-D087	822
36-130870	FE1-D087	848
36-130887	FE1-D088	786
36-130894	FE1-D089	786
36-130900	FE1-D090	638
36-130900	FE1-D090	839
36-130900	FE1-D090	840
36-130900	FE1-D090	842
36-130917	FE1-D091	822
36-130917	FE1-D091	848
36-130924	FE1-D092	822
36-130948	FE1-D094	779
36-130948	FE1-D094	838
36-130948	FE1-D094	839
36-130955	FE1-D095	809
36-130962	FE1-D096	77
36-130962	FE1-D096	78
36-130962	FE1-D096	818
36-130962	FE1-D096	819
36-130979	FE1-D097	77
36-130979	FE1-D097	78
36-130979	FE1-D097	82
36-130986	FE1-D098	81
36-130993	FE1-D099	81
36-130993	FE1-D099	82
36-131006	FE1-D100	58
36-131006	FE1-D100	59
36-131006	FE1-D100	88
36-131013	FE1-D101	88
36-131020	FE1-D102	60
36-131020	FE1-D102	89
36-131044	FE1-D104	16
36-131044	FE1-D104	17
36-131068	FE1-D106	781
36-131082	FE1-D108	818
36-131082	FE1-D108	819
36-131105	FE1-D110	781
36-131105	FE1-D110	849
36-131112	FE1-D111	633
36-131112	FE1-D111	634
36-131112	FE1-D111	638
36-131112	FE1-D111	649
36-131112	FE1-D111	784
36-131112	FE1-D111	786
36-131112	FE1-D111	854
36-131129	FE1-D112	60
36-131129	FE1-D112	89
36-131143	FE1-D114	784
36-131143	FE1-D114	854
36-131143	FE1-D114	855
36-131167	FE1-D116	61
36-131167	FE1-D116	63
36-131167	FE1-D116	824
36-131167	FE1-D116	825
36-131167	FE1-D116	826
36-131181	FE1-D118	60
36-131181	FE1-D118	88
36-131181	FE1-D118	89
36-131228	FE1-D122	650
36-131228	FE1-D122	657
36-131228	FE1-D122	788
36-131228	FE1-D122	817
36-131228	FE1-D122	867
36-131280	FE1-D128	63
36-131280	FE1-D128	64
36-131297	FE1-D129	643
36-131297	FE1-D129	650
36-131297	FE1-D129	658
36-131297	FE1-D129	659
36-131297	FE1-D129	668
36-131297	FE1-D129	772
36-131297	FE1-D129	774
36-131297	FE1-D129	776
36-131297	FE1-D129	788
36-131297	FE1-D129	790
36-131297	FE1-D129	791
36-131297	FE1-D129	816
36-131297	FE1-D129	867
36-131358	FE1-D135	29
36-131358	FE1-D135	33
36-133048	FE1-D304	61
36-133048	FE1-D304	63
36-133055	FE1-D305	792
36-133055	FE1-D305	798
36-133055	FE1-D305	799
36-133055	FE1-D305	800
36-133055	FE1-D305	867
36-133055	FE1-D305	869
36-133062	FE1-D306	81
36-133062	FE1-D306	82
36-133093	FE1-D309	84
36-133093	FE1-D309	85
36-133109	FE1-D310	84
36-133109	FE1-D310	85
36-133109	FE1-D310	86
36-133109	FE1-D310	87
36-133116	FE1-D311	85
36-133116	FE1-D311	86
36-133116	FE1-D311	89
36-133123	FE1-D312	85
36-133123	FE1-D312	86
36-133123	FE1-D312	90
36-133130	FE1-D313	87
36-133130	FE1-D313	90
36-133147	FE1-D314	59
36-133147	FE1-D314	60
36-133147	FE1-D314	88
36-133147	FE1-D314	89
36-133161	FE1-D316	106
36-133161	FE1-D316	107
36-133161	FE1-D316	110
36-133161	FE1-D316	113
36-133178	FE1-D317	107
36-133185	FE1-D318	112
36-133208	FE1-D320	114
36-133208	FE1-D320	116
36-133208	FE1-D320	117
36-133208	FE1-D320	118
36-133208	FE1-D320	120
36-133222	FE1-D322	135
36-133253	FE1-D325	139
36-133260	FE1-D326	141
36-133277	FE1-D327	141
36-133284	FE1-D328	148
36-133291	FE1-D329	149
36-133314	FE1-D331	149
36-133321	FE1-D332	246
36-133321	FE1-D332	247
36-133338	FE1-D333	256
36-133338	FE1-D333	282
36-133345	FE1-D334	256
36-133345	FE1-D334	283
36-133352	FE1-D335	256
36-133352	FE1-D335	257
36-133352	FE1-D335	283
36-133369	FE1-D336	257
36-133369	FE1-D336	258
36-133376	FE1-D337	257
36-133376	FE1-D337	258
36-133383	FE1-D338	259
36-133383	FE1-D338	260
36-133383	FE1-D338	261
36-133383	FE1-D338	283
36-133390	FE1-D339	258
36-133390	FE1-D339	259
36-133390	FE1-D339	260
36-133390	FE1-D339	261
36-133390	FE1-D339	283
36-133406	FE1-D340	259
36-133406	FE1-D340	260
36-133406	FE1-D340	261
36-133406	FE1-D340	283
36-133413	FE1-D341	261
36-133413	FE1-D341	262
36-133413	FE1-D341	263
36-133420	FE1-D342	261
36-133420	FE1-D342	262
36-133420	FE1-D342	263
36-133437	FE1-D343	265
36-133437	FE1-D343	267
36-133451	FE1-D345	278
36-133468	FE1-D346	279
36-133468	FE1-D346	301
36-133475	FE1-D347	279
36-133505	FE1-D350	283
36-133529	FE1-D352	259
36-133529	FE1-D352	260
36-133529	FE1-D352	283
36-133550	FE1-D355	284
36-133550	FE1-D355	285
36-133567	FE1-D356	286
36-133574	FE1-D357	286
36-133635	FE1-D363	385
36-133635	FE1-D363	386
36-133635	FE1-D363	387
36-133642	FE1-D364	385
36-133659	FE1-D365	385
36-133659	FE1-D365	388
36-133659	FE1-D365	392
36-133659	FE1-D365	401
36-133666	FE1-D366	385
36-133666	FE1-D366	428
36-133673	FE1-D367	386
36-133673	FE1-D367	400
36-133673	FE1-D367	412
36-133697	FE1-D369	386
36-133703	FE1-D370	386
36-133703	FE1-D370	387
36-133796	FE1-D379	408
36-133796	FE1-D379	409
36-133833	FE1-D383	407
36-133833	FE1-D383	423
36-133840	FE1-D384	424
36-133857	FE1-D385	424
36-133864	FE1-D386	424
36-133918	FE1-D391	179
36-133918	FE1-D391	523
36-133918	FE1-D391	525
36-133918	FE1-D391	526
36-133918	FE1-D391	709
36-133918	FE1-D391	710
36-133918	FE1-D391	711
36-133925	FE1-D392	495
36-133925	FE1-D392	496
36-133925	FE1-D392	497
36-133925	FE1-D392	715
36-133925	FE1-D392	716
36-133925	FE1-D392	718
36-133932	FE1-D393	319
36-133932	FE1-D393	508
36-133932	FE1-D393	725
36-133949	FE1-D394	176
36-133949	FE1-D394	512
36-133949	FE1-D394	730
36-133963	FE1-D396	523
36-133963	FE1-D396	525
36-133963	FE1-D396	526
36-133963	FE1-D396	709
36-133963	FE1-D396	710
36-133963	FE1-D396	711
36-133970	FE1-D397	523
36-133970	FE1-D397	525
36-133970	FE1-D397	526
36-133970	FE1-D397	709
36-133970	FE1-D397	710
36-133994	FE1-D399	530
36-133994	FE1-D399	726

Neue Bestellnummer – Alte Bestellnummer

Neu	Alt	Seite
36-134007	FE1-D400	530
36-134007	FE1-D400	726
36-134014	FE1-D401	531
36-134014	FE1-D401	532
36-134014	FE1-D401	740
36-134021	FE1-D402	531
36-134021	FE1-D402	532
36-134021	FE1-D402	740
36-134038	FE1-D403	531
36-134038	FE1-D403	532
36-134038	FE1-D403	740
36-134045	FE1-D404	531
36-134045	FE1-D404	532
36-134045	FE1-D404	533
36-134045	FE1-D404	740
36-134076	FE1-D407	630
36-134076	FE1-D407	660
36-134076	FE1-D407	672
36-134076	FE1-D407	793
36-134076	FE1-D407	796
36-134076	FE1-D407	803
36-134076	FE1-D407	807
36-134083	FE1-D408	633
36-134083	FE1-D408	635
36-134083	FE1-D408	639
36-134083	FE1-D408	840
36-134083	FE1-D408	841
36-134106	FE1-D410	639
36-134106	FE1-D410	640
36-134106	FE1-D410	840
36-134106	FE1-D410	841
36-134106	FE1-D410	842
36-134113	FE1-D411	643
36-134113	FE1-D411	650
36-134113	FE1-D411	788
36-134113	FE1-D411	816
36-134113	FE1-D411	867
36-134137	FE1-D413	772
36-134151	FE1-D415	76
36-134151	FE1-D415	779
36-134151	FE1-D415	838
36-134175	FE1-D417	781
36-134199	FE1-D419	775
36-134199	FE1-D419	782
36-134243	FE1-D424	782
36-134243	FE1-D424	809
36-134250	FE1-D425	632
36-134250	FE1-D425	633
36-134250	FE1-D425	776
36-134250	FE1-D425	815
36-134267	FE1-D426	815
36-134281	FE1-D428	817
36-134281	FE1-D428	819
36-134298	FE1-D429	77
36-134298	FE1-D429	818
36-134298	FE1-D429	819
36-134298	FE1-D429	846
36-134298	FE1-D429	847
36-134311	FE1-D431	818
36-134311	FE1-D431	819
36-134335	FE1-D433	429
36-134397	FE1-D439	77
36-134397	FE1-D439	82
36-134397	FE1-D439	818
36-134397	FE1-D439	819
36-134397	FE1-D439	846
36-134410	FE1-D441	824
36-134427	FE1-D442	824
36-134465	FE1-D446	860
36-134465	FE1-D446	861
36-134472	FE1-D447	861
36-134489	FE1-D448	531
36-134489	FE1-D448	532
36-134489	FE1-D448	533
36-134489	FE1-D448	740
36-134496	FE1-D449	385
36-134502	FE1-D450	286
36-134502	FE1-D450	288
36-134519	FE1-D451	387
36-134519	FE1-D451	406
36-134519	FE1-D451	412
36-134526	FE1-D452	413
36-134526	FE1-D452	416
36-147694	FE1-E769	16
36-147700	FE1-E770	16
36-147717	FE1-E771	16
36-147762	FE1-E776	18
36-147779	FE1-E777	22
36-147786	FE1-E778	18
36-147786	FE1-E778	19
36-147786	FE1-E778	22
36-147793	FE1-E779	18
36-147793	FE1-E779	19
36-147793	FE1-E779	22
36-147793	FE1-E779	23
36-147854	FE1-E785	36
36-147861	FE1-E786	36
36-147861	FE1-E786	37
36-147878	FE1-E787	36
36-147878	FE1-E787	37
36-147885	FE1-E788	37
36-147885	FE1-E788	39
36-147885	FE1-E788	40
36-147885	FE1-E788	44
36-147885	FE1-E788	45
36-147885	FE1-E788	46
36-147892	FE1-E789	36
36-147892	FE1-E789	37
36-147892	FE1-E789	38
36-147892	FE1-E789	39
36-147892	FE1-E789	40
36-147892	FE1-E789	41
36-147892	FE1-E789	44
36-147892	FE1-E789	45
36-147892	FE1-E789	46
36-147908	FE1-E790	39
36-147908	FE1-E790	40
36-147908	FE1-E790	41
36-147908	FE1-E790	45
36-147908	FE1-E790	46
36-147908	FE1-E790	48
36-147908	FE1-E790	49
36-147908	FE1-E790	50
36-147915	FE1-E791	36
36-147915	FE1-E791	40
36-147915	FE1-E791	45
36-147915	FE1-E791	46
36-147915	FE1-E791	48
36-147915	FE1-E791	49
36-147915	FE1-E791	50
36-147977	FE1-E797	36
36-147984	FE1-E798	36
36-147984	FE1-E798	37
36-147991	FE1-E799	36
36-147991	FE1-E799	37
36-147991	FE1-E799	38
36-148004	FE1-E800	37
36-148004	FE1-E800	39
36-148004	FE1-E800	40
36-148004	FE1-E800	44
36-148004	FE1-E800	45
36-148004	FE1-E800	46
36-148011	FE1-E801	36
36-148011	FE1-E801	37
36-148011	FE1-E801	38
36-148011	FE1-E801	39
36-148011	FE1-E801	40
36-148011	FE1-E801	41
36-148011	FE1-E801	44
36-148011	FE1-E801	45
36-148011	FE1-E801	46
36-148028	FE1-E802	39
36-148028	FE1-E802	40
36-148028	FE1-E802	48
36-148028	FE1-E802	49
36-148028	FE1-E802	50
36-148035	FE1-E803	40
36-148035	FE1-E803	42
36-148035	FE1-E803	43
36-148066	FE1-E806	265
36-148066	FE1-E806	266
36-148066	FE1-E806	267
36-148073	FE1-E807	476
36-148073	FE1-E807	612
36-148080	FE1-E808	476
36-148080	FE1-E808	601
36-148080	FE1-E808	612
36-148134	FE1-E813	793
36-148158	FE1-E815	662
36-148158	FE1-E815	796
36-148158	FE1-E815	801
36-148158	FE1-E815	802
36-148158	FE1-E815	807
36-148158	FE1-E815	811
36-148158	FE1-E815	812
36-148240	FE1-E824	780
36-148240	FE1-E824	796
36-148240	FE1-E824	853
36-148257	FE1-E825	853
36-148257	FE1-E825	854
36-148257	FE1-E825	874
36-148264	FE1-E826	40
36-148264	FE1-E826	41
36-148264	FE1-E826	43
36-148264	FE1-E826	48
36-148264	FE1-E826	49
36-148264	FE1-E826	50
36-153855	FE1-F385	136
36-153855	FE1-F385	139
36-153886	FE1-F388	136
36-153886	FE1-F388	138
36-153893	FE1-F389	105
36-153923	FE1-F392	139
36-153930	FE1-F393	133
36-153930	FE1-F393	146
36-153930	FE1-F393	148
36-153947	FE1-F394	149
36-153947	FE1-F394	150
36-153954	FE1-F395	141
36-153961	FE1-F396	146
36-153978	FE1-F397	148
36-154029	FE1-F402	386
36-154029	FE1-F402	387
36-154036	FE1-F403	387
36-154050	FE1-F405	425
36-154067	FE1-F406	425
36-154104	FE1-F410	387
36-154104	FE1-F410	388
36-154104	FE1-F410	400
36-154104	FE1-F410	401
36-154135	FE1-F413	417
36-154142	FE1-F414	416
36-154142	FE1-F414	417
36-154159	FE1-F415	417
36-154197	FE1-F419	432
36-154203	FE1-F420	432
36-154210	FE1-F421	432
36-154227	FE1-F422	424
36-154234	FE1-F423	432
36-154241	FE1-F424	408
36-154241	FE1-F424	409
36-154289	FE1-F428	264
36-154289	FE1-F428	266
36-154296	FE1-F429	268
36-154302	FE1-F430	268
36-154302	FE1-F430	269
36-154319	FE1-F431	285
36-154326	FE1-F432	268
36-154326	FE1-F432	269
36-154340	FE1-F434	264
36-154357	FE1-F435	269
36-154364	FE1-F436	285
36-154388	FE1-F438	285
36-154432	FE1-F443	265
36-154432	FE1-F443	267
36-154432	FE1-F443	284
36-154449	FE1-F444	284
36-154456	FE1-F445	269
36-154487	FE1-F448	495
36-154487	FE1-F448	497
36-154487	FE1-F448	498
36-154487	FE1-F448	500
36-154487	FE1-F448	716
36-154487	FE1-F448	717
36-154487	FE1-F448	718
36-154531	FE1-F453	510
36-154531	FE1-F453	511
36-154531	FE1-F453	512
36-154531	FE1-F453	738
36-154654	FE1-F465	206
36-154654	FE1-F465	553
36-154654	FE1-F465	554
36-154654	FE1-F465	558
36-154661	FE1-F466	206
36-154661	FE1-F466	554
36-154661	FE1-F466	556
36-154661	FE1-F466	558
36-154678	FE1-F467	557
36-154678	FE1-F467	558
36-154692	FE1-F469	233
36-154692	FE1-F469	648
36-154708	FE1-F470	245
36-154760	FE1-F476	754
36-154760	FE1-F476	755
36-154784	FE1-F478	754
36-154784	FE1-F478	755
36-154791	FE1-F479	764
36-154814	FE1-F481	326
36-154814	FE1-F481	327
36-154821	FE1-F482	380
36-154845	FE1-F484	457
36-154852	FE1-F485	457
36-154876	FE1-F487	478
36-154876	FE1-F487	479
36-154906	FE1-F490	479
36-154951	FE1-F495	216
36-154951	FE1-F495	218
36-154951	FE1-F495	219
36-154968	FE1-F496	216
36-154968	FE1-F496	218
36-154968	FE1-F496	219
36-154999	FE1-F499	82
36-155002	FE1-F500	78
36-155002	FE1-F500	80
36-155002	FE1-F500	83
36-155019	FE1-F501	79
36-155019	FE1-F501	80
36-155019	FE1-F501	83
36-155071	FE1-F507	82
36-155088	FE1-F508	819
36-155095	FE1-F509	781
36-155095	FE1-F509	782
36-155095	FE1-F509	848
36-155095	FE1-F509	849
36-155101	FE1-F510	659
36-155101	FE1-F510	668
36-155101	FE1-F510	774
36-155101	FE1-F510	790
36-155101	FE1-F510	791
36-155125	FE1-F512	858
36-155125	FE1-F512	859
36-159055	FE1-F905	263
36-159062	FE1-F906	265
36-159123	FE1-F912	257
36-159192	FE1-F919	287
36-159208	FE1-F920	276
36-159260	FE1-F926	264
36-159345	FE1-F934	256
36-159345	FE1-F934	282
36-159369	FE1-F936	385
36-159383	FE1-F938	385
36-159413	FE1-F941	432
36-159451	FE1-F945	386
36-159451	FE1-F945	387
36-159505	FE1-F950	427
36-159529	FE1-F952	427
36-159543	FE1-F954	427
36-159550	FE1-F955	427
36-159574	FE1-F957	387
36-159581	FE1-F958	387
36-159598	FE1-F959	387
36-159604	FE1-F960	386
36-159604	FE1-F960	387
36-159611	FE1-F961	386
36-159642	FE1-F964	146
36-159659	FE1-F965	146
36-159710	FE1-F971	102
36-159710	FE1-F971	103
36-159741	FE1-F974	103
36-159819	FE1-F981	102
36-159819	FE1-F981	103
36-159826	FE1-F982	133
36-159826	FE1-F982	146
36-159895	FE1-F989	373
36-159901	FE1-F990	373
36-159901	FE1-F990	374
36-159932	FE1-F993	373
36-159949	FE1-F994	373
36-159949	FE1-F994	374
36-159987	FE1-F998	627
36-159987	FE1-F998	628
36-160051	FE1-G005	9
36-160099	FE1-G009	9
36-160150	FE1-G015	214
36-160150	FE1-G015	215
36-160150	FE1-G015	354
36-160150	FE1-G015	364
36-160150	FE1-G015	607
36-160150	FE1-G015	612
36-160167	FE1-G016	476
36-160167	FE1-G016	601
36-160174	FE1-G017	214
36-160174	FE1-G017	215
36-160174	FE1-G017	354
36-160174	FE1-G017	607
36-160181	FE1-G018	214
36-160181	FE1-G018	364
36-160181	FE1-G018	606
36-160204	FE1-G020	124
36-160211	FE1-G021	599
36-160228	FE1-G022	124
36-160235	FE1-G023	128
36-160235	FE1-G023	129
36-160242	FE1-G024	84
36-160273	FE1-G027	84
36-160303	FE1-G030	814
36-160396	FE1-G039	70
36-160396	FE1-G039	71
36-160402	FE1-G040	70
36-160402	FE1-G040	71
36-160419	FE1-G041	128
36-160433	FE1-G043	214
36-160433	FE1-G043	215
36-160433	FE1-G043	354
36-160433	FE1-G043	364
36-160433	FE1-G043	606
36-160563	FE1-G056	778
36-160570	FE1-G057	358
36-160587	FE1-G058	85
36-160587	FE1-G058	86
36-160587	FE1-G058	90
36-160594	FE1-G059	86
36-160594	FE1-G059	87
36-160617	FE1-G061	85
36-160617	FE1-G061	87
36-160624	FE1-G062	358
36-160631	FE1-G063	815
36-160648	FE1-G064	228
36-160686	FE1-G068	228
36-160716	FE1-G071	636
36-160716	FE1-G071	640
36-160716	FE1-G071	641
36-160716	FE1-G071	780
36-160716	FE1-G071	843
36-160716	FE1-G071	844
36-160792	FE1-G079	623
36-160815	FE1-G081	218
36-160822	FE1-G082	218
36-160884	FE1-G088	366
36-161003	FE1-G100	196
36-161096	FE1-G109	366
36-161157	FE1-G115	538
36-161157	FE1-G115	540
36-161317	FE1-G131	98
36-161317	FE1-G131	126
36-161324	FE1-G132	122
36-161324	FE1-G132	128
36-161331	FE1-G133	95
36-161331	FE1-G133	99
36-161331	FE1-G133	121
36-161331	FE1-G133	122
36-161355	FE1-G135	95
36-161355	FE1-G135	96
36-161355	FE1-G135	97
36-161355	FE1-G135	99
36-161355	FE1-G135	121
36-161355	FE1-G135	122
36-161355	FE1-G135	126
36-161379	FE1-G137	95
36-161379	FE1-G137	96
36-161379	FE1-G137	97
36-161379	FE1-G137	99
36-161379	FE1-G137	121
36-161379	FE1-G137	126
36-161393	FE1-G139	95
36-161393	FE1-G139	96
36-161393	FE1-G139	97
36-161393	FE1-G139	98
36-161393	FE1-G139	126
36-161409	FE1-G140	142
36-161409	FE1-G140	143
36-161416	FE1-G141	180
36-161416	FE1-G141	523
36-161416	FE1-G141	525
36-161416	FE1-G141	709
36-161447	FE1-G144	176
36-161447	FE1-G144	318
36-161447	FE1-G144	512
36-161447	FE1-G144	730
36-161485	FE1-G148	142
36-161485	FE1-G148	143
36-161539	FE1-G153	181
36-161539	FE1-G153	182
36-161539	FE1-G153	489
36-161553	FE1-G155	452
36-161560	FE1-G156	181
36-161560	FE1-G156	182
36-161560	FE1-G156	489
36-161614	FE1-G161	692
36-161614	FE1-G161	693
36-161638	FE1-G163	692
36-161638	FE1-G163	693
36-161652	FE1-G165	703
36-161690	FE1-G169	478
36-161720	FE1-G172	478
36-161720	FE1-G172	479
36-161843	FE1-G184	450
36-161980	FE1-G198	450
36-161997	FE1-G199	450
36-162017	FE1-G201	148
36-162055	FE1-G205	148
36-162451	FE1-G245	543
36-162451	FE1-G245	544
36-162451	FE1-G245	746
36-162468	FE1-G246	541
36-162468	FE1-G246	542
36-162468	FE1-G246	544
36-162468	FE1-G246	743
36-162468	FE1-G246	744
36-162468	FE1-G246	745
36-162567	FE1-G256	521
36-162574	FE1-G257	174
36-162574	FE1-G257	340
36-162574	FE1-G257	521
36-162574	FE1-G257	727
36-162574	FE1-G257	729
36-162642	FE1-G264	319
36-162642	FE1-G264	508
36-162642	FE1-G264	725
36-162680	FE1-G268	488
36-162680	FE1-G268	528
36-162871	FE1-G287	270
36-162895	FE1-G289	280
36-162895	FE1-G289	281
36-162901	FE1-G290	279
36-162901	FE1-G290	280
36-162963	FE1-G296	263
36-163014	FE1-G301	4
36-163045	FE1-G304	112
36-163045	FE1-G304	113
36-163113	FE1-G311	754
36-163144	FE1-G314	754
36-163144	FE1-G314	755
36-163151	FE1-G315	765
36-163151	FE1-G315	766
36-163212	FE1-G321	762
36-163212	FE1-G321	763
36-163274	FE1-G327	657
36-163281	FE1-G328	657
36-163298	FE1-G329	657

Neue Bestellnummer – Alte Bestellnummer

Neu	Alt	Seite
36-163304	FE1-G330	657
36-163342	FE1-G334	623
36-163359	FE1-G335	623
36-163595	FE1-G359	482
36-163595	FE1-G359	483
36-163595	FE1-G359	484
36-163601	FE1-G360	479
36-163632	FE1-G363	479
36-163656	*FE1-G365*	*474*
36-163663	*FE1-G366*	*474*
36-163670	*FE1-G367*	*474*
36-163700	FE1-G370	474
36-163717	FE1-G371	474
36-163731	FE1-G373	417
36-163793	FE1-G379	391
36-163816	FE1-G381	388
36-163823	FE1-G382	380
36-163854	FE1-G385	327
36-163854	FE1-G385	328
36-163878	FE1-G387	326
36-163878	FE1-G387	327
36-163878	FE1-G387	623
36-163991	FE1-G399	268
36-163991	FE1-G399	269
36-164011	FE1-G401	264
36-164127	FE1-G412	242
36-164134	FE1-G413	242
36-164141	FE1-G414	228
36-164158	FE1-G415	228
36-164158	FE1-G415	242
36-164165	FE1-G416	219
36-164172	FE1-G417	219
36-164189	FE1-G418	219
36-164196	FE1-G419	197
36-164196	FE1-G419	198
36-164202	FE1-G420	196
36-164202	FE1-G420	197
36-164264	FE1-G426	154
36-164271	FE1-G427	154
36-164288	FE1-G428	154
36-164301	*FE1-G430*	*765*
36-164301	*FE1-G430*	*766*
36-164301	*FE1-G430*	*769*
36-164318	FE1-G431	219
36-164318	FE1-G431	523
36-164318	FE1-G431	525
36-164318	FE1-G431	526
36-164318	FE1-G431	709
36-164318	FE1-G431	711
36-164332	*FE1-G433*	*508*
36-164332	*FE1-G433*	*509*
36-164332	*FE1-G433*	*534*
36-165599	FE1-G559	430
36-165599	FE1-G559	431
36-166640	FE1-G664	430
36-166640	FE1-G664	431
36-171835	*FE1-H183*	*395*
36-171859	FE1-H185	395
36-171859	FE1-H185	396
36-171859	FE1-H185	397
36-171873	FE1-H187	395
36-171873	FE1-H187	398
36-171897	FE1-H189	395
36-171897	FE1-H189	396
36-171897	FE1-H189	398
36-171910	FE1-H191	565
36-171910	FE1-H191	566
36-171910	FE1-H191	567
36-171927	FE1-H192	565
36-171927	FE1-H192	566
36-171927	FE1-H192	567
36-171958	FE1-H195	275
36-171989	FE1-H198	393
36-171989	FE1-H198	394
36-171989	FE1-H198	415
36-171989	FE1-H198	428
36-171989	FE1-H198	429
36-172061	FE1-H206	382
36-172078	FE1-H207	382
36-172078	FE1-H207	383
36-172085	FE1-H208	381
36-172085	FE1-H208	382
36-172085	FE1-H208	383
36-172092	FE1-H209	382
36-172092	FE1-H209	383
36-172153	*FE1-H215*	*271*
36-172160	*FE1-H216*	*271*
36-172160	*FE1-H216*	*272*
36-172214	FE1-H221	273
36-172238	FE1-H223	560
36-172238	FE1-H223	561
36-172245	FE1-H224	560
36-172245	FE1-H224	562
36-172276	FE1-H227	561
36-172283	*FE1-H228*	*396*
36-172283	*FE1-H228*	*397*
36-172382	*FE1-H238*	*398*
36-174041	FE1-H404	152
36-191536		246
36-191598		46
36-191598		50
36-195428		3
36-195428		4
36-195428		5
36-195428		6
36-195428		7
36-195428		11
36-195435		3
36-195435		11
36-195442		3
36-195442		11
36-195596		2
36-195619		4
36-195619		11
36-195640		5
36-195640		6
36-195657		5
36-195657		6
36-195664		5
36-195664		6
36-195671		5
36-195671		7
36-195688		5
36-195688		7
36-195718		6
36-195718		7
36-195749		6
36-195749		7
36-195756		5
36-195756		7
36-195763		70
36-195770		70
36-195794		80
36-195848		29
36-195848		828
36-195893		*74*
36-195909		72
36-195909		73
36-195909		74
36-195916		73
36-195916		74
36-195923		73
36-195923		74
36-195930		73
36-195930		74
36-195947		72
36-195947		74
36-195978		73
36-195978		74
36-195985		72
36-195985		73
36-195992		73
36-195992		74
36-196029		72
36-196029		74
36-196036		73
36-196036		74
36-196043		*17*
36-196043		*73*
36-196043		*74*
36-196050		73
36-196050		74
36-196067		74
36-196098		7
36-196098		8
36-196814		434
36-196814		435
36-196814		449
36-197484	FE1-G207	150
36-197491	FE1-G203	150
36-197507		194
36-197507		209
36-197620		293
36-197620		294
36-197620		296
36-197941		490
36-197941		491
36-197941		492
36-197941		493
36-197941		712
36-197941		713
36-197941		714
36-197965		840
36-197965		841
36-197965		842
36-197972		215
36-197972		612
36-197989		215
36-197989		612
36-197996		215
36-197996		612
36-198054		475
36-198078		486
36-198078		553
36-198078		621
36-198085		475
36-198092		475
36-198108		475
36-198122		475
36-198139		603
36-198153		192
36-198153		193
36-198153		195
36-198153		577
36-198184		192
36-198184		193
36-198184		194
36-198184		195
36-198184		577
36-198191		193
36-198191		195
36-198207		696
36-198207		697
36-198207		698
36-198221		192
36-198221		193
36-198221		194
36-198221		195
36-198221		209
36-198245		208
36-198245		559
36-198252		193
36-198252		195
36-198269		195
36-198269		208
36-198276		192
36-198276		194
36-198313		474
36-198320		605
36-198337		473
36-198337		603
36-198344		757
36-198351		395
36-198368		193
36-198368		577
36-198375		415
36-198375		416
36-198658		635
36-199358		596
36-199358		852
36-199365		596
36-199365		852
36-199372		596
36-199372		852
36-199389		596
36-199389		852
36-199419		603
36-199426		603
36-199433		603
36-199488		486
36-199488		553
36-199488		621
36-199532		645
36-199549		645
36-199556		670
36-199556		671
36-199556		832
36-199556		833
36-199563		832
36-199563		833
36-199570		662
36-199594		660
36-199594		662
36-199594		672
36-199594		798
36-199594		801
36-199594		802
36-199594		803
36-199594		811
36-199600		660
36-199600		662
36-199600		799
36-199600		800
36-199600		849
36-199617		662
36-199624		18
36-199624		22
36-199624		630
36-199624		631
36-199624		798
36-199624		799
36-199624		849
36-199631		630
36-199631		631
36-199648		660
36-199655		662
36-199662		670
36-199662		671
36-199662		832
36-199662		833
36-199662		851
36-199679		671
36-199679		833
36-199686		248
36-199686		249
36-199693		277
36-199709		248
36-199709		249
36-199716		199
36-199716		200
36-199723		199
36-199723		200
36-199723		201
36-199730		199
36-199730		200
36-199730		201
36-199747		199
36-199747		200
36-199754		199
36-199754		200
36-199761		199
36-199761		200
36-199785		199
36-199785		200
36-199785		201
36-199808		199
36-199808		200
36-199808		201
36-199815		670
36-199815		832
36-199815		833
36-199822		67
36-199839		670
36-199839		671
36-199839		832
36-199839		833
36-199846		670
36-199846		832
36-199846		851
36-199853		529
36-199853		736
36-199860		181
36-199860		529
36-199860		736
36-199877		67
36-199884		668
36-199891		231
36-199891		232
36-199907		331
36-199914		609
36-199921		225
36-199921		227
36-199938		472
36-199945		704
36-199952		471
36-199969		323
36-199976		481
36-199983		705
36-199990		704
36-200009		277
36-200016		225
36-200016		226
36-200016		227
36-200023		231
36-200023		232
36-200030		231
36-200030		232
36-200047		*695*
36-200054		696
36-200054		697
36-200061		696
36-200078		480
36-200078		481
36-200085		697
36-200085		702
36-200092		331
36-200108	FE1-H190	655
36-200108	FE1-H190	656
36-200108	FE1-H190	780
36-200108	FE1-H190	781
36-200146		704
36-200153		704
36-200160		705
36-200184		331
36-200191		328
36-200191		329
36-200207		696
36-200238		696
36-200238		697
36-200245		705
36-200252		328
36-200252		329
36-200276		225
36-200276		226
36-200283		480
36-200283		481
36-200306		471
36-200306		472
36-200313		*695*
36-200337		*695*
36-200344		*695*
36-200351		697
36-200375		698
36-200382		698
36-200399		705
36-200429		*224*
36-200436		*224*
36-200443		*695*
36-200450		471
36-200481		704
36-200498		331
36-200504		330
36-200511		481
36-200528		481
36-200542		*458*
36-200542		*598*
36-200559		704
36-200566		472
36-200573		470
36-200580		193
36-200580		195
36-200580		208
36-200580		209
36-200580		577
36-200597		*695*
36-200610		248
36-200610		249
36-200610		277
36-200627		470
36-200627		471
36-200634		248
36-200634		277
36-200641		225
36-200641		226
36-200641		227
36-200658		470
36-200658		471
36-200658		472
36-200672		696
36-200672		697
36-200689		698
36-200702		472
36-200726		330
36-200740		169
36-200740		180
36-200740		216
36-200764		196
36-200764		555
36-200764		686
36-200788		196
36-200788		555
36-200788		687
36-200795		196
36-200795		555
36-200795		686
36-200795		687
36-200818		430
36-200818		431
36-200825		636
36-200825		842
36-200849		657
36-200849		658
36-200856		358
36-200863		358
36-200870		*682*
36-200870		*683*
36-200887		368
36-200887		369
36-200894		370
36-200900		*370*
36-200917		468
36-200917		470
36-200917		471
36-200924		458
36-200924		459
36-200931		461
36-200931		462
36-200948		684
36-200955		169
36-200955		180
36-200962		29
36-200979		368
36-200979		369
36-200986		*682*
36-200986		*683*
36-200993		290
36-200993		292
36-201006		234
36-201013		234
36-201020		602
36-201037		613
36-201044		767
36-201051		357
36-201068		229
36-201068		230
36-201075		760
36-201082		757
36-201082		760
36-201099		760
36-201105		761
36-201112		259
36-201112		261
36-201112		263
36-201129		259
36-201129		267
36-201136		261
36-201136		263
36-201136		264
36-201143		290
36-201150		290

Neue Bestellnummer – Alte Bestellnummer

Neu	Alt	Seite
36-201150		291
36-201174		290
36-201174		291
36-201181		296
36-201204		293
36-201204		294
36-201211		470
36-201211		471
36-201228		*474*
36-201235		704
36-201242		684
36-201259		680
36-201266		293
36-201266		294
36-201266		296
36-201280		293
36-201280		294
36-201327		291
36-201334		291
36-201341		290
36-201341		291
36-201358		70
36-201365		72
36-201365		73
36-201365		74
36-201372		73
36-201372		74
36-201372		784
36-201372		786
36-201372		787
36-201372		792
36-201372		817
36-201389		610
36-201396		227
36-201402		242
36-201402		244
36-201419		471
36-201426		471
36-201433		470
36-201440		602
36-201457		236
36-201457		237
36-201464		*370*
36-201471		*460*
36-201488		683
36-201488		684
36-201495		605
36-201501		243
36-201501		244
36-201518		237
36-201525		242
36-201525		244
36-201532		236
36-201549		237
36-201556		464
36-201563		231
36-201563		357
36-201570		237
36-201587		243
36-201587		244
36-201594		243
36-201594		244
36-201600		243
36-201600		244
36-201617		434
36-201624		236
36-201624		237
36-201624		874
36-201631		368
36-201631		369
36-201648		242
36-201648		244
36-201655		236
36-201655		237
36-201655		874
36-201662		531
36-201679		470
36-201679		471
36-201686		231
36-201686		357
36-201693		236
36-201693		237
36-201693		874
36-201709		431
36-201723		238
36-201747		330
36-201761		762
36-201785		612
36-201792		*245*
36-201808		*245*
36-201815		290
36-201815		291
36-201846		237
36-201853		430
36-201860		656
36-201860		657
36-201877		464
36-201884		635
36-201884		636
36-201884		841
36-201884		842
36-201907		632
36-201914		656
36-201938		*656*
36-201945	FE1-F452	530
36-201945	FE1-F452	531
36-201945	FE1-F452	532
36-202126		429
36-202133		529
36-202133		736
36-202140		181
36-202140		529
36-202140		736
36-202164		206
36-202164		553
36-202171		553
36-202201		554
36-202249		199
36-202249		200
36-202287		671
36-202287		853
36-202287		854
36-202287		874
36-202676		698
36-202690	*FE1-G323*	*764*
36-202751	FE1-G099	562
36-202799	*FE1-F948*	*427*
36-202843		234
36-202850		431
36-202867	FE1-H219	383
36-202874	FE1-H220	383
36-202911		574
36-202928		570
36-202928		571
36-202935		602
36-203109		840
36-203109		841
36-203109		842
36-203123		841
36-203123		842
36-203130		643
36-203130		776
36-203130		841
36-203130		842
36-203147		66
36-203147		67
36-203154		66
36-203154		67
36-203161		66
36-203178		66
36-203178		67
36-203185		66
36-203192		66
36-203192		67
36-203208		66
36-203208		67
36-203215		66
36-203215		67
36-203239		231
36-203239		232
36-203246		231
36-203246		232
36-203253		232
36-203260	FE1-F911	258
36-203260	FE1-F911	259
36-203277	FE1-F913	258
36-203277	FE1-F913	259
36-203277	FE1-F913	261
36-203284		609
36-203284		610
36-203291		609
36-203291		610
36-203307		609
36-203307		610
36-203314		609
36-203321		610
36-203987		704
36-204649		705
36-204823		698
36-207275		44
36-207275		45
36-207275		46
36-207275		48
36-207275		49
36-207275		50
36-208913		217
36-209590		509
36-209644		238
36-209682		500
36-209682		501
36-209682		502
36-209682		503
36-209682		504
36-209705		321
36-209705		541
36-209705		542
36-209705		544
36-209705		550
36-209705		744
36-209705		746
36-209705		752
36-209712		802
36-209712		807
36-209712		811
36-209712		812
36-209736		495
36-209736		496
36-209736		497
36-209743		500
36-209743		502
36-209743		504
36-210213		516
36-210312		516
36-210329		516
36-210350		504
36-211074		495
36-211074		496
36-211074		497
36-211272		*570*
36-211272		*571*
36-211340		793
36-211340		867
36-211340		869
36-211371		204
36-211371		246
36-211401		574
36-211593		605
36-211968		195
36-212484		194
36-212484		195
36-212491		195
36-212514		192
36-212514		193
36-212514		194
36-212514		553
36-212538		193
36-212545		194
36-212545		577
36-212552		193
36-212552		208
36-212552		577
36-212569		192
36-212569		194
36-212583		473
36-212583		603
36-212590		480
36-212590		481
36-212606		459
36-212613		37
36-212613		38
36-212613		46
36-212613		50
36-212620		46
36-212620		50
36-212637		204
36-212705		368
36-212705		369
36-212712		368
36-212712		369
36-212910		333
36-213016		613
36-213023		613
36-213030		613
36-213177		466
36-213184		466
36-213184		467
36-213191		466
36-213207		457
36-213207		466
36-213207		467
36-213214		466
36-213214		467
36-213221		466
36-213238		466
36-213238		467
36-213245		613
36-213252		467
36-213269		472
36-213276		472
36-213290		471
36-213290		472
36-213306		471
36-213450		323
36-213450		324
36-213467		323
36-213474		323
36-213474		324
36-213542		481
36-213559		481
36-213566		481
36-213672		516
36-213931		657
36-213931		776
36-213962		657
36-213962		776
36-214334		236
36-214334		237
36-214334		874
36-214426		570
36-214440		384
36-214457		375
36-214457		376
36-214464		375
36-214464		376
36-214471		375
36-214471		376
36-214501		266
36-214518		266
36-214525		696
36-214532		696
36-214549		266
36-214556		696
36-214563		696
36-214570		696
36-214594		376
36-214792		757
36-214792		760
36-214808		463
36-214815		333
36-214839		*459*
36-214853		480
36-214853		481
36-214860		324
36-214884		328
36-214891		*370*
36-214907		370
36-214907		371
36-214914		371
36-214921		370
36-214921		371
36-214938		366
36-214945		325
36-214952		325
36-214990		376
36-215003		378
36-215010		220
36-215027		*378*
36-215034		463
36-215041		462
36-215041		463
36-215058		509
36-215058		537
36-215058		538
36-215065		229
36-215096		328
36-215102		375
36-215119		375
36-215119		376
36-215126		378
36-215133		484
36-215140		379
36-215171		486
36-215188		324
36-215195		182
36-215201		480
36-215201		481
36-215218		470
36-215218		471
36-215249		181
36-215249		185
36-215256		181
36-215256		185
36-215270		169
36-215270		180
36-215287		487
36-215300		180
36-215324		331
36-215331		571
36-215348		265
36-215348		267
36-215386		235
36-215393		235
36-215423		235
36-215423		236
36-215430		235
36-215447		235
36-215447		236
36-215515		577
36-215522		556
36-215522		559
36-215539		559
36-215546		194
36-215638		470
36-215638		471
36-215669		470
36-215669		471
36-215744		685
36-215751		685
36-215768		685
36-215775		685
36-215782		685
36-215898		331
36-215911		465
36-215959		*460*
36-215966		379
36-216093		379
36-216109		379
36-216116		379
36-216123		379
36-216130		330
36-216147		459
36-216147		674
36-216154		459
36-216154		674
36-216161		459
36-216178		366
36-216192		552
36-216215		366
36-216222		366
36-216239		459
36-216246		598
36-216260		*458*
36-216260		*461*
36-216260		*462*
36-216284		485
36-216291		486
36-216307		485
36-216321		485
36-216321		486
36-216338		244
36-216345		244
36-216369		480
36-216376		480
36-216468		329
36-216581		180
36-216581		216
36-216604		180
36-216604		182
36-216604		217
36-216611		180
36-216635		181
36-216635		182
36-216642		180
36-216659		181
36-216659		182
36-216666		182
36-216673		182
36-216680		182
36-216697		182
36-216703		703
36-216710		703
36-216727		703
36-216741		378
36-216758		378
36-216765		378
36-216789		*379*
36-216796		378
36-216802		378
36-216819		378
36-216833		*379*
36-216901		207
36-216901		209
36-216901		562
36-216901		563
36-217069		232
36-217076		233
36-217083		232
36-217083		233
36-217205		605
36-217212		605
36-217229		473
36-217229		603
36-217236		473
36-217236		603
36-217328		324
36-217335		324
36-217366		473
36-217366		603
36-217373		473
36-217373		603
36-217397		331
36-217403		331
36-217410		332
36-217427		332
36-217434		331
36-217434		332
36-217533		202
36-217533		246
36-217533		574
36-217540		202
36-217540		574
36-217564		202
36-217564		246
36-217564		357
36-217564		574
36-217571		202
36-217571		246
36-217571		357
36-217571		574
36-217939		238
36-218080		758
36-218080		759
36-218080		767
36-218097		754
36-218097		755
36-218110		462
36-218127		767
36-218165		759
36-218165		767
36-218219		758

Neue Bestellnummer – Alte Bestellnummer

Neu	Alt	Seite
36-218226		465
36-218295		759
36-218301		760
36-218318		762
36-218547		516
36-218547		517
36-218554		695
36-218554		696
36-218585		2
36-218585		3
36-218776		516
36-218776		517
36-218783		517
36-218783		518
36-218790		517
36-218806		516
36-218806		517
36-218813		516
36-218820		516
36-218820		517
36-218844		769
36-218950		570
36-218950		571
36-218967		570
36-219001		465
36-219018		465
36-219025		465
36-219056		375
36-219056		376
36-219063		375
36-219063		376
36-219162		229
36-219179		229
36-219193		375
36-219193		376
36-219209		375
36-219209		376
36-219230		484
36-219247		484
36-219254		484
36-219261		509
36-219261		538
36-219278		537
36-219278		538
36-219285		487
36-219285		488
36-219292		755
36-219322		462
36-219339		378
36-219346		220
36-219377		*683*
36-219421		*682*
36-219452		680
36-219476		*460*
36-219506		231
36-219506		357
36-219513		762
36-219520		762
36-219544		464
36-219636		289
36-219643		289
36-219650		509
36-219650		538
36-219667		574
36-219667		575
36-219681		571
36-219681		572
36-219711		571
36-219711		572
36-219735		572
36-219742		678
36-219742		680
36-219759		678
36-219759		680
36-219773		220
36-219773		678
36-219841		696
36-219858		468
36-219865		468
36-219872		220
36-219872		678
36-220144		570
36-220601		550
36-221158		220
36-221165		220
36-222209		204
36-222209		205
36-222209		241
36-222209		576
36-222216		204
36-222223		211
36-222223		212
36-222223		579
36-222223		580
36-222285		204
36-222285		241
36-222292		*217*
36-222377		518
36-222384		518
36-222445		603
36-223046		461
36-223053		375
36-223053		376
36-223060		375
36-223060		376
36-224043		425
36-224043		426
36-224067		314
36-224067		495
36-224067		496
36-224067		497
36-224067		498
36-224067		715
36-224067		716
36-224067		717
36-224067		719
36-224098		180
36-224098		217
36-225378		357
36-225859		140
36-225866		135
36-225873		405
36-225873		406
36-225873		409
36-225880		405
36-225880		406
36-225880		409
36-225880		410
36-225880		411
36-225897		405
36-225897		410
36-225927		389
36-225927		412
36-225927		413
36-225927		414
36-225958		408
36-225958		409
36-225965		58
36-225965		88
36-225965		89
36-225972		822
36-225989		76
36-225989		779
36-225989		838
36-225989		839
36-225996		405
36-225996		409
36-225996		410
36-225996		411
36-226009		405
36-226009		409
36-226009		410
36-226009		411
36-226016		425
36-226030		390
36-226030		391
36-226030		392
36-226030		401
36-226030		402
36-226030		413
36-226030		414
36-226054		407
36-226054		408
36-226054		409
36-226054		423
36-226054		427
36-226061		423
36-226061		424
36-226078		385
36-226085		782
36-226085		810
36-226085		871
36-226092		649
36-226092		783
36-226092		784
36-226092		854
36-226092		855
36-226122		387
36-226122		388
36-226146		417
36-226153		416
36-226153		417
36-226153		419
36-226160		386
36-226160		387
36-226160		389
36-226177		385
36-226252		782
36-226252		810
36-226764		636
36-226924		135
36-226924		138
36-226924		139
36-226931		406
36-226931		411
36-226993		386
36-227136		386
36-227136		387
36-227167		425
36-227167		426
36-227174		386
36-227174		387
36-227174		388
36-227181		385
36-227181		386
36-227181		388
36-227181		400
36-227181		428
36-227211		416
36-227211		417
36-227228		408
36-227228		409
36-227235		407
36-227235		408
36-227235		409
36-227402		563
36-227402		564
36-227402		565
36-227433		479
36-227440		479
36-227464		78
36-227464		79
36-227464		80
36-227464		83
36-227488		58
36-227488		88
36-227488		89
36-227495		858
36-227495		859
36-229697		138
36-229703		479
36-230150		155
36-230242		335
36-230242		351
36-230259		335
36-230259		351
36-230600		378
36-230778		327
36-230778		328
36-231430		245
36-231591		452
36-232406		605
36-232796		702
36-232932		680
36-232949		680
36-233175		70
36-233175		71
36-233250		115
36-233274		351
36-233274		352
36-233281		339
36-233281		352
36-233540		339
36-233540		352
36-233564		71
36-233571		15
36-233571		845
36-233588		15
36-233588		16
36-233625		151
36-233649		151
36-233663		156
36-233694		851
36-233779		401
36-233779		412
36-233779		413
36-233779		415
36-233779		416
36-233793		671
36-233861		674
36-233892		327
36-233892		328
36-233908		425
36-233908		426
36-234042		238
36-234042		239
36-234233		755
36-234240		753
36-234240		755
36-234240		756
36-234356		328
36-234356		329
36-234660		852
36-234677		852
36-234684		756
36-234691		753
36-234707		702
36-234714		702
36-234950		631
36-234967		614
36-234981		818
36-234981		819
36-234981		846
36-234981		847
36-235209		423
36-235551		*351*
36-235568		*351*
36-236541		614
36-236909		384
36-237067		339
36-237067		352
36-237265		659
36-237265		774
36-237265		790
36-237265		791
36-237463		683
36-237791		683
36-237821		277
36-237845		277
36-237852		277
36-237876		336
36-237883		336
36-237890		336
36-237906		336
36-237999		788
36-237999		790
36-239023		556
36-239030		556
36-239740		566
36-239740		567
36-239764		567
36-239764		575
36-239771		686
36-239849		114
36-239849		120
36-240388		71
36-240487		71
36-241095		22
36-241101		18
36-241118		22
36-241118		23
36-241125		798
36-241125		799
36-241132		798
36-241132		799
36-241132		800
36-241132		849
36-241149		798
36-241149		849
36-241156		798
36-241163		798
36-241163		799
36-241163		800
36-241170		686
36-241187		686
36-241194		686
36-241460		155
36-241477		155
36-241484		155
36-241491		18
36-241491		22
36-241507		18
36-241514		18
36-241514		22
36-241514		23
36-241521		798
36-241521		799
36-241521		800
36-241545		798
36-241545		802
36-241545		811
36-241583		780
36-241583		798
36-241583		799
36-241583		803
36-241583		811
36-241590		780
36-241590		803
36-241590		811
36-242986	*199021*	*166*
36-242986	*199021*	*188*
36-300037		242
36-300037		243
36-300044		242
36-300044		243
36-300068		476
36-300068		601
36-300068		612
36-300075		655
36-774210		321
36-774210		550
36-774210		752
37-000806		271
37-000806		272
37-000806		273
37-000820		271
37-000820		272
37-000820		273
37-129392	FE1-C939	381
37-129408	FE1-C940	381
37-129491	*FE1-C949*	*386*
37-129491	*FE1-C949*	*387*
37-129491	*FE1-C949*	*395*
37-130275	FE1-D027	514
37-130275	FE1-D027	732
37-130282	FE1-D028	514
37-130282	FE1-D028	515
37-130282	FE1-D028	732
37-131197	FE1-D119	16
37-131302	FE1-D130	61
37-131302	FE1-D130	63
37-131302	FE1-D130	64
37-131302	FE1-D130	824
37-131302	FE1-D130	825
37-131302	FE1-D130	828
37-131302	FE1-D130	829
37-131302	FE1-D130	830
37-131326	FE1-D132	783
37-131326	FE1-D132	786
37-131333	FE1-D133	16
37-131333	FE1-D133	784
37-131333	FE1-D133	786
37-131333	FE1-D133	854
37-131333	FE1-D133	855
37-131364	FE1-D136	29
37-131371	FE1-D137	29
37-131371	FE1-D137	33
37-131371	FE1-D137	669
37-131371	FE1-D137	824
37-131371	FE1-D137	825
37-131371	FE1-D137	828
37-131371	FE1-D137	830
37-131388	FE1-D138	29
37-131388	FE1-D138	33
37-131388	FE1-D138	61
37-131388	FE1-D138	64
37-131388	FE1-D138	669
37-131388	FE1-D138	824
37-131388	FE1-D138	825
37-131388	FE1-D138	826
37-131388	FE1-D138	827
37-131388	FE1-D138	828
37-131388	FE1-D138	829
37-131388	FE1-D138	830
37-131395	FE1-D139	61
37-131395	FE1-D139	63
37-131395	FE1-D139	64
37-131395	FE1-D139	669
37-131395	FE1-D139	824
37-131395	FE1-D139	825
37-131401	FE1-D140	635
37-131401	FE1-D140	636
37-131401	FE1-D140	639
37-131401	FE1-D140	640
37-131401	FE1-D140	842
37-131418	FE1-D141	635
37-131418	FE1-D141	636
37-131418	FE1-D141	639
37-131418	FE1-D141	640
37-131418	FE1-D141	842
37-131425	FE1-D142	632
37-131425	FE1-D142	633
37-131425	FE1-D142	643
37-131425	FE1-D142	650
37-131425	FE1-D142	657
37-131425	FE1-D142	658
37-131425	FE1-D142	659
37-131425	FE1-D142	772
37-131425	FE1-D142	774
37-131425	FE1-D142	788
37-131425	FE1-D142	790
37-131425	FE1-D142	791
37-131425	FE1-D142	815
37-131425	FE1-D142	839
37-131425	FE1-D142	840
37-131425	FE1-D142	841
37-131425	FE1-D142	867
37-131432	FE1-D143	632
37-131432	FE1-D143	659
37-131432	FE1-D143	772
37-131432	FE1-D143	774
37-131432	FE1-D143	788
37-131432	FE1-D143	867
37-131449	FE1-D144	61
37-131449	FE1-D144	63
37-131449	FE1-D144	64
37-131449	FE1-D144	669
37-131449	FE1-D144	824
37-131449	FE1-D144	825
37-131449	FE1-D144	828
37-131449	FE1-D144	830
37-133030	FE1-D303	18
37-133030	FE1-D303	22
37-133030	FE1-D303	645
37-133030	FE1-D303	660
37-133030	FE1-D303	662
37-133030	FE1-D303	792
37-133030	FE1-D303	796
37-133030	FE1-D303	867
37-133030	FE1-D303	869
37-133498	FE1-D349	793
37-133498	FE1-D349	796
37-133498	FE1-D349	807
37-133627	FE1-D362	381
37-133719	FE1-D371	389
37-133719	FE1-D371	391
37-133719	FE1-D371	393
37-133719	FE1-D371	401
37-133719	FE1-D371	402
37-133726	FE1-D372	389

Neue Bestellnummer – Alte Bestellnummer

Neu	Alt	Seite
37-133726	FE1-D372	391
37-133726	FE1-D372	401
37-133726	FE1-D372	402
37-133733	FE1-D373	389
37-133733	FE1-D373	390
37-133733	FE1-D373	391
37-133733	FE1-D373	393
37-133733	FE1-D373	394
37-133733	FE1-D373	401
37-133740	FE1-D374	389
37-133740	FE1-D374	391
37-133740	FE1-D374	401
37-133740	FE1-D374	402
37-133757	FE1-D375	660
37-133757	FE1-D375	662
37-133757	FE1-D375	780
37-133757	FE1-D375	793
37-133757	FE1-D375	796
37-133757	FE1-D375	799
37-133757	FE1-D375	802
37-133757	FE1-D375	803
37-133757	FE1-D375	807
37-133757	FE1-D375	811
37-133757	FE1-D375	812
37-133955	FE1-D395	514
37-133955	FE1-D395	515
37-133955	FE1-D395	732
37-133955	FE1-D395	733
37-134051	FE1-D405	275
37-134051	FE1-D405	629
37-134051	FE1-D405	850
37-134129	FE1-D412	643
37-134129	FE1-D412	650
37-134129	FE1-D412	657
37-134129	FE1-D412	658
37-134129	FE1-D412	774
37-134129	FE1-D412	790
37-134211	FE1-D421	650
37-134211	FE1-D421	658
37-134211	FE1-D421	659
37-134211	FE1-D421	784
37-134211	FE1-D421	788
37-134211	FE1-D421	815
37-134211	FE1-D421	816
37-134211	FE1-D421	854
37-134228	FE1-D422	784
37-134228	FE1-D422	786
37-134228	FE1-D422	817
37-134228	FE1-D422	855
37-134327	FE1-D432	275
37-134327	FE1-D432	629
37-134327	FE1-D432	850
37-134440	FE1-D444	827
37-134440	FE1-D444	829
37-134457	FE1-D445	275
37-134457	FE1-D445	629
37-134457	FE1-D445	850
37-147662	FE1-E766	16
37-147679	FE1-E767	16
37-147686	FE1-E768	16
37-147730	FE1-E773	18
37-147730	FE1-E773	19
37-147730	FE1-E773	22
37-147730	FE1-E773	23
37-147747	FE1-E774	18
37-147747	FE1-E774	22
37-147747	FE1-E774	630
37-147747	FE1-E774	631
37-147747	FE1-E774	645
37-147747	FE1-E774	660
37-147747	FE1-E774	662
37-147754	FE1-E775	18
37-147754	FE1-E775	19
37-147754	FE1-E775	22
37-147754	FE1-E775	23
37-147808	FE1-E780	36
37-147808	FE1-E780	39
37-147808	FE1-E780	44
37-147808	FE1-E780	45
37-147808	FE1-E780	48
37-147808	FE1-E780	49
37-147815	FE1-E781	36
37-147815	FE1-E781	37
37-147815	FE1-E781	40
37-147822	FE1-E782	36
37-147822	FE1-E782	37
37-147822	FE1-E782	39
37-147822	FE1-E782	40
37-147839	*FE1-E783*	*36*
37-147839	*FE1-E783*	*37*
37-147839	*FE1-E783*	*39*
37-147839	*FE1-E783*	*40*
37-147839	*FE1-E783*	*44*
37-147839	*FE1-E783*	*45*
37-147839	*FE1-E783*	*48*
37-147839	*FE1-E783*	*49*
37-147846	FE1-E784	36
37-147846	FE1-E784	37
37-147846	FE1-E784	40
37-147846	FE1-E784	41
37-147846	FE1-E784	44
37-147846	FE1-E784	45
37-147846	FE1-E784	48
37-147846	FE1-E784	49
37-147921	FE1-E792	36
37-147921	FE1-E792	39
37-147921	FE1-E792	44
37-147921	FE1-E792	45
37-147921	FE1-E792	48
37-147921	FE1-E792	49
37-147938	FE1-E793	36
37-147938	FE1-E793	37
37-147938	FE1-E793	39
37-147938	FE1-E793	40
37-147938	FE1-E793	44
37-147938	FE1-E793	45
37-147938	FE1-E793	48
37-147938	FE1-E793	49
37-147945	FE1-E794	36
37-147945	FE1-E794	37
37-147945	FE1-E794	39
37-147945	FE1-E794	40
37-147945	FE1-E794	42
37-147945	FE1-E794	43
37-147945	FE1-E794	44
37-147945	FE1-E794	45
37-147945	FE1-E794	48
37-147945	FE1-E794	49
37-147952	FE1-E795	36
37-147952	FE1-E795	37
37-147952	FE1-E795	39
37-147952	FE1-E795	40
37-147952	FE1-E795	42
37-147952	FE1-E795	43
37-147952	FE1-E795	44
37-147952	FE1-E795	45
37-147952	FE1-E795	46
37-147952	FE1-E795	48
37-147952	FE1-E795	49
37-147969	FE1-E796	37
37-147969	FE1-E796	38
37-147969	FE1-E796	40
37-147969	FE1-E796	41
37-147969	FE1-E796	42
37-147969	FE1-E796	43
37-147969	FE1-E796	45
37-147969	FE1-E796	46
37-147969	FE1-E796	49
37-147969	FE1-E796	50
37-148041	FE1-E804	265
37-148041	FE1-E804	267
37-148058	FE1-E805	266
37-148058	FE1-E805	267
37-148102	FE1-E810	671
37-148102	FE1-E810	776
37-148102	FE1-E810	777
37-148102	FE1-E810	796
37-148119	FE1-E811	776
37-148119	FE1-E811	777
37-148126	FE1-E812	793
37-148140	FE1-E814	671
37-148140	FE1-E814	796
37-148140	FE1-E814	807
37-148140	FE1-E814	853
37-148164	FE1-E816	863
37-148164	FE1-E816	864
37-148164	FE1-E816	865
37-148164	FE1-E816	866
37-148171	FE1-E817	863
37-148171	FE1-E817	864
37-148171	FE1-E817	865
37-148171	FE1-E817	866
37-148188	*FE1-E818*	*865*
37-148188	*FE1-E818*	*866*
37-148508	FE1-E850	95
37-148508	FE1-E850	96
37-148508	FE1-E850	97
37-148508	FE1-E850	98
37-148508	FE1-E850	99
37-148508	FE1-E850	121
37-148508	FE1-E850	124
37-148508	FE1-E850	126
37-148508	FE1-E850	128
37-154110	FE1-F411	417
37-154110	FE1-F411	419
37-154172	FE1-F417	392
37-154189	FE1-F418	392
37-154370	FE1-F437	285
37-154578	FE1-F457	546
37-154578	FE1-F457	548
37-154578	FE1-F457	747
37-154578	FE1-F457	748
37-154578	FE1-F457	749
37-154578	FE1-F457	750
37-154585	FE1-F458	535
37-154585	FE1-F458	546
37-154585	FE1-F458	548
37-154585	FE1-F458	741
37-154585	FE1-F458	747
37-154585	FE1-F458	748
37-154585	FE1-F458	749
37-154585	FE1-F458	750
37-154592	FE1-F459	535
37-154592	FE1-F459	546
37-154592	FE1-F459	548
37-154592	FE1-F459	747
37-154592	FE1-F459	748
37-154592	FE1-F459	750
37-154608	FE1-F460	535
37-154608	FE1-F460	536
37-154608	FE1-F460	546
37-154608	FE1-F460	548
37-154608	FE1-F460	549
37-154608	FE1-F460	741
37-154608	FE1-F460	747
37-154608	FE1-F460	749
37-154608	FE1-F460	750
37-154615	FE1-F461	536
37-154615	FE1-F461	546
37-154615	FE1-F461	549
37-154622	FE1-F462	536
37-154622	FE1-F462	544
37-154622	FE1-F462	545
37-154622	FE1-F462	548
37-154622	FE1-F462	750
37-154639	FE1-F463	535
37-154639	FE1-F463	536
37-154639	FE1-F463	545
37-154639	FE1-F463	548
37-154639	FE1-F463	741
37-154639	FE1-F463	750
37-154738	FE1-F473	604
37-154745	*FE1-F474*	*604*
37-154745	*FE1-F474*	*605*
37-154752	FE1-F475	604
37-154752	FE1-F475	605
37-155131	*FE1-F513*	*815*
37-155155	FE1-F515	650
37-155155	FE1-F515	772
37-155155	FE1-F515	788
37-155155	FE1-F515	867
37-159108	FE1-F910	270
37-159108	FE1-F910	271
37-160654	FE1-G065	653
37-160654	FE1-G065	654
37-160654	FE1-G065	655
37-160654	FE1-G065	656
37-160654	FE1-G065	668
37-160654	FE1-G065	780
37-160654	FE1-G065	781
37-160654	FE1-G065	843
37-160678	FE1-G067	653
37-160678	FE1-G067	654
37-160678	FE1-G067	655
37-160678	FE1-G067	656
37-160678	FE1-G067	780
37-160678	FE1-G067	843
37-160692	FE1-G069	636
37-160692	FE1-G069	640
37-160692	FE1-G069	653
37-160692	FE1-G069	654
37-160692	FE1-G069	655
37-160692	FE1-G069	656
37-160692	FE1-G069	843
37-160692	FE1-G069	844
37-161019	FE1-G101	196
37-161019	FE1-G101	197
37-161019	FE1-G101	198
37-161033	FE1-G103	196
37-161255	FE1-G125	122
37-161255	FE1-G125	124
37-161255	FE1-G125	128
37-161255	FE1-G125	129
37-161262	FE1-G126	95
37-161262	FE1-G126	96
37-161262	FE1-G126	97
37-161262	FE1-G126	99
37-161262	FE1-G126	122
37-161262	FE1-G126	124
37-161262	FE1-G126	126
37-161262	FE1-G126	128
37-161262	FE1-G126	129
37-161279	FE1-G127	95
37-161279	FE1-G127	96
37-161279	FE1-G127	97
37-161279	FE1-G127	99
37-161279	FE1-G127	121
37-161279	FE1-G127	122
37-161279	FE1-G127	124
37-161279	FE1-G127	126
37-161279	FE1-G127	128
37-161293	FE1-G129	95
37-161293	FE1-G129	96
37-161293	FE1-G129	97
37-161293	FE1-G129	98
37-161293	FE1-G129	121
37-161293	FE1-G129	122
37-161293	FE1-G129	124
37-161293	FE1-G129	126
37-161293	FE1-G129	128
37-161309	FE1-G130	95
37-161309	FE1-G130	96
37-161309	FE1-G130	121
37-161309	FE1-G130	124
37-161309	FE1-G130	126
37-161781	FE1-G178	551
37-161781	FE1-G178	753
37-161798	FE1-G179	551
37-161798	FE1-G179	753
37-161804	FE1-G180	550
37-161804	FE1-G180	551
37-161804	FE1-G180	753
37-161859	FE1-G185	144
37-161866	*FE1-G186*	*144*
37-161880	FE1-G188	142
37-161880	FE1-G188	143
37-161897	FE1-G189	142
37-161903	FE1-G190	142
37-161910	FE1-G191	452
37-161927	FE1-G192	452
37-161941	FE1-G194	450
37-161972	FE1-G197	450
37-161972	FE1-G197	452
37-162023	FE1-G202	450
37-162627	FE1-G262	514
37-162627	FE1-G262	732
37-162627	FE1-G262	733
37-162917	FE1-G291	270
37-162917	FE1-G291	271
37-162924	FE1-G292	270
37-162931	FE1-G293	279
37-162948	FE1-G294	279
37-162948	FE1-G294	280
37-163075	FE1-G307	816
37-163433	FE1-G343	544
37-163433	FE1-G343	548
37-163433	FE1-G343	750
37-163488	FE1-G348	536
37-163488	FE1-G348	545
37-163488	FE1-G348	549
37-163495	FE1-G349	535
37-163495	FE1-G349	544
37-163495	FE1-G349	548
37-163495	FE1-G349	551
37-163495	FE1-G349	741
37-163495	FE1-G349	750
37-163549	FE1-G354	315
37-163549	FE1-G354	316
37-163549	FE1-G354	317
37-163549	FE1-G354	500
37-163549	FE1-G354	501
37-163549	FE1-G354	502
37-163549	FE1-G354	503
37-163549	FE1-G354	504
37-163549	FE1-G354	505
37-163549	FE1-G354	720
37-163549	FE1-G354	721
37-163549	FE1-G354	722
37-163549	FE1-G354	723
37-163556	FE1-G355	315
37-163556	FE1-G355	316
37-163556	FE1-G355	317
37-163556	FE1-G355	500
37-163556	FE1-G355	501
37-163556	FE1-G355	502
37-163556	FE1-G355	503
37-163556	FE1-G355	504
37-163556	FE1-G355	505
37-163556	FE1-G355	506
37-163556	FE1-G355	720
37-163556	FE1-G355	721
37-163556	FE1-G355	722
37-163556	FE1-G355	723
37-163563	FE1-G356	315
37-163563	FE1-G356	316
37-163563	FE1-G356	317
37-163563	FE1-G356	500
37-163563	FE1-G356	501
37-163563	FE1-G356	502
37-163563	FE1-G356	504
37-163563	FE1-G356	505
37-163563	FE1-G356	720
37-163563	FE1-G356	721
37-163563	FE1-G356	722
37-163563	FE1-G356	723
37-163570	FE1-G357	500
37-163570	FE1-G357	502
37-163570	FE1-G357	503
37-163570	FE1-G357	720
37-163570	FE1-G357	721
37-163570	FE1-G357	722
37-163570	FE1-G357	723
37-163747	FE1-G374	417
37-163747	FE1-G374	419
37-163754	FE1-G375	417
37-163761	FE1-G376	417
37-163761	FE1-G376	419
37-164225	FE1-G422	197
37-171827	FE1-H182	395
37-171827	FE1-H182	397
37-171841	FE1-H184	395
37-171841	FE1-H184	397
37-171865	FE1-H186	395
37-171865	FE1-H186	398
37-171889	FE1-H188	395
37-171889	FE1-H188	398
37-171933	FE1-H193	565
37-171933	FE1-H193	566
37-171933	FE1-H193	567
37-171940	FE1-H194	200
37-171940	FE1-H194	565
37-171940	FE1-H194	566
37-171940	FE1-H194	567
37-171964	FE1-H196	275
37-171971	FE1-H197	275
37-171995	FE1-H199	428
37-172008	FE1-H200	428
37-172008	FE1-H200	429
37-172015	FE1-H201	382
37-172015	FE1-H201	383
37-172022	FE1-H202	382
37-172022	FE1-H202	383
37-172039	FE1-H203	382
37-172039	FE1-H203	383
37-172046	FE1-H204	381
37-172046	FE1-H204	383
37-172053	FE1-H205	382
37-172053	FE1-H205	383
37-172107	FE1-H210	382
37-172107	FE1-H210	383
37-172114	FE1-H211	382
37-172114	FE1-H211	383
37-172121	FE1-H212	382
37-172121	FE1-H212	383
37-172138	FE1-H213	382
37-172138	FE1-H213	383
37-172145	FE1-H214	382
37-172145	FE1-H214	383
37-172220	FE1-H222	560
37-172251	FE1-H225	560
37-172251	FE1-H225	561
37-172251	FE1-H225	562
37-172268	FE1-H226	560
37-172268	FE1-H226	561
37-172299	FE1-H229	395
37-172299	FE1-H229	397
37-172305	FE1-H230	395
37-172312	FE1-H231	395
37-172312	FE1-H231	396
37-172329	FE1-H232	396
37-172336	FE1-H233	395
37-172343	FE1-H234	396
37-172350	FE1-H235	395
37-172367	FE1-H236	395
37-172374	FE1-H237	395
37-172374	FE1-H237	396
37-173425	FE1-H342	393
37-173425	FE1-H342	394
37-174026	FE1-H402	152
37-174033	FE1-H403	152
37-206307		204
37-206307		574
37-209674		500
37-209674		501
37-209896		501
37-209896		503
37-209896		504
37-210304		505
37-229177		279
37-229177		280
37-229177		281
37-230180		434
37-231583		452
37-233051		197
37-235949		519
37-236052		519
37-238995		271
37-238995		272
37-238995		273
37-239701		575
37-239718		575
37-239725		575
37-239794		686
37-239800		152
37-239817		152
37-240448		612
37-242091		851
37-242107		851
38-120008		176
38-120008		318
38-120008		510
38-120008		511
38-120008		512
38-120008		537
38-120008		730
38-120008		738
38-120008		739
38-120008		742
38-129070	FE1-C907	106
38-129070	FE1-C907	107

in Vorbereitung **Aktuell** *auf Anfrage / Auslauf*

Neue Bestellnummer – Alte Bestellnummer

Neu	Alt	Seite
38-129070	FE1-C907	110
38-129070	FE1-C907	113
38-129087	FE1-C908	106
38-129087	FE1-C908	107
38-129087	FE1-C908	110
38-129100	FE1-C910	112
38-129216	FE1-C921	114
38-129216	FE1-C921	116
38-129223	FE1-C922	114
38-129223	FE1-C922	116
38-129223	FE1-C922	119
38-129223	FE1-C922	120
38-129230	FE1-C923	114
38-129230	FE1-C923	116
38-129230	FE1-C923	117
38-129230	FE1-C923	118
38-129230	FE1-C923	119
38-129230	FE1-C923	120
38-129285	FE1-C928	103
38-129292	FE1-C929	103
38-129322	FE1-C932	105
38-129889	FE1-C988	258
38-129889	FE1-C988	261
38-129889	FE1-C988	262
38-130182	FE1-D018	514
38-130182	FE1-D018	515
38-130182	FE1-D018	732
38-130182	FE1-D018	733
38-130199	FE1-D019	495
38-130199	FE1-D019	496
38-130199	FE1-D019	498
38-130199	FE1-D019	715
38-130199	FE1-D019	716
38-130199	FE1-D019	717
38-130205	FE1-D020	531
38-130205	FE1-D020	532
38-130205	FE1-D020	740
38-130236	FE1-D023	497
38-130236	FE1-D023	500
38-130236	FE1-D023	718
38-130243	FE1-D024	497
38-130243	FE1-D024	498
38-130243	FE1-D024	499
38-130243	FE1-D024	500
38-130243	FE1-D024	718
38-130243	FE1-D024	719
38-130298	FE1-D029	538
38-130298	FE1-D029	539
38-130298	FE1-D029	540
38-130298	FE1-D029	728
38-130298	FE1-D029	729
38-130304	FE1-D030	530
38-130304	FE1-D030	531
38-130304	FE1-D030	532
38-130304	FE1-D030	533
38-130304	FE1-D030	726
38-130304	FE1-D030	740
38-130311	FE1-D031	530
38-130311	FE1-D031	531
38-130311	FE1-D031	532
38-130311	FE1-D031	533
38-130311	FE1-D031	726
38-130311	FE1-D031	740
38-130328	FE1-D032	530
38-130328	FE1-D032	726
38-130342	FE1-D034	176
38-130342	FE1-D034	512
38-130342	FE1-D034	513
38-130342	FE1-D034	730
38-130366	FE1-D036	490
38-130366	FE1-D036	491
38-130366	FE1-D036	494
38-130366	FE1-D036	523
38-130366	FE1-D036	525
38-130366	FE1-D036	709
38-130366	FE1-D036	710
38-130366	FE1-D036	712
38-130366	FE1-D036	713
38-130373	FE1-D037	179
38-130373	FE1-D037	219
38-130373	FE1-D037	523
38-130373	FE1-D037	525
38-130373	FE1-D037	526
38-130373	FE1-D037	709
38-130373	FE1-D037	710
38-130373	FE1-D037	711
38-130380	FE1-D038	492
38-130380	FE1-D038	495
38-130380	FE1-D038	526
38-130380	FE1-D038	711
38-130380	FE1-D038	714
38-130403	FE1-D040	176
38-130403	FE1-D040	318
38-130403	FE1-D040	512
38-130403	FE1-D040	513
38-130403	FE1-D040	514
38-130403	FE1-D040	730
38-130465	FE1-D046	490
38-130465	FE1-D046	491
38-130465	FE1-D046	493
38-130465	FE1-D046	494
38-130465	FE1-D046	712
38-130465	FE1-D046	713
38-130465	FE1-D046	714
38-130564	FE1-D056	600
38-131097	FE1-D109	61
38-131097	FE1-D109	824
38-131097	FE1-D109	825
38-131097	FE1-D109	828
38-131097	FE1-D109	829
38-131097	FE1-D109	830
38-131158	FE1-D115	61
38-131158	FE1-D115	824
38-131158	FE1-D115	825
38-131172	FE1-D117	860
38-131172	FE1-D117	861
38-131219	FE1-D121	861
38-131233	FE1-D123	862
38-131240	FE1-D124	862
38-131257	FE1-D125	275
38-131257	FE1-D125	629
38-131257	FE1-D125	850
38-131264	FE1-D126	275
38-131264	FE1-D126	629
38-131264	FE1-D126	850
38-131271	FE1-D127	275
38-131271	FE1-D127	629
38-131271	FE1-D127	850
38-131349	FE1-D134	669
38-131349	FE1-D134	825
38-131349	FE1-D134	830
38-133190	FE1-D319	114
38-133190	FE1-D319	116
38-133190	FE1-D319	117
38-133985	FE1-D398	522
38-133985	FE1-D398	523
38-133985	FE1-D398	526
38-133985	FE1-D398	708
38-133985	FE1-D398	709
38-133985	FE1-D398	711
38-134401	FE1-D440	824
38-134401	FE1-D440	827
38-134401	FE1-D440	828
38-134401	FE1-D440	830
38-148194	FE1-E819	863
38-148194	FE1-E819	864
38-148194	FE1-E819	865
38-148200	FE1-E820	863
38-148200	FE1-E820	864
38-148224	FE1-E822	866
38-153914	FE1-F391	112
38-154508	FE1-F450	181
38-154508	FE1-F450	182
38-154508	FE1-F450	489
38-154508	FE1-F450	490
38-154515	FE1-F451	538
38-154515	FE1-F451	539
38-154515	FE1-F451	540
38-154546	FE1-F454	546
38-154546	FE1-F454	747
38-154546	FE1-F454	748
38-154546	FE1-F454	749
38-154553	FE1-F455	535
38-154553	FE1-F455	536
38-154553	FE1-F455	546
38-154553	FE1-F455	741
38-154553	FE1-F455	747
38-154553	FE1-F455	748
38-154553	FE1-F455	749
38-154560	FE1-F456	544
38-154560	FE1-F456	545
38-161063	FE1-G106	490
38-161063	FE1-G106	491
38-161063	FE1-G106	712
38-161063	FE1-G106	713
38-161421	FE1-G142	510
38-161421	FE1-G142	511
38-161421	FE1-G142	512
38-161421	FE1-G142	738
38-161438	*FE1-G143*	*180*
38-161438	*FE1-G143*	*523*
38-161438	*FE1-G143*	*525*
38-161438	*FE1-G143*	*709*
38-161834	*FE1-G183*	*530*
38-161834	*FE1-G183*	*535*
38-162350	FE1-G235	316
38-162350	FE1-G235	504
38-162350	FE1-G235	505
38-162350	FE1-G235	506
38-162350	FE1-G235	550
38-162350	FE1-G235	551
38-162350	FE1-G235	722
38-162350	FE1-G235	723
38-162350	FE1-G235	753
38-162367	FE1-G236	316
38-162367	FE1-G236	504
38-162367	FE1-G236	506
38-162367	FE1-G236	722
38-162367	FE1-G236	723
38-162367	FE1-G236	724
38-162374	FE1-G237	316
38-162374	FE1-G237	503
38-162374	FE1-G237	504
38-162374	FE1-G237	505
38-162374	FE1-G237	506
38-162374	FE1-G237	722
38-162374	FE1-G237	723
38-162534	FE1-G253	514
38-162534	FE1-G253	732
38-162534	FE1-G253	733
38-163036	FE1-G303	112
38-163036	FE1-G303	113
38-163050	FE1-G305	865
38-163067	*FE1-G306*	*863*
38-163067	*FE1-G306*	*864*
38-163425	FE1-G342	548
38-163425	FE1-G342	549
38-163425	FE1-G342	750
38-163456	FE1-G345	548
38-163456	FE1-G345	549
38-163456	FE1-G345	750
38-163470	FE1-G347	535
38-163470	FE1-G347	536
38-163470	FE1-G347	741
38-163500	FE1-G350	535
38-163500	FE1-G350	536
38-163500	FE1-G350	741
38-163524	FE1-G352	315
38-163524	FE1-G352	316
38-163524	FE1-G352	317
38-163524	FE1-G352	500
38-163524	FE1-G352	501
38-163524	FE1-G352	502
38-163524	FE1-G352	503
38-163524	FE1-G352	720
38-163524	FE1-G352	721
38-163531	FE1-G353	315
38-163531	FE1-G353	317
38-163531	FE1-G353	500
38-163531	FE1-G353	501
38-163531	FE1-G353	502
38-163531	FE1-G353	503
38-163531	FE1-G353	720
38-163531	FE1-G353	721
38-164231	FE1-G423	154
38-164248	FE1-G424	154
38-164255	FE1-G425	154
38-222412		535
38-222412		536
38-222412		548
38-222412		549
38-222412		741
38-222412		750
38-225819		319
38-225819		508
38-228599		152
38-233265		352
38-233654		156
38-233715		114
38-233715		115
38-233715		116
38-233715		118
38-233715		120
38-235801		519
38-236198		120
38-236389		434
38-236655		351
38-240508		551
38-241536		16
38-241536		788
38-242205		669
39-202352		858
39-202352		859
39-202413		775
39-203359		435
39-203359		436
39-203359		437
39-203359		438
39-203359		859
39-203427		447
39-203489		446
39-203489		447
39-203700		447
39-203793		446
39-203991		447
39-204196		446
39-204264		446
39-206022		446
39-206022		447
39-206053		447
39-207999		435
39-207999		436
39-207999		859
39-208002		435
39-208002		436
39-208002		859
39-208033		437
39-208040		436
39-208040		437
39-208040		438
39-208040		440
39-208064		437
39-208064		438
39-208071		435
39-208071		436
39-208071		859
39-208088		435
39-208088		436
39-208088		859
39-208132		441
39-208132		445
39-208149		437
39-208149		438
39-208163		439
39-208163		440
39-208187		*439*
39-208187		*440*
39-208194		439
39-208194		440
39-208200		439
39-208200		440
39-208224		439
39-208224		440
39-208231		437
39-208231		438
39-208248		439
39-208248		440
39-208255		439
39-208255		440
39-208262		441
39-208262		445
39-208279		437
39-208279		438
39-208286		437
39-208286		438
39-208293		437
39-208293		438
39-208316		437
39-208316		438
39-208330		441
39-208330		445
39-208347		441
39-208347		442
39-208347		443
39-208347		444
39-208361		443
39-208361		444
39-208361		856
39-208361		857
39-208378		445
39-208378		857
39-208385		442
39-208385		443
39-208385		444
39-208385		857
39-208392		441
39-208392		442
39-208392		443
39-208392		444
39-208392		856
39-208392		857
39-208408		441
39-208408		442
39-208408		443
39-208408		444
39-208408		857
39-208408		858
39-208897		445
39-208897		857
39-208897		858
39-208903		445
39-208903		857
39-208903		858
39-208965		290
39-208965		291
39-208965		292
39-208965		293
39-208972		290
39-208972		291
39-208972		292
39-208989		290
39-208989		291
39-208989		292
39-208989		293
39-208996		290
39-208996		291
39-208996		292
39-209009		290
39-209009		291
39-209009		292
39-209009		293
39-209023		293
39-209030		291
39-209030		292
39-209030		293
39-209092		290
39-209092		291
39-209092		292
39-209108		295
39-209115		294
39-209115		295
39-209115		297
39-209122		295
39-209122		297
39-209146		295
39-209153		297
39-209160		293
39-209160		296
39-209177		294
39-209177		296
39-209177		297
39-209184		293
39-209184		295
39-209191		293
39-209191		295
39-209207		293
39-209207		295
39-209214		294
39-209214		296
39-209214		297
39-209238		293
39-209238		295
39-209238		296
39-209245		295
39-209245		296
39-209252		295
39-209269		294
39-209276		294
39-209283		295
39-209290		293
39-209290		295
39-209290		296
39-209306		295
39-209306		297
39-209313		295
39-209320		297
39-209320		298
39-209337		297
39-209337		298
39-209337		299
39-209344		298
39-209344		299
39-209351		298
39-209351		299
39-209368		295
39-209375		294
39-209382		296
39-209399		295
39-209405		293
39-209405		295
39-209405		297
39-209412		294
39-209412		296
39-209429		293
39-209429		296
39-209429		297
39-209436		298
39-209436		299
39-209443		298
39-209443		299
39-209467		295
39-209474		298
39-209474		299
39-209481		298
39-209498		294
39-209498		295
39-209504		289
39-209511		289
39-209528		289
39-209535		289
39-209542		298
39-209542		299
39-209559		298
39-209559		299
39-209566		298
39-209573		298
39-209580		298
39-210128		210
39-210128		250
39-210128		582
39-210401		211
39-210401		212
39-210401		252
39-210401		253
39-210401		579
39-210401		580
39-220431		212
39-220431		213
39-220431		253
39-220431		254
39-220431		580
39-220431		581
39-220899		437
39-220899		438
39-220899		441
39-220899		442
39-220899		443
39-220899		444
39-220899		445
39-220899		856

Neue Bestellnummer – Alte Bestellnummer

Neu	Alt	Seite
39-220899		857
39-220899		858
39-220943		211
39-220943		212
39-220943		252
39-220943		253
39-220943		579
39-220943		580
39-220967		210
39-220967		211
39-220967		251
39-220967		252
39-220967		578
39-220967		579
39-222671		467
39-222855		210
39-222855		211
39-222855		250
39-222855		251
39-222855		578
39-222855		579
39-228260		212
39-228260		213
39-228260		253
39-228260		254
39-228260		580
39-228260		581
39-229069		437
39-229069		438
39-229069		441
39-229069		442
39-229069		443
39-229069		444
39-229069		857
39-229069		858
39-230027		441
39-230027		442
39-230126		211
39-230126		212
39-230126		252
39-230126		253
39-230126		579
39-230126		580
39-230133		212
39-230133		252
39-230133		253
39-230133		579
39-230133		580
39-231321		443
39-231321		444
39-231819		436
39-231819		438
40-076614	KLF-7661	403
40-076614	KLF-7661	417
40-076614	KLF-7661	418
40-076614	KLF-7661	419
40-076614	KLF-7661	420
40-076614	KLF-7661	448
40-076621	KLF-7662	403
40-076621	KLF-7662	417
40-076621	KLF-7662	418
40-076621	KLF-7662	419
40-076621	KLF-7662	420
40-076621	KLF-7662	448
40-076638	KLF-7663	419
40-076676	KLF-7667	418
40-076683	KLF-7668	418
40-116402	KLF-B640	404
40-116419	KLF-B641	404
40-118673	KLF-B867	430
40-148342	KLF-E834	430
40-148342	KLF-E834	431
40-148342	KLF-E834	433
40-148359	KLF-E835	431
40-148359	KLF-E835	432
40-221601		152
40-221618		152
40-231990		141
40-232003		141
40-240732		361
40-240732		362
41-173435	BL5-H343	429
41-173435	BL5-H343	430
44-042295	VA5-4229	426
44-042301	VA5-4230	426
44-045357	VA5-4535	426
44-045821	VA5-4582	426
44-046972	VA5-4697	426
44-047023	VA5-4702	426
44-051518	VA5-5151	426
44-051525	VA5-5152	426
44-069483	BL3-6948	343
44-069506	BL3-6950	343
44-100827	VA5-A082	418
44-100827	VA5-A082	419
44-100834	VA5-A083	418
44-100834	VA5-A083	419
44-102265	VA5-A226	418
44-102265	VA5-A226	419
44-102265	VA5-A226	420
44-102265	VA5-A226	448
44-102272	VA5-A227	418
44-102272	VA5-A227	419
44-102272	VA5-A227	420
44-102272	VA5-A227	448
44-104535	VA5-A453	403
44-104535	VA5-A453	404
44-104542	VA5-A454	403
44-104542	VA5-A454	404
44-109462	VA5-A946	426
44-109479	VA5-A947	426
44-109486	VA5-A948	426
44-110475	VA5-B047	426
44-110482	VA5-B048	426
44-110499	VA5-B049	426
44-110505	VA5-B050	426
44-111533	BL5-B153	431
44-111533	BL5-B153	432
44-121167	BL5-C116	431
44-121167	BL5-C116	432
44-124748	BL5-C474	361
44-124748	BL5-C474	362
44-139872	BL5-D987	361
44-139889	BL5-D988	361
44-140779	VA5-E077	426
44-140786	VA5-E078	426
44-143657	VA5-E365	418
44-143657	VA5-E365	419
44-143664	VA5-E366	418
44-143664	VA5-E366	419
44-146108	BL5-E610	430
44-156251	BL5-F625	430
44-156251	BL5-F625	433
44-156268	BL5-F626	433
44-165062	BL5-G506	430
44-165062	BL5-G506	433
44-181666	VA5-5281	417
44-181666	VA5-5281	419
44-181680	VA5-5282	417
44-181680	VA5-5282	419
44-191177	BL5-A775	361
44-191825		150
44-191832		150
44-192075	VA5-H536	426
44-192082	VA5-H537	426
44-218669		361
44-218676		361
44-219215		150
44-219222		150
44-232726		362
44-232733		362
44-236595		362
44-236601		362
44-236618		362
44-236625		362
45-218644		360
45-218644		361
45-218651		360
45-218651		361
45-240690		361
45-240706		361
45-240713		361
45-240720		361
45-241727		361
45-241727		362
45-241734		361
45-241734		362
46-000033		155
46-000040		12
46-000064		10
46-000071		10
46-000095		12
46-000101		104
46-000118		104
46-000132		106
46-000156		106
46-000163		105
46-000187		630
46-000194		631
46-000200		645
46-000200		646
46-000217		645
46-000224		646
46-000262		646
46-000279		661
46-000279		672
46-000286		661
46-000293		663
46-000354		663
46-000361		816
46-000378		816
46-000439		829
46-000446		829
46-000453		829
46-000491		831
46-000507		831
46-000514		831
46-000613		117
46-000613		119
46-000637		384
46-000682		190
46-000736		108
46-000736		110
46-000750		108
46-000750		111
46-000767		108
46-000767		111
46-000781		108
46-000781		111
46-000781		112
46-111890	*SN5-B189*	*17*
46-111890	*SN5-B189*	*644*
46-111890	*SN5-B189*	*651*
46-111890	*SN5-B189*	*658*
46-111890	*SN5-B189*	*773*
46-111890	*SN5-B189*	*789*
46-111890	*SN5-B189*	*868*
46-111906	*SN5-B190*	*17*
46-111906	*SN5-B190*	*644*
46-111906	*SN5-B190*	*651*
46-111906	*SN5-B190*	*658*
46-111906	*SN5-B190*	*773*
46-111906	*SN5-B190*	*789*
46-111906	*SN5-B190*	*868*
46-111920	*SN5-B192*	*313*
46-111920	*SN5-B192*	*314*
46-111920	*SN5-B192*	*491*
46-111920	*SN5-B192*	*492*
46-111920	*SN5-B192*	*494*
46-111920	*SN5-B192*	*712*
46-111920	*SN5-B192*	*713*
46-111937	*SN5-B193*	*660*
46-111937	*SN5-B193*	*775*
46-111937	*SN5-B193*	*791*
46-111944	*SN5-B194*	*660*
46-111944	*SN5-B194*	*774*
46-111944	*SN5-B194*	*791*
46-111951	*SN5-B195*	*176*
46-111951	*SN5-B195*	*318*
46-111951	*SN5-B195*	*510*
46-111951	*SN5-B195*	*511*
46-111951	*SN5-B195*	*513*
46-111951	*SN5-B195*	*514*
46-111951	*SN5-B195*	*731*
46-111951	*SN5-B195*	*738*
46-111951	*SN5-B195*	*739*
46-111975	*SN5-B197*	*634*
46-111975	*SN5-B197*	*639*
46-111999	*SN5-B199*	*839*
46-111999	*SN5-B199*	*840*
46-112002	*SN5-B200*	*633*
46-112002	*SN5-B200*	*815*
46-112019	*SN5-B201*	*633*
46-112019	*SN5-B201*	*815*
46-112255	*SN5-B225*	*787*
46-112255	*SN5-B225*	*792*
46-112279	*SN5-B227*	*785*
46-112279	*SN5-B227*	*855*
46-113047	*SN5-B304*	*108*
46-113047	*SN5-B304*	*110*
46-113054	*SN5-B305*	*108*
46-113054	*SN5-B305*	*110*
46-113221	*SN5-B322*	*785*
46-113221	*SN5-B322*	*855*
46-180001		115
46-180001		117
46-180001		119
46-180001		120
46-180018		115
46-180018		117
46-180018		119
46-180018		120
46-180018		159
46-180025		115
46-180025		117
46-180025		119
46-180025		121
46-180032		115
46-180049		115
46-180056		120
46-180070		116
46-180087		116
46-180094		121
46-180100		116
46-180117		115
46-180117		118
46-180117		121
46-180117		159
46-180124		116
46-180131		115
46-180131		118
46-180148		17
46-180155		17
46-180162		17
46-180179		17
46-180186		17
46-180193		773
46-180193		775
46-180193		789
46-180193		791
46-180209		773
46-180209		775
46-180209		789
46-180209		792
46-180216		17
46-180223		17
46-180230		659
46-180247		659
46-180254		644
46-180261		644
46-180278		644
46-180285		651
46-180292		651
46-180308		659
46-180308		773
46-180308		790
46-180308		869
46-180315		659
46-180315		773
46-180315		790
46-180315		869
46-180322		790
46-180339		789
46-180339		790
46-180339		868
46-180346		789
46-180346		868
46-180353		789
46-180360		773
46-180377		773
46-180384		658
46-180384		773
46-180391		773
46-180407		775
46-180407		791
46-180414		775
46-180414		791
46-180421		775
46-180421		791
46-180421		792
46-180438		775
46-180438		792
46-180452		451
46-180452		452
46-180469		453
46-180469		454
46-180469		456
46-180476		454
46-180476		455
46-180483		95
46-180483		97
46-180490		96
46-180490		97
46-180506		96
46-180506		97
46-180513		96
46-180513		97
46-180520		99
46-180537		98
46-180544		123
46-180544		159
46-180551		123
46-180551		159
46-180568		123
46-180575		125
46-180582		125
46-180599		125
46-180605		123
46-180612		123
46-180629		125
46-180636		125
46-180643		127
46-180650		127
46-180667		129
46-180674		129
46-180681		129
46-180698		123
46-180698		127
46-180711		123
46-180711		159
46-180728		123
46-180728		159
46-180735		125
46-180742		125
46-180759		397
46-180759		422
46-180766		397
46-180766		422
46-180773		399
46-180780		399
46-180797		104
46-180803		104
46-180810		106
46-180827		106
46-180834		104
46-180841		140
46-180858		140
46-180865		140
46-180872		142
46-180889		142
46-180896		142
46-180902		142
46-180919		142
46-180926		140
46-180933		108
46-180933		111
46-180940		108
46-180957		108
46-180957		111
46-180964		112
46-180971		112
46-180988		109
46-180995		113
46-181008		109
46-181015		113
46-181022		108
46-181022		111
46-181039		108
46-181039		111
46-181046		113
46-181053		112
46-181060		112
46-181077		109
46-181084		109
46-181091		113
46-181107		143
46-181107		161
46-181114		143
46-181121		143
46-181138		144
46-181145		144
46-181152		146
46-181169		147
46-181176		146
46-181183		147
46-181190		143
46-181206		143
46-181220		153
46-181237		155
46-181251		155
46-181268		156
46-181275		156
46-181282		272
46-181299		272
46-181305		273
46-181312		273
46-181329		272
46-181336		268
46-181336		269
46-181343		268
46-181343		269
46-181350		270
46-181367		270
46-181374		268
46-181374		269
46-181381		270
46-181398		424
46-181398		425
46-181404		385
46-181701		387
46-181725		388
46-181732		388
46-181749		388
46-181756		428
46-181763		400
46-181770		400
46-181787		401
46-181794		401
46-181800		390
46-181800		402
46-181800		403
46-181817		390
46-181817		402
46-181817		403
46-181824		392
46-181831		392
46-181862		418
46-181879		418
46-182043		429
46-182050		429
46-182067		421
46-182074		421
46-182081		404
46-182098		382
46-182104		382
46-182111		384
46-182128		315
46-182128		316
46-182128		317
46-182128		501
46-182128		502
46-182128		503
46-182128		721
46-182128		722
46-182135		316
46-182135		317
46-182135		501
46-182135		502
46-182135		503
46-182135		721

Neue Bestellnummer – Alte Bestellnummer

Neu	Alt	Seite
46-182135		722
46-182142		316
46-182142		504
46-182142		506
46-182142		723
46-182142		724
46-182159		317
46-182159		505
46-182159		506
46-182159		723
46-182159		724
46-182166		315
46-182166		316
46-182166		317
46-182166		501
46-182166		502
46-182166		503
46-182166		721
46-182166		722
46-182173		317
46-182173		501
46-182173		502
46-182173		503
46-182173		721
46-182180		317
46-182180		505
46-182197		505
46-182197		723
46-182197		724
46-182203		557
46-182203		558
46-182210		557
46-182210		558
46-182210		559
46-182227		557
46-182227		558
46-182227		559
46-182234		557
46-182234		558
46-182241		557
46-182258		557
46-182258		558
46-182258		559
46-182265		696
46-182265		697
46-182265		698
46-182272		696
46-182272		697
46-182272		698
46-182289		755
46-182289		756
46-182296		755
46-182296		756
46-182302		644
46-182319		644
46-182326		644
46-182333		644
46-182340		646
46-182357		646
46-182364		645
46-182371		645
46-182371		646
46-182388		637
46-182388		638
46-182395		637
46-182395		638
46-182401		42
46-182418		42
46-182425		641
46-182425		642
46-182432		641
46-182432		642
46-182449		640
46-182456		641
46-182470		640
46-182487		630
46-182487		631
46-182494		630
46-182500		632
46-182517		632
46-182524		658
46-182524		659
46-182531		658
46-182531		659
46-182548		660
46-182555		660
46-182562		661
46-182562		672
46-182579		661
46-182586		663
46-182593		663
46-182609		654
46-182609		655
46-182616		654
46-182616		655
46-182623		653
46-182630		654
46-182647		654
46-182654		669
46-182661		669
46-182678		656
46-182685		670
46-182685		671
46-182692		656
46-182708		656
46-182715		656
46-182739		5
46-182739		7
46-182753		6
46-182753		7
46-182760		8
46-182777		8
46-182784		8
46-182791		8
46-182807		8
46-182814		8
46-182852		4
46-182883		4
46-182890		12
46-182906		12
46-182920		6
46-182920		7
46-182937		4
46-182968		38
46-182975		38
46-182982		39
46-182999		38
46-183002		38
46-183019		38
46-183026		41
46-183033		42
46-183040		42
46-183057		42
46-183064		41
46-183071		41
46-183088		20
46-183095		20
46-183101		20
46-183118		20
46-183125		20
46-183132		24
46-183156		24
46-183163		24
46-183170		24
46-183187		24
46-183194		30
46-183194		31
46-183200		31
46-183217		31
46-183224		31
46-183224		32
46-183231		34
46-183248		34
46-183248		35
46-183255		34
46-183255		35
46-183262		34
46-183262		35
46-183279		31
46-183279		32
46-183286		31
46-183286		32
46-183293		35
46-183309		35
46-183316		35
46-183323		53
46-183323		54
46-183323		92
46-183330		53
46-183330		54
46-183347		54
46-183354		54
46-183361		32
46-183361		36
46-183378		39
46-183385		39
46-183408		20
46-183422		21
46-183439		24
46-183446		24
46-183446		804
46-183521		53
46-183521		54
46-183521		92
46-183736		843
46-183767		800
46-183774		801
46-183781		808
46-183798		809
46-183804		812
46-183811		813
46-183927		843
46-183927		844
46-183934		843
46-183934		844
46-183941		827
46-183941		831
46-183958		826
46-183965		826
46-183972		826
46-183972		831
46-183989		826
46-183989		831
46-183996		827
46-184009		853
46-184016		853
46-184023		817
46-184030		817
46-184047		794
46-184047		814
46-184047		868
46-184047		870
46-184115		794
46-184115		868
46-184115		870
46-184153		794
46-184184		797
46-184191		797
46-184214		797
46-184269		812
46-184290		812
46-184313		812
46-184320		808
46-184337		808
46-184344		808
46-184351		780
46-184368		780
46-184375		780
46-184382		850
46-184399		834
46-184405		832
46-184405		835
46-184412		832
46-184412		835
46-184412		872
46-184429		834
46-184429		836
46-184436		834
46-184436		836
46-184436		837
46-184443		832
46-184443		834
46-184443		835
46-184443		836
46-184443		837
46-184450		845
46-184467		845
46-184474		794
46-184481		800
46-184498		800
46-184504		803
46-184504		804
46-184511		803
46-184511		804
46-187901		852
46-187918		597
46-187925		273
46-187932		273
46-187949		800
46-187956		800
46-187963		802
46-187963		804
46-187970		803
46-187970		804
46-187987		153
46-187994		644
46-188007		651
46-188014		651
46-188021		651
46-188069		801
46-188076		801
46-188083		72
46-188083		94
46-188090		72
46-188106		151
46-188120		238
46-188120		239
46-188137		238
46-188137		239
46-188144		517
46-188144		518
46-188144		734
46-188151		517
46-188151		518
46-188151		734
46-188168		238
46-188168		239
46-188175		238
46-188175		239
46-188427		108
46-188427		111
46-188427		112
46-188434		11
46-188441		11
46-188465		38
46-188465		47
46-188465		91
46-188465		92
46-188472		38
46-188472		47
46-188472		91
46-188489		39
46-188489		47
46-188489		91
46-188496		38
46-188496		47
46-188502		38
46-188502		47
46-188519		39
46-188519		47
46-188526		42
46-188526		50
46-188533		42
46-188533		51
46-188540		42
46-188540		51
46-188557		42
46-188557		51
46-188564		41
46-188564		51
46-188571		41
46-188571		51
46-188588		39
46-188588		47
46-188588		91
46-188588		92
46-188595		39
46-188595		47
46-188595		91
46-188601		42
46-188601		51
46-188601		637
46-188601		638
46-188618		42
46-188618		51
46-188618		637
46-188618		638
46-188670		43
46-188687		43
46-188694		825
46-188700		825
46-188717		825
46-188755		164
46-188755		506
46-188755		507
46-188755		724
46-188762		506
46-188762		724
46-188779		506
46-188779		507
46-188779		724
46-188786		519
46-188786		520
46-188786		735
46-188786		736
46-188793		519
46-188793		520
46-188793		735
46-188793		736
46-188823		520
46-188823		736
46-188830		520
46-188830		736
46-188847		520
46-188847		736
46-188854		520
46-188854		736
46-188861		313
46-188861		314
46-188861		491
46-188861		492
46-188861		493
46-188861		713
46-188861		715
46-188878		493
46-188878		714
46-188878		715
46-188885		313
46-188885		314
46-188885		491
46-188885		492
46-188885		713
46-188892		499
46-188892		719
46-188908		315
46-188908		317
46-188908		499
46-188908		719
46-188915		499
46-188922		499
46-188939		314
46-188939		315
46-188939		496
46-188939		497
46-188939		716
46-188939		717
46-188946		314
46-188946		315
46-188946		496
46-188946		497
46-188946		716
46-188946		717
46-188953		168
46-188953		498
46-188953		718
46-188953		720
46-188960		314
46-188960		315
46-188960		496
46-188960		497
46-188960		716
46-188960		717
46-188977		168
46-188977		498
46-188977		718
46-188984		496
46-188984		497
46-188984		716
46-188984		717
46-188991		498
46-188991		718
46-188991		720
46-189004		318
46-189004		510
46-189004		511
46-189004		513
46-189004		731
46-189011		318
46-189011		513
46-189011		731
46-189028		515
46-189028		733
46-189035		319
46-189035		515
46-189035		733
46-189042		515
46-189059		319
46-189059		515
46-189059		732
46-189059		733
46-189066		31
46-189073		31
46-189080		31
46-189080		32
46-189097		31
46-189097		32
46-189103		31
46-189110		31
46-189110		32
46-189127		34
46-189127		35
46-189134		34
46-189134		35
46-189141		34
46-189141		35
46-189158		34
46-189158		35
46-189165		34
46-189165		35
46-189172		34
46-189172		35
46-189189		31
46-189189		32
46-189196		31
46-189196		32
46-189202		31
46-189202		32
46-189219		35
46-189226		35
46-189233		35
46-189257		32
46-189257		36
46-189264		32
46-189264		36
46-189301		192
46-189318		206
46-189325		206
46-189332		199
46-189332		200
46-189332		201
46-189349		200
46-189349		201
46-189356		207
46-189356		208
46-189363		197
46-189370		197
46-189387		214
46-189387		364
46-189400		216
46-189424		218
46-189424		219
46-189431		218
46-189431		219
46-189448		149
46-189455		149
46-189462		149
46-189479		150
46-189493		154
46-189509		154
46-189516		154

Neue Bestellnummer – Alte Bestellnummer

Neu	Alt	Seite
46-189523		153
46-189530		153
46-189547		152
46-189554		151
46-189554		161
46-189578		75
46-189592		73
46-189608		73
46-189608		75
46-189615		75
46-189622		75
46-189639		76
46-189646		76
46-189653		75
46-189653		76
46-189721		56
46-189738		56
46-189745		58
46-189752		58
46-189769		58
46-189776		58
46-189783		57
46-189790		57
46-189806		81
46-189813		81
46-189820		43
46-189837		43
46-189844		66
46-189851		66
46-189868		781
46-189868		810
46-189868		848
46-189868		849
46-189875		67
46-189882		66
46-189899		68
46-189905		68
46-189912		68
46-189929		68
46-189936		68
46-189943		782
46-189950		783
46-189950		810
46-189967		783
46-189967		811
46-189981		785
46-189981		855
46-190000		785
46-190000		856
46-190017		785
46-190017		856
46-190024		785
46-190024		856
46-190062		787
46-190062		792
46-190079		787
46-190086		787
46-190093		779
46-190109		779
46-190116		266
46-190123		266
46-190130		323
46-190130		324
46-190154		325
46-190178		325
46-190208		326
46-190208		327
46-190215		329
46-190215		330
46-190246		329
46-190246		330
46-190284		336
46-190291		336
46-190307		370
46-190307		371
46-190307		380
46-190314		371
46-190321		370
46-190321		371
46-190338		380
46-190345		379
46-190383		381
46-190413		415
46-190420		415
46-190437		415
46-190444		415
46-190475		393
46-190475		394
46-190482		393
46-190482		394
46-190499		420
46-190505		420
46-190529		469
46-190536		545
46-190536		547
46-190536		748
46-190536		749
46-190543		546
46-190543		547
46-190543		748

Neu	Alt	Seite
46-190543		750
46-190550		545
46-190550		547
46-190550		748
46-190550		749
46-190567		546
46-190567		547
46-190567		748
46-190567		750
46-190574		536
46-190574		549
46-190574		742
46-190574		751
46-190581		537
46-190581		549
46-190581		742
46-190581		751
46-190598		537
46-190598		549
46-190598		742
46-190598		751
46-190604		536
46-190604		549
46-190604		742
46-190604		751
46-190611		537
46-190611		549
46-190611		742
46-190611		751
46-190628		537
46-190628		550
46-190628		742
46-190628		751
46-190635		565
46-190642		565
46-190659		566
46-190673		596
46-190697		597
46-190703		760
46-190710		760
46-190727		757
46-190734		757
46-190741		762
46-190765		840
46-190772		843
46-190789		840
46-190796		843
46-190802		842
46-190819		841
46-190833		816
46-190840		841
46-190871		138
46-190888		138
46-190888		139
46-190895		138
46-190901		138
46-190918		138
46-190925		138
46-190925		139
46-190932		138
46-190949		138
46-190956		138
46-190963		243
46-190987		243
46-191014		243
46-191021		243
46-191045		244
46-191052		244
46-191465		151
46-191465		161
46-191984	BTS-7514	704
46-191991	*SE5-C765*	*307*
46-192134		862
46-192134		863
46-192141		864
46-192141		865
46-192141		866
46-192158		864
46-192158		865
46-192158		866
46-192158		867
46-192165		851
46-192172		851
46-192189		838
46-192189		839
46-192196		62
46-192196		92
46-192202		62
46-192202		93
46-192219		62
46-192219		93
46-192226		62
46-192226		93
46-192233		62
46-192240		62
46-192257		63
46-192264		63
46-192271		65
46-192288		65
46-192295		65

Neu	Alt	Seite
46-192301		65
46-192318		65
46-192325		65
46-192332		65
46-192349		65
46-192356		59
46-192363		59
46-192363		88
46-192370		60
46-192387		60
46-192394		59
46-192400		59
46-192400		88
46-192417		60
46-192424		60
46-192431		26
46-192448		228
46-192455		228
46-192486		228
46-192493		228
46-192509		225
46-192516		237
46-192523		237
46-192530		237
46-192547		281
46-192547		282
46-192554		281
46-192554		282
46-192561		282
46-192578		282
46-192608		281
46-192615		281
46-192646		376
46-192653		377
46-192660		376
46-192677		377
46-192721		539
46-192721		541
46-192738		539
46-192738		541
46-192745		542
46-192745		543
46-192745		744
46-192745		745
46-192752		542
46-192752		543
46-192752		744
46-192752		745
46-192769		544
46-192769		746
46-192776		544
46-192776		746
46-192783		542
46-192783		543
46-192783		744
46-192783		745
46-192783		746
46-192790		544
46-192806		532
46-192806		740
46-192813		532
46-192813		740
46-192820		533
46-192820		740
46-192837		533
46-192837		740
46-192851		319
46-192851		508
46-192851		725
46-192868		508
46-192875		554
46-192875		555
46-192882		554
46-192899		554
46-192899		555
46-193285		787
46-193575	SE5-C630	426
46-193605		587
46-193612		589
46-193803		595
46-193810		71
46-193827		71
46-193834		71
46-193841		71
46-193858		629
46-193865		629
46-193872		275
46-193889		275
46-193896		633
46-193902		389
46-193919		389
46-193926		427
46-193940		288
46-193957		288
46-193964		430
46-194008		545
46-194008		546
46-194008		547
46-194008		748
46-194008		749

Neu	Alt	Seite
46-194022		505
46-194039		505
46-194046		344
46-194060		545
46-194060		547
46-194060		748
46-194060		749
46-194077		545
46-194077		547
46-194077		748
46-194077		749
46-194084		547
46-194084		748
46-194084		750
46-194152		229
46-194169		229
46-194183		538
46-194190		538
46-194220		321
46-194220		550
46-194220		753
46-194237		551
46-194237		753
46-194244		551
46-194244		753
46-194275		560
46-194275		561
46-194282		560
46-194282		561
46-194299		560
46-194305		560
46-194305		561
46-194312		563
46-194312		564
46-194329		563
46-194329		564
46-194329		565
46-194336		276
46-194343		276
46-194350		754
46-194367		754
46-194374		626
46-194381		626
46-194398		626
46-194404		626
46-194534		20
46-194541		20
46-194558		20
46-194565		20
46-194572		24
46-194589		24
46-194596		24
46-194640		24
46-194657		20
46-194664		21
46-194671		24
46-194688		24
46-194688		804
46-194695		400
46-194695		401
46-194749		652
46-194756		652
46-194763		652
46-194770		652
46-194787		808
46-194794		808
46-194800		808
46-194817		808
46-194824		809
46-194855		794
46-194855		868
46-194855		870
46-194862		794
46-194862		868
46-194862		870
46-194879		794
46-194909		794
46-194909		795
46-194909		869
46-194909		870
46-194916		795
46-194916		870
46-194961		794
46-194978		797
46-194985		797
46-194992		797
46-195104		145
46-195111		145
46-195128		145
46-195173		145
46-195180		145
46-195197		15
46-195197		16
46-195203		15
46-195203		16
46-198297		308
46-200402		*173*
46-206657		196
46-206671		214
46-206688		214

Neu	Alt	Seite
46-206695		214
46-206718		234
46-206732		234
46-206749		202
46-206763		289
46-206770		270
46-206770		271
46-206787		270
46-206787		271
46-206800		332
46-206848		349
46-206848		350
46-206862		349
46-206862		350
46-206886		349
46-206886		350
46-206909		350
46-206923		350
46-206930		350
46-206947		350
46-206954		350
46-206961		475
46-206985		529
46-206985		737
46-207005		529
46-207005		737
46-207036		575
46-207043		555
46-207050		614
46-207067		615
46-207074		615
46-207081		615
46-207098		673
46-207104		673
46-207135		673
46-207135		674
46-207159		674
46-207166		687
46-207173		705
46-207180		705
46-207197		781
46-222916		222
46-223500		10
46-223609		100
46-223609		102
46-223661		130
46-223678		130
46-223678		131
46-226617		131
46-228864		*222*
46-228888		*308*
46-228888		*309*
46-229779		248
46-229779		249
46-229786		248
46-229786		249
46-229793		132
46-229793		133
46-229809		132
46-229816		274
46-229823		274
46-229830		308
46-229830		309
46-230904		794
46-230904		795
46-230904		868
46-230904		870
46-230911		795
46-230911		870
46-232823		215
46-232823		613
46-234360		*222*
46-234377		*222*
46-234384		*307*
46-234384		*308*
46-234391		*307*
46-237156		428
46-237538		100
46-237538		102
46-237545		100
46-237545		101
46-237552		100
46-237552		101
46-237569		100
46-237569		102
46-237576		131
46-237583		132
46-237583		133
46-237927		611
46-240194		850
46-240309		675
46-240309		699
47-080386	HE5-8038	334
47-080416	HE5-8041	18
47-080416	HE5-8041	73
47-080416	HE5-8041	75
47-080416	HE5-8041	644
47-080416	HE5-8041	773
47-080416	HE5-8041	790
47-080416	HE5-8041	816

Neue Bestellnummer – Alte Bestellnummer

Neu	Alt	Seite
47-080478	HE5-8047	73
47-080478	HE5-8047	75
47-080478	HE5-8047	644
47-080713	HE5-8071	163
47-080713	HE5-8071	165
47-080713	HE5-8071	166
47-080713	HE5-8071	176
47-080713	HE5-8071	177
47-080713	HE5-8071	318
47-080713	HE5-8071	510
47-080713	HE5-8071	511
47-080713	HE5-8071	513
47-080713	HE5-8071	514
47-080713	HE5-8071	537
47-080713	HE5-8071	731
47-080713	HE5-8071	738
47-080713	HE5-8071	739
47-080713	HE5-8071	742
47-080720	HE5-8072	634
47-080720	HE5-8072	635
47-080720	HE5-8072	639
47-080720	HE5-8072	840
47-081888	HE5-8188	636
47-081888	HE5-8188	640
47-081888	HE5-8188	843
47-083004	*SS0-8300*	*378*
47-083011	*SS0-8301*	*363*
47-086401	*HE5-8640*	*363*
47-086937	HE5-8693	63
47-086937	HE5-8693	65
47-086937	HE5-8693	825
47-086937	HE5-8693	827
47-086937	HE5-8693	829
47-086937	HE5-8693	831
47-087392	*HE5-8739*	*322*
47-087392	*HE5-8739*	*323*
47-087484	HE5-8748	167
47-087484	HE5-8748	168
47-087484	HE5-8748	496
47-087484	HE5-8748	716
47-087484	HE5-8748	717
47-087569	HE5-8756	557
47-087569	HE5-8756	558
47-087569	HE5-8756	559
47-087750	HE5-8775	600
47-100763	HE5-A076	140
47-100770	HE5-A077	390
47-100770	HE5-A077	392
47-100770	HE5-A077	393
47-100770	HE5-A077	394
47-100770	HE5-A077	402
47-100770	HE5-A077	403
47-100817	HE5-A081	200
47-100817	HE5-A081	201
47-100817	HE5-A081	566
47-100817	HE5-A081	567
47-100817	HE5-A081	568
47-101623	HE5-A162	469
47-101623	HE5-A162	470
47-101791	HE5-A179	676
47-101791	HE5-A179	677
47-107632	HE5-A763	673
47-107632	HE5-A763	674
47-107991	*HE5-A799*	*336*
47-107991	*HE5-A799*	*339*
47-110267	HE5-B026	380
47-111165	HE5-B116	143
47-111165	HE5-B116	161
47-111264	HE5-B126	140
47-114609	*HE5-B460*	*590*
47-114609	*HE5-B460*	*591*
47-116115	HE5-B611	429
47-116573	HE5-B657	67
47-116573	HE5-B657	68
47-116573	HE5-B657	93
47-118478	HE5-B847	462
47-118768	HE5-B876	329
47-119215	HE5-B921	4
47-119215	HE5-B921	6
47-119215	HE5-B921	7
47-119215	HE5-B921	11
47-119444	HE5-B944	39
47-119444	HE5-B944	42
47-119444	HE5-B944	44
47-119444	HE5-B944	47
47-119444	HE5-B944	51
47-119536	HE5-B953	190
47-119536	HE5-B953	428
47-120471	HE5-C047	14
47-120471	HE5-C047	15
47-120471	HE5-C047	96
47-120471	HE5-C047	97
47-120471	HE5-C047	98
47-120471	HE5-C047	99
47-120471	HE5-C047	123
47-120471	HE5-C047	126
47-120471	HE5-C047	128
47-120471	HE5-C047	129
47-120471	HE5-C047	159
47-121133	HE5-C113	315
47-121133	HE5-C113	316
47-121133	HE5-C113	317
47-121133	HE5-C113	501
47-121133	HE5-C113	503
47-121133	HE5-C113	721
47-121133	HE5-C113	722
47-121225	HE5-C122	272
47-121225	HE5-C122	300
47-121225	HE5-C122	371
47-121225	HE5-C122	372
47-121225	HE5-C122	380
47-121225	HE5-C122	381
47-121225	HE5-C122	754
47-121225	HE5-C122	756
47-121225	HE5-C122	770
47-124226	HE5-C422	677
47-124806	HE5-C480	63
47-124806	HE5-C480	65
47-124806	HE5-C480	93
47-124806	HE5-C480	669
47-124806	HE5-C480	825
47-124806	HE5-C480	827
47-124806	HE5-C480	829
47-124806	HE5-C480	831
47-124813	HE5-C481	108
47-124813	HE5-C481	111
47-124813	HE5-C481	112
47-124813	HE5-C481	113
47-124844	HE5-C484	779
47-124844	HE5-C484	783
47-124844	HE5-C484	785
47-124844	HE5-C484	787
47-124844	HE5-C484	792
47-124844	HE5-C484	811
47-124844	HE5-C484	856
47-124844	HE5-C484	871
47-124851	HE5-C485	18
47-124851	HE5-C485	644
47-124851	HE5-C485	651
47-124851	HE5-C485	773
47-124851	HE5-C485	790
47-124851	HE5-C485	816
47-124851	HE5-C485	817
47-124851	HE5-C485	869
47-124851	HE5-C485	872
47-126848	HE5-C684	115
47-126848	HE5-C684	118
47-126848	HE5-C684	119
47-126848	HE5-C684	121
47-126848	HE5-C684	159
47-126916	HE5-C691	451
47-126916	HE5-C691	452
47-127708	HE5-C770	21
47-127708	HE5-C770	25
47-127708	HE5-C770	26
47-127708	HE5-C770	631
47-127708	HE5-C770	632
47-127708	HE5-C770	646
47-127708	HE5-C770	652
47-127708	HE5-C770	661
47-127708	HE5-C770	663
47-127708	HE5-C770	664
47-127708	HE5-C770	670
47-127708	HE5-C770	671
47-127708	HE5-C770	672
47-127708	HE5-C770	795
47-127708	HE5-C770	797
47-127708	HE5-C770	803
47-127708	HE5-C770	804
47-127708	HE5-C770	809
47-127708	HE5-C770	813
47-127708	HE5-C770	814
47-127708	HE5-C770	833
47-127708	HE5-C770	834
47-127708	HE5-C770	835
47-127708	HE5-C770	836
47-127708	HE5-C770	837
47-127708	HE5-C770	853
47-127708	HE5-C770	869
47-127708	HE5-C770	871
47-127708	HE5-C770	872
47-127708	HE5-C770	874
47-128347	HE5-C834	21
47-128347	HE5-C834	25
47-128347	HE5-C834	631
47-128347	HE5-C834	632
47-128347	HE5-C834	646
47-128347	HE5-C834	652
47-128347	HE5-C834	661
47-128347	HE5-C834	663
47-128347	HE5-C834	672
47-128347	HE5-C834	795
47-128347	HE5-C834	797
47-128347	HE5-C834	803
47-128347	HE5-C834	809
47-128347	HE5-C834	813
47-128347	HE5-C834	814
47-128347	HE5-C834	869
47-128347	HE5-C834	871
47-128705	HE5-C870	601
47-131811	HE5-D181	379
47-138896	HE5-D889	75
47-138896	HE5-D889	76
47-139060	HE5-D906	451
47-139060	HE5-D906	453
47-139060	HE5-D906	454
47-139060	HE5-D906	455
47-139060	HE5-D906	456
47-139275	HE5-D927	8
47-139275	HE5-D927	9
47-139275	HE5-D927	10
47-139275	HE5-D927	12
47-140868	HE5-E086	780
47-141179	HE5-E117	397
47-141179	HE5-E117	399
47-141179	HE5-E117	422
47-141179	HE5-E117	448
47-146631	HE5-E663	339
47-146914	HE5-E691	637
47-146914	HE5-E691	641
47-146914	HE5-E691	654
47-146914	HE5-E691	655
47-146914	HE5-E691	844
47-155770	HE5-F577	248
47-155770	HE5-F577	249
47-155770	HE5-F577	277
47-158276	HE5-F827	801
47-158283	HE5-F828	771
47-158283	HE5-F828	772
47-158283	HE5-F828	801
47-158283	HE5-F828	850
47-158993	HE5-F899	190
47-158993	HE5-F899	228
47-158993	HE5-F899	357
47-164499	HE5-G449	12
47-164499	HE5-G449	238
47-164499	HE5-G449	239
47-164499	HE5-G449	240
47-164499	HE5-G449	517
47-164499	HE5-G449	518
47-164499	HE5-G449	734
47-165403	HE5-G540	674
47-165403	HE5-G540	675
47-165854	HE5-G585	333
47-167254	HE5-G725	319
47-167254	HE5-G725	515
47-167254	HE5-G725	538
47-167254	HE5-G725	733
47-167254	HE5-G725	743
47-167490	HE5-G749	266
47-167490	HE5-G749	299
47-167490	HE5-G749	366
47-167551	HE5-G755	365
47-167551	HE5-G755	683
47-167551	HE5-G755	685
47-168053	HE5-G805	459
47-168091	HE5-G809	15
47-168091	HE5-G809	16
47-168091	HE5-G809	641
47-168091	HE5-G809	642
47-168091	HE5-G809	845
47-168091	HE5-G809	873
47-168299	HE5-G829	197
47-169289	HE5-G928	39
47-169289	HE5-G928	42
47-169289	HE5-G928	44
47-169289	HE5-G928	47
47-169289	HE5-G928	51
47-169289	HE5-G928	91
47-169289	HE5-G928	637
47-169289	HE5-G928	638
47-171329	HE5-H132	330
47-171725	HE5-H172	164
47-171725	HE5-H172	178
47-171725	HE5-H172	179
47-171725	HE5-H172	189
47-171725	HE5-H172	319
47-171725	HE5-H172	320
47-171725	HE5-H172	506
47-171725	HE5-H172	507
47-171725	HE5-H172	724
47-171725	HE5-H172	725
47-172401	HE5-H240	333
47-172586	HE5-H258	615
47-175976	HE5-H597	198
47-175976	HE5-H597	203
47-188044	HE5-H416	705
47-188044	HE5-H416	707
47-193680		337
47-196568		274
47-207233		100
47-207233		102
47-207233		131
47-217522		100
47-217522		102
47-217522		131
47-217522		132
47-217522		133
47-217522		160
47-217706		600
47-218871		683
47-225176		*562*
47-225183		*562*
47-228078		248
47-228078		249
47-228146		362
47-228214		473
47-228337		675
47-228337		699
47-229945		27
47-229945		28
47-229945		647
47-229945		665
47-229945		666
47-229945		805
47-229945		806
47-229952		27
47-229952		28
47-229969		27
47-229969		28
47-229969		647
47-229969		665
47-229969		666
47-229969		805
47-229969		807
47-229976		27
47-229976		28
47-229976		647
47-229976		665
47-229976		666
47-229976		805
47-229976		807
47-231108		383
47-231108		400
47-231207		507
47-231207		725
47-232952		274
47-233942		602
47-235106		575
47-237308		611
47-238602		602
47-239180		601
47-239197		601
47-242043		266
47-242104		562
47-242135		562
47-242142		562
48-080347	GM5-8034	108
48-080347	GM5-8034	111
48-080347	GM5-8034	112
48-080347	GM5-8034	114
48-080408	GM5-8040	109
48-080422	GM5-8042	18
48-080422	GM5-8042	73
48-080422	GM5-8042	75
48-080422	GM5-8042	644
48-080422	GM5-8042	774
48-080422	GM5-8042	790
48-080422	GM5-8042	816
48-080453	GM5-8045	270
48-080460	GM5-8046	268
48-080460	GM5-8046	269
48-080484	GM5-8048	73
48-080484	GM5-8048	75
48-080484	GM5-8048	644
48-080569	S03-8056	779
48-080569	S03-8056	783
48-080569	S03-8056	785
48-080569	S03-8056	788
48-080569	S03-8056	792
48-080569	S03-8056	811
48-080569	S03-8056	856
48-080569	S03-8056	871
48-080651	GM5-8065	18
48-080651	GM5-8065	644
48-080651	GM5-8065	651
48-080651	GM5-8065	773
48-080651	GM5-8065	790
48-080651	GM5-8065	816
48-080651	GM5-8065	817
48-080651	GM5-8065	869
48-080651	GM5-8065	872
48-080736	GM5-8073	634
48-080736	GM5-8073	635
48-080736	GM5-8073	639
48-080736	GM5-8073	840
48-080750	*GM5-8075*	*482*
48-080767	GM5-8076	163
48-080767	GM5-8076	165
48-080767	GM5-8076	166
48-080767	GM5-8076	176
48-080767	GM5-8076	177
48-080767	GM5-8076	318
48-080767	GM5-8076	511
48-080767	GM5-8076	513
48-080767	GM5-8076	514
48-080767	GM5-8076	537
48-080767	GM5-8076	731
48-080767	GM5-8076	732
48-080767	GM5-8076	738
48-080767	GM5-8076	739
48-080767	GM5-8076	743
48-081894	GM5-8189	636
48-081894	GM5-8189	640
48-081894	GM5-8189	843
48-086035	GM5-8603	676
48-086059	GM5-8605	32
48-086059	GM5-8605	36
48-086097	GM5-8609	379
48-086103	GM5-8610	32
48-086103	GM5-8610	36
48-086165	GM5-8616	32
48-086165	GM5-8616	36
48-086424	GM5-8642	462
48-086424	GM5-8642	463
48-088428	*GM5-8842*	*323*
48-088428	*GM5-8842*	*324*
48-088435	*GM5-8843*	*116*
48-088459	GM5-8845	108
48-088459	GM5-8845	111
48-088459	GM5-8845	112
48-088473	GM5-8847	595
48-088602	GM5-8860	390
48-088602	GM5-8860	392
48-088602	GM5-8860	393
48-088602	GM5-8860	394
48-088602	GM5-8860	402
48-088602	GM5-8860	403
48-088657	GM5-8865	334
48-088688	GM5-8868	63
48-088688	GM5-8868	65
48-088688	GM5-8868	825
48-088688	GM5-8868	827
48-088688	GM5-8868	829
48-088688	GM5-8868	831
48-088749	GM5-8874	63
48-088749	GM5-8874	65
48-088749	GM5-8874	93
48-088749	GM5-8874	669
48-088749	GM5-8874	825
48-088749	GM5-8874	827
48-088749	GM5-8874	829
48-088749	GM5-8874	831
48-088756	GM5-8875	696
48-088756	GM5-8875	697
48-088756	GM5-8875	698
48-088763	GM5-8876	404
48-088763	GM5-8876	418
48-088763	GM5-8876	448
48-100724	GM5-A072	4
48-100724	GM5-A072	6
48-100724	GM5-A072	7
48-100724	GM5-A072	11
48-101288	*GM5-A128*	*677*
48-103398	GM5-A339	677
48-104555	GM5-A455	141
48-104692	GM5-A469	141
48-104739	GM5-A473	155
48-105958	GM5-A595	39
48-105958	GM5-A595	42
48-105958	GM5-A595	44
48-105958	GM5-A595	48
48-105958	GM5-A595	51
48-108041	*GM5-A804*	*336*
48-108041	*GM5-A804*	*339*
48-110297	GM5-B029	380
48-115575	GM5-B557	590
48-115575	GM5-B557	591
48-115674	GM5-B567	109
48-115674	GM5-B567	111
48-115674	GM5-B567	113
48-115766	GM5-B576	109
48-115766	GM5-B576	111
48-115766	GM5-B576	112
48-116077	GM5-B607	429
48-116541	GM5-B654	67
48-116541	GM5-B654	68
48-116541	GM5-B654	93
48-118804	GM5-B880	329
48-119542	GM5-B954	190
48-119542	GM5-B954	428
48-121262	GM5-C126	272
48-121262	GM5-C126	300
48-121262	GM5-C126	371
48-121262	GM5-C126	372
48-121262	GM5-C126	380
48-121262	GM5-C126	381
48-121262	GM5-C126	754
48-121262	GM5-C126	756
48-121262	GM5-C126	770
48-121897	GM5-C189	596
48-121897	GM5-C189	597
48-123525	GM5-C352	677
48-123952	GM5-C395	146
48-123952	GM5-C395	147
48-126380	GM5-C638	115
48-126380	GM5-C638	118
48-126380	GM5-C638	119
48-126380	GM5-C638	121
48-126380	GM5-C638	159

Neue Bestellnummer – Alte Bestellnummer

Neu	Alt	Seite
48-126687	GM5-C668	118
48-126687	GM5-C668	119
48-131636	GM5-D163	14
48-131636	GM5-D163	15
48-131636	GM5-D163	96
48-131636	GM5-D163	97
48-131636	GM5-D163	98
48-131636	GM5-D163	99
48-131636	GM5-D163	123
48-131636	GM5-D163	126
48-131636	GM5-D163	128
48-131636	GM5-D163	129
48-131636	GM5-D163	159
48-131841	GM5-D184	379
48-132626	GM5-D262	586
48-132633	GM5-D263	586
48-132633	GM5-D263	587
48-132688	GM5-D268	587
48-135238	GM5-D523	21
48-135238	GM5-D523	25
48-135238	GM5-D523	631
48-135238	GM5-D523	632
48-135238	GM5-D523	646
48-135238	GM5-D523	652
48-135238	GM5-D523	661
48-135238	GM5-D523	664
48-135238	GM5-D523	672
48-135238	GM5-D523	795
48-135238	GM5-D523	797
48-135238	GM5-D523	803
48-135238	GM5-D523	809
48-135238	GM5-D523	813
48-135238	GM5-D523	814
48-135238	GM5-D523	869
48-135238	GM5-D523	871
48-135245	GM5-D524	21
48-135245	GM5-D524	25
48-135245	GM5-D524	26
48-135245	GM5-D524	631
48-135245	GM5-D524	632
48-135245	GM5-D524	646
48-135245	GM5-D524	652
48-135245	GM5-D524	661
48-135245	GM5-D524	662
48-135245	GM5-D524	664
48-135245	GM5-D524	670
48-135245	GM5-D524	671
48-135245	GM5-D524	672
48-135245	GM5-D524	795
48-135245	GM5-D524	797
48-135245	GM5-D524	803
48-135245	GM5-D524	804
48-135245	GM5-D524	809
48-135245	GM5-D524	813
48-135245	GM5-D524	814
48-135245	GM5-D524	833
48-135245	GM5-D524	834
48-135245	GM5-D524	835
48-135245	GM5-D524	836
48-135245	GM5-D524	837
48-135245	GM5-D524	853
48-135245	GM5-D524	869
48-135245	GM5-D524	871
48-135245	GM5-D524	872
48-135245	GM5-D524	874
48-135344	GM5-D534	588
48-135344	GM5-D534	589
48-135351	GM5-D535	588
48-135351	GM5-D535	589
48-135368	GM5-D536	588
48-135368	GM5-D536	589
48-135498	GM5-D549	144
48-135498	GM5-D549	161
48-135887	GM5-D588	590
48-135887	GM5-D588	591
48-135887	GM5-D588	592
48-136013	GM5-D601	590
48-136013	GM5-D601	592
48-136648	GM5-D664	451
48-136648	GM5-D664	452
48-136723	GM5-D672	364
48-136723	GM5-D672	537
48-136723	GM5-D672	742
48-136723	GM5-D672	752
48-137539	GM5-D753	586
48-138864	GM5-D886	75
48-138864	GM5-D886	76
48-139137	GM5-D913	780
48-139243	GM5-D924	8
48-139243	GM5-D924	9
48-139243	GM5-D924	10
48-139243	GM5-D924	12
48-141147	GM5-E114	397
48-141147	GM5-E114	399
48-141147	GM5-E114	400
48-141147	GM5-E114	422
48-141147	GM5-E114	448
48-141635	GM5-E163	155
48-145459	GM5-E545	590
48-145701	GM5-E570	98
48-145701	GM5-E570	123
48-145701	GM5-E570	128
48-145701	GM5-E570	130
48-146142	GM5-E614	469
48-146142	GM5-E614	470
48-146852	GM5-E685	637
48-146852	GM5-E685	641
48-146852	GM5-E685	654
48-146852	GM5-E685	655
48-146852	GM5-E685	844
48-147231	GM5-E723	53
48-147231	GM5-E723	55
48-147231	GM5-E723	56
48-147231	GM5-E723	57
48-147231	GM5-E723	58
48-147231	GM5-E723	92
48-153690	GR5-F369	72
48-153720	GM5-F372	451
48-153720	GM5-F372	453
48-153720	GM5-F372	454
48-153720	GM5-F372	455
48-153720	GM5-F372	456
48-155830	GM5-F583	678
48-156745	GM5-F674	801
48-158176	GM5-F817	771
48-158176	GM5-F817	772
48-158176	GM5-F817	801
48-158176	GM5-F817	850
48-165815	GM5-G581	340
48-165815	GM5-G581	470
48-166560	GM5-G656	421
48-166560	GM5-G656	449
48-168229	GM5-G822	15
48-168229	GM5-G822	16
48-168229	GM5-G822	641
48-168229	GM5-G822	642
48-168229	GM5-G822	643
48-168229	GM5-G822	845
48-168229	GM5-G822	873
48-169301	GM5-G930	39
48-169301	GM5-G930	42
48-169301	GM5-G930	44
48-169301	GM5-G930	48
48-169301	GM5-G930	51
48-169301	GM5-G930	91
48-169301	GM5-G930	637
48-169301	GM5-G930	638
48-169998	GM5-G999	156
48-177580	GM5-H758	145
48-177580	GM5-H758	161
48-181440	GM5-H606	595
48-191845		173
48-191845		174
48-195232		14
48-195232		15
48-195232		96
48-195232		97
48-195232		98
48-195232		99
48-195232		123
48-195232		126
48-195232		128
48-195232		129
48-197441		404
48-207287		101
48-207287		102
48-207287		131
48-213660		118
48-215855		109
48-215855		111
48-215909		21
48-215909		25
48-215909		646
48-215909		662
48-215909		664
48-215909		670
48-215909		671
48-215909		796
48-215909		801
48-215909		813
48-215909		814
48-215909		850
48-215909		871
48-216036		593
48-217170		100
48-217170		102
48-217170		131
48-217170		132
48-217170		133
48-217170		160
48-218412		591
48-221832		69
48-221832		70
48-221832		93
48-222983		173
48-222983		174
48-223539		99
48-223539		124
48-223539		128
48-223539		130
48-223867		596
48-223867		597
48-227018		96
48-227018		98
48-227018		124
48-227018		126
48-227018		128
48-227186		463
48-228299		675
48-228299		699
48-229012		101
48-229012		102
48-229012		131
48-229012		132
48-229012		133
48-229012		160
48-229333		397
48-229333		399
48-229333		400
48-229333		422
48-230032		27
48-230032		28
48-230049		27
48-230049		28
48-230056		27
48-230056		28
48-230056		647
48-230056		665
48-230056		666
48-230056		805
48-230056		807
48-230063		27
48-230063		29
48-230063		647
48-230063		665
48-230063		666
48-230063		806
48-230063		807
48-230834		101
48-230834		102
48-230834		131
48-230834		160
48-230971		383
48-230971		400
48-231848		27
48-231848		28
48-231848		29
48-231848		647
48-231848		665
48-231848		667
48-231848		806
48-231954		75
48-231954		76
48-233132		453
48-233132		454
48-233132		455
48-233132		456
48-236775		593
48-238212		611
48-238649		383
48-238946		101
48-238946		102
48-238946		131
49-115604	GA5-B560	590
49-115604	GA5-B560	592
49-122046	GA5-C204	596
49-122046	GA5-C204	597
49-131543	GA5-D154	14
49-131543	GA5-D154	15
49-131543	GA5-D154	96
49-131543	GA5-D154	98
49-131543	GA5-D154	99
49-131543	GA5-D154	124
49-131543	GA5-D154	126
49-131543	GA5-D154	128
49-131543	GA5-D154	130
49-131543	GA5-D154	159
49-132380	GA5-D238	404
49-132380	GA5-D238	418
49-132380	GA5-D238	448
49-135121	GA5-D512	115
49-135121	GA5-D512	118
49-135121	GA5-D512	119
49-135121	GA5-D512	121
49-135121	GA5-D512	159
49-135169	GA5-D516	144
49-135169	GA5-D516	161
49-135817	GA5-D581	590
49-135817	GA5-D581	592
49-135985	GA5-D598	590
49-135985	GA5-D598	592
49-145489	GA5-E548	590
49-151282	GA5-F128	53
49-151282	GA5-F128	55
49-151282	GA5-F128	56
49-151282	GA5-F128	57
49-151282	GA5-F128	58
49-151282	GA5-F128	92
49-196849		21
49-196849		25
49-196849		26
49-196849		631
49-196849		646
49-196849		652
49-196849		662
49-196849		664
49-196849		670
49-196849		673
49-196849		771
49-196849		772
49-196849		796
49-196849		797
49-196849		801
49-196849		803
49-196849		804
49-196849		809
49-196849		813
49-196849		814
49-196849		833
49-196849		834
49-196849		835
49-196849		836
49-196849		837
49-196849		850
49-196849		853
49-196849		869
49-196849		871
49-196849		872
49-207323		101
49-207323		102
49-207323		131
49-216042		593
49-223873		596
49-223873		598
49-224658		101
49-224658		102
49-224658		131
49-224658		132
49-224658		133
49-224658		160
49-231892		27
49-231892		29
49-231892		647
49-231892		665
49-231892		667
49-231892		806
49-231892		807
49-234923		144
49-237108		124
49-237108		128
49-237108		130
49-237191		428
49-237276		146
49-237276		147
50-174546	ACO-H454	121
50-174546	ACO-H454	123
50-174546	ACO-H454	127
50-174546	ACO-H454	128
50-174546	ACO-H454	130
53-001313	*UK-KT-013*	*700*
53-001436	UK-KT-014	700
53-001702	*UK-KT-017*	*465*
53-001702	*UK-KT-017*	*466*
53-001931	*UK-KT-019*	*359*
53-001931	*UK-KT-019*	*360*
53-002402	*UK-KT-024*	*345*
53-002549	*UK-KT-025*	*478*
53-005007	*UK-KT-005*	*700*
53-006011	*UK-KT-006*	*700*
53-007001	*UK-KT-007*	*699*
53-008008	*UK-KT-008*	*687*
53-011015	*UK-KT-011*	*700*
53-012012	*UK-KT-012*	*701*
53-230461	UK-KT-004	701
	B46-2161	*614*
	BE5-2648	*206*
	VE3-06083	*206*
	VE3-06084	*206*
	VE3-4162	*599*
	VE3-4163	*599*
	XDE-7830	*206*
	AFS-B724	758
	AFS-B724	759

Neu im Programm 2014

Bestellnummer	Typ
11-223900	B1
11-239734	B1
11-240457	B1
12-116935	B1
12-117291	B1
12-228454	B1
12-228461	B1
12-228478	B1
12-228485	B1
12-228492	B1
12-228508	B1
12-228515	B1
12-228522	B1
12-228539	B1
12-228546	B1
12-228553	B1
12-228560	B1
12-228638	B1
12-228645	B1
12-228652	B1
12-228669	B1
12-228676	B1
12-228683	B1
12-228690	B1
12-228713	B1
12-228720	B1
12-228744	B1
12-228751	B1
12-228768	B1
12-228775	B1
12-228782	B1
12-228799	B1
12-228805	B1
12-228812	B1
12-228829	B1
12-231409	B1
12-231607	B1
12-231614	B1
12-231621	B1
12-231638	B1
12-233939	B1
12-233960	B1
12-234059	B1
12-234073	B1
12-234080	B1
12-234097	B1
12-234103	B1
12-234110	B1
12-234127	B1
12-234134	B1
12-234141	B1
12-234158	B1
12-234165	B1
12-234172	B1
12-234189	B1
12-234196	B1
12-234295	B1
12-234318	B1
12-234325	B1
12-234332	B1
12-234622	B1
12-238026	B1
12-238033	B1
12-238088	B1
12-238095	B1
12-238149	B1
12-242191	B1
12-242733	B1
12-242740	B1
12-243945	B1
12-243952	B1
14-230615	B1-iRC
19-183510	B4
19-183534	B4
19-196671	B4
19-196893	B4
19-213880	B4
19-213910	B4
19-214320	B4
19-217451	B4
19-218625	B4
19-218632	B4
19-218717	B4
19-218724	B4
19-218731	B4
19-218748	B4
19-219073	B4
19-219080	B4
19-219097	B4
19-219103	B4
19-219127	B4
19-219134	B4
19-219158	B4
19-219592	B4
19-220567	B4
19-221427	B4
19-221694	B4
19-221700	B4
19-222073	B4
19-223483	B4

Bestellnummer	Typ
19-224503	B4
19-224527	B6-Sport
19-224541	B8
19-225234	B4
19-225272	B4
19-225289	B4
19-226323	B4
19-226330	B4
19-226392	B4
19-226491	B4
19-226705	B4
19-226736	B4
19-226743	B4
19-226750	B4
19-226798	B4
19-226859	B4
19-226866	B4
19-226880	B4
19-226897	B4
19-226903	B4
19-226910	B4
19-227054	B4
19-227085	B4
19-227566	B4
19-227573	B4
19-227627	B4
19-227634	B4
19-227641	B4
19-227696	B4
19-227740	B4
19-227771	B4
19-227801	B4
19-227832	B4
19-227856	B4
19-227863	B4
19-227870	B4
19-227887	B4
19-227894	B4
19-227900	B4
19-227917	B4
19-227924	B4
19-227931	B4
19-227948	B4
19-227955	B4
19-229096	B4
19-229355	B4
19-229409	B4
19-229416	B4
19-229447	B4
19-229492	B4
19-229522	B4
19-229539	B4
19-229584	B4
19-229614	B4
19-230221	B4
19-230238	B4
19-230542	B4
19-230559	B4
19-230573	B4
19-230887	B4
19-230894	B4
19-231389	B4
19-231457	B4
19-232034	B4
19-232065	B4
19-232157	B4
19-232430	B4
19-232485	B4
19-232515	B4
19-232546	B4
19-232553	B4
19-232638	B4
19-232690	B4
19-232812	B8
19-232928	B4
19-233734	B6-Sport
19-233765	B8
19-234656	B4
19-235042	B6-Sport
19-235219	B4
19-235370	B6-Sport
19-235448	B6-Sport
19-235479	B8
19-235486	B6-Sport
19-235493	B6-Sport
19-235509	B8
19-235516	B8
19-235547	B6-Sport
19-235585	B8
19-235646	B6-Sport
19-235677	B8
19-235707	B6-Sport
19-235738	B8
19-235769	B6-Sport
19-235790	B8
19-235837	B6-Sport
19-235868	B8
19-235905	B6-Sport
19-235936	B8
19-235974	B6-Sport

Bestellnummer	Typ
19-236001	B8
19-236087	B6-Sport
19-236100	B8
19-236155	B6-Sport
19-236186	B8
19-236223	B6-Sport
19-236254	B8
19-236285	B6-Sport
19-236315	B8
19-236513	B4
19-236681	B4
19-236971	B4
19-238784	B4
19-238791	B4
19-239828	B4
19-240848	B4
22-049223	B4
22-166661	B4
22-170217	B4
22-193377	B6-Sport
22-196019	B4-DMC
22-196651	B4
22-196668	B4
22-196873	B4
22-196880	B4
22-210692	B6-Sport
22-210739	B6-Sport
22-213860	B4
22-213877	B4
22-213983	B4
22-213990	B4
22-214065	B4
22-214300	B4
22-214317	B4
22-215796	B4
22-215802	B4
22-215819	B6-Sport
22-215826	B8
22-215833	B4
22-217653	B6-Sport
22-217660	B6-Sport
22-217684	B8
22-217691	B8
22-218254	B6-Sport
22-218278	B8
22-219589	B4
22-220554	B4
22-221407	B4
22-221414	B4
22-222046	B4
22-222084	B6-Sport
22-222107	B8
22-222152	B8
22-222169	B8
22-223395	B6-Sport
22-223401	B6-Sport
22-223425	B8
22-223432	B8
22-223470	B4
22-223975	B4
22-224491	B4
22-224514	B6-Sport
22-224538	B8
22-224583	B4
22-225214	B4
22-225221	B4
22-225245	B4
22-225252	B4
22-226372	B4
22-226389	B4
22-226464	B4
22-226471	B4
22-226631	B6-Sport
22-226648	B6-Sport
22-226716	B4
22-226723	B4
22-226969	B4
22-226976	B4
22-226983	B4
22-227065	B4
22-227072	B4
22-227553	B4
22-227706	B4
22-227713	B4
22-227720	B4
22-227737	B4
22-227782	B4
22-227799	B4
22-227812	B4
22-227829	B4
22-227966	B4
22-227973	B4
22-227980	B4
22-227997	B4
22-228000	B4
22-228017	B4
22-228062	B4
22-228109	B4
22-228116	B4
22-228123	B4

Bestellnummer	Typ
22-228611	B4
22-229038	B4
22-229045	B4
22-229113	B4
22-229120	B4
22-229342	B4
22-229366	B4
22-229373	B4
22-229380	B4
22-229397	B4
22-229427	B4
22-229434	B4
22-229458	B4
22-229465	B4
22-229502	B4
22-229519	B4
22-229564	B4
22-229571	B4
22-229656	B4
22-229663	B4
22-229670	B4
22-229687	B4
22-230522	B4
22-230539	B4
22-230652	B6-Sport
22-230676	B4
22-230683	B4
22-230867	B4
22-230874	B4
22-230935	B4
22-230942	B4
22-230959	B4
22-231116	B4
22-231123	B4
22-231130	B4
22-231147	B4
22-231369	B4
22-231376	B4
22-231444	B4
22-231925	B6-Sport
22-231932	B8
22-232045	B4
22-232052	B4
22-232090	B6-Sport
22-232106	B6-Sport
22-232120	B8
22-232137	B8
22-232229	B8
22-232236	B8
22-232410	B4
22-232427	B4
22-232465	B4
22-232472	B4
22-232496	B4
22-232502	B4
22-232526	B4
22-232533	B4
22-232618	B4
22-232625	B4
22-232809	B8
22-232854	B6-Sport
22-232861	B4
22-232908	B4
22-232915	B4
22-233677	B8
22-233707	B6-Sport
22-233721	B6-Sport
22-233745	B8
22-233752	B8
22-234636	B4
22-234643	B4
22-235039	B6-Sport
22-235053	B6-Sport
22-235336	B6-Sport
22-235367	B6-Sport
22-235428	B6-Sport
22-235435	B6-Sport
22-235459	B8
22-235466	B8
22-235527	B6-Sport
22-235534	B6-Sport
22-235565	B8
22-235572	B8
22-235626	B6-Sport
22-235633	B6-Sport
22-235657	B8
22-235664	B8
22-235688	B6-Sport
22-235695	B6-Sport
22-235718	B8
22-235725	B8
22-235749	B6-Sport
22-235756	B6-Sport
22-235770	B8
22-235787	B8
22-235817	B6-Sport
22-235824	B6-Sport
22-235848	B8
22-235855	B8
22-235886	B6-Sport

Bestellnummer	Typ
22-235893	B6-Sport
22-235916	B8
22-235923	B8
22-235954	B6-Sport
22-235961	B6-Sport
22-235985	B8
22-235992	B8
22-236043	B6-Sport
22-236067	B6-Sport
22-236074	B6-Sport
22-236098	B8
22-236135	B6-Sport
22-236142	B6-Sport
22-236166	B8
22-236173	B8
22-236203	B6-Sport
22-236210	B6-Sport
22-236234	B8
22-236241	B8
22-236265	B6-Sport
22-236272	B6-Sport
22-236296	B8
22-236302	B8
22-237491	B4
22-237507	B4
22-237514	B4
22-237521	B4
22-238245	B4
22-238252	B4
22-238269	B4
22-238276	B4
22-238818	B4
22-239075	B4
22-239099	B6-Sport
22-239105	B6-Sport
22-239129	B8
22-239143	B8
22-239594	B4
22-240125	B6-Sport
22-240583	B4
22-240590	B4
22-243034	B6-Sport
22-243041	B6-Sport
22-243058	B8
22-243065	B8
22-243201	B4
22-243218	B4
23-230668	B6-DTC
23-231153	B4-DTC
23-231160	B4-DTC
23-233324	B4-DTC
23-233331	B4-DTC
24-001113	B6-Sport
24-004596	B6-Sport
24-006309	B6-Sport
24-006514	B6-Sport
24-006521	B6-Sport
24-008341	MS
24-012577	B6-Sport
24-013291	B6-4600
24-016155	B6-4600
24-017756	B8
24-021777	B6-4600
24-022361	B6-4600
24-023139	MS
24-024785	B6-4600
24-024792	B6-4600
24-024877	MS
24-029032	B6-4600
24-057608	MS
24-062107	B8-5100
24-062466	B8-5100
24-064576	B8-5100
24-065276	B8-5100
24-065283	B8-5100
24-066464	B8-5100
24-067379	B8-5100
24-100144	B8-5100
24-107617	B6-4600
24-107624	B6-4600
24-109345	B6-4600
24-109369	B6-4600
24-122986	B8-5100
24-131582	B6-4600
24-131599	B6-4600
24-137430	B6-4600
24-151627	B8-5100
24-158848	B8-5100
24-158930	B8-5100
24-166676	B4
24-169431	B4
24-184564	B6-4600
24-184601	B6-4600
24-184618	B8
24-184632	B6-4600
24-184656	B6-Sport
24-184663	B6-4600
24-184762	B6-4600
24-184809	B6-4600
24-184847	B6-4600

Neu im Programm 2014

Bestellnummer	Typ
24-184854	B6-4600
24-184885	B6-4600
24-184915	B6-4600
24-184922	B6-4600
24-184984	B6-4600
24-185004	B6-4600
24-185011	B6-4600
24-185080	B6-4600
24-185097	B6-4600
24-185134	B6-4600
24-185141	B6-4600
24-185158	B6-4600
24-185165	B6-4600
24-185172	B6-4600
24-185189	B6-4600
24-185196	B6-4600
24-185202	B6-4600
24-185219	B6-4600
24-185226	B6-4600
24-185257	B8-5100
24-185264	B8-5100
24-185325	B6-4600
24-185356	B6-Sport
24-185387	B6-4600
24-185394	B6-4600
24-185400	B8-5100
24-185417	B8-5100
24-185448	B6-4600
24-185455	B6-4600
24-185462	B6-4600
24-185479	B6-4600
24-185493	B8-5100
24-185509	B8-5100
24-185523	B8-5100
24-185530	B8-5100
24-185615	B8-5100
24-185622	B8-5100
24-185639	B8-5100
24-185653	B8-5100
24-185660	B8-5100
24-185677	B6-4600
24-185745	B8-5100
24-185752	B8-5100
24-185776	B8-5100
24-185783	B8-5100
24-185813	B6-4600
24-185912	B8-5100
24-185929	B8-5100
24-185943	B8-5100
24-185950	B8-5100
24-185974	B6-Sport
24-185981	B6-4600
24-186018	B8-5100
24-186025	B8-5100
24-186056	B6-4600
24-186063	B6-4600
24-186070	B6-4600
24-186087	B6-4600
24-186094	B6-4600
24-186155	B6-4600
24-186193	B6-4600
24-186209	B6-4600
24-186216	B8-5100
24-186223	B8-5100
24-186230	B6-4600
24-186247	B6-4600
24-186261	B6-4600
24-186575	B6-4600
24-186636	B8-5100
24-186643	B8-5100
24-186674	B6-4600
24-186681	B8-5100
24-186698	B8-5100
24-186704	B8-5100
24-186711	B8-5100
24-186728	B8-5100
24-186735	B8-5100
24-186742	B8-5100
24-186766	B8-5100
24-186773	B8-5100
24-186810	B8-5100
24-186827	B8-5100
24-186834	B6-4600
24-186841	B6-4600
24-186872	B8-5100
24-186926	B6-4600
24-186933	B6-4600
24-186940	B8-5100
24-186957	B8-5100
24-186964	B8-5100
24-186971	B8-5100
24-186988	B8-5100
24-186995	B8-5100
24-187053	B8-5100
24-187077	B8-5100
24-187084	B8-5100
24-187091	B6-4600
24-187121	B6-4600
24-187152	B8-5100
24-187169	B8-5100

Bestellnummer	Typ
24-187183	B8-5100
24-187190	B8-5100
24-187206	B8-5100
24-187213	B8-5100
24-187237	B8-5100
24-187244	B6-4600
24-187251	B6-4600
24-187275	B8-5100
24-187381	B6-4600
24-187404	B6-4600
24-187428	B6-4600
24-187435	B6-4600
24-187466	B8-5100
24-187497	B8-5100
24-187824	B6-4600
24-187831	B6-4600
24-188036	B6-4600
24-188180	B8-5100
24-188197	B8-5100
24-188227	B6-4600
24-188234	B6-4600
24-188265	B8-5100
24-188272	B6-4600
24-188296	B6-4600
24-188302	B6-4600
24-188401	B6-4600
24-191197	B6-4600
24-191203	B8-5100
24-192941	B6-4600
24-196277	B6-4600
24-196284	B8-5100
24-197427	B6-4600
24-197434	B6-4600
24-197649	B8-5100
24-197779	B6-4600
24-199445	B6-Sport
24-199452	B6-Sport
24-202633	B6-Sport
24-209755	B6-Sport
24-209779	B6-Sport
24-210294	B6-Sport
24-214001	B4
24-214018	B6-4600
24-214070	B4
24-216562	B6-4600
24-216579	B6-Sport
24-216951	B6-Sport
24-217675	B6-Sport
24-218269	B6-Sport
24-218283	B8
24-218641	B6-Sport
24-218689	B6-Sport
24-221948	B6-4600
24-222099	B6-Sport
24-222112	B8
24-222426	B6-Sport
24-222976	B6-Sport
24-223416	B6-Sport
24-223447	B8
24-223911	B6-Sport
24-223928	B6-Sport
24-223942	B6-Sport
24-223980	B4
24-225076	B6-Sport
24-225397	B8
24-225410	B6-4600
24-225427	B6-4600
24-225434	B8-5100
24-225441	B8-5100
24-225793	B8-5100
24-226776	B4
24-227544	B6-Sport
24-228398	B6-Sport
24-228435	B8
24-228992	B4
24-229005	B4
24-229050	B4
24-229258	B8
24-229753	B4
24-229760	B4
24-229883	B6-Sport
24-229890	B6-Sport
24-229920	B8
24-229937	B8
24-230964	B4
24-231190	B6-Sport
24-231282	B6-Sport
24-231312	B6-Sport
24-231428	B8
24-231657	B6-Sport
24-231725	B4
24-231732	B4
24-231749	B4
24-231756	B4
24-231763	B4
24-231770	B4
24-231787	B4
24-231794	B4
24-231800	B4
24-231985	B6-Sport

Bestellnummer	Typ
24-232074	B8
24-232111	B6-Sport
24-232142	B8
24-232173	B8-5100
24-232609	B6-Sport
24-232890	B6-Sport
24-232968	B6-Sport
24-232975	B8
24-233118	B6-Sport
24-233293	B6-Sport
24-233309	B8
24-233613	MS
24-233637	MS
24-233880	B6-Sport
24-233958	B8
24-236577	B4
24-236584	B4
24-236997	MS
24-237338	B8
24-238588	B8
24-239110	B6-Sport
24-239134	B6-Sport
24-239943	B6-Sport
24-239950	B6-Sport
24-242110	B6-Sport
24-242127	B8
24-242707	B6-Sport
24-243742	B8
24-848879	MS
25-176407	B8-5160
25-176414	B8-5160
25-177343	B8-5160
25-177411	B8-5160
25-177428	B8-5160
25-177435	B8-5160
25-177442	B8-5160
25-177893	B8-5160
25-187595	B8-5160
25-187601	B8-5160
25-187618	B8-5160
25-187625	B8-5160
25-187632	B8-5160
25-187649	B8-5160
25-187656	B8-5160
25-187663	B8-5160
25-187670	B8-5160
25-187687	B8-5160
25-187694	B8-5160
25-187779	B8-5160
25-187786	B8-5160
25-187793	B8-5160
25-187809	B8-5160
25-187816	B8-5160
25-188363	B8-5160
25-188370	B8-5160
25-188387	B8-5160
25-188394	B8-5160
25-193114	B8-5160
25-193121	B8-5160
25-193138	B8-5160
25-193145	B8-5160
25-194012	B8-5160
25-197754	B8-5160
25-197761	B8-5160
25-227611	B8-5160
26-220000	B4-DTC
26-220017	B4-DTC
26-220024	B4-DTC
26-220031	B4-DTC
26-231303	B6-DTC
26-234229	B6-DTC
26-237138	B6-DTC
26-237145	B6-DTC
28-188629	B6-Sport
28-240921	MS
31-231299	B6-DTC
31-234207	B6-DTC
31-602068	MS
31-602075	MS
33-028187	B6-4600
33-061399	B8-5100
33-066868	B8-5100
33-151618	B8-5100
33-151632	B8-5100
33-151649	B8-5100
33-151656	B8-5100
33-151663	B8-5100
33-151670	B8-5100
33-170862	B8-5100
33-174525	B8-5100
33-185347	B6-4600
33-185514	B8-5100
33-185545	B8-5100
33-185552	B8-5100
33-185569	B8-5100
33-185590	B8-5100
33-185606	B8-5100
33-185897	B6-4600
33-185934	B8-5100
33-186009	B8-5100

Bestellnummer	Typ
33-186542	B8-5100
33-186887	B8-5100
33-187228	B8-5100
33-187266	B6-4600
33-187280	B8-5100
33-187297	B8-5100
33-187396	B6-4600
33-187419	B6-4600
33-187471	B8-5100
33-187501	B8-5100
33-187532	B6-4600
33-188218	B6-4600
33-225807	B8-5100
34-001554	MS
34-184530	B8
34-186350	B8
34-236406	MS
34-236437	MS
34-237229	B6-Sport
34-237236	MS
34-237243	MS
34-237250	MS
35-045939	B6-Sport
35-207207	B6-Sport
35-207214	B8
35-207481	B6-Sport
35-207504	B8
35-209652	B6-Sport
35-221449	MS
35-222958	B6-Sport
35-222965	B6-Sport
35-223627	B6-Sport
35-223634	B6-Sport
35-223641	B6-Sport
35-223658	B6-Sport
35-225058	B6-Sport
35-225065	B6-Sport
35-225089	B6-Sport
35-225096	B6-Sport
35-225102	B8
35-225119	B8
35-225133	B8
35-225140	B8
35-227526	B6-Sport
35-227533	B6-Sport
35-228370	B6-Sport
35-228387	B6-Sport
35-228417	B8
35-228424	B8
35-229865	B6-Sport
35-229872	B6-Sport
35-229902	B8
35-229919	B8
35-231172	B6-Sport
35-231189	B6-Sport
35-231646	B6-Sport
35-232582	B6-Sport
35-232599	B6-Sport
35-232872	B6-Sport
35-232889	B6-Sport
35-233091	B6-Sport
35-233107	B6-Sport
35-233312	B6-Sport
35-233596	MS
35-233602	MS
35-234913	B6-Sport
35-236429	B6-Sport
35-236818	B6-Sport
35-238560	B8
35-238614	B8
35-238744	B8
35-239611	B6-Sport
35-239628	B8
35-240938	MS
35-240945	MS
35-242215	B6-Sport
35-242222	B6-Sport
35-242239	B8
35-242246	B8
35-591177	MS
35-591184	MS
35-623809	MS
35-623816	MS
36-200993	B3
36-201327	B3
36-201334	B3
36-201341	B3
36-202911	B3
36-208913	B3
36-209590	B3
36-209644	B3
36-209682	B3
36-209705	B3
36-209712	B3
36-209736	B3
36-209743	B3
36-210213	B3
36-210312	B3
36-210329	B3
36-210350	B3

Bestellnummer	Typ
36-211074	B3
36-211340	B3
36-211371	B3
36-211401	B3
36-212606	B3
36-212620	B3
36-212637	B3
36-214440	B3
36-216901	B3
36-220144	B3
36-222209	B3
36-222216	B3
36-222223	B3
36-222285	B3
36-222292	B3
36-222377	B3
36-222384	B3
36-224043	B3
36-225859	B3
36-225866	B3
36-225873	B3
36-225880	B3
36-225897	B3
36-225927	B3
36-225958	B3
36-225965	B3
36-225972	B3
36-225989	B3
36-225996	B3
36-226009	B3
36-226016	B3
36-226030	B3
36-226054	B3
36-226061	B3
36-226078	B3
36-226085	B3
36-226092	B3
36-226122	B3
36-226146	B3
36-226153	B3
36-226160	B3
36-226177	B3
36-226252	B3
36-226924	B3
36-226931	B3
36-226993	B3
36-227136	B3
36-227167	B3
36-227174	B3
36-227181	B3
36-227211	B3
36-227228	B3
36-227235	B3
36-227402	B3
36-227433	B3
36-227440	B3
36-227464	B3
36-227488	B3
36-227495	B3
36-229697	B3
36-229703	B3
36-230150	B3
36-230242	B3
36-230259	B3
36-230600	B3
36-230778	B3
36-231430	B3
36-231591	B3
36-232406	B3
36-232796	B3
36-232932	B3
36-232949	B3
36-233175	B3
36-233250	B3
36-233274	B3
36-233281	B3
36-233540	B3
36-233564	B3
36-233571	B3
36-233588	B3
36-233625	B3
36-233649	B3
36-233663	B3
36-233694	B3
36-233779	B3
36-233793	B3
36-233861	B3
36-233892	B3
36-233908	B3
36-234042	B3
36-234233	B3
36-234240	B3
36-234356	B3
36-234660	B3
36-234677	B3
36-234684	B3
36-234691	B3
36-234707	B3
36-234714	B3
36-234950	B3

Neu im Programm 2014

Bestellnummer	Typ
36-234967	B3
36-234981	B3
36-235209	B3
36-235551	B3
36-235568	B3
36-236541	B3
36-236909	B3
36-237067	B3
36-237265	B3
36-237463	B3
36-237791	B3
36-237821	B3
36-237845	B3
36-237852	B3
36-237876	B3
36-237883	B3
36-237890	B3
36-237906	B3
36-237999	B3
36-239023	B3
36-239030	B3
36-239740	B3
36-239764	B3
36-239771	B3
36-239849	B3
36-240388	B3
36-240487	B3
36-241095	B3
36-241101	B3
36-241118	B3
36-241125	B3
36-241132	B3
36-241149	B3
36-241156	B3
36-241163	B3
36-241170	B3
36-241187	B3
36-241194	B3
36-241460	B3
36-241477	B3
36-241484	B3
36-241491	B3
36-241507	B3
36-241514	B3
36-241521	B3
36-241545	B3
36-241583	B3
36-241590	B3
36-242986	B3
37-000820	B3
37-154738	B3
37-206307	B3
37-209674	B3
37-209896	B3
37-210304	B3
37-229177	B3
37-230180	B3
37-231583	B3
37-233051	B3
37-235949	B3
37-236052	B3
37-238995	B3
37-239701	B3
37-239718	B3
37-239725	B3
37-239794	B3
37-239800	B3
37-239817	B3
37-240448	B3
37-242091	B3
37-242107	B3
38-228599	B3
38-233265	B3
38-233654	B3
38-233715	B3
38-235801	B3
38-236198	B3
38-236389	B3
38-236655	B3
38-240508	B3
38-241536	B3
38-242205	B3
39-202352	B3-BF
39-202413	B3-BF
39-203427	B3-BF
39-203489	B3-BF
39-203700	B3-BF
39-203793	B3-BF
39-203991	B3-BF
39-204196	B3-BF
39-204264	B3-BF
39-206022	B3-BF
39-206053	B3-BF
39-208132	B3-BF
39-208163	B3-BF
39-208330	B3-BF
39-208965	B3-BF
39-208972	B3-BF
39-208989	B3-BF
39-208996	B3-BF

Bestellnummer	Typ
39-209009	B3-BF
39-209023	B3-BF
39-209030	B3-BF
39-209092	B3-BF
39-209108	B3-BF
39-209115	B3-BF
39-209122	B3-BF
39-209146	B3-BF
39-209153	B3-BF
39-209160	B3-BF
39-209177	B3-BF
39-209184	B3-BF
39-209191	B3-BF
39-209207	B3-BF
39-209214	B3-BF
39-209238	B3-BF
39-209245	B3-BF
39-209252	B3-BF
39-209269	B3-BF
39-209276	B3-BF
39-209283	B3-BF
39-209290	B3-BF
39-209306	B3-BF
39-209313	B3-BF
39-209320	B3-BF
39-209337	B3-BF
39-209344	B3-BF
39-209351	B3-BF
39-209368	B3-BF
39-209375	B3-BF
39-209382	B3-BF
39-209399	B3-BF
39-209405	B3-BF
39-209412	B3-BF
39-209429	B3-BF
39-209436	B3-BF
39-209443	B3-BF
39-209467	B3-BF
39-209474	B3-BF
39-209481	B3-BF
39-209498	B3-BF
39-209504	B3-BF
39-209511	B3-BF
39-209528	B3-BF
39-209535	B3-BF
39-209542	B3-BF
39-209559	B3-BF
39-209566	B3-BF
39-209573	B3-BF
39-209580	B3-BF
39-210128	B3-BF
39-210401	B3-BF
39-220431	B3-BF
39-220899	B3-BF
39-220943	B3-BF
39-220967	B3-BF
39-222671	B3-BF
39-222855	B3-BF
39-228260	B3-BF
39-229069	B3-BF
39-230027	B3-BF
39-230126	B3-BF
39-230133	B3-BF
39-231321	B3-BF
39-231819	B3-BF
40-221601	B3-AMC
40-221618	B3-AMC
40-231990	B3-AMC
40-232003	B3-AMC
40-240732	B4-AMC
44-139872	B4
44-139889	B4-DTC
44-218669	B6-4600
44-218676	B6-4600
44-219215	B4-AMC
44-219222	B4-AMC
44-232726	B4-DTC
44-232733	B4-DTC
44-236595	B4-AMC
44-236601	B4-AMC
44-236618	B6-4600
44-236625	B6-4600
45-218644	B4-AMC
45-218651	B4-AMC
45-240690	B4-AMC
45-240706	B4-AMC
45-240713	B4-AMC
45-240720	B4-AMC
45-241727	B4-AMC
45-241734	B4-AMC
46-180056	B12-PK
46-191984	B12-BTK
46-191991	B12-BTK
46-193575	BSK
46-193612	B12-PK
46-198297	B12-PK
46-200402	B12-PK
46-206657	B12-PK
46-206671	B12-PK
46-206688	B12-PK

Bestellnummer	Typ
46-206695	B12-PK
46-206718	B12-PK
46-206732	B12-PK
46-206749	B12-PK
46-206763	B12-PK
46-206770	B12-PK
46-206787	B12-PK
46-206800	B12-PK
46-206848	B12-PK
46-206862	B12-PK
46-206886	B12-PK
46-206909	B12-PK
46-206923	B12-PK
46-206930	B12-PK
46-206947	B12-PK
46-206954	B12-PK
46-206961	B12-PK
46-206985	B12-PK
46-207005	B12-PK
46-207036	B12-PK
46-207043	B12-PK
46-207050	B12-PK
46-207067	B12-PK
46-207074	B12-PK
46-207081	B12-PK
46-207098	B12-PK
46-207104	B12-PK
46-207135	B12-PK
46-207159	B12-PK
46-207166	B12-PK
46-207173	B12-PK
46-207180	B12-PK
46-207197	B12-PK
46-222916	B12-PK
46-226617	B12-SL
46-228864	B12-PK
46-228888	B12-PK
46-229779	B12-PK
46-229786	B12-SL
46-229793	B12-PK
46-229809	B12-PK
46-229816	B12-PK
46-229823	B12-PK
46-229830	B12-PK
46-230904	B12-SL
46-230911	B12-SL
46-232823	B12-PK
46-234360	B12-PK
46-234377	B12-PK
46-234384	B12-PK
46-234391	B12-PK
46-237156	B12-PK
46-237538	B12-PK
46-237545	B12-PK
46-237552	B12-PK
46-237569	B12-SL
46-237576	B12-PK
46-237583	B12-SL
46-237927	B12-PK
46-240194	B12-PK
46-240309	B12-PK
47-107991	B14
47-207233	B14
47-217706	B14
47-225176	B14
47-225183	B14
47-228078	B14
47-228146	B14
47-228214	B14
47-228337	B14
47-229945	B14
47-229952	B14
47-229969	B14
47-229976	B14
47-231108	B14
47-231207	B14
47-232952	B14
47-233942	B14
47-235106	B14
47-237308	B14
47-238602	B14
47-239180	B14
47-239197	B14
47-242043	B14
47-242104	B14
47-242135	B14
47-242142	B14
48-101288	B16-PSS9
48-207287	B16-PSS10
48-227018	B16-BCS
48-227186	B16-PSS10
48-228299	B16-PSS10
48-229012	B16-PSS10
48-229333	B16-BCS
48-230032	B16-PSS10
48-230049	B16-PSS10
48-230056	B16-PSS10
48-230063	B16-PSS10
48-230834	B16-BCS
48-230971	B16-PSS10

Bestellnummer	Typ
48-231848	B16-BCS
48-231954	B16-BCS
48-233132	B16-BCS
48-236775	B16-BCS
48-238212	B16-BCS
48-238649	B16-BCS
48-238946	B16-BCS
49-207323	B16-RC
49-231892	B16-RC
49-234923	B16-DTC
49-237108	B16-DTC
49-237191	B16-DTC
49-237276	B16-DTC
53-001313	BSK
53-001436	BSK
53-001702	BSK
53-001931	BSK
53-002402	BSK
53-002549	BSK
53-005007	BSK
53-006011	BSK
53-007001	BSK
53-008008	BSK
53-011015	BSK
53-012012	BSK
53-230461	BSK

Bestellnummer	Typ

Entfallen im Programm 2014

Entfallen	ersetzt durch Bestellnummer
11-101383	
11-101420	
11-101482	
12-117710	
12-117727	
12-224166	12-238026
12-224210	12-238033
12-224272	12-238088
19-019352	
19-019789	
19-019796	
19-061047	19-238784
19-061146	
19-062839	
19-062846	
19-062945	
19-062952	
19-063195	
19-063225	
19-063485	
19-068572	
19-068848	19-068855
19-111131	19-219080
19-112909	19-219097
19-112916	19-219103
19-113098	19-238791
19-119335	
19-131627	19-223322
19-152622	19-219127
19-152639	19-219134
19-158976	
19-168555	
19-184180	19-219073
21-193347	
22-040091	35-044024
22-040107	35-044031
22-040794	
22-041401	
22-041982	
22-044396	35-114079
22-044402	35-114086
22-044419	35-114093
22-045713	22-205414
22-045799	22-230959
22-047328	
22-047335	
22-047885	
22-047892	
22-048141	
22-048189	
22-048196	
22-048233	
22-048318	
22-048707	
22-048714	
22-048721	
22-048967	
22-049209	
22-049308	
22-049407	
22-052698	
22-102089	22-223616
22-106742	
22-113108	22-226556
22-121349	
22-121356	
22-122483	22-228000
22-136244	22-228017
22-136251	22-227966
22-151025	22-196019
22-153746	22-215826
22-153753	22-215819
22-158444	
22-158451	
22-158857	
22-158864	
22-158901	22-226563
22-164773	22-227997
22-165022	
22-165039	
22-166258	
22-166265	
22-166357	
22-166364	
22-166432	
22-166814	
22-166821	
22-166838	
22-166845	
22-166920	
22-166937	
22-167026	
22-167033	
22-167095	
22-167101	
22-168467	
22-168474	
22-168535	
22-168542	
22-169242	
22-169259	
22-169945	
22-169952	
22-170408	
22-170415	
22-171528	
22-173089	
22-173096	
22-176158	
22-176165	
22-181657	35-043959
22-183460	
22-183484	
22-183491	
22-183507	
22-183583	
22-183590	
22-193360	22-235336
22-196743	
22-196750	
22-213945	
22-213952	
22-214775	
22-214782	
22-217714	
24-000307	
24-000628	
24-003162	
24-003209	
24-003858	
24-010214	24-225397
24-013079	24-187428
24-020404	
24-020909	
24-024174	
24-024181	24-104050
24-024242	24-104050
24-025782	24-010450
24-026055	
24-026611	
24-026901	
24-066471	
24-069540	24-065092
24-101707	
24-116237	24-197656
24-122610	
24-122627	
24-152921	24-214018
24-184748	24-014960
24-197069	24-239943
24-197076	24-239950
24-577403	24-221726
24-593762	24-176422
24-634649	24-632805
25-177909	25-227611
26-181943	
26-181950	
26-181967	
26-181974	
26-181981	
26-181998	
26-182001	
26-182018	
26-182025	
26-182032	
27-029732	
34-000557	34-000533
34-000564	34-000540
34-000748	
34-000779	
34-002681	
34-188620	
35-003984	
35-041283	
35-043126	
35-051442	35-238744
35-101680	
35-118657	35-114093
35-156338	
35-156345	
36-129140	36-225859
36-129317	36-226924
36-129331	36-225866
36-129355	36-225873
36-129362	36-225880
36-129379	36-225996
36-129386	36-225897
36-129423	36-226009
36-129430	36-226931
36-129522	36-226016
36-129539	36-224043
36-129560	36-227167
36-129614	36-233779
36-129645	36-227174
36-129652	36-227181
36-129690	36-225927
36-129713	36-225958
36-129737	36-227235
36-129751	36-226177
36-129782	36-226054
36-129799	36-226061
36-129805	36-226078
36-130061	36-133413
36-130641	36-134083
36-130696	36-226252
36-130702	36-226085
36-130740	36-227464
36-130764	36-225965
36-130863	36-225972
36-131051	36-225989
36-131075	36-234981
36-131136	36-226092
36-131204	36-227488
36-131310	36-232987
36-133086	
36-133154	
36-133239	
36-133246	36-229697
36-133482	36-133345
36-133581	
36-133604	
36-133611	
36-133680	36-226160
36-133789	36-227228
36-133819	36-129737
36-133826	36-133833
36-133895	
36-134182	36-155095
36-134342	
36-148097	36-300068
36-153862	
36-153879	36-129348
36-154012	36-226993
36-154043	36-227136
36-154074	36-226122
36-154166	36-226030
36-154265	
36-154272	
36-154333	
36-154685	36-227402
36-154715	36-231430
36-154722	
36-154807	36-233892
36-154869	
36-154883	
36-154890	
36-154913	36-227440
36-154944	
36-155118	36-227495
36-159048	
36-159147	
36-159178	
36-159222	
36-159239	
36-159284	
36-159307	
36-159314	
36-159321	
36-159376	
36-159420	36-235209
36-159444	
36-159468	
36-159475	
36-159512	36-233908
36-159536	
36-159567	36-159543
36-159635	
36-159697	
36-159734	
36-159765	
36-159864	
36-159888	
36-159925	
36-159994	
36-160013	
36-160068	
36-160266	
36-160280	
36-160310	
36-160327	
36-160341	
36-160358	
36-160372	
36-160389	36-233175
36-160464	
36-160471	
36-160488	
36-160495	
36-160501	
36-160518	
36-160549	
36-160556	
36-160600	
36-160723	
36-160730	
36-160747	
36-160778	
36-160785	
36-160839	
36-160891	
36-160907	
36-160914	
36-160921	
36-160945	
36-160952	
36-161041	
36-161072	
36-161133	
36-161195	
36-161249	
36-161348	36-161355
36-161362	36-161379
36-161386	36-161393
36-161454	
36-161461	
36-161515	
36-161522	
36-161591	
36-161676	
36-161713	
36-161768	
36-161812	
36-161829	
36-161935	
36-162062	
36-162222	
36-162260	
36-162307	
36-162338	
36-162390	
36-162475	
36-162499	
36-162512	
36-162550	
36-162604	
36-162635	
36-162659	
36-162741	
36-162765	
36-162857	
36-162888	
36-162987	
36-163007	
36-163021	
36-163083	
36-163106	
36-163120	
36-163137	
36-163168	
36-163182	
36-163199	
36-163205	
36-163243	
36-163250	
36-163366	36-163878
36-163380	
36-163403	
36-163410	
36-163588	
36-163618	36-229703
36-163625	36-227433
36-163649	36-163656
36-163687	
36-163694	36-163687
36-163779	36-227211
36-163786	
36-163847	
36-163861	
36-163885	
36-163922	
36-164004	
36-164042	
36-164059	
36-164066	
36-164073	
36-164080	
36-164097	
36-164110	
36-164295	36-133208
36-164325	
36-181438	
36-195459	
36-195473	
36-195480	
36-195497	
36-195503	
36-195534	
36-195565	
36-195589	
36-195602	
36-195633	36-195442
36-195787	36-130740
36-196081	
36-196128	
36-196142	
36-196166	
36-196173	
36-197880	36-209705
36-197910	
36-199525	36-131297

Entfallen im Programm 2014

Entfallen	ersetzt durch Bestellnummer
36-199587	37-160654
36-200269	36-200009
36-200405	
36-200412	36-200726
36-200535	36-200795
36-200665	36-200764
36-200757	36-200610
36-200771	36-200634
36-200801	36-131228
36-200832	36-200788
36-201167	36-200993
36-201730	37-131432
36-201822	36-201341
36-201891	37-134211
36-201969	36-155101
36-202157	
36-202188	
36-202584	
36-202683	
36-202706	
36-202713	
36-202720	
36-202737	36-216901
36-202744	
36-202768	
36-202782	
36-203000	
36-214433	
36-214846	
36-214969	
36-214976	
36-214983	
36-215379	36-219285
36-215409	
36-215416	
36-215645	
36-215652	
36-215676	
36-216208	36-216215
36-216277	
36-216314	
36-216390	
36-216406	
36-216413	
36-216420	
36-216437	
36-216444	
36-216475	36-234356
36-216598	36-216604
36-216628	
36-216734	36-216727
36-216772	
36-216826	
36-216840	
36-216857	
36-216864	
36-216871	
36-216888	
36-217014	
36-217021	
36-217038	
36-217045	
36-217052	36-217069
36-217090	
36-217106	
36-217113	
36-217120	
36-217168	
36-217243	
36-217250	
36-217267	
36-217281	
36-217298	
36-217304	
36-217311	
36-217342	
36-217359	
36-217380	
36-217472	
36-217496	
36-217502	
36-217519	
36-217588	
36-217595	36-217571
36-217601	36-217571
36-217618	
36-217625	
36-217632	
36-217649	
36-217847	
36-218134	
36-218141	
36-218158	
36-218349	
36-218837	
36-218943	
36-218974	
36-218981	
36-218998	
36-219032	
36-219049	
36-219148	
36-219308	
36-219315	
36-219353	
36-219360	
36-219384	
36-219391	
36-219407	
36-219414	
36-219438	
36-219445	
36-219537	
36-219551	
36-219568	
36-219575	
36-219605	
36-219612	
36-219674	
36-219698	36-219711
36-219704	36-219681
36-219728	36-219735
36-219766	36-219872
36-219780	
36-219797	
36-219803	
36-219810	
36-219902	36-130771
36-222438	
36-300013	36-203284
36-300051	36-148073
37-130930	37-131425
37-148485	37-161309
37-148492	37-161293
37-153991	36-226146
37-154127	36-226153
37-154646	37-233051
37-159801	37-161262
37-160531	37-161279
37-161286	37-148508
37-163372	37-154738
37-164218	37-161019
37-172183	37-000820
38-130458	38-225819
38-153907	
38-154089	38-236389
38-162343	
39-208217	
40-148335	40-148342
46-000057	
46-000088	
46-180704	
46-182463	
46-182913	
46-182944	
46-182951	
46-188816	
46-189394	
46-189585	
46-190048	
46-190147	
46-190192	
46-190970	
46-190994	
46-191007	
46-191038	
46-192462	
46-192479	
46-194206	
46-194213	
47-101746	
47-121928	
47-172708	
48-086202	48-103398

Entfallen	ersetzt durch Bestellnummer

Entfallen	ersetzt durch Bestellnummer

Protection Kits





Protection Kit > Bestell-Nr.

Protection Kit	Bestellnummer	Einbauort
11-101291	22-219589	V
11-101291	22-239594	V
11-101291	21-030338	V
11-101291	21-030468	V
11-101291	21-030550	V
11-101291	21-031502	V
11-101291	16-031340	V
11-101291	16-031456	V
11-101291	35-003663	V
11-101291	22-181657	V
11-101291	22-003737	V
11-101291	22-004062	V
11-101291	22-040589	V
11-101291	22-041364	V
11-101291	22-041371	V
11-101291	35-043911	V
11-101291	22-043085	V
11-101291	22-043092	V
11-101291	22-041142	V
11-101291	22-041180	V
11-101291	22-041227	V
11-101291	22-041234	V
11-101291	22-045010	V
11-101291	22-045027	V
11-101291	22-045768	V
11-101291	17-047142	V
11-101291	17-047166	V
11-101291	17-104029	V
11-101291	17-105248	V
11-101291	17-107150	V
11-101307	22-224668	V
11-101307	22-239594	V
11-101307	21-030338	V
11-101307	21-030406	V
11-101307	21-030444	V
11-101307	16-031296	V
11-101307	16-031319	V
11-101307	22-041364	V
11-101307	22-041371	V
11-101307	22-040978	V
11-101307	22-044761	V
11-101307	17-104029	V
11-101307	17-106405	V
11-101314	22-193360	V
11-101314	22-230959	V
11-101314	22-235336	V
11-101314	21-030413	V
11-101314	21-030437	V
11-101314	21-030529	V
11-101314	16-031302	V
11-101314	16-031333	V
11-101314	16-031548	V
11-101314	22-040152	V
11-101314	22-040909	V
11-101314	17-104104	V
11-101321	22-196309	V
11-101321	22-217271	V
11-101321	21-030246	V
11-101321	21-030253	V
11-101321	21-030499	V
11-101321	21-030505	V
11-101321	21-030512	V
11-101321	21-031182	V
11-101321	21-031199	V
11-101321	16-031326	V
11-101321	16-101920	V
11-101321	22-040879	V
11-101321	22-041210	V
11-101321	22-105813	V
11-101338	22-040770	V
11-101338	22-040855	V
11-101338	22-040886	V
11-101338	22-040893	V
11-101338	22-040930	V
11-101338	22-041135	V
11-101338	22-041159	V
11-101338	22-041173	V
11-101338	22-045546	V
11-101338	22-045553	V
11-101338	17-053273	V
11-101345	24-008372	H
11-101345	24-015141	H
11-101345	19-019550	H
11-101345	19-019680	H
11-101345	19-019802	H
11-101352	24-000307	H
11-101352	24-014175	H
11-101352	24-015042	H
11-101352	24-015240	H
11-101352	24-015295	H
11-101352	24-015530	H
11-101352	24-015974	H
11-101352	24-021197	H
11-101352	24-021227	H
11-101352	24-026017	H
11-101352	24-026192	H
11-101352	24-026208	H
11-101352	19-019659	H
11-101352	19-019741	H
11-101352	19-019932	H

Protection Kit	Bestellnummer	Einbauort
11-101352	19-019949	H
11-101352	19-019963	H
11-101352	19-028651	H
11-101352	19-028668	H
11-101352	19-029405	H
11-101352	19-029412	H
11-101352	19-124681	H
11-101352	15-062192	H
11-101352	15-062208	H
11-101352	15-069122	H
11-101352	15-105257	H
11-101352	15-106377	H
11-101369	21-030260	V
11-101369	21-030376	V
11-101369	16-031548	V
11-101376	21-030475	V
11-101376	22-040916	V
11-101376	22-045683	V
11-101376	22-128300	V
11-101376	17-053310	V
11-101376	17-053327	V
11-101390	24-020800	H
11-101390	24-020824	H
11-101390	24-181495	H
11-101390	24-016193	H
11-101390	24-025331	H
11-101390	24-062596	H
11-101390	19-019642	H
11-101390	19-019949	H
11-101390	19-029207	H
11-101390	19-103471	H
11-101406	22-001856	V
11-101406	22-001900	V
11-101406	22-001917	V
11-101406	22-001924	V
11-101406	22-001993	V
11-101406	22-002006	V
11-101406	22-003614	V
11-101406	22-003621	V
11-101406	22-040534	V
11-101413	19-019697	H
11-101437	22-040961	V
11-101437	22-041029	V
11-101451	19-020174	H
11-101468	22-041012	V
11-101468	22-041241	V
11-101468	22-045522	V
11-101468	22-045539	V
11-101468	22-045546	V
11-101468	22-045553	V
11-101468	22-045560	V
11-101468	22-139993	V
11-101499	22-040992	V
11-101499	22-041005	V
11-101499	22-045508	V
11-101499	22-045942	V
11-101499	22-051813	V
11-101918	21-030291	V
11-101918	21-030383	V
11-101918	22-045461	V
11-101918	22-052544	V
11-101918	22-107985	V
11-103455	22-045744	V
11-103455	22-045751	V
11-103455	22-131607	V
11-103455	22-131614	V
11-103455	22-139184	V
11-103455	22-139191	V
11-103462	24-020800	H
11-103462	24-020824	H
11-103462	24-027007	H
11-103462	24-062596	H
11-103462	19-103471	H
11-103462	19-105376	H
11-103622	21-030543	V
11-103943	21-030390	V
11-103943	16-031289	V
11-104322	24-020473	H
11-104322	24-020480	H
11-104322	19-028491	H
11-104322	15-107077	H
11-104957	22-045607	V
11-104957	22-045614	V
11-104964	22-045584	H
11-104964	22-045621	H
11-105886	19-029306	H
11-105886	19-029320	H
11-105886	19-029337	H
11-105886	19-104089	H
11-106470	19-196312	H
11-106470	19-236971	H
11-106470	24-021197	H
11-106470	24-021227	H
11-106470	24-067898	H
11-106470	24-067904	H
11-106470	19-109572	H
11-106470	19-109589	H
11-106470	19-128863	H
11-106470	15-104311	H
11-106487	19-028484	H

Protection Kit	Bestellnummer	Einbauort
11-106487	15-104311	H
11-115755	19-196312	H
11-115755	24-025430	H
11-115755	24-025447	H
11-115755	24-026239	H
11-115755	24-026246	H
11-115755	24-028004	H
11-115755	24-028011	H
11-115755	24-064095	H
11-115755	24-064101	H
11-115755	19-029160	H
11-115755	19-029177	H
11-115755	19-029429	H
11-115755	19-068633	H
11-115755	19-109572	H
11-115755	19-140032	H
11-116141	22-045737	V
11-122449	21-030475	V
11-122456	22-031204	V
11-122456	22-044808	V
11-125358	22-215734	V
11-125358	22-215796	V
11-125358	22-215802	V
11-125358	22-215819	V
11-125358	22-215826	V
11-125358	22-215833	V
11-125358	22-215840	V
11-125358	22-153739	V
11-125358	22-153746	V
11-125358	22-153753	V
11-125358	22-153760	V
11-125358	22-153777	V
11-125358	22-153784	V
11-125358	22-153791	V
11-149828	19-067803	H
11-149828	19-109565	H
11-149835	24-065153	H
11-149835	24-065177	H
11-149835	24-119795	H
11-149835	24-119825	H
11-149835	19-029443	H
11-149835	19-111797	H
11-149835	19-111803	H
11-149835	19-140049	H
11-181415	19-220598	H
11-181415	24-233613	H
11-181415	24-015257	H
11-181415	24-015264	H
11-181415	24-026970	H
11-181415	24-026987	H
11-181415	24-067577	H
11-181415	24-068659	H
11-181415	24-068666	H
11-181415	24-027243	H
11-181415	24-027250	H
11-181415	19-103112	H
11-181415	19-103150	H
11-239734	34-003695	V
11-239734	34-003701	V
12-167616	24-124362	V
12-167616	24-166652	V

Bestell-Nr. > Protection Kit

Bestellnummer	Protection Kit	Einbauort
15-062192	11-101352	H
15-062208	11-101352	H
15-069122	11-101352	H
15-104311	11-106470	H
15-104311	11-106487	H
15-105257	11-101352	H
15-106377	11-101352	H
15-107077	11-104322	H
16-031289	11-103943	V
16-031296	11-101307	V
16-031302	11-101314	V
16-031319	11-101307	V
16-031326	11-101321	V
16-031333	11-101314	V
16-031340	11-101291	V
16-031456	11-101291	V
16-031548	11-101314	V
16-031548	11-101369	V
16-101920	11-101321	V
17-047142	11-101291	V
17-047166	11-101291	V
17-053273	11-101338	V
17-053310	11-101376	V
17-053327	11-101376	V
17-104029	11-101291	V
17-104029	11-101307	V
17-104104	11-101314	V
17-105248	11-101291	V
17-106405	11-101307	V
17-107150	11-101291	V
19-019550	11-101345	H
19-019642	11-101390	H
19-019659	11-101352	H
19-019680	11-101345	H
19-019697	11-101413	H
19-019741	11-101352	H
19-019802	11-101345	H
19-019932	11-101352	H
19-019949	11-101352	H
19-019949	11-101390	H
19-019963	11-101352	H
19-020174	11-101451	H
19-028484	11-106487	H
19-028491	11-104322	H
19-028651	11-101352	H
19-028668	11-101352	H
19-029160	11-115755	H
19-029177	11-115755	H
19-029207	11-101390	H
19-029306	11-105886	H
19-029320	11-105886	H
19-029337	11-105886	H
19-029405	11-101352	H
19-029412	11-101352	H
19-029429	11-115755	H
19-029443	11-149835	H
19-067803	11-149828	H
19-068633	11-115755	H
19-103112	11-181415	H
19-103150	11-181415	H
19-103471	11-101390	H
19-103471	11-103462	H
19-104089	11-105886	H
19-105376	11-103462	H
19-109565	11-149828	H
19-109572	11-106470	H
19-109572	11-115755	H
19-109589	11-106470	H
19-111797	11-149835	H
19-111803	11-149835	H
19-124681	11-101352	H
19-128863	11-106470	H
19-140032	11-115755	H
19-140049	11-149835	H
19-196312	11-106470	H
19-196312	11-115755	H
19-220598	11-181415	H
19-236971	11-106470	H
21-030246	11-101321	V
21-030253	11-101321	V
21-030260	11-101369	V
21-030291	11-101918	V
21-030338	11-101291	V
21-030338	11-101307	V
21-030376	11-101369	V
21-030383	11-101918	V
21-030390	11-103943	V
21-030406	11-101307	V
21-030413	11-101314	V
21-030437	11-101314	V
21-030444	11-101307	V
21-030468	11-101291	V
21-030475	11-101376	V
21-030475	11-122449	V
21-030499	11-101321	V
21-030505	11-101321	V
21-030512	11-101321	V
21-030529	11-101314	V
21-030543	11-103622	V
21-030550	11-101291	V
21-031182	11-101321	V
21-031199	11-101321	V
21-031502	11-101291	V
22-001856	11-101406	V
22-001900	11-101406	V
22-001917	11-101406	V
22-001924	11-101406	V
22-001993	11-101406	V
22-002006	11-101406	V
22-003614	11-101406	V
22-003621	11-101406	V
22-003737	11-101291	V
22-004062	11-101291	V
22-031204	11-122456	V
22-040152	11-101314	V
22-040534	11-101406	V
22-040589	11-101291	V
22-040770	11-101338	V
22-040855	11-101338	V
22-040879	11-101321	V
22-040886	11-101338	V
22-040893	11-101338	V
22-040909	11-101314	V
22-040916	11-101376	V
22-040930	11-101338	V
22-040961	11-101437	V
22-040978	11-101307	V
22-040992	11-101499	V
22-041005	11-101499	V
22-041012	11-101468	V
22-041029	11-101437	V
22-041135	11-101338	V
22-041142	11-101291	V
22-041159	11-101338	V
22-041173	11-101338	V
22-041180	11-101291	V
22-041210	11-101321	V
22-041227	11-101291	V
22-041234	11-101291	V
22-041241	11-101468	V
22-041364	11-101291	V
22-041364	11-101307	V
22-041371	11-101291	V
22-041371	11-101307	V
22-043085	11-101291	V
22-043092	11-101291	V
22-044761	11-101307	V
22-044808	11-122456	V
22-045010	11-101291	V
22-045027	11-101291	V
22-045461	11-101918	V
22-045508	11-101499	V
22-045522	11-101468	V
22-045539	11-101468	V
22-045546	11-101338	V
22-045546	11-101468	V
22-045553	11-101338	V
22-045553	11-101468	V
22-045560	11-101468	V
22-045584	11-104964	H
22-045607	11-104957	V
22-045614	11-104957	V
22-045621	11-104964	H
22-045683	11-101376	V
22-045737	11-116141	V
22-045744	11-103455	V
22-045751	11-103455	V
22-045768	11-101291	V
22-045942	11-101499	V
22-051813	11-101499	V
22-052544	11-101918	V
22-105813	11-101321	V
22-107985	11-101918	V
22-128300	11-101376	V
22-131607	11-103455	V
22-131614	11-103455	V
22-139184	11-103455	V
22-139191	11-103455	V
22-139993	11-101468	V
22-153739	11-125358	V
22-153746	11-125358	V
22-153753	11-125358	V
22-153760	11-125358	V
22-153777	11-125358	V
22-153784	11-125358	V
22-153791	11-125358	V
22-181657	11-101291	V
22-193360	11-101314	V
22-196309	11-101321	V
22-215734	11-125358	V
22-215796	11-125358	V
22-215802	11-125358	V
22-215819	11-125358	V
22-215826	11-125358	V
22-215833	11-125358	V
22-215840	11-125358	V
22-217271	11-101321	V
22-219589	11-101291	V
22-224668	11-101307	V
22-230959	11-101314	V
22-235336	11-101314	V
22-239594	11-101291	V
22-239594	11-101307	V
24-000307	11-101352	H
24-008372	11-101345	H
24-014175	11-101352	H
24-015042	11-101352	H
24-015141	11-101345	H
24-015240	11-101352	H
24-015257	11-181415	H
24-015264	11-181415	H
24-015295	11-101352	H
24-015530	11-101352	H
24-015974	11-101352	H
24-016193	11-101390	H
24-020473	11-104322	H
24-020480	11-104322	H
24-020800	11-101390	H
24-020800	11-103462	H
24-020824	11-101390	H
24-020824	11-103462	H
24-021197	11-101352	H
24-021197	11-106470	H
24-021227	11-101352	H
24-021227	11-106470	H
24-025331	11-101390	H
24-025430	11-115755	H
24-025447	11-115755	H
24-026017	11-101352	H
24-026192	11-101352	H
24-026208	11-101352	H
24-026239	11-115755	H
24-026246	11-115755	H
24-026970	11-181415	H
24-026987	11-181415	H
24-027007	11-103462	H
24-027243	11-181415	H
24-027250	11-181415	H
24-028004	11-115755	H
24-028011	11-115755	H
24-062596	11-101390	H
24-062596	11-103462	H
24-064095	11-115755	H
24-064101	11-115755	H
24-065153	11-149835	H
24-065177	11-149835	H
24-067577	11-181415	H
24-067898	11-106470	H
24-067904	11-106470	H
24-068659	11-181415	H
24-068666	11-181415	H
24-119795	11-149835	H
24-119825	11-149835	H
24-124362	12-167616	V
24-166652	12-167616	V
24-181495	11-101390	H
24-233613	11-181415	H
34-003695	11-239734	V
34-003701	11-239734	V
35-003663	11-101291	V
35-043911	11-101291	V

Motorsport



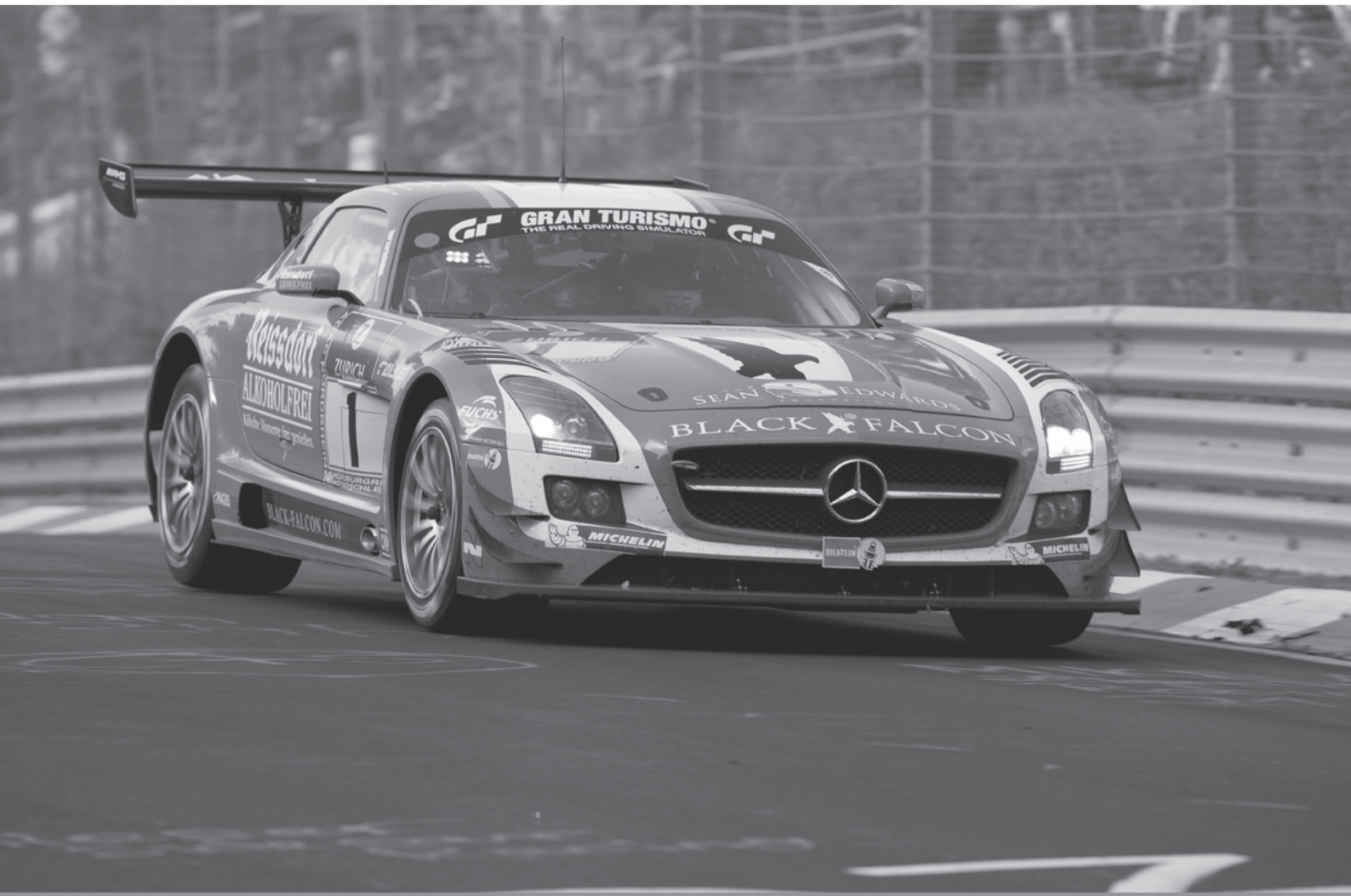

BILSTEIN®

Dämpferbezeichnung Best.-Nr.

z. B.: V E 3 - 4178 F S L

- Aufhängung unten/Befestigungsart
- Aufhängung oben/Befestigungsart
- Federtragender Dämpfer/McPherson-Federbein
- lfd. Teilenummer
- Baugröße Arbeitskolben
- Systemart
- Bauart

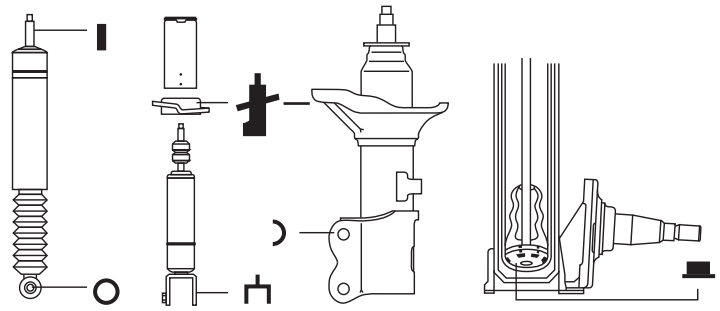

Bauart

- **B** Stoßdämpfer
- **P** Patrone
- **R** Reparatureinsatz
- **S** Sportkit
- **V** Vorder-/Hinterachsbein

Systemart

- **E** Einrohrsystem
- **M** Manuell verstellbar
- **N** Zweirohrsystem

Baugröße

- **1** Ø 22 mm (B 22 -)
- **2** Ø 30 mm (P 30 -)
- **3** Ø 36 mm (V 36 -)
- **4** Ø 40 mm
- **5** Ø 46 mm (B 46 -)
- **6** Ø 60 mm (B 60 -)
- **7** Ø 32 mm (V 32 -)

Befestigungsarten

- **F** Federtragender Dämpfer/ McPherson-Federbein
- **S** Stift
- **A** Auge
- **G** Gabel
- **L** Schelle
- **B** Bodenstück
- **Y** Achsschenkel
- **X** Sonderausführung

Hinweise

- **0)** Auftragsbezogene Fertigung, nicht immer vorrätig!
- **R)** Reparatursatz
- **7)** Mit Gelenklager
- **38)** Dämpfbarkeit bei 0,26 m/s oder 0,39 m/s
- **51)** Mit zus. Nuten
- **54)** Konsiware
- **61)** Mit 50 mm Chromrohr
- **79)** Nur für Fzg. mit Vorderachsbeinen
- **81)** Ohne Anbauteile
- **129)** Inkl. Gewinde
- **132)** Außer Caravan
- **133)** Nicht EVO
- **134)** Inkl. Facelift 1997
- **135)** Mit Dämpfkraftverstellung
- **137)** Ø 40
- **138)** Ø 41

Bestellhinweise

Es gelten unsere Lieferungs- und Zahlungsbedingungen. Alle Angaben unter Vorbehalt, Änderungen sind nicht anzeigepflichtig.
Vervielfältigung – auch auszugsweise – ist ohne Zustimmung unzulässig.

Modell / model	Typ / type	Variante / variant	Hinweis / note	Aufbau-art / body	2WD	4WD	Bau-jahr / year	Vorderachse/ front axle			Hinterachse/ rear axle		
								Material-No.	Aufh. / mounting	Hinweis / note	Material-No.	Aufh. / mounting	Hinweis / note
ALFA ROMEO													
Alfa 156	932	Rennen/ Race Gruppe N					09.97-	K4-BE5-60489T0		(400/ 150) , 129) , 0)	F4-VE3-4370-T0		(300/ 150) , 129) , 0)
BMW													
1502 -2002 Ti		Rennen /Race Gr. I u. II					01.71-07.75	K4-VE3-63379M0	F S X	(220/ 120) , 0)	24-604277	S A	(180/ 120) , 0)
1502 -2002 Ti		Rennen /Race Gr. I u. II					01.71-07.75	K4-VE3-61826M0	F S X	(300/ 120) , 129) , 0)	24-604277	S A	(180/ 120) , 0)
2.8 - 3.0 CS/ CSI		Rennen/ Race Gr. I u. II		Coupé			68-08.76				K4-BE5-61413M0	S A	(300/ 120) , 0)
3er- Reihe	E30	Rennen / Race Gruppe N					09.82-06.91	34-046296	S B	(300/ 300) , 0)	24-000642	S A	(200/ 200) , 0)
3er- Reihe	E30	Rennen / Race Gruppe N					09.82-06.91	K4-VE3-60922M0	F S X , original spindle required	(300/ 300) , 129) , 0)	24-000642	S A	(200/ 200) , 0)
3er- Reihe	E30	Rennen /Race 325 Cup					09.82-06.91	K4-PE3-63459T0	S B	(300/ 300) , 0)	24-000642	S A	(200/ 200) , 0)
3er- Reihe	E30	Rallye					09.82-06.91	34-236406	S B	(280/150), 0)	24-233637	S A	(260/120), 0)
M3	E254	Rennen/ Race Gruppe N					87-89	34-046296	S B	(300/ 300) , 0)	24-000642	S A	(200/ 200) , 0)
M3	E254	Rennen/ Race Gruppe N					87-89	K4-VE3-61915M0	F S X , original spindle required	(300/ 300) , 0)	24-000642	S A	(200/ 200) , 0)
3er- Reihe/ M3	E36	Rennen/ Race Gruppe N 316i, 318i, 320i, 323i, 325i, 328i, M3					91-5.92	K4-VE3-64173M0 L K4-VE3-64175M0 R	F S X	(300/ 300) , 129) , 0)	K4-BE3-05551T9	S A	(200/ 200) , 0) Standard (250/ 280) , 0) (210/ 240) , 0)
3er- Reihe/ M3	E36	Rennen/ Race Gruppe N 316i, 318i, 320i, 323i, 325i, 328i, M3					91-5.92	K4-XDE-64172M0	F S X	(300/ 300) , 129) , 0)	K4-BE3-05551T9	S A	(200/ 200) , 0) Standard (250/ 280) , 0) (210/ 240) , 0)
3er- Reihe/ M3	E36	Rennen/ Race Gruppe N 316i, 318i, 320i, 323i, 325i, 328i, M3					91-5.92	K4-XDE-05778T9	F S X	(250/ 250) , 129) ,0) (300/ 200) , 129) ,0) (350/ 300) , 129) ,0) (350/ 200) , 129) ,0)	K4-BE3-05551T9	S A	(200/ 200) , 0) Standard (250/ 280) , 0) (210/ 240) , 0)
3er- Reihe/ M3	E36	Außenteil/ strut housing					91-5.92	K4-XRA-61172M0 L K4-XRA-61173M0 R		129) , 81) , 0) anti-roll bar bracket: series height			
3er- Reihe/ M3	E36	Außenteil/ strut housing					91-5.92	K4-XRA-63192M0 L K4-XRA-63193M0 R		129) , 81) , 0) anti-roll bar bracket: for Nordschleife			
3er- Reihe	E36	Rennen/ Race Gruppe N 320i, 323i, 325i	PSS9 front left				91-5.92	31-602068	F S X	left, 129) , 135) anti-roll bar bracket: series height	26-602059	S A	129) , 135) not for original top mount
3er- Reihe	E36	Rennen/ Race Gruppe N 320i, 323i, 325i	PSS9 front right				91-5.92	31-602075	F S X	right, 129) , 135) anti-roll bar bracket: series height	26-602059	S A	129) , 135) not for original top mount
3er- Reihe	E36	Außenteil/ strut housing	135)				91-5.92	K4-XRA-63392M0 L K4-XRA-63393M0 R		129) , 81) , 0) anti-roll bar bracket: for Nordschleife	26-602059	S A	129) , 135) , 0) not for original top mount
3er- Reihe/ M3	E36	Rallye		Lim/ Cpe				35-233596 L 35-233602 R	S B	(280/ 150) , 0)	24-233613	S A	(260/ 120) , 0)
3er- Reihe/ M3	E36	Rallye		Com-pact				on request	S B	(280/ 150) , 0)	on request	S A	(260/ 120) , 0)
Formel Junior		Rennen/ Race					- 01	K4-BE5-60808T0	A A	0)	K4-BE5-60807T0	A A	0)
CATERHAM													
Super Seven		Rennen/ Race						F4-B46-1899-M0	F A A	129) , 0)	F4-B46-1900-M0	F A A	129) , 0)
CITROEN													
AX GTI		Gruppe N							F S Y	Quick repair service; used part return required	F4-BE5-6021-M0	A A	(260/179) , 0) , 7) , 38)
AX / Saxo	ZA_	Rallye Asphalt/ Tarmac Gruppe N					86-04	F4-P30-0351-H1	S B	(351/ 160) , 0)	24-012768	A A	0)

Modell / model	Typ / type	Variante / variant	Hinweis / note	Aufbau-art / body	2WD	4WD	Bau-jahr / year	Vorderachse/ front axle			Hinterachse/ rear axle		
								Material-No.	Aufh. / mounting	Hinweis / note	Material-No.	Aufh. / mounting	Hinweis / note
Saxo	S8 Cup	Rennen/ Race Cup					96-	K4-VE3-06084T0 L K4-VE3-06083T0 R		Quick repair service; used part return required	F4-BE5-2648-M2	A A	(860/ 240) , 0) , 7)
Saxo	S8 Cup	Rennen/ Race Cup						F4-XDE-7830-M0 Innenteil/ insert		(200/ 138) , 0)	F4-BE5-2648-M2	A A	(860/ 240) , 0) , 7)
Saxo Challenge		Rennen/ Race									F4-BE5-2515-M2	A A	(6070/2565), 38), 0) , 7)
FIAT													
Cinquecento		Rallye Tarmac Cup Gruppe N						K4-VE3-05634T0	F S L	Quick repair service; used part return required			
Cinquecento		Rallye Gravel Cup Gruppe N						K4-VE3-05634T0	F S L	Quick repair service; used part return required			
Cinquecento		Cup/ Trofeo						K4-XDE-05634T9 Innenteil/ insert	S B	(400/ 150) , 0)	K4-BE3-05633T1	A A	(380/ 150) , 0)
Cinquecento		Cup						K4-XDE-05634T9 Innenteil/ insert	S B	(300/ 120) , 0)	K4-BE3-05633T9	A A	(280/ 80) , 0)
Cinquecento		Cup						K4-XDE-05634T9 Innenteil/ insert	S B	(320/ 140) , 0)	K4-BE3-05633T0	A A	(300/ 100) , 0)
Punto Kit Car		Rallye Gravel						K4-VE3-61827M9	F S L	Quick repair service; used part return required			
Punto Kit Car		Rallye Gravel						K4-XDE-61827M9 Innenteil/ insert		(300/ 150) , 0)	K4-BE5-61828M9	A A	(350/ 250) , 0) , 129)
Punto Kit Car		Rallye Asphalt/ Tarmac						K4-VE3-61709M9	F S L	Quick repair service; used part return required			
Punto Kit Car		Rallye Asphalt/ Tarmac	137)					K4-XDE-61962M9 Innenteil/ insert		(300/ 200) , 0)	K4-BE5-61711M9	A A	(350/ 250) , 0) , 129)
Punto		Rennen Gruppe N						F4-VE3-5178-M0	F S L	Quick repair service; used part return required	K4-BE3-61921M0	A A	(500/ 180) , 0)
Punto		Rallye Gruppe N									K4-BE5-62290M0	A A	(500/ 200) , 0)
Seicento		Rallye						K4-VE3-05634T0	F S L	Quick repair service; used part return required	K4-BE3-05633T1	A A	(380/ 150) , 0)
Seicento		Rallye									K4-BE3-05633T9	A A	(280/ 80) , 0)
Seicento		Rallye									K4-BE3-05633T0	A A	(300/ 100) , 0)
FORD													
Escort RS 1600, RS 2000		Rallye Asphalt Gruppe 4	only for Ral-lyecar				68-74				24-021906 (F4-B46-2190-H2)	F S A	(220/ 110), 7), 129), 0) ext/comp: 531/325
Escort II, RS 1600, RS 2000		Rallye Gravel Gruppe 4	only for Ral-lyecar				74-80				24-007672 (F4-B46-0767-H2)	S A	(230/110) , 0) ext/comp: 516/372
Escort II, RS 1600, RS 2000		Rallye					74-80	F4-XDE-G778-T0 Innenteil/ insert	F S X	(260/60), 0) ext/comp: 551/413	24-008716	S A	(180/90), 0) ext/comp: 474/297
Escort II, RS 1600, RS 2000		Rallye					74-80	F4-XDE-G778-T1 Innenteil/ insert	F S X	(300/70), 0) ext/comp: 551/413	24-008716	S A	(180/90), 0) ext/comp: 474/297
Escort II, RS 1600, RS 2000		Rallye					74-80	F4-XDE-G778-T2 Innenteil/ insert	F S X	(300/100), 0) ext/comp: 551/413	24-008716	S A	(180/90), 0) ext/comp: 474/297
Escort II, RS 1600, RS 2000		Rallye					74-80	F4-R36-5041-H1 Innenteil/ insert	F S X	(300/70), 0) , Cortina pin ext/comp: 500/388	24-008716	S A	(180/90), 0) ext/comp: 474/297
Escort RS 2000		Cup			2			K4-VE3-59444T0	S X	(330/ 270) , 129) , 0)	K4-BE5-60804T0	S A	(270/ 160) , 51) , 0)
Escort und Sierra Cosworth		Rennen/ Race Gruppe N				4		K4-VE3-05596T9	F S X	(320/ 250) , 129) , 0)	24-044578	A A	(275/160) , 0)
Escort und Sierra Cosworth		Rallye Tarmac Gruppe N				4		K4-VE3-05271M9	F S X	(325/ 150) , 129) , 0)	24-044578	A A	(275/160) , 0)
Escort und Sierra Cosworth		Rallye Gravel Gruppe N				4		K4-VE3-05220M9	F S X	(360/ 140) , 129) , 0)	K4-BE3-61830M0	A A	(230/ 125) , 0) ext/comp: 629/398
Escort Cosworth		Rallye Gravel Gruppe A					92-				24-024884	S A	(350/ 130), 7), 129), 0)

Modell / model	Typ / type	Variante / variant	Hinweis / note	Aufbau-art / body	2WD	4WD	Bau-jahr / year	Vorderachse/ front axle			Hinterachse/ rear axle		
								Material-No.	Aufh. / mounting	Hinweis / note	Material-No.	Aufh. / mounting	Hinweis / note
Escort Cosworth		Rallye Gravel Gruppe A					92-				24-021890	S A	(350/ 130), 7), 129), 0) Aluminium
Fiesta XR2i		Cup					90-92	K4-V36-52509H0		0)	K4-B46-52510H0		0)
Puma		Rennen/ Race Cup					97-8/98	35-043898 (F4-VE3-4389-M0)	F S X	(230/ 100) , 129) , 0)	24-027113	S G	(200/ 125) , 129) , 0)
Puma		Rennen/ Race Cup					9/98-	35-043898 (F4-VE3-4389-M0)	F S X	(230/ 100) , 129) , 0)	F4-BE5-9018-S0	S G	(200/ 125) , 129) , 0)
Sierra Cosworth		Rennen/ Race Gruppe N	RWD		2			K4-VE3-61323M0	F S X	(320/ 250) , 129) , 0)	24-044578	A A	(275/160) , 0)
Sierra Cosworth		Rallye Gruppe N	RWD		2			K4-VE3-62305M0	F S X	(300/ 125) , 129) , 0)	K4-BE3-61830M0	A A	(230/ 125) , 0)
Sierra Cosworth		Rallye Gravel Gruppe A				4	90-92				24-024884	S A	(350/ 130), 7), 129), 0)
Sierra Cosworth		Rallye Gravel Gruppe A				4	90-92				24-021890	S A	(350/ 130), 7), 129), 0) Aluminium
ISUZU													
Gemini 1600	PF50, PF60, incl. ZZR, ZZT	Rallye					6.75-85	24-008839	S A	0)	F4-B46-0918-H0	S A	0)
LADA													
Nova, Riva		Rallye Gruppe N					72-90	24-004473	S A	0)	F4-B46-0457-H1	A A	0)
LANCIA													
Delta EVO / HF	831	Rallye Gruppe A						K4-XDE-04564T0 Innenteil/ insert		61) , 0)	K4-XDE-04568T0 Innenteil/ insert		61) , 0)
Delta	831	Rallye Gruppe N	not EVO					MSP-04423		Quick repair service; used part return required	MSP-04424		Quick repair service; used part return required
Delta	831	Rallye Gruppe N	not EVO					MSP-04767		129) Quick repair service; used part return required	MSP-04768		129) Quick repair service; used part return required
Stratos		Monte Carlo (Rallye Tarmac)						K4-BE5-59352H0	A A	(170/ 55) , 0)	K4-PE3-60174T0	S B	(250/ 120) , 0)
MERCEDES BENZ													
MB	W123	Rallye 200-280E, 200D-300D, 230CE					01.76-12.85	24-005289	S A	(262/113), 0) ext/comp: 463/300	24-005388	S A	(544/227), 0) ext/comp: 436/276
NISSAN													
Micra Challenge	K11	Rallye					93-03	F4-XDE-7800-M0 Innenteil/ insert		(315/ 150) , 0)	F4-B46-2210-M0		(230/83) , 0)
OPEL													
Ascona	B	Rennen/ Race					10.75-81	24-000819	S A	(311/160) , 0)	24-000918	S A	(274/95) , 0)
Ascona	B	Rallye					10.75-81	24-008839	S A	(260/110), 0)	24-008938	S A	(220/78), 0)
Astra	F	Rallye			X		91-98	on request	cartridge	umstellen	24-024846	S A	(210/ 090) , 7), 0)
Astra	G	Rallye Asphalt			X		98-05	on request	cartridge	270/120	on request	AA	180/125
Corsa / Tigra	A/ B	Rallye Gruppe N+G					83-00	35-041757	F S L	(230/ 80) , 0) ext/comp 455/356	F4-BE3-2391-H0	S A	(200/ 80) , 0) ext/comp 445/277
Corsa / Tigra	A/ B	Rennen/ Race Gruppe N+G	incl facelift 1997				83-00	35-042136	F S L	(230/ 80) , 0) ext/comp 432/356	24-023900	S A	(200/ 80) , 0) ext/comp 430/271
Kadett	C GTE	Rallye Gruppe N	not City (rear)				73-79	24-009089	S A	(270/140), 0) ext/comp: 383/256	24-009188	S A	(195/58), 0) ext/comp: 577/356
Kadett	C	Rennen/ Race Gruppe N	not City (rear)				73-79	24-633369	S A	(320/ 160) , 0) ext/comp: 381/257	24-633376	S A	(195/90) , 0) ext/comp: 577/356
Kadett	D/ E	Rallye Cup					79-91	34-001462	S B	(250/ 080) , 79) , 0)	24-000925	S A	(160/ 050) , 7), 0)
Kadett	D/ E	Rallye					79-91	34-030721	S B	(270/ 120) , 79) , 0)	24-024846	S A	(210/ 090) , 7), 0)
Kadett	D/ E	Rallye					79-91	F4-PE3-3081-T1	S B	(290/ 120) , 79) , 0)	F4-BE5-2370-T0	S A	(220/ 120) , 7), 0)

Modell / model	Typ / type	Variante / variant	Hinweis / note	Aufbau-art / body	2WD	4WD	Bau-jahr / year	Vorderachse/ front axle			Hinterachse/ rear axle		
								Material-No.	Aufh. / mounting	Hinweis / note	Material-No.	Aufh. / mounting	Hinweis / note
Kadett	D/ E	Rallye Asphalt Gruppe N+G Rennen/ Race					79-91	34-236437	S B	(310/ 140) , 79) , 0)	24-024877	S A	(240/ 140) , 7) , 0)
Manta	B	Rennen/ Race					10.75-88	F4-B46-0081-H0	S A	0)	24-000918	S A	0)
Manta	B	Rallye					10.75-88	F4-B46-0883-H0	S A	0)	F4-B46-0893-H0	S A	0)
PEUGEOT													
106	I/ II	Rallye Gruppe N					91-	VE3-60809 L VE3-60809 R	S Y	(250/ 120) , 0) Quick repair service; used part return required			
106	I/ II	Rallye Gruppe N					91-	K4-XDE-60809T0 Innenteil/ insert		(250/ 120) , 0)	F4-B46-2220-T1	A A	(460/ 250) , 38), 0)
106	I/ II	Rallye Gruppe N					91-	34-003510	S B	(350/ 160) , 0)	24-012768	A A	(476/ 277) , 38), 0)
205	741A, C	Rennen/ Race Gruppe N					02.83-10.87	35-005476 R 35-005483 L	F S L	(260/ 120) , 0)	24-010382	A A	(248/157) ,38),0)
205	741A, C	Rennen/ Race Gruppe A					02.83-10.87	35-623816 R 35-623809 L	F S L	(300/140) , 129) , 0)	24-023139	A A	(350/200) ,38) ,0)
205	741A, C	Rallye Gruppe N					02.83-10.87	35-005476 R 35-005483 L	F S L	(260/ 120) , 0)	24-010382	A A	(248/157) ,38),0)
309	10C, 10A	Rennen/ Race Gruppe N					10.85-12.89	35-005476 R 35-005483 L	F S L	(260/ 120) , 0)	F4-B46-1038-H2	A A	(248/157) ,38),0)
309	10C, 10A	Rennen/ Race Gruppe A					10.85-12.89	35-623816 R 35-623809 L	F S L	(300/140) , 129) , 0)	24-023139	A A	(350/200) ,38) , 0)
309	10C, 10A	Rallye Gruppe N					10.85-12.89	35-005476 R 35-005483 L	F S L	(260/ 120) , 0)	F4-B46-1038-H2	A A	(248/157) ,38),0)
PORSCHE													
356		Rennen/ Race						K4-BE5-59995T0	A A	(205/ 62) , 0)	K4-BE5-59996T0	S A	(258/ 98) , 0)
911 Carrera, 930 Turbo, RSR		Rennen/ Race					72-90	K4-V36-58774H0 L K4-V36-58773H0 R	F S Y	(160/160) , 129)	24-595452	F S A	(180/170) , 129)
911 Carrera, 930 Turbo, RSR		Rennen/ Race					72-90				K4-BE5-61732M9	F S A	(220/ 180) , 0) , 129)
911 Carrera, 930 Turbo, RSR		Rennen/ Race					72-90	F4-RE3-H772-H0 Innenteil/ insert		(160/ 160) , 0)	24-009676	S A	(200/ 190) , 0)
911 Carrera, 930 Turbo, RSR		Rennen/ Race					72-90	F4-RE3-5049-H2 Innenteil/ insert		(200/ 170) , 0)			
911 Carrera, 930 Turbo, RSR		Rallye Asphalt/ Tarmac	Monte Carlo				72-90	K4-P36-51138H0 Innenteil/ insert		(220/ 50) , 0)	F4-B46-0180-H0	S A	(325/89) , 0)
911 Carrera, 930 Turbo, RSR		Rallye Gravel	1000-Seen				72-90	K4-RE3-61220M0 Innenteil/ insert		(270/ 100) , 0)	F4-B46-0973-H1	S A	(325/150) , 0)
964 Cup		Rennen/ Race						K4-V36-59118H0 L K4-V36-59117H0 R	F S L	(220/ 70) , 0) , 129)	K4-BE5-04887T0	F S A	(380/ 170) , 0) , 129)
964 RSR	3,8l	Rennen/ Race						K4-VE3-05767TL K4-VE3-05767TR	F S L	(237/ 96) , 0) , 129)	K4-BE5-05760T1	F S A	(400/ 220) , 0) , 129)
964 RSR	3,8l	Rennen/ Race						K4-XDE-05767T0 Innenteil/ insert		(237/ 96) , 0)			
993	GT 2	Rennen/ Race			2			K4-VR3-05927TL K4-VR3-05927TR	F S L	0) , 129) , 135)	K4-BR5-05928TL K4-BR5-05928TR	F S A	0) , 129) , 135)
993	GT 2	Rennen/ Race Nürburgring			2			K4-VR3-62047M0 L K4-VR3-62046M0 R	F S L	0) , 129) , 135)	K4-BR5-62048M0 L K4-BR5-62049M0 R	F S A	0) , 129) , 135)
993 Super Cup '95		Rennen/ Race					9.-95	K4-VE3-05816TL K4-VE3-05816TR	F S L	(110/ 60) , 38) , 0) , 129)	F4-BE5-2353-T3	F S A	(290/ 190) , 38) , 0) , 129)
993 Super Cup '96		Rennen/ Race					96-	K4-VE3-06077T0 L K4-VE3-06078T0 R	F S L	(270/110) , 0) , 129)	F4-BE5-2353-T2	F S A	(300/ 200) , 38) , 0) , 129
996 GT3 Cup		Rennen/ Race Cup					ab 98	34-610848	F S B	(185/ 99) , 38) , 0) , 129)	24-025409	F S A	(325/ 246) , 38) , 0) , 129)
996 GT3R		Rennen/ Race					ab 98	F4-VR3-4601-T0	F S X	0) , 129) , 135)	F4-BR5-2973-T0	F S A	0) , 129) , 135)
996 GT3/ GT2	Straße/ Street	Clubsport 1-Wege		Coupe	2		ab 98	K4-VM3-63011M0	F S X	129) , 135)	K4-BM5-62464M0	F S A	129) , 135)
944 Cup		Rennen/ Race Cup					87-89	35-593744 L 35-593751 R	F S L	(600/190) , 129)	24-176422	F A A	(565/218) , 129)

Modell / model	Typ / type	Variante / variant	Hinweis / note	Aufbau-art / body	2WD	4WD	Bau-jahr / year	Vorderachse/ front axle			Hinterachse/ rear axle		
								Material-No.	Aufh. / mounting	Hinweis / note	Material-No.	Aufh. / mounting	Hinweis / note
RENAULT													
Campus	Formel	Rennen/ Race						F4-BE5-2456-T0	F A A	7) , 129) , 0)	F4-BE5-2456-T0	F A A	7) , 129) , 0)
Clio Cup '96	Clio I	Rennen/ Race					90-98	F4-VE3-4162-T0 L F4-VE3-4163-T0 R	F S L	(359/250) , 0)	F4-B46-2221-T0	A A	(533/380) , 7) , 0)
Megane Cup '97		Rennen/ Race						F4-VE3-4257-M0	F S L	(230/430) , 0) , 129)	F4-BE5-2454-T0	F A A	7) , 0) , 129)
Megane Cup '97		Rennen/ Race						F4-XDE-7816-M0 Innenteil/ insert		0)			
R 405 R5 GT Turbo	Phase I	Rallye Gruppe N					5.84-6.87				24-009942	A A	(408/219) , 0)
R 405 R5 GT Turbo	Phase II	Rallye Gruppe N					7.87-90				24-009942	A A	(408/219) , 0)
5	122	Rallye Gruppe N					72-85				24-009942	A A	(408/219) , 0)
Super 5	B/C 40	Rallye Gruppe N					84-96				24-009942	A A	(408/219) , 0)
R 5 Alpine/ Turbo		Rallye					-4.84	F4-B46-0981-H0	S A	(420/287) , 0)	F4-B46-0991-H0	S A	(317/146) , 0)
R 5 Alpine/ Turbo		Rennen/ Race Cup					-4.84	24-009805	S A	(380/240) , 0)	F4-B46-0990-W1	S A	(275/98) , 0)
Sport Spider Cup		Rennen/ Race Cup						F4-B46-2160-M1	F S A	(180/100) , 7) , 129) , 0)	F4-B46-2161-M1	F S A	(600/330) , 7) , 129) , 0)
SAAB													
99 GL		Rallye					68-7.78	F4-B46-2293-H1	A A	(375/150) , 38) , 0)			
99 incl. Turbo		Rallye					8.78-84	F4-B46-2293-H1	A A	(375/150) , 38) , 0)	F4-B46-2294-H0	S A	0)
900 I incl. Turbo		Rallye					78-6.93				F4-B46-2294-H0	S A	0)
SEAT													
Ibiza	6K1	Rallye Cup Spanien Asphalt		Schrägheck/ Hatchback	2		93-99	K4-VE3-60209-T0	F S L	(220/ 200) , 129) , 0)	K4-BE5-60215T0	F S A	(160/ 650) , 129) , 0)
Ibiza	6K1	Rallye Cup Deutschland Gravel/ Asphalt		Schrägheck/ Hatchback	2		93-99	K4-VE3-60830T0	F S L	(220/ 200) , 129) , 0)	K4-BE5-60215T0	F S A	(160/ 650) , 129) , 0)
Ibiza	6K1	Rallye Asphalt/ Tarmac		Schrägheck/ Hatchback	2		93-99	F4-VE3-4160-T0	F S L	(250/ 150) , 0)			
Ibiza	6K1	Rallye Gruppe N Gravel		Schrägheck/ Hatchback	2		93-99	F4-VE3-4159-T0	F S L	(273/ 120) , 0)	B46-58896	F S A	(220/ 700) ,51) , 0)
TOYOTA													
Celica	TE 70, 71, CE 70	Rallye					6.79-5.85				F4-B46-0154-H2	S A	0)
Yaris		Rennen/ Race Cup					99-05	F4-VE3-4991-M0	F S L	(200/200) , 129) , 0)	F4-BE5-6421-M0	S A	(260/140) , 7) , 0)
VAUXHALL													
Nova	A / B	Rallye Gruppe N+G					83-00	F4-VE3-4175-T1	F S L	(230/ 80) , 0)	F4-BE3-2391-H0	S A	(200/ 80) , 0)
Nova	A / B	Rennen/ Race Gruppe N+G					83-00,	F4-VE3-4213-H0	F S L	(230/ 80) , 0)	F4-BE3-2390-H0	S A	(200/80) , 0)
VOLKSWAGEN													
Golf / Jetta/ Scirocco	17/16/ 53/ 53B	Rennen/ Race Gruppe N			2			35-000594	F S L	(270/94) , 0) Quick repair service; used part return required	F4-B46-0834-H0	F S A	(200/ 73) , 51) , 0)
Golf / Jetta/ Scirocco	17/16/ 53/ 53B	Rennen/ Race Gruppe N			2			34-184530	S B	(250/73) , 0)	F4-B46-0834-H0	F S A	(200/ 73) , 51) , 0)
Golf / Jetta/ Scirocco	17/16/ 53/ 53B	Rennen/ Race Gruppe A+H+II			2			35-603207	F S L	(230/ 80) , 129) , 0) Quick repair service; used part return required	F4-B46-0653-H0	F S A	(200/ 73) , 7) , 129) , 0)
Golf / Jetta/ Scirocco	17/16/ 53/ 53B	Rallye Gruppe N Tarmac/ Gravel			2			35-000594	F S L	(270/94) , 0) Quick repair service; used part return required	24-006576	F S A	(150/ 45) , 51) , 0)
Golf	II	Rallye Asphalt/ Tarmac Gruppe A	for stock rallye car only	Schräg-heck/ Hatch-back	2		83-92				K4-BE5-60027T0	F A A	(200/ 120) , 51) , 0)

Modell / model	Typ / type	Variante / variant	Hinweis / note	Aufbau-art / body	2WD	4WD	Bau-jahr / year	Vorderachse/ front axle			Hinterachse/ rear axle		
								Material-No.	Aufh. / mounting	Hinweis / note	Material-No.	Aufh. / mounting	Hinweis / note
Golf	II	Rallye Gravel Gruppe A	for stock rallye car only	Schräg-heck/ Hatch-back	2		83-92				K4-BE5-63154M0	F A A	(220/ 90) , 51) , 0)
Golf	II / III	Rennen / Race Gruppe G		Schrägheck/ Hatchback	2		83-97	K4-VE3-59569T0	F S L	(300/120) , 0)	K4-BE3-59568T0	F S A	(300/100) , 0)
Golf	II / III	Rennen / Race Gruppe N+A		Schräg-heck/ Hatch-back	2		83-97	F4-VE3-4406-M1	F S L	(300/ 120) , 129) , 0)	F4-BE5-2738-M0	F S A	(300/ 120) , 7) , 129) , 0) ext/comp 554/356
Golf	II / III	Rallye Gruppe N		Schrägheck/ Hatchback	2		83-97	35-001065	F S L	(243/ 93) , 0)	24-006552	F S A	(230/ 90) , 51) , 0)
Golf	II / III	Rallye Gravel Gruppe N+A		Schrägheck/ Hatchback	2		83-97	K4-VE3-04056T9	F S L	(230/ 90) , 129) , 0)	K4-BE5-61515M0	F S A	(220/ 90) , 7), 51) , 0)
Golf	II / III	Rallye Asphalt/ Tarmac Gruppe N+A		Schrägheck/ Hatchback	2		83-97	35-604525	F S L	(230/ 145) , 129) , 0) ext/comp 470/351	24-627009	F S A	(200/ 120) , 7), 51) , 0)
Jetta II	19E	Rallye Gruppe N					1.84-91	35-001065	F S L	(243/ 93) , 0)	24-006552	F S A	(230/ 90) , 51) , 0)
New Beetle	9C	Cup		Schrägheck Hatchback	2			K4-VE3-61281M9	F S X	(250/ 250) , 0)	K4-BE5-61315M9	S A	(208/ 73) , 7) , 129) , 0)
Lupo Cup		Rennen /Race Cup		Schrägheck Hatchback	2			35-607885	F S L	(200/200) , 129) , 0)	24-607896	S A	(137/110) , 7) , 0)
VOLVO													
240, 242, 244, 245, 262, 264, 265		Rallye					74-	34-030837	S B	(350/ 150) , 0)	24-022118	A A	(275/ 200) , 0)
WARTBURG													
W353	2- Takt	Rallye						K4-BE3-61810M9	A A	(240/ 65) , 0)	K4-BE3-61811M9	A A	(320/ 55) , 0)

MDS													
ALFA ROMEO													
GTA		Rennen						MDS-0062170	A S		MDS-0062171	S A	
BMW													
Alpina B6	GT 3	Rennen/ Race	2-Wege	Coupe				MDS-0035930	F S B		MDS-0035940	S A	
ASTON MARTIN													
Vantage	N24 h	Rennen/ Race	2-Wege				2009-2011	MDS-0045208	S A		MDS-0045209	A S	
Vantage	GT 4	Rennen/ Race	2-Wege				ab 2012	MDS-0064760	A A		MDS-0064761	A A	
AUDI													
R8 LMS	"GT4"	Rennen/ Race	2-Wege				ab 2008	MDS-0042549	A A		MDS-0042550	A A	
RS4	VLN/ Italien	Rennen/ Race	2-Wege				2007-2009	MDS-0028412	A G		MDS-0028413	A A	
RS4	Italien	Rennen/ Race	2-Wege				2007-2009	MDS-0028412	A G		MDS-0034157	A A	
BMW													
E46	nur ETCC	Rennen/ Race	2-Wege					MDS-0047427	F S B		MDS-0048644	A A	
E46 Z4 E9X	außer ETCC	Rennen/ Race	2-Wege					MDS-0041687	F S B		MDS-0048644	A A	
E46 Z4	VLN	Rennen/ Race, ohne Feder / mit Feder für ETCC E46	2-Wege					MDS-0041687	F S B		MDS-0048644	A A	
E9X M3	VLN	Rennen/ Race, ohne Feder	2-Wege					MDS-0035602	F S B		MDS-0035304	A A	
E9X	VLN	Rennen/ Race, ohne Feder	2-Wege					MDS-0041687	F S B		MDS-0046971	S S	
Mini	VLN	Rennen/ Race	2-Wege					MDS-0065247	F S B		MDS-0065248	A S	
M1	VLN	Rennen/ Race	2-Wege					MDS-075340AAA00	A A		MDS-094465AAA00	A A	
E92 M3	GT 4	Rennen/ Race	2-Wege					MDS-0035602	F S B		MDS-130450AAA00	A A	
Z4 M Coupe		Rennen/ Race	2-Wege					MDS-0053354	F S B		MDS-0048644	A A	

Modell / model	Typ / type	Variante / variant	Hinweis / note	Aufbau-art / body	2WD	4WD	Bau-jahr / year	Vorderachse/ front axle			Hinterachse/ rear axle		
								Material-No.	Aufh. / mounting	Hinweis / note	Material-No.	Aufh. / mounting	Hinweis / note
Z4	VLN (SP3)	Rennen/ Race	2-Wege					MDS-0051162	F S B		MDS-0051163	A A	
RENAULT													
Clio	VLN	Rennen/ Race	2-Wege					MDS-0047025	S S		MDS-110430BAA00	A A	
CORVETTE													
C6	"GT 4"	Rennen/ Race, (2-Wege/ 2-Way)	2-Wege					MDS-080350AAA02	A A		MDS-0043220	A G	
C6	"GT 4"	Rennen/ Race, (1-Wege/ 1-Way)						MDS-0041480	A A		MDS-0041481	A G	
C6R	GT 1	Rennen/ Race	2-Wege				bis 2009	MDS-0036439	AA		MDS-0036440	A G	
DALLARA													
F312	Formel 3	Rennen/ Race	2-Wege				ab 2012	MDS-0063330 & Aero-Daempfer MDS-0063331	A A		MDS-0063261 & Aero Dämpfer MDS-0063261	A A	
FERRARI													
F430	GT 2 (VLN)	Rennen/ Race	2-Wege					MDS-0034917	A A		MDS-0034918	A A	
F458	GT 2 LMS	Rennen/ Race	2-Wege					MDS-0055484	A A		MDS-0055485	A A	
F458	GT2 VLN & N24h	Rennen/ Race	2-Wege					MDS-0055486	A A		MDS-0055487	A A	
F458	Challangen	Rennen/ Race	2-Wege					F4-VSE-0071108	A A		F4-VSE-0071109	A A	
F458	GT3	Rennen/ Race	2-Wege					F4-VSE-0075504	A A		F4-VSE-0075505	A A	
FORD													
Focus	CTCC	Rennen/ Race	2-Wege					MDS-0060904	F S B		MDS-120540AAA00	A A	
GT	GT3	Rennen/ Race	2-Wege					MDS-0034907			MDS-0034908		
FORMULA													
STUDENT		Rennen/ Race	2-Wege					MDS-0044118	A A		MDS-0044118	A A	
MERCEDES													
HWA SLS	GT 3 / VLN	Rennen/ Race	2-Wege					MDS-072388AAA01	A A		MDS-109547AAA00	A A	
HYUNDAI													
Genesis	VLN & N24h	Rennen/ Race	2-Wege	Coupe			2011	MDS-0053737	F S B		MDS-120440AAA00	A A	
KTM													
X-Bow		Rennen/ Race	2-Wege					MDS-087440BAA00	A A		MDS-0053249	A A	
LOTUS													
Elise/ Exige Mk2 Toyota	Tuner GP	Rennen/ Race	2-Wege					MDS-088349BAA00	A A		MDS-115426BAA00	A A	
MC LAREN													
MP4-12C	GT 3 / GrandAM	Rennen/ Race	2-Wege				ab 2011	MDS-0063612	A A		MDS-0063621	A A	
NISSAN													
370Z	GT 4 (VLN)	Rennen/ Race	2-Wege					MDS-099498AAA00	A A		MDS-0042631	A G	
GTR	GTR Cup	Rennen/ Race, Stahl Loesung mit Gabel	2-Wege					MDS-0044461 (links/left) & MDS-0044462 (rechts/ right)	S G		MDS-0044463	S G	
OSELLA													
PA 20S	Bergmeister.	Rennen/ Race	2-Wege					MDS-050285BAB01	A A		MDS-040275BAB00	A A	
PA 20S		Rennen/ Race	2-Wege					MDS-0030798	A A		MDS-0030798	A A	
PA 20S		Rennen/ Race	2-Wege					MDS-050285BAB00	A A		MDS-050285BAB00	A A	
PA 3		Rennen/ Race	2-Wege					MDS-0063673	A A		MDS-0063674	A A	
PORSCHE													
930 Turbo		Rennen/ Race	2-Wege								MDS-0065232	A A	

Modell / model	Typ / type	Variante / variant	Hinweis / note	Aufbau-art / body	2WD	4WD	Bau-jahr / year	Vorderachse/ front axle			Hinterachse/ rear axle		
								Material-No.	Aufh. / mounting	Hinweis / note	Material-No.	Aufh. / mounting	Hinweis / note
935		Rennen/ Race	2-Wege								MDS-0044369	A A	
962		Rennen/ Race	2-Wege					MDS-048278AAA00	A A		MDS-060310AAA00	A A	
991	Cup	Rennen/ Race	2-Wege				ab 2013	F4-VSE-0068403	F S B		F4-VSE-0068405	S A	
997	GrandAm	Rennen/ Race	2-Wege				2010	MDS-0052794	F S B		MDS-0052817	S A	
997	GrandAm	Rennen/ Race	2-Wege				2012	MDS-0052794	F S B		MDS-0062307	S A	
997	GrandAm	Rennen/ Race	2-Wege				2007	MDS-0035751			MDS-0040900	S A	
997	GT 4	Rennen/ Race	2-Wege					MDS-0035751	F S B		MDS-0042584	S G	
RSR/ Cup/ Cup S/ GT3 R	GP	Rennen/ Race, Stahl Rohr, GP Laenge	2-Wege				RSR bis08/ Cup bis 09	MDS-0040896	F S B		MDS-0046929	S A	
RSR/ Cup/ Cup S/ GT3 R	GP	Rennen/ Race, Alu Rohr, GP Laenge	2-Wege				RSR bis08/ Cup bis 09	MDS-0046192	F S B		MDS-0046929	S A	
997 GT3 R	GP	Rennen/ Race, Stahl Rohr, GP Laenge	2-Wege				ab 2010	MDS-0040896	F S B		MDS-0046929	S A	
997 GT3 R	GP	Rennen/ Race, Alu Rohr, GP Laenge	2-Wege				ab 2010	MDS-0046192	F S B		MDS-0046929	S A	
RSR	GP	Rennen/ Race, GP Laenge	2-Wege				09 bis 11	MDS-0046192	F S B		MDS-0042364	S A	
997 Cup/ Cup S	VLN	Rennen/ Race, Stahl Rohr, VLN Laenge	2-Wege					MDS-0035751	F S B		MDS-0035650	S A	
997 Cup/ Cup S	VLN	Rennen/ Race, Alu Rohr, VLN Laenge	2-Wege					MDS-0045510	F S B		MDS-0035650	S A	
997 GT3 R	VLN	Rennen/ Race, Alu Rohr, VLN Laenge	2-Wege					MDS-0045510	F S B		MDS-0046929	S A	
SEAT													
Leon	Cup	Rennen/ Race	2-Wege					MDS-0042556	F S B		MDS-112473AAA00	A A	
Leon	Cup	Rennen/ Race, HA ohne Feder	2-Wege								MDS-100450AAA00	A A	
WESTFIELD													
S8		Rennen/ Race	2-Wege					MDS-065312BAC00	A A		MDS-080351BAC00	A A	
SPECIAL PARTS – BILSTEIN													
AIRJACK	Short version	ALUMINIUM						14-000669 (F4-BE5-C745-M1)					
AIRJACK	Long version	ALUMINIUM						14-000652 (F4-BE5-C746-M1)					
AIRJACK	Porsche	ALUMINIUM						F4-BE5-A583-T2					

Hinweise und Erklärungen.

In allen Zweifelsfällen wenden Sie sich bitte vor dem Umbau an Ihren örtlichen BILSTEIN-Vertriebspartner oder unsere Verkaufsberatung.

BILSTEIN-Stoßdämpfer dürfen immer nur paarweise ausgetauscht werden. Für den Umbau sind Fachwissen und Spezialwerkzeuge erforderlich.

Überlassen Sie die Umrüstung Ihres Fahrzeugs auf BILSTEIN also unbedingt einer Fachwerkstatt. Sie benötigen eine radfreie Hebebühne. Steht Ihnen diese nicht zur Verfügung, ist das Fahrzeug beim Aufbocken unbedingt gegen Verrutschen zu sichern. Auf gar keinen Fall dürfen Arbeiten unter dem Auto durchgeführt werden, wenn es nicht ausreichend gesichert ist. Es drohen sonst schwerste Kopfverletzungen und Quetschungen.

Eine Verwendung darf nur für die in der BILSTEIN-Typenliste ausgewiesene Anwendung erfolgen, da sonst die Funktion des BILSTEIN-Gasdruck-Stoßdämpfers nicht mehr gewährleistet ist. Gleiches gilt für den Fall, dass Stoßdämpfer in einen Schraubstock oder vergleichbare Klemmvorrichtungen eingespannt wurden.

Der BILSTEIN-Gasdruck-Stoßdämpfer darf auf keinen Fall verändert werden, da sonst alle Garantieansprüche und gegebenenfalls auch die Betriebserlaubnis erlöschen. In einem BILSTEIN-Gasdruck-Stoßdämpfer ist die Ölfüllung durch Gas vorgespannt.

Das verbotswidrige Öffnen oder Erhitzen des Stoßdämpfers kann schwerste Verletzungen an den Händen und im Gesicht verursachen. Zum Lösen und Anziehen der Muttern darf kein Schlagschraubendreher verwendet werden; das Befestigungsgewinde wird sonst zerstört. Selbstsichernde Muttern dürfen nur einmal verwendet werden! Fahrwerksfedern sind vorgespannt!

Für den Aus- und Einbau muss ein geeignetes Federspanngerät verwendet werden. Die obere Befestigung darf erst dann gelöst werden, wenn die Feder so weit vorgespannt ist, dass sie von Hand verdreht werden kann. Ein Missachten dieser Anweisung kann Verletzungen im Kopf- und Oberkörperbereich nach sich ziehen.

Alle Befestigungen an Achsbeinen müssen angezogen werden, bevor das Fahrzeug wieder auf den Boden herabgelassen wird. Achten Sie dabei auf eine korrekte Befestigung der Gummipuffer sowie des Schutzrohres.

Alle Original-Anbauteile dürfen nur wiederverwendet werden, wenn sie noch neuwertig sind; ansonsten sind sie durch Neuteile zu ersetzen. Entfernen Sie auf keinen Fall den leichten Ölfilm auf der Dichtung sowie der Kolbenstange. Nach dem Umbau sind Spur, Sturz und ggf. Bremskraftregelung (lastabhängig) und ABS-Sensoren gemäß Werksangaben zu kontrollieren bzw. einzustellen. Die Scheinwerfereinstellung ist ebenfalls zu prüfen und ggf. einzustellen.

Bei der Entsorgung von Altteilen sind die in der Typenliste angeführten Vorschriften zu beachten. Bei Fragen hilft Ihnen unsere Verkaufsberatung oder (nur für Deutschland) die Firma PARTSLIFE GmbH gerne weiter.

PARTSLIFE GmbH
Martin-Behaim-Straße 2, D-63263 Neu-Isenburg
Telefon + 49 (0) 61 02/8 12 92-0, Telefax: -29
info@partslife.de
www.partslife.de

Allgemeine Hinweise BILSTEIN B10 – B16

Für Fahrwerke sind die Hinweise im Gutachten und in der Einbauanleitung unbedingt vor dem Einbau zu beachten. Bei Fahrwerken mit Teilegutachten muss der ordnungsgemäße Einbau der Teile durch einen Sachverständigen (TÜV, DEKRA, KFZ-Sachverständigen) bestätigt werden. Das angegebene Tieferlegungsmaß ist abhängig von der Motorisierung und Ausstattung des Fahrzeuges und kann nicht garantiert werden. Die angegebenen Tieferlegungsdaten resultieren aus dem Teilegutachten. Bei Gewindefahrwerken ist die tiefste zulässige Federtellerposition zur Abnahme nach § 19 StVZO einzustellen. Federtellerpositionen außerhalb des zulässigen Verstellbereiches müssen nach § 21 StVZO vom TÜV neu abgenommen werden. Anhand des Gutachtens ist zu prüfen, ob und ggf. für welche Rad-/Reifenkombinationen Distanzscheiben erforderlich sind.

Spezialwerkzeuge

Spezialwerkzeuge sind nicht im Lieferumfang enthalten!

30er Patronenschlüssel	36er Patronenschlüssel	Profi-Hakenschlüssel DIN 1810 A 68-75	Profi-Hakenschlüssel DIN 1810 A 80-90
Bestellnr.: 14-244131	Bestellnr.: 14-244148	Bestellnr.: Z4-EWK-9923-HO	Bestellnr.: Z4-EWK-9924-HO

Reklamationserfassung

Das Dokument zur Erfassung der Reklamation finden Sie zum Download auf unserer Internetseite www.bilstein.de

Bestellhinweise

Es gelten unsere Liefer- und Zahlungsbedingungen. Alle Angaben unter Vorbehalt, Änderungen sind nicht anzeigepflichtig. Vervielfältigung – auch auszugsweise – ist ohne Zustimmung unzulässig.

BILSTEIN®

Altteile-Entsorgung der BILSTEIN-Gasdruck-Stoßdämpfer

BILSTEIN-Einrohr- und Zweirohr-Gasdruck-Stoßdämpfer dürfen nicht einfach weggeworfen werden. Entsprechend den Unfallverhütungs- und Umweltschutzbestimmungen ist es erforderlich, die Dämpfer drucklos zu machen und den Ölinhalt des Dämpfers sowie die Stoßdämpferteile zu entsorgen (Explosionsgefahr besteht bei Erhitzung über 200 °C). Bei dem nachstehend beschriebenen Entsorgungsablauf ist eine Schutzbrille nach DIN 58211, Teil 2, wie beim Schleifen, zu tragen.

Die Entsorgung geschieht wie folgt:

Abb. 1-3: BILSTEIN-Einrohr-Gasdruck-Stoßdämpfer, Kolbenstangendurchmesser 8 bis 14 mm (Anbauteile, Schutzrohr oder Faltenbalg entfernen) werden auf einer geeigneten Unterlage, z. B. in einem Prisma fixiert und nach der Zeichnung 1 an den drei zu bohrenden Positionen angekörnt. Zuerst muss der Dämpfer in der Nähe des Dämpferbodens (c) mit einem ca. 5-mm-Bohrer angebohrt werden, damit das Stickstoffgas (bis 25 bar Druck) entweichen kann. Danach sind im angegebenen Abstand (d) zwei Löcher zu bohren, um den Ölabfluss zu ermöglichen. In gleicher Weise ist bei BILSTEIN-Einrohr-Federbeinen nach Zeichnung 2 vorzugehen. Als erstes das Außenrohr entfernen. Hier Rohr über der Befestigung (a) (Halterung, Achsschenkel, Schelle) absägen, nicht die Kolbenstange. Sägegrat an den getrennten Teilen entfernen. Rohr über das Chromrohr abziehen. Ebenso ist bei BILSTEIN-Patroneneinsätzen nach Zeichnung 3 vorzugehen. Als erstes das Außenrohr entfernen. Bei (b) das Rohr fassen, umdrehen (Stift nach unten) und kräftig auf eine harte Unterlage stoßen, bis sich das Rohr aus dem Presssitz im Rohrboden löst. Rohr über das Chromrohr abziehen. Die Angaben in den Zeichnungen sind genau zu befolgen.

Abb. 4: BILSTEIN-Zweirohr-Gasdruck-Stoßdämpfer, Kolbenstangendurchmesser 20 bis 24 mm (Anbauteile, Schutzrohr oder Faltenbalg entfernen) werden auf einer geeigneten Unterlage, z. B. in einem Prisma fixiert und nach der Zeichnung 4 an den zwei zu bohrenden Positionen angekörnt. Zuerst muss der Dämpfer in der Nähe der Kolbenstangendichtung mit einem 5-mm-Bohrer angebohrt werden, damit das Stickstoffgas entweichen kann (e), weiter bis 15 mm tief bohren (e). Das zweite Loch in angegebener Position bohren (f), (80 mm vom Rohrboden, bei ausgezogener Kolbenstange) 15 mm tief, um den Ölabfluss zu ermöglichen. Durch mehrmaliges Bewegen der Kolbenstange wird das Öl aus dem Dämpferrohr gepumpt und in einem dafür zugelassenen Behälter aufgefangen. Das PCB-und PCT-freie Stoßdämpferöl ist nach dem Kreislaufwirtschafts-/Abfallgesetz vom 6.10.1994 zu entsorgen (wie Motoröl). Die drucklos gemachten und vom Stoßdämpferöl befreiten, aber noch mit Öl- und Fettresten behafteten Stoßdämpfer, Federbeine, Patroneneinsätze und deren Einzelteile müssen ebenfalls nach dem Kreislaufwirtschafts-/Abfallgesetz entsorgt werden. Diese Angaben wurden nach bestem Wissen gemacht, unter Berücksichtigung der gültigen Vorschriften. Für jeden Einzelfall können wir keine Gewähr übernehmen. Im Zweifelsfall wenden Sie sich bitte an die Verkaufsberatung der Firma ThyssenKrupp Bilstein GmbH oder an die

PARTSLIFE GmbH
Martin-Behaim-Straße 2, D-63263 Neu-Isenburg
Telefon + 49 (0) 61 02/8 12 92-0, Telefax: -29
info@partslife.de
www.partslife.de



Abb. 1

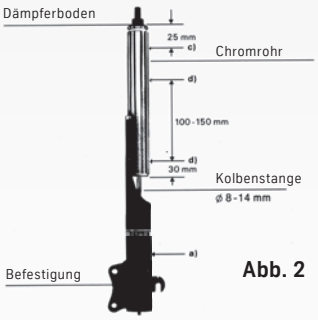

Abb. 2

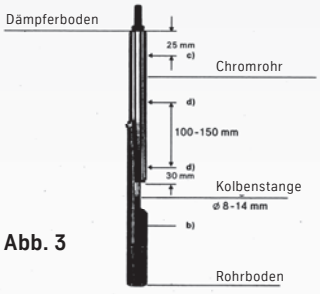

Abb. 3



Abb. 4

Immer für Sie da.
Auch online.

Auf unserer Website **www.bilstein.de** finden Sie weiterführende Informationen zu unseren Produkten und unserem Unternehmen.

Mit dem **Online-Katalog** haben Sie die Möglichkeit, einfach und schnell das gewünschte Produkt für Ihr Fahrzeug zu finden. Alle aktuellen **Gutachten** finden Sie unter **http://katalog.bilstein.de** im PDF-Format.

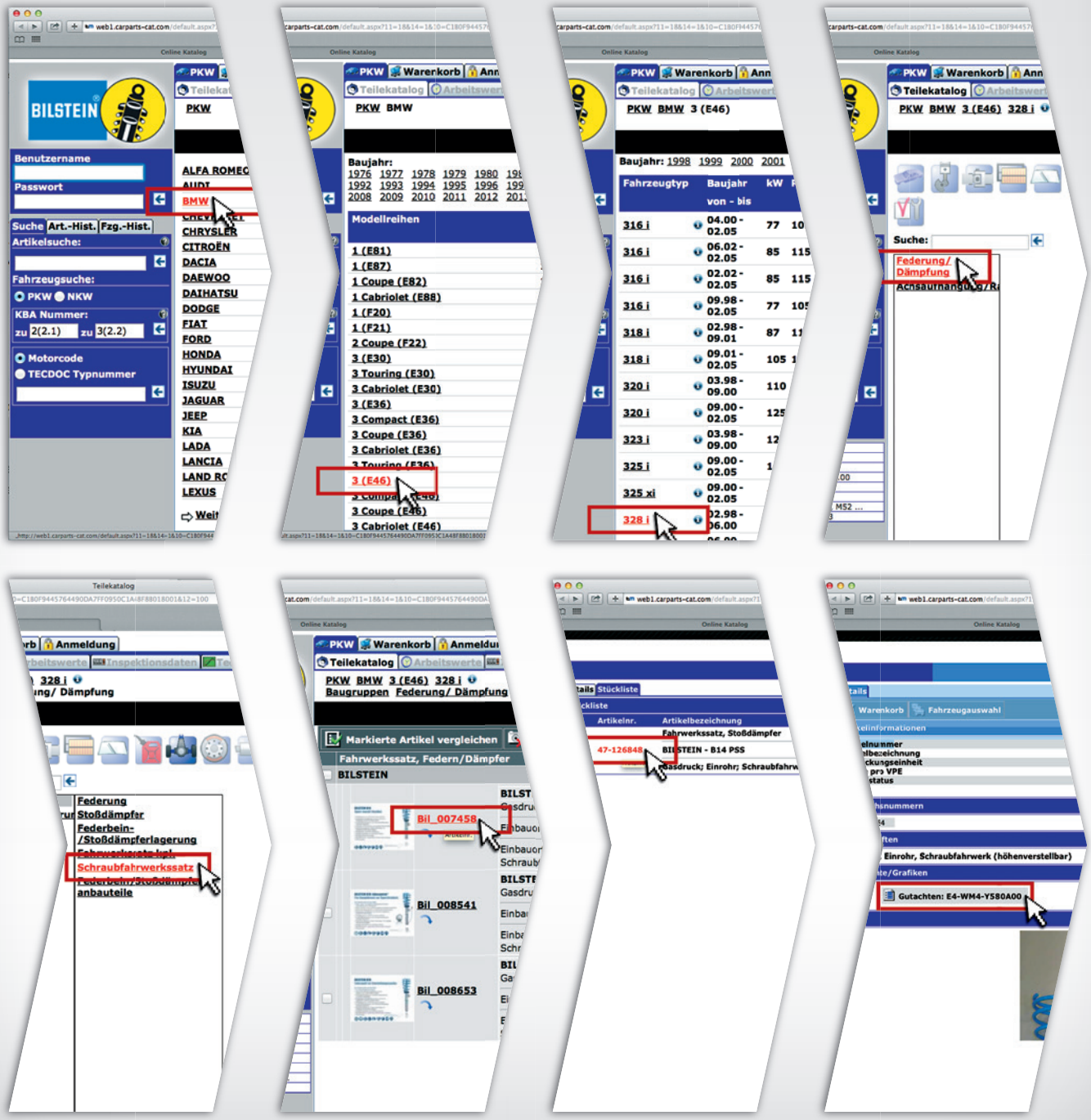



ThyssenKrupp Bilstein GmbH
Milsper Straße 214, 58256 Ennepetal, Deutschland
Postfach 1151, 58240 Ennepetal, Deutschland
+49 2333 791-0
+49 2333 791-4400
info@bilstein.de
www.bilstein.de

FSC
www.fsc.org
Platzhalter: länderspezifisches Logo wird von der Druckerei eingesetzt!

08.2014 · W-800740/Technische Änderungen, Druckfehler und Irrtümer behalten wir uns vor.

www.bilstein.de

BILSTEIN®